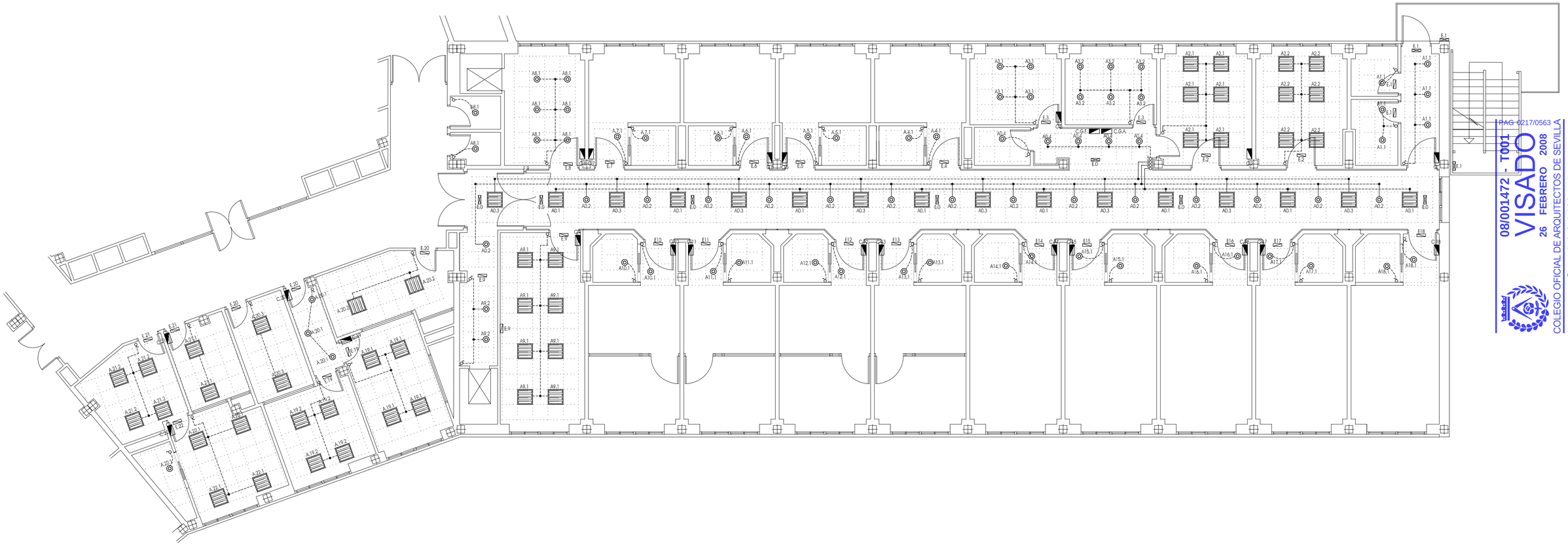

PAG 0217/0563
08/001472 - T001
VISADO
26 FEBRERO 2008
COLEGIO OFICIAL DE ARQUITECTOS DE SEVILLA
Documento visado electrónicamente

LEYENDA ALUMBRADO

- LUMINARIA TIPO DOWNLIGHT PARA LAMPARA PL-C DE 2X26 W, CON EQUIPO ELECTRONICO, ARO COLOR ALUMINIO Y DIFUSOR OPAL
  MARCA/MODELO: PHILIPS/EUROPA2 FBS120 2XPL-C/2P26W/840 HF-P O EQUIV.
- LUMINARIA TIPO PANTALLA 60x60 PARA EMPOTRAR CON LAMPARAS TL-D DE 4x18 W CON OPTICA C6, ALUMINIO BRILLO
  MARCA/MODELO: PHLIPS/IMPALA TBS160 4xTL-D 18W/840 O EQUIVALENTE
- EQUIPO AUTONOMO 1h EMERGENCIA EMPOTRADO LAMPARA FLUORESCENTE 8W, 100 LUMENES
  MARCA/MODELO: DAISALUX NOVA N2S O EQUIVALENTE
- EQUIPO AUTONOMO 1h EMERGENCIA EMPOTRADO LAMPARA FLUORESCENTE 8W, 315 LUMENES
  MARCA/MODELO: DAISALUX NOVA N6S O EQUIVALENTE
- EQUIPO AUTONOMO 2h EMERGENCIA EMPOTRADO LAMPARA FLUORESCENTE 8W, 255LUMENES
  MARCA/MODELO: DAISALUX NOVA 2N7S O EQUIVALENTE

LEYENDA ELECTRICA

- INTERRUPTOR UNIPOLAR SIMPLE
- INTERRUPTOR UNIPOLAR CONMUTADO
- FALSO TECHO MODULAR REGISTRABLE

NOTA:

- LOS PLANOS DE INSTALACIONES, REPRESENTAN ESQUEMAS DE LAS MISMAS AL NO PODERSE REPRESENTAR SIEMPRE A ESCALA REAL SUS ELEMENTOS. POR TANTO, SE REALIZARA SIEMPRE UN REPLANTEO PREVIO DE TODOS LOS COMPONENTES QUE SERA MOTIVO/OBJETO DE APROBACION POR PARTE DE LA DIRECCION FACULTATIVA.

PREVISION PARA CABECERO (MÓDULO DE CABECERO PARA CADA CAMA)

1 MODULOS DE LUZ AMBIENTE DE 1x36W

1 MODULOS DE LUZ DE LECTURA DE 1x36W

1 MANDOS ERGONOMETROS CON INTERRUPTOR DE LECTURA, CONMUTADOR DE LUZ AMBIENTE Y PULSADOR DE LLAMADA ENFEMERA.

2 ENCHUFES DE 10/16 A.

1 TOMAS DE TELEFONO.

1 CAJAS METALICAS PARA COLOCAR TOMAS RAPIDAS DE OXIGENO, VACIO Y AIRE MEDICINAL

campayo&jaén arquitectura

PROYECTO BÁSICO Y DE EJECUCIÓN PARA LA OBRA DE REFORMA DE LA PLANTA 7ª, ALA B (Servicio Medicina Interna) Y HALL SUR DEL HOSPITAL UNIVERSITARIO "VIRGEN MACARENA".

C/ DOCTOR FEDRIANI Nº 3. 41071. SEVILLA

INSTALACIÓN ELÉCTRICA EN BAJA TENSIÓN - ALUMBRADO

Esc. 1/100	
FEBRERO 2008	I-05
V.M.H.	
03/08	

Promotor:

AREA HOSPITALARIA VIRGEN MACARENA
C.I.F. : Q-9.150.013-B

Arquitectos:

D. PABLO JAEN PARRAS
D. FERNANDO CAMPAYO RODRIGUEZ

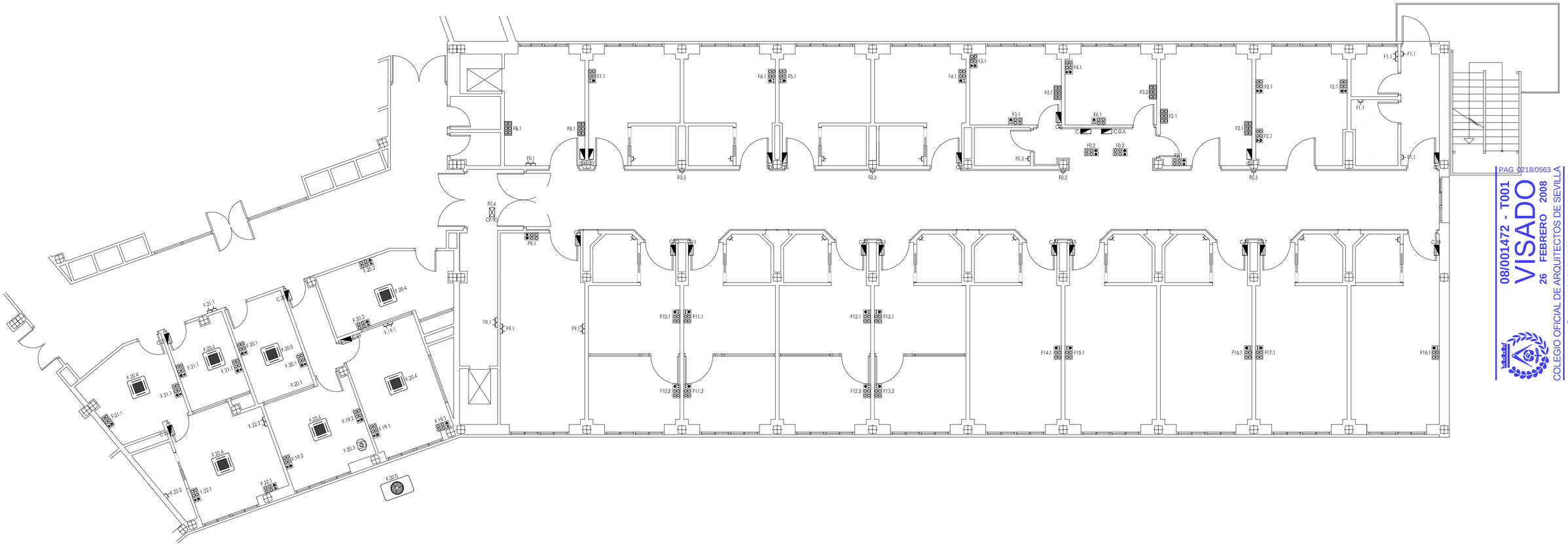

PAG 0218/0563
08/001472 - T001
VISADO
26 FEBRERO 2008
COLEGIO OFICIAL DE ARQUITECTOS DE SEVILLA
Documento visado electrónicamente

LEYENDA CUADROS

C.G.F:	CUADRO GENERAL FUERZA ALA 7B	C.11:	CUADRO PARCIAL HABITACION 724
C.G.A:	CUADRO GENERAL ALUMBRADO ALA 7B	C.12:	CUADRO PARCIAL HABITACION 725
C.1:	CUADRO PARCIAL DISTRIBUIDOR 3	C.13:	CUADRO PARCIAL HABITACION 726
C.2:	CUADRO PARCIAL SALA DE CURAS/RESIDENTES	C.14:	CUADRO PARCIAL HABITACION 727
C.3:	CUADRO PARCIAL MEDICACION/PERSONAL	C.15:	CUADRO PARCIAL HABITACION 728
C.4:	CUADRO PARCIAL HABITACION 736	C.16:	CUADRO PARCIAL HABITACION 729
C.5:	CUADRO PARCIAL HABITACION 737	C.17:	CUADRO PARCIAL HABITACION 730
C.6:	CUADRO PARCIAL HABITACION 738	C.18:	CUADRO PARCIAL HABITACION 731
C.7:	CUADRO PARCIAL HABITACION 739	C.19:	CUADRO PARCIAL JEFE SECCION/DESPACHO 1
C.8:	CUADRO PARCIAL OFICIO	C.20:	CUADRO PARCIAL SUPERVISOR/DESPACHO2
C.9:	CUADRO PARCIAL LENCERIA/ALMACEN	C.21:	CUADRO PARCIAL ADMINISTRACION/SECRETARIA
C.10:	CUADRO PARCIAL HABITACION 723	C.22:	CUADRO PARCIAL JEFE DE SERVICIO

LEYENDA ELECTRICA

- CUADRO ELECTRICO
- BASE DE ENCHUFE SIMPLE 16 A.
- BASE DE ENCHUFE DOBLE 16 A.
- BLOQUE OFIMATICO DE SUPERFICIE DE 3 MODULOS COMPUESTO POR:
  - 2 MODULOS TOMAS CORRIENTE 16A 2P+T (4 TOMAS)
  - 1 MODULOS RJ 45 CAT. 5E (2 CONECTORES VOZ/DATOS)
- BLOQUE OFIMATICO DE SUPERFICIE DE 3 MODULOS COMPUESTO POR:
  - 2 MODULOS TOMAS CORRIENTE 16A 2P+T (4 TOMAS)
  - 1 MODULO RJ 45 CAT. 5E (1 CONECTOR VOZ)
  - 1 TOMA DE TV
- BLOQUE OFIMATICO DE SUPERFICIE DE 3 MODULOS COMPUESTO POR:
  - 3 MODULOS TOMAS CORRIENTE 16A 2P+T (6 TOMAS)

PREVISION PARA CABECERO (MÓDULO DE CABECERO PARA CADA CAMA)

1 MODULOS DE LUZ AMBIENTE DE 1x36W

1 MODULOS DE LUZ DE LECTURA DE 1x36W

1 MANDOS ERGONOMETROS CON INTERRUPTOR DE LECTURA, CONMUTADOR DE LUZ AMBIENTE Y PULSADOR DE LLAMADA ENFEMERA.

2 ENCHUFES DE 10/16 A.

1 TOMAS DE TELEFONO.

1 CAJAS METALICAS PARA COLOCAR TOMAS RAPIDAS DE OXIGENO, VACIO Y AIRE MEDICINAL

campayo&jaén arquitectura

PROYECTO BÁSICO Y DE EJECUCIÓN PARA LA OBRA DE REFORMA DE LA PLANTA 7ª, ALA B (Servicio Medicina Interna) Y HALL SUR DEL HOSPITAL UNIVERSITARIO "VIRGEN MACARENA".

C/ DOCTOR FEDRIANI Nº 3. 41071. SEVILLA

INSTALACION ELECTRICA EN BAJA TENSIÓN - FUERZA

Esc. 1/100	
FEBRERO 2008	
V.M.H.	
03/08	

I-06

Promotor:

AREA HOSPITALARIA VIRGEN MACARENA
C.I.F. : Q-9.150.013-B

Arquitectos:

D. PABLO JAEN PARRAS
D. FERNANDO CAMPAYO RODRIGUEZ

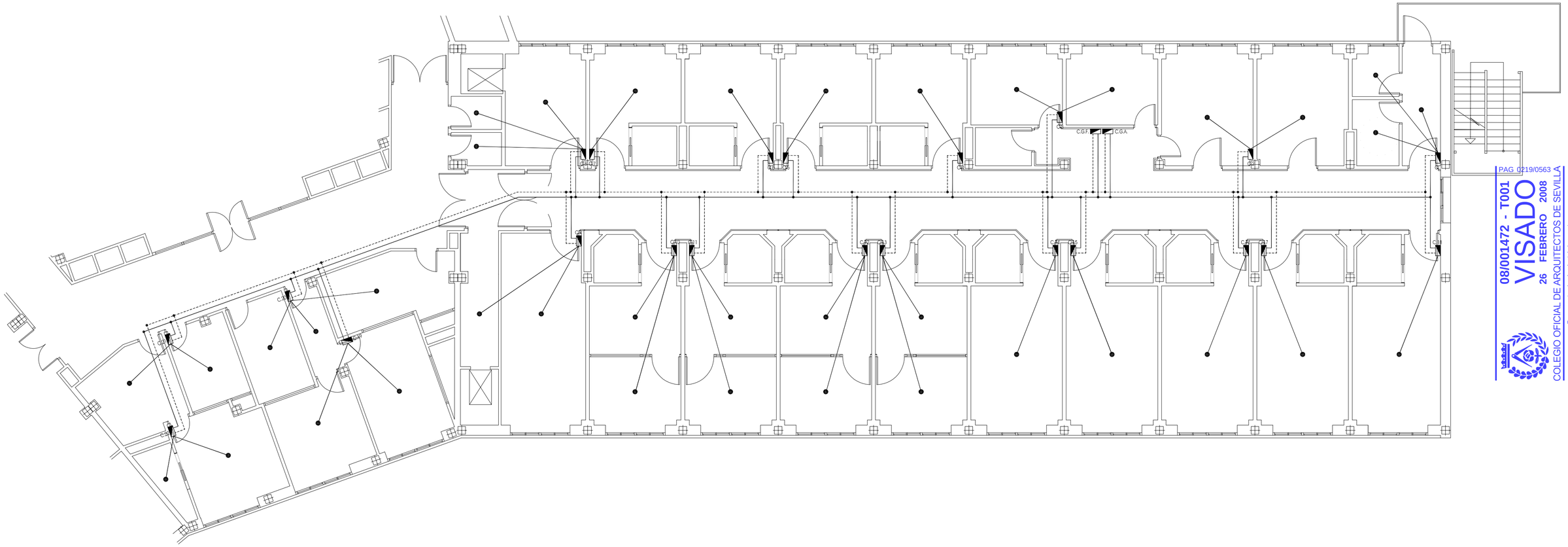

PAG 0219/0563
08/001472 - T001
VISADO
26 FEBRERO 2008
COLEGIO OFICIAL DE ARQUITECTOS DE SEVILLA
Documento visado electrónicamente

LEYENDA CUADROS

C.G.F:	CUADRO GENERAL FUERZA ALA 7B	C.11:	CUADRO PARCIAL HABITACION 724
C.G.A:	CUADRO GENERAL ALUMBRADO ALA 7B	C.12:	CUADRO PARCIAL HABITACION 725
C.1:	CUADRO PARCIAL DISTRIBUIDOR 3	C.13:	CUADRO PARCIAL HABITACION 726
C.2:	CUADRO PARCIAL SALA DE CURAS/RESIDENTES	C.14:	CUADRO PARCIAL HABITACION 727
C.3:	CUADRO PARCIAL MEDICACION/PERSONAL	C.15:	CUADRO PARCIAL HABITACION 728
C.4:	CUADRO PARCIAL HABITACION 736	C.16:	CUADRO PARCIAL HABITACION 729
C.5:	CUADRO PARCIAL HABITACION 737	C.17:	CUADRO PARCIAL HABITACION 730
C.6:	CUADRO PARCIAL HABITACION 738	C.18:	CUADRO PARCIAL HABITACION 731
C.7:	CUADRO PARCIAL HABITACION 739	C.19:	CUADRO PARCIAL JEFE SECCION/DESPACHO 1
C.8:	CUADRO PARCIAL OFICIO	C.20:	CUADRO PARCIAL SUPERVISOR/DESPACHO2
C.9:	CUADRO PARCIAL LENCERIA/ALMACEN	C.21:	CUADRO PARCIAL ADMINISTRACION/SECRETARIA
C.10:	CUADRO PARCIAL HABITACION 723	C.22:	CUADRO PARCIAL JEFE DE SERVICIO

LEYENDA ELECTRICA

- LINEA GENERAL ORDINARIA (FUERZA)
- LINEA GENERAL EMERGENCIA (ALUMBRADO)
- CUADRO ELECTRICO
- ZONAS QUE SE ALIMENTAN

PREVISION PARA CABECERO (MÓDULO DE CABECERO PARA CADA CAMA)

1 MODULOS DE LUZ AMBIENTE DE 1x36W

1 MODULOS DE LUZ DE LECTURA DE 1x36W

1 MANDOS ERGONOMETROS CON INTERRUPTOR DE LECTURA, CONMUTADOR DE LUZ AMBIENTE Y PULSADOR DE LLAMADA ENFEMERA.

2 ENCHUFES DE 10/16 A.

1 TOMAS DE TELEFONO.

1 CAJAS METALICAS PARA COLOCAR TOMAS RAPIDAS DE OXIGENO, VACIO Y AIRE MEDICINAL

campayo&jaén arquitectura

PROYECTO BÁSICO Y DE EJECUCIÓN PARA LA OBRA DE REFORMA DE LA PLANTA 7ª, ALA B (Servicio Medicina Interna) Y HALL SUR DEL HOSPITAL UNIVERSITARIO "VIRGEN MACARENA".

C/ DOCTOR FEDRIANI Nº 3. 41071. SEVILLA

INSTALACION ELECTRICA EN BAJA TENSIÓN - LÍNEAS GENERALES

Esc. 1/100
FEBRERO 2008
V.M.H.
03/08

I-07

Promotor:
AREA HOSPITALARIA VIRGEN MACARENA
C.I.F. : Q-9.150.013-B

Arquitectos:
D. PABLO JAEN PARRAS
D. FERNANDO CAMPAYO RODRIGUEZ

C.G.F.: CUADRO GENERAL FUERZA ALA 7B

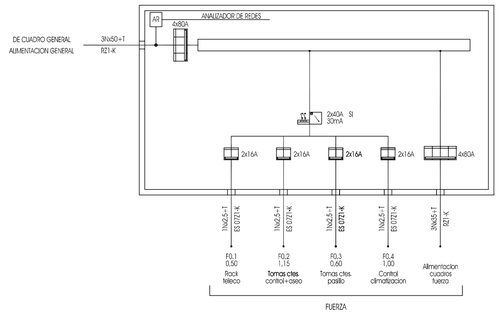

C.G.A.: CUADRO GENERAL ALUMBRADO ALA 7B

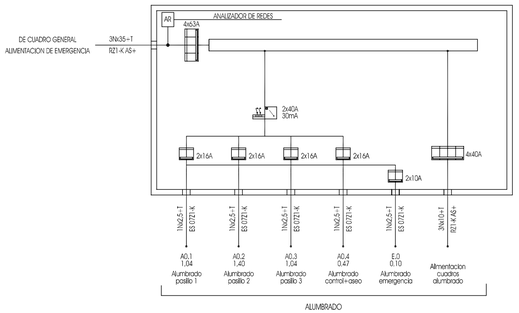

C.4. C5, C6, C7
CUADRO PARCIAL HABITACION SIMPLE

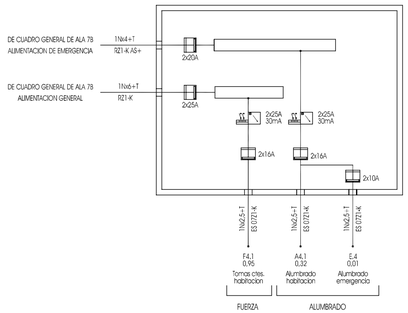

C.10, C11, C12, C13
CUADRO PARCIAL HABITACION DOBLE

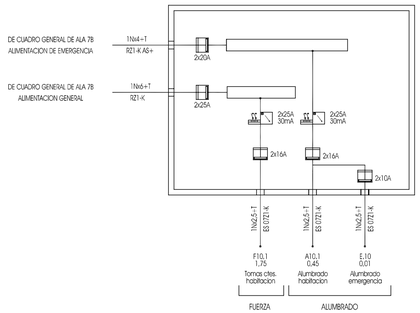

C.14, C15, C16, C17, C18
CUADRO PARCIAL HABITACION TRIPLE

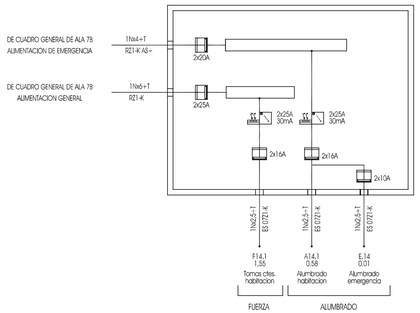

C.1.: CUADRO PARCIAL DISTRIBUIDOR 2

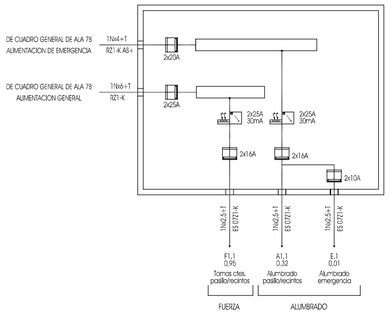

C.2.: CUADRO PARCIAL SALA DE CURAS/RESIDENTES

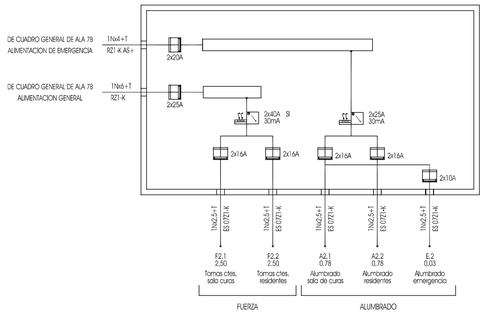

C.3.: CUADRO PARCIAL ESTAR/MEDICACION

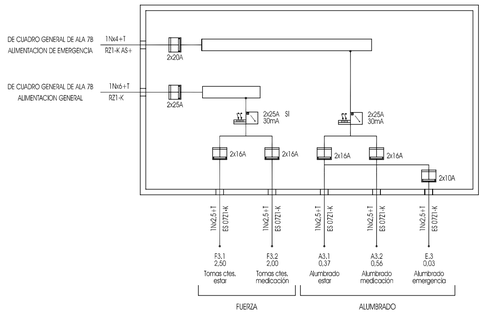

C.8.: CUADRO PARCIAL OFICIO

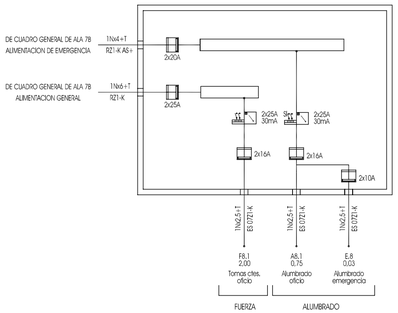

C.9.: CUADRO PARCIAL LENCERIA

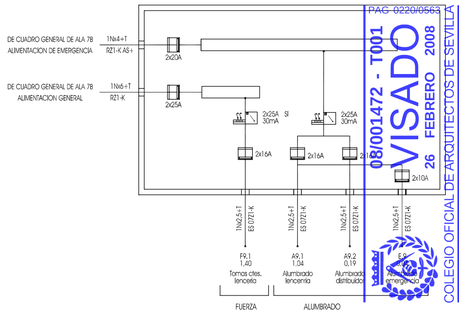

PAG 0220/0563
08/001472 - T001
VISADO
26 FEBRERO 2008
COLEGIO OFICIAL DE ARQUITECTOS DE SEVILLA
Documento visado electrónicamente

C.19.: CUADRO PARCIAL JEFE DE SECCION/DESPACHO 1

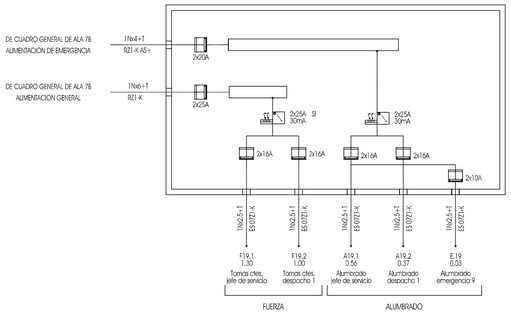

C.21.: CUADRO PARCIAL SECRETARIA/ADMINISTRACION

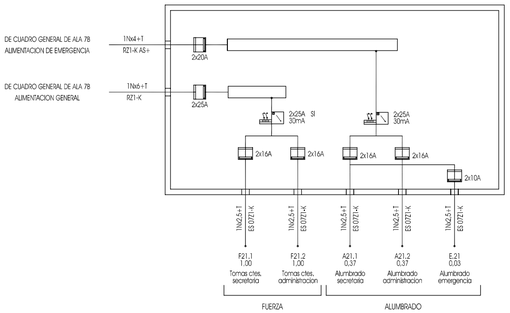

C.22.: CUADRO PARCIAL JEFE DE SERVICIO

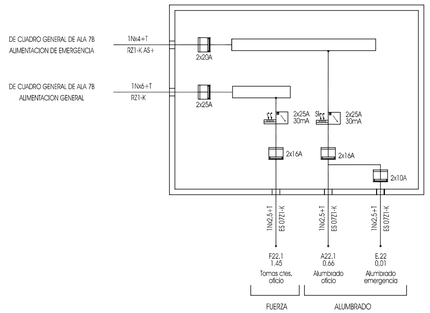

C.20.: CUADRO PARCIAL PASILLO DESPACHOS

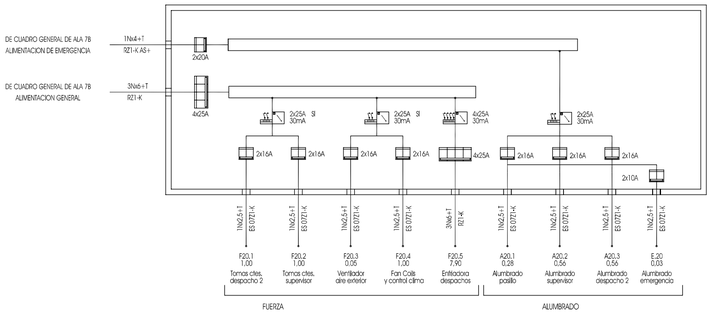

AR	Analizador de redes RAMCS
	Interruptor magnetotermico 2 polos
	Interruptor magnetotermico 4 polos
	Interruptor diferencial 4 polos
	Interruptor diferencial 2 polos Si: Superinmunizado

CABLES:	ES 0721-K
CONSTRUCCIÓN:	Según Norma UNE-211002-2000
CONDUCTOR:	Cobre Electrolítico Recocido S/UNE 21022
AISLAMIENTO:	Polietileno reticulado libre de halogeno Tensión de servicio 450/750 V.

CABLES:	R21-K
CONSTRUCCIÓN:	Según Norma UNE-21123-4-99
CONDUCTOR:	Cobre Electrolítico Recocido S/UNE 21022
AISLAMIENTO:	Polietileno reticulado libre de halogeno Tensión de servicio 1000 V.

CABLES:	R21-K AS+
CONSTRUCCIÓN:	Según Norma UNE-21123-4-99 Según Norma UNE-EN-50200 para cables resistentes al fuego (PH 90)
CONDUCTOR:	Cobre Electrolítico Recocido S/UNE 21022
AISLAMIENTO:	Polietileno reticulado libre de halogeno Tensión de servicio 1000 V.

campayo&jaén arquitectura

PROYECTO BÁSICO Y DE EJECUCIÓN PARA LA OBRA DE REFORMA DE LA PLANTA 7ª, ALA B (Servicio Medicina Interna) Y HALL SUR DEL HOSPITAL UNIVERSITARIO "VIRGEN MACARENA".

C/ DOCTOR FEDRIANI Nº 3. 41071. SEVILLA

INSTALACION ELECTRICA EN BAJA TENSIÓN - ESQUEMA UNIFILAR

Esc.S/E
FEBRERO 2008
V.M.H.
03/08

I-08

Promotor:

AREA HOSPITALARIA VIRGEN MACARENA
C.I.F. : Q-9.150.013-B

Arquitectos:

D. PABLO JAEN PARRAS
D. FERNANDO CAMPAYO RODRIGUEZ

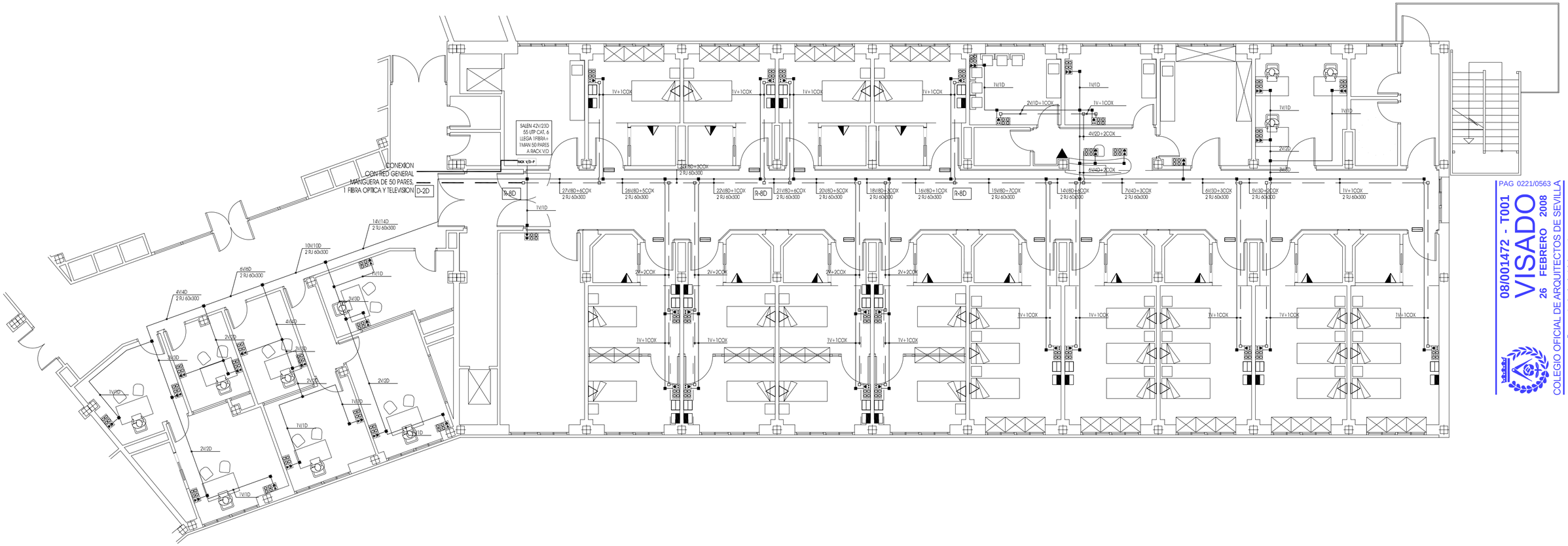

PAG 0221/0563
08/001472 - T001
VISADO
26 FEBRERO 2008
COLEGIO OFICIAL DE ARQUITECTOS DE SEVILLA
Documento visado electrónicamente

LEYENDA VOZ/DATOS + RTV

RACK V/D-P	RACK DE VOZ Y DATOS. ARMARIO SECUNDARIO
	BLOQUE OFIMATICO EMPOTRADO DE 3 MODULOS COMPUESTO POR: - 2 MODULOS TOMAS CORRIENTE 16A 2P+T (4 TOMAS) - 1 MODULOS RJ 45 CAT. 6E (2 CONECTORES VOZ/DATOS)
	BLOQUE OFIMATICO EMPOTRADO DE 3 MODULOS COMPUESTO POR: - 2 MODULOS TOMAS CORRIENTE 16A 2P+T (4 TOMAS) - 1 MODULO RJ 45 CAT. 6E (1 CONECTOR VOZ) - 1 TOMA DE TV
RJ 60x300	BANDEJA REJIBAND DE 60x300 ZB
1V/1D	1 UD. UTP CAT. 6E PARA VOZ/1 UD. UTP CAT. 6E PAR DATOS
1 COX	1 UD. CABLE COAXIAL PARA TV
R-8D	REPARTIDOR DE 8 DIRECCIONES
D-2D	DERIVADOR DE 2 DIRECCIONES
	REGISTRO DE PASO (TB+RDSI)
	REGISTRO DE PASO (RTV+TLCA)
	MODULO DE COMUNICACION (ALTAVOZ + MICROFONO)
	MODULO DE PRESENCIA
	LLAMADA ENFERMERA CABECERO
	LLAMADA ENFERMERA CUARTO DE BAÑO
	CENTRAL LLAMADA ENFERMERA CON PROGRAMA DE LLAMADA, PRESENCIA Y MEGAFONIA
	PILOTO ROJO SOBRE PUERTA DE HABITACION

RED DE CONEXION

1 MANGUERAS DE 50 PARES+1 FIBRA OPTICA

ARMARIO PRINCIPAL (RACK V/D-P) 19" (24 U.A)

1	UNIDAD DE VENTILACION
2	PANEL PASAHILOS
3	PANEL REPARTIDOR 24 PUERTOS RJ 45 CAT. 6
4	PANEL REPARTIDOR 24 PUERTOS RJ 45 CAT. 6
5	
6	PANEL PASAHILOS
7	REGLETA 48 PARES CAT. 6
8	PANEL PASAHILOS
9	SUPERSTACK 3 SWITCH 24 PUERTOS RJ 45 CAT. 6
10 11	SAI=0,8 KVA
12	REGLETERO TOMAS CORRIENTE 16A
13	PANEL CONEXION TELEFONICO
14	PANEL CONEXION FIBRA OPTICA
15	CONVERTIDORES FIBRA-COBRE
16	
17	
18	
19	
20	
21	
22	
23	
24	

55 UTP CAT. 5E

RACK SITUADO EN OFICIO DE PLANTA

ESQUEMA VOZ/DATO. DETALLES

PREVISION PARA CABECERO (MÓDULO DE CABECERO PARA CADA CAMA)

1 MODULOS DE LUZ AMBIENTE DE 1x36W

1 MODULOS DE LUZ DE LECTURA DE 1x36W

1 MANDOS ERGONOMETROS CON INTERRUPTOR DE LECTURA, CONMUTADOR DE LUZ AMBIENTE Y PULSADOR DE LLAMADA ENFEMERA.

2 ENCHUFES DE 1Q/16 A.

1 TOMA DE TELEFONO

1 CAJAS METALICAS PARA COLOCAR TOMAS RAPIDAS DE OXIGENO, VACIO Y AIRE MEDICINAL

NOTA:

- LOS PLANOS DE INSTALACIONES, REPRESENTAN ESQUEMAS DE LAS MISMAS AL NO PODERSE REPRESENTAR SIEMPRE A ESCALA REAL SUS ELEMENTOS, POR TANTO, SE REALIZARA SIEMPRE UN REPLANTEO PREVIO DE TODOS LOS COMPONENTES QUE SERA MOTIVO/OBJETO DE APROBACION POR PARTE DE LA DIRECCION FACULTATIVA.
- LAS LINEAS DONDE NO ESTA DEFINIDO NINGUN TIPO DE BANDEJA, SE REALIZARÁN BAJO TUBO CORRUGADO DIAMETRO 16 MM. EXISTIENDO UN TUBO PARA VOZ Y OTRO PARA DATOS.

campayo&jaén arquitectura

PROYECTO BÁSICO Y DE EJECUCIÓN PARA LA OBRA DE REFORMA DE LA PLANTA 7ª, ALA B (Servicio Medicina Interna) Y HALL SUR DEL HOSPITAL UNIVERSITARIO "VIRGEN MACARENA".

C/ DOCTOR FEDRIANI Nº 3. 41071. SEVILLA

INSTALACIÓN DE TELECOMUNICACIONES

Esc. 1/100
FEBRERO 2008
V.M.H.
03/08

I-09

Promotor:

AREA HOSPITALARIA VIRGEN MACARENA
C.I.F. : Q-9.150.013-B

Arquitectos:

D. PABLO JAEN PARRAS
D. FERNANDO CAMPAYO RODRIGUEZ

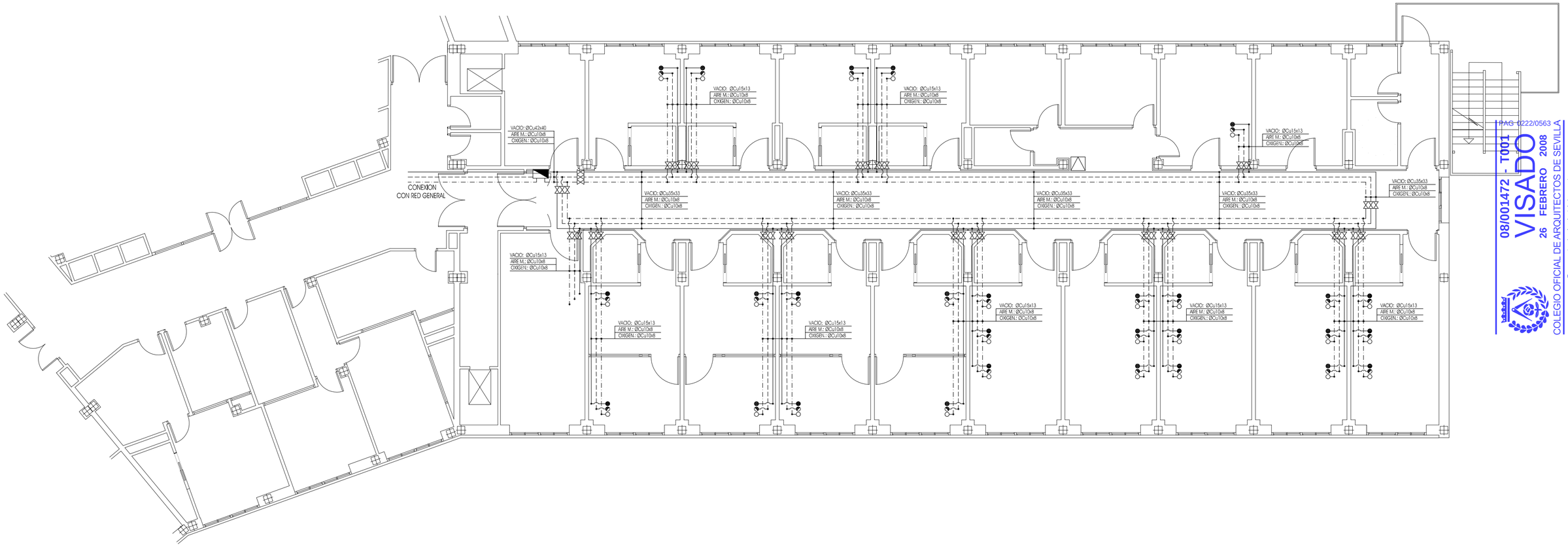

VISADO
26 FEBRERO 2008
COLEGIO OFICIAL DE ARQUITECTOS DE SEVILLA
08/001472 - T001
PAG 0222/0563
Documento visado electrónicamente

LEYENDA DE INSTALACIÓN DE GASES MEDICINALES Y VACÍO

●	TOMA RAPIDA DE OXIGENO	— · — · —	RED DE VACIO
◐	TOMA RAPIDA DE AIRE MEDICINAL	— — — —	RED DE AIRE MEDICINAL
○	TOMA RAPIDA DE VACIO	———	RED DE OXIGENO
◥	CUADRO DE ZONA PARA REGULACION Y CONTROL	△	CUADRO DE ALARMAS

NOTA:

- LOS PLANOS DE INSTALACIONES, REPRESENTAN ESQUEMAS DE LAS MISMAS AL NO PODERSE REPRESENTAR SIEMPRE A ESCALA REAL SUS ELEMENTOS. POR TANTO, SE REALIZARA SIEMPRE UN REPLANTEO PREVIO DE TODOS LOS COMPONENTES QUE SERA MOTIVO/OBJETO DE APROBACION POR PARTE DE LA DIRECCION FACULTATIVA.
- LA ALTURA DE COLOCACION DE TOMAS SERA 1,40 m.

campayo&jaén arquitectura

PROYECTO BÁSICO Y DE EJECUCIÓN PARA LA OBRA DE REFORMA DE LA PLANTA 7ª, ALA B (Servicio Medicina Interna) Y HALL SUR DEL HOSPITAL UNIVERSITARIO "VIRGEN MACARENA".

C/ DOCTOR FEDRIANI Nº 3. 41071. SEVILLA

INSTALACIÓN DE GASES MEDICINALES Y VACÍO

Esc. 1/100	I-10
FEBRERO 2008	
V.M.H.	
03/08	

Promotor:
AREA HOSPITALARIA VIRGEN MACARENA
C.I.F. : Q-9.150.013-B

Arquitectos:
D. PABLO JAEN PARRAS
D. FERNANDO CAMPAYO RODRIGUEZ

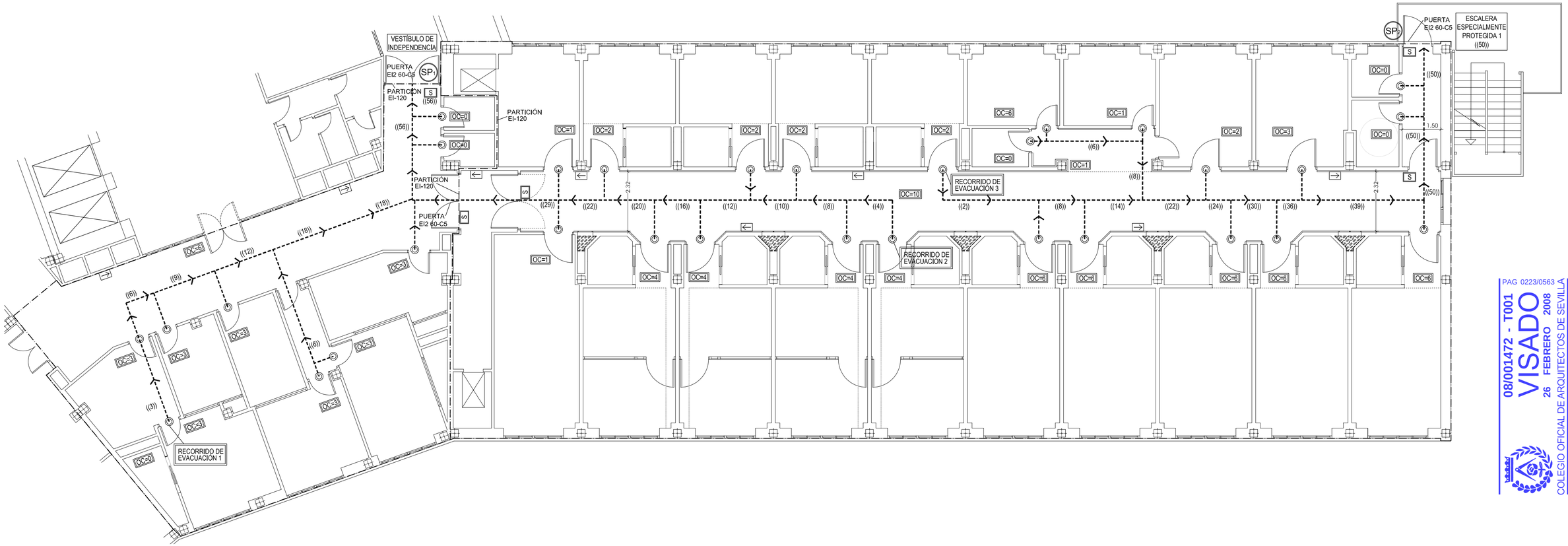

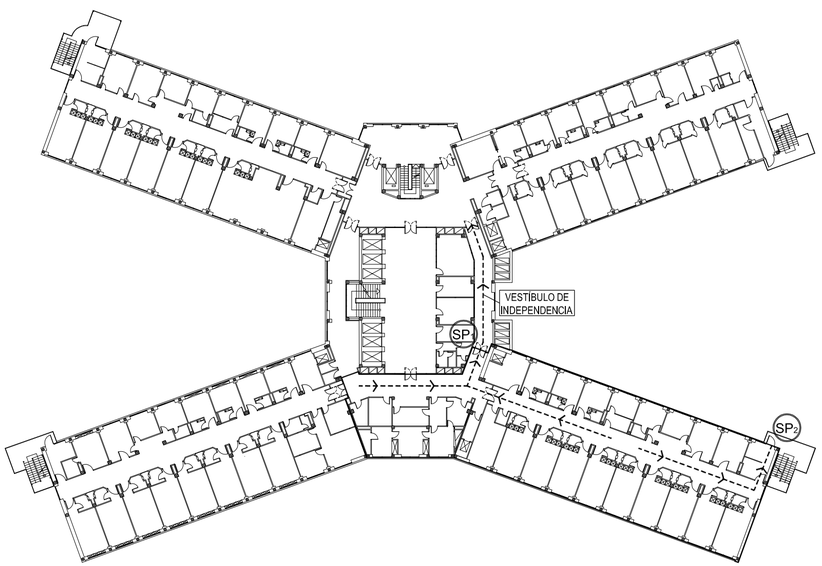

ESQUEMA DE LA EVACUACIÓN DE LA ZONA EN LA PLANTA GENERAL E 1/500

SEGURIDAD EN CASO DE INCENDIO - PROTECCIÓN PASIVA

SECTORIZACIÓN

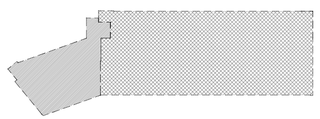

SUPERFICIE DE LA ACTUACIÓN EN EL SECTOR 1 : 173.8 M2

SUPERFICIE DE LA ACTUACIÓN EN EL SECTOR 2 : 596.9 M2

USO

LA ACTUACIÓN SE CONSIDERA QUE TIENE UN USO HOSPITALARIO, YA QUE SE TRATA DE UNA ZONA HOSPITALARIA CON PACIENTES INGRESADOS

EVACUACIÓN

ORIGEN DE EVACUACIÓN

RECORRIDO Y SENTIDO DE EVACUACIÓN

SP SALIDA DE PLANTA

OCUPACIÓN

OC=3 OCUPACIÓN EN LOS DIFERENTES RECINTOS

((9)) OCUPACIÓN ACUMULADA EN RECORRIDO DE EVACUACIÓN

RECORRIDOS DE EVACUACIÓN MÁS DESFAVORABLES

1.- RECORRIDO 1: DESPACHO JEFE DE SERVICIO
HASTA SALIDA DE PLANTA: 21.3<30 m. CUMPLE
HASTA 2 RECORRIDOS ALTERNATIVOS: 9.5<15 m. CUMPLE

2.- RECORRIDO 2: HABITACIÓN 726
HASTA SALIDA DE PLANTA: 24.8<30 m. CUMPLE
HASTA 2 RECORRIDOS ALTERNATIVOS: 1.2<15 m. CUMPLE

3.- RECORRIDO 3: HABITACIÓN 736
HASTA SALIDA DE PLANTA: 25.9<30 m. CUMPLE
HASTA 2 RECORRIDOS ALTERNATIVOS: 1.2<15 m. CUMPLE

SEÑALIZACIÓN

S SEÑALIZACIÓN SENTIDO DE EVACUACIÓN FOTOLUMINISCENTE

SEÑALIZACIÓN DE SALIDA FOTOLUMINISCENTE

PROTECCIÓN DE PASOS DE INSTALACIONES

SELLADO CONTRA EL FUEGO DE HUECO DE INSTALACIONES

A. LOS TUBOS DE PVC QUE PASAN POR EL HUECO SE PROTEGERÁN MEDIANTE COLLARÍN PROMASTOP UNICOLLAR EI-120 O EQUIV.
LA TUBERÍA SE SELLA CON UNA BANDA CONTINUA, COMPUESTA DE UNA PARTE METÁLICA TROQUELADA Y UN PRODUCTO INTUMESCENTE ADHERIDO, QUE A SU VEZ SE FIJA AL ELEMENTO COMPARTIMENTADOR.

B. EL RESTO DEL HUECO DE INSTALACIONES SE CIERRA MEDIANTE RASILLAS Y CAPA DE MORTERO DE CEMENTO EN LA CARA SUPERIOR.

* PARA DOTAR DE MAYOR RESISTENCIA AL FUEGO EN LA SEPARACIÓN ENTRE SECTORES A LAS PARTICIONES QUE SE MANTIENEN, REALIZARÁ UN TRASDOSADO DIRECTO CON PLACA CARTÓN-YESO TIPO FOC (VÉASE PLANO DE ALBAÑILERÍA)

*ACTUALMENTE SE ESTÁ DESARROLLANDO UN PROCESO DE SUSTITUCIÓN DE LOS ASCENSORES POR UNOS NUEVOS, CON PUERTAS CON RESISTENCIA AL FUEGO, POR ELLO NO SE PREVÉ LA SUSTITUCIÓN DE LAS PUERTAS ACTUALES.

campayo&jaén arquitectura

PROYECTO BÁSICO Y DE EJECUCIÓN PARA LA OBRA DE REFORMA DE LA PLANTA 7ª, ALA B (Servicio Medicina Interna) Y HALL SUR DEL HOSPITAL UNIVERSITARIO "VIRGEN MACARENA".

C/ DOCTOR FEDRIANI Nº 3. 41071. SEVILLA

SEGURIDAD EN CASO DE INCENDIO PROTECCIÓN PASIVA

Esc. 1/100
FEBRERO 2008
V.M.H.
03/08

I-11

Promotor:
AREA HOSPITALARIA VIRGEN MACARENA
C.I.F. : Q-9.150.013-B

Arquitectos:
D. PABLO JAEN PARRAS
D. FERNANDO CAMPAYO RODRIGUEZ

PAG 0223/0563
08/001472 - T001
VISADO
26 FEBRERO 2008
COLEGIO OFICIAL DE ARQUITECTOS DE SEVILLA
Documento visado electrónicamente

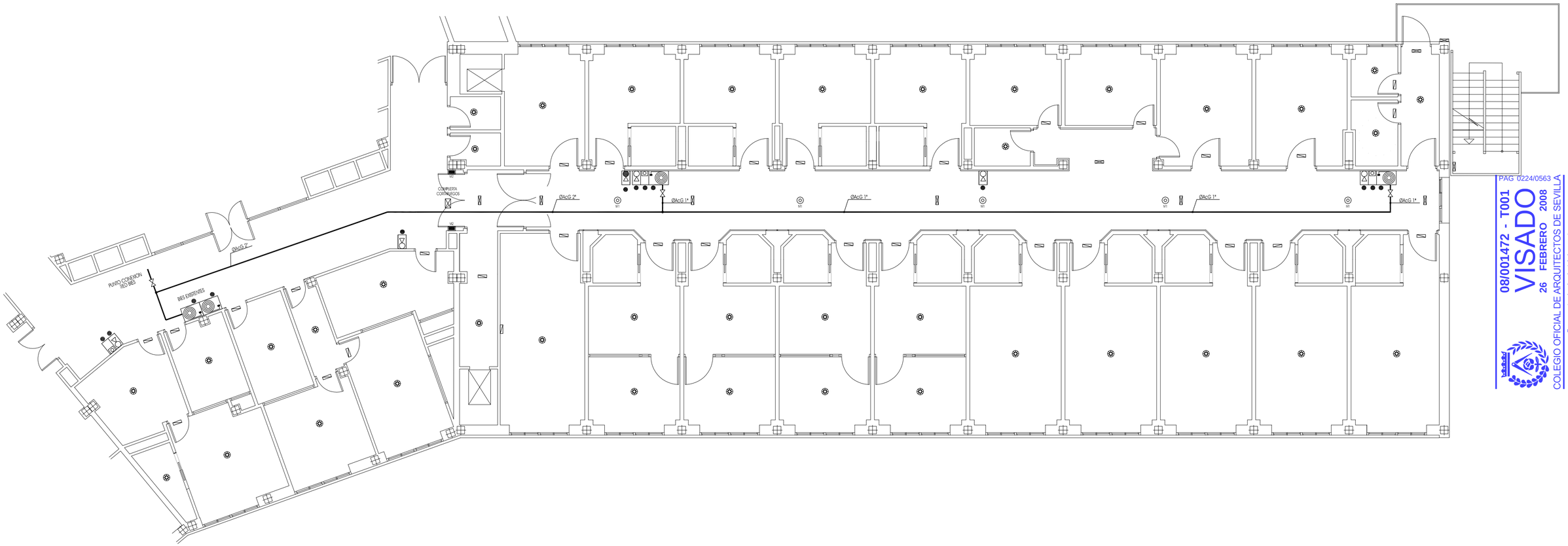

PAG 0224/0563
08/001472 - T001
VISADO
26 FEBRERO 2008
COLEGIO OFICIAL DE ARQUITECTOS DE SEVILLA
Documento visado electrónicamente

SEGURIDAD EN CASO DE INCENDIO-PROTECCIÓN ACTIVA

- EXTINTOR PORTATIL DE INCENDIOS Polvo polivalente 6 Kg. Eficacia 21A-149B
- EXTINTOR PORTATIL DE INCENDIOS CO2 5 Kg. Eficacia 21B
- SEÑAL FOTOLUMINISCENTE INDICATIVA DE MEDIO DE EXTINCION
- PULSADOR DE ALARMA
- DETECTOR OPTICO DE HUMOS ANALOGICO
- DETECTOR OPTICO DE HUMOS CONVENCIONAL
- RETENEDORES ELECTROMAGNETICOS
- CONDUCCIÓN CONTRAINCENDIOS EN ACERO NEGRO ESTIRADO DIN 2440
- BOCA DE INCENDIO EQUIPADA (25 MM) CON MANGUERA 20M MODULO INTEGRADO FOC100 PARA BIE - EXTINTOR - PULSADOR INCENDIO
- MODULO INTEGRADO FOC120 PARA EXTINTOR - PULSADOR INCENDIO
- MODULO INTEGRADO FOC130 PARA EXTINTOR
- EQUIPO AUTONOMO 2h EMERGENCIA EMPOTRADO LAMPARA FLUORESCENTE 8W, 100 LUMENES MARCA/MODELO: DAISALUX NOVA N2S O EQUIVALENTE
- EQUIPO AUTONOMO 2h EMERGENCIA EMPOTRADO LAMPARA FLUORESCENTE 8W, 315 LUMENES MARCA/MODELO: DAISALUX NOVA N6S O EQUIVALENTE

NOTA:

- LOS PLANOS DE INSTALACIONES, REPRESENTAN ESQUEMAS DE LAS MISMAS AL NO PODERSE REPRESENTAR SIEMPRE A ESCALA REAL SUS ELEMENTOS. POR TANTO, SE REALIZARA SIEMPRE UN REPLANTEO PREVIO DE TODOS LOS COMPONENTES QUE SERA MOTIVO/OBJETO DE APROBACION POR PARTE DE LA DIRECCION FACULTATIVA.
- LA PRESION MINIMA NECESARIA EN EL PUNTO DE CONEXION DE LA RED GENERAL DE BIES CON LA RED DEL ALA SERA DE 48,98 M.C.A SIEMPRE Y CUANDO SE CONSIDERE EL PUNTO DE CONEXION EL DEFINIDO EN EL PLANO.

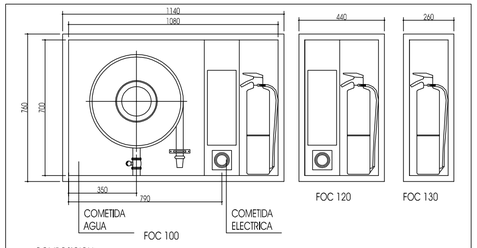

COMPOSICION:

- Caja de acero inoxidable mate de 1,2 mm y 250 mm de profundidad
- Caja de acero inoxidable mate de 1,2 mm
- Vidrio de 6 mm
- Bisagras especiales para vidrio y tirador
- Luminaria de emergencia modelo Nova 2
- Pulsador manual de alarma
- Manguera BIE 25mm fija
- Premarco de Instalacion de acero galvanizado 20x40 mm.

DETALLE MODULO CONTRA INCENDIOS FOC
ESCALA 1:20

campayo&jaén arquitectura

PROYECTO BÁSICO Y DE EJECUCIÓN PARA LA OBRA DE REFORMA DE LA PLANTA 7ª, ALA B (Servicio Medicina Interna) Y HALL SUR DEL HOSPITAL UNIVERSITARIO "VIRGEN MACARENA".

C/ DOCTOR FEDRIANI Nº 3. 41071. SEVILLA

SEGURIDAD EN CASO DE INCENDIO
PROTECCIÓN PASIVA

Esc. 1/100	I-12
FEBRERO 2008	
V.M.H.	
03/08	

Promotor:
AREA HOSPITALARIA VIRGEN MACARENA
C.I.F. : Q-9.150.013-B

Arquitectos:
D. PABLO JAEN PARRAS
D. FERNANDO CAMPAYO RODRIGUEZ

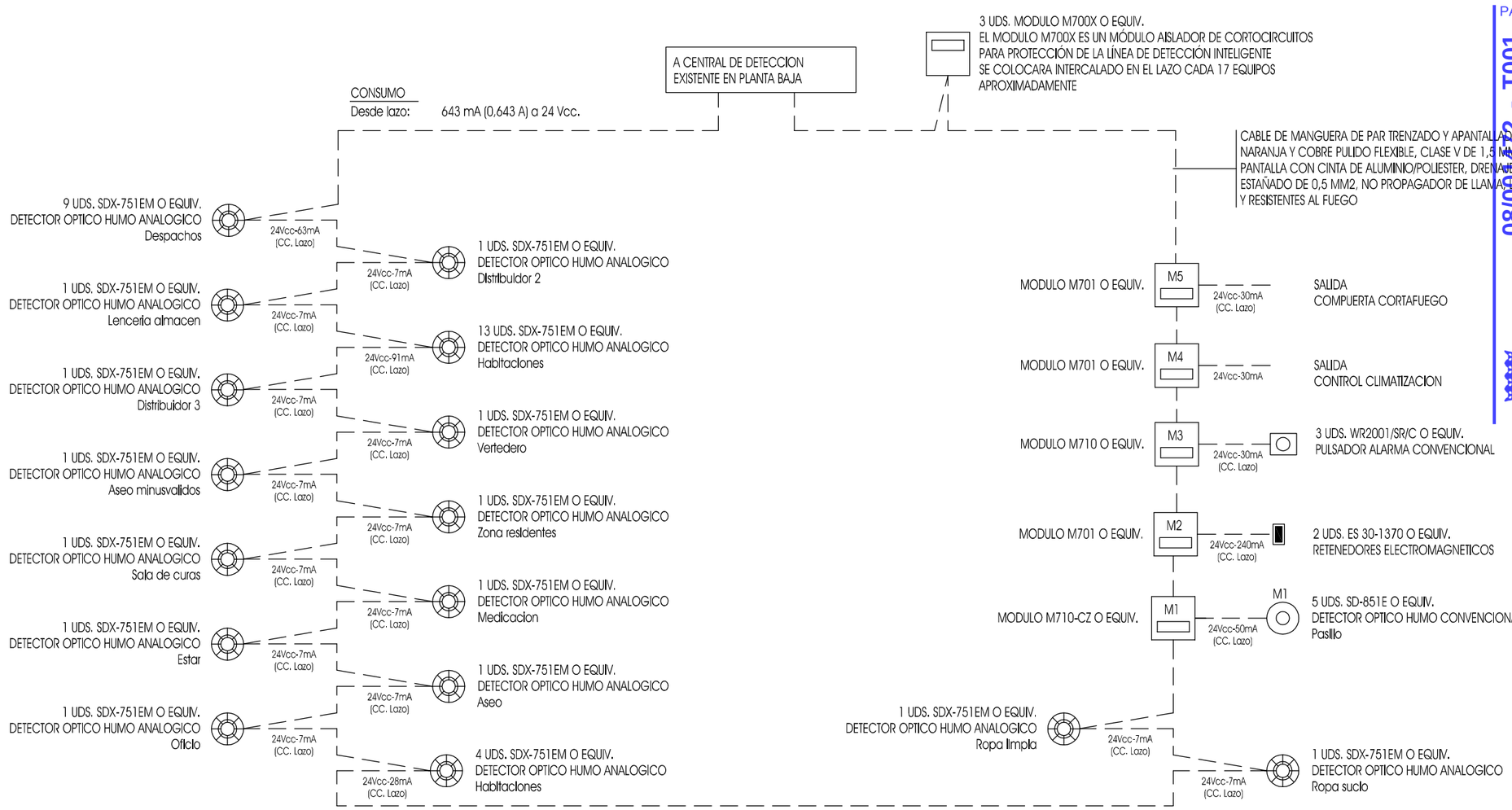

PAG 0225/0563
08/0172 - T001
VISADO
26 FEBRERO 2008
COLEGIO OFICIAL DE ARQUITECTOS DE SEVILLA
Documento visado electrónicamente

campayo&jaén arquitectura

PROYECTO BÁSICO Y DE EJECUCIÓN PARA LA OBRA DE REFORMA DE LA PLANTA 7ª, ALA B (Servicio Medicina Interna) Y HALL SUR DEL HOSPITAL UNIVERSITARIO "VIRGEN MACARENA".

C/ DOCTOR FEDRIANI Nº 3. 41071. SEVILLA

DETECCIÓN DE INCENDIOS
ESQUEMA DE PRINCIPIO

Esc. 1/100 1/50
FEBRERO 2008
V.M.H.
03/08

I-13

Promotor:
AREA HOSPITALARIA VIRGEN MACARENA
C.I.F. : Q-9.150.013-B

Arquitectos:
D. PABLO JAEN PARRAS
D. FERNANDO CAMPAYO RODRIGUEZ

III. PLIEGO DE CONDICIONES

PAG 0226/0563
08/001472 - T001
VISADO
26 FEBRERO 2008
COLEGIO OFICIAL DE ARQUITECTOS DE SEVILLA
Documento visado electrónicamente

PROMOTOR:

JUNTA DE ANDALUCIA

Servicio Andaluz de Salud
CONSEJERIA DE SALUD

.

AREA HOSPITALARIA VIRGEN MACARENA

.

PROYECTO BÁSICO Y DE EJECUCIÓN PARA LA OBRA DE REFORMA DE LA PLANTA 7ª, ALA B Y HALL SUR, HOSPITAL UNIVERSITARIO VIRGEN MACARENA. SEVILLA

C/. DOCTOR FEDRIANI Nº 3. SEVILLA

FEBRERO 2008

ARQUITECTOS:

campayo&jaén
arquitectura

PAG 0227/0563
08/001472 - T01
VISADO
26 FEBRERO 2008
COLEGIO OFICIAL DE ARQUITECTOS DE SEVILLA
Documento visado electrónicamente

PLIEGO DE PRESCRIPCIONES TÉCNICAS PARTICULARES REFORMA DE LA PLANTA 7ª, ALA B Y HALL SUR, DEL HOSPITAL UNIVERSITARIO VIRGEN MACARENA DE SEVILLA.

INDICE

CAPITULO I.- ANTECEDENTES.
CAPITULO II.- ORGANIZACION DE LA OBRA.
CAPITULO III.- CARACTERÍSTICAS DE LOS MATERIALES, CONTROLES Y ENSAYOS, Y CONDICIONES DE RECEPCIÓN DE LOS MISMOS
CAPITULO IV.- FORMA DE EJECUCION DE LAS UNIDADES DE OBRAS.
CAPITULO V.- MEDICION Y VALORACION DE LAS OBRAS.

PLAN DE CONTROL. DE OBLIGADO CUMPLIMIENTO
PLAN DE CONTROL COMPLEMENTARIO

08/00142 - T001
VISADO
26 FEBRERO 2008
COLEGIO OFICIAL DE ARQUITECTOS DE SEVILLA
Documento visado electrónicamente

CAPITULO I.- ANTECEDENTES.

I.1.- EMPLAZAMIENTO.

Se redacta el presente Pliego para la ejecución de las obras correspondientes a la REFORMA DE LA 7ª PLANTA, ALA B Y HALL SUR, DEL HOSPITAL UNIVERSITARIO VIRGEN MACARENA DE SEVILLA.

I.2.- PROPIETARIO.

El edifico es propiedad del Servicio Andaluz de Salud.

I.3.- EXPEDIENTE ADMINISTRATIVO.

Actualmente, en fase de redacción de proyecto, la obra no tiene asignado un número de expediente.

I.4.- TECNICO REDACTOR.

La redacción del presente Proyecto Básico y de Ejecución del proyecto ha sido realizada por los Arquitectos Fernando Campayo Rodríguez y Pablo Jaén Parras, con domicilio profesional en Avda. República Argentina 13Acc. Sevilla; colegiados en el Colegio Oficial de Arquitectos de Sevilla con nº 3607 y nº 3906 respectivamente.

I.5.- TIPO DE OBRA QUE SE CONTRATA.

Las obras a contratar constituirán una Obra Completa, según figura en el Artículo 68 del Texto Refundido de la Ley de Contratos de las Administraciones Públicas y Artículo 125 del Reglamento General de la Ley de Contratos de las Administraciones Públicas, siendo las mismas susceptibles de ser entregadas al uso general o al servicio correspondiente, sin perjuicio de las ulteriores ampliaciones de que, posteriormente, pudieran ser objeto; y comprenderán todos y cada uno de los elementos que sean precisos para la utilización de la misma. Las obras son las especificadas en planos y documentos adjuntos, sujetándose su ejecución a lo dispuesto en el articulado del presente Pliego y, en su defecto, a lo estipulado en el Pliego General de Condiciones Técnicas de la Dirección de Arquitectura y Vivienda de 1960, las Normas Tecnológicas de la Edificación y a las instrucciones que dicte la Dirección Facultativa.

I.6.- ORDEN DE PRELACION DE DOCUMENTOS.

1. PRESUPUESTO.
2. PLANOS.
3. PLIEGO DE PRESCRIPCIONES TÉCNICAS PARTICULARES.
4. MEMORIA.

PAG 0229/0563
080472 T01
VISADO
26 FEBRERO 2008
COLEGIO OFICIAL DE ARQUITECTOS DE SEVILLA
Documento visado electrónicamente

CAPITULO II.- ORGANIZACION DE LA OBRA.

II.1.- CONTRATACION Y MANTENIMIENTO DE ACOMETIDAS DE AGUA, ELECTRICIDAD Y ALCANTARILLADO DURANTE LA EJECUCION DE LAS OBRAS.

El adjudicatario queda obligado a tramitar y obtener todos los permisos necesarios para la ejecución de las instalaciones provisionales, para su uso en el transcurso de la obra, y definitivas, así como del mantenimiento de las mismas hasta su recepción; siendo a su cargo el pago de tasas y cánones exigidos por Organismos Oficiales o particulares. También será a su costo la tramitación, redacción y visados de proyectos exigidos por Organismos Oficiales o particulares, cuando la firma de ellos deba ser llevada a cabo por facultativos distintos a los autores del proyecto.

II.2.- MAQUINARIA Y MEDIOS PARA LA CORRECTA EJECUCION DE LAS OBRAS.

El Técnico coordinador responsable de la organización determinará la situación y características de las construcciones provisionales así como de las instalaciones fijas de maquinaria en la obra.

Especificará la instalación, montaje y número de grúas, silos, hormigoneras, aparatos elevadores, etc., así como de los medios auxiliares a emplear, tales como apuntalamientos, apeos, entibaciones, encofrados, cimbras, andamios, torretas de hormigonado, etc.

II.3.- SERVICIOS TECNICOS.

El constructor se compromete a mantener en obra, durante toda la jornada laboral que en ella se establezca, a un titulado de grado medio o superior y un encargado general que, en ausencia circunstancial de aquél, será quien acompañe y reciba órdenes de la Dirección Facultativa, ocupándose de vigilar que se cumplan puntualmente las órdenes y de que las unidades de obra se ejecuten de acuerdo con lo especificado en los documentos de proyecto o, en su defecto, según las Normas Tecnológicas de la Edificación.

Se ocupará, igualmente, de cumplir y hacer cumplir la totalidad de las condiciones de Higiene y Seguridad en el Trabajo, a las que hace referencia el artículo correspondiente de este Pliego, así como las normas que dicte el Técnico coordinador responsable de esta parcela.

II.4.- CUMPLIMIENTO DE LA LEGISLACION VIGENTE EN MATERIA DE HIGIENE Y SEGURIDAD EN EL TRABAJO.

La empresa adjudicataria, deberá conocer y cumplir todos los Reglamentos vigentes en materia de Higiene y Seguridad en el Trabajo, siendo responsable de cuantos daños y perjuicios puedan originarse por incumplimiento o desconocimiento de los mismos.

Así mismo, deberá conocer y cumplir el Plan de Seguridad y Salud y cuantas normas dicte el Técnico coordinador responsable de este apartado.

II.5.- OBLIGACIONES DEL CONTRATISTA NO EXPRESADAS EN ESTE PLIEGO.

Es obligación del contratista ejecutar cuanto sea preciso para la buena construcción y aspecto de las obras, aunque no se halle expresamente determinado en este Pliego, siempre que sin separarse de su espíritu de recta interpretación, lo disponga la Dirección Facultativa.

En las unidades e instalaciones no especificadas en este Pliego, se atenderá a lo dispuesto en el Pliego General de Condiciones Técnicas de la Dirección de Arquitectura y Vivienda de 1960 y en las Normas Tecnológicas de la Edificación.

PAG 0230/0563
VISADO
8/01472 - T001
26 FEBRERO 2008
COLEGIO OFICIAL DE ARQUITECTOS DE SEVILLA
Documento visado electrónicamente

CAPITULO III.- CARACTERÍSTICAS DE LOS MATERIALES, CONTROLES Y ENSAYOS Y CONDICIONES DE RECEPCIÓN DE LOS MISMOS.

III.1.- PROCEDENCIA.

Todos los materiales empleados en esta obra procederán de fábricas que merezcan plena garantía y serán de 1ª calidad. Cumplirán las condiciones especificadas en los Artículos que siguen, desechándose los que, a juicio de la Dirección Facultativa, no las reúnan. Para lo cual, y con la debida antelación por parte del constructor se presentarán a la Dirección cuantos materiales se vayan a emplear, para su reconocimiento y aprobación, sin la cual no se autorizará su colocación ni su puesta en obra, debiéndose demoler lo ejecutado con ellos. Son por cuenta y a cargo del constructor cuantos trabajos y daños se ocasionen por el incumplimiento de esta prescripción. La Dirección Facultativa determinará los ensayos y análisis a realizar en cada material, de acuerdo con el Apartado 16.3 Ensayos y análisis de materiales y unidades de obra del Anexo de la Orden de 7 de Mayo de 1993, por la que se aprueban las normas para redacción de proyectos y documentación técnica para obras de la Consejería de Obras Públicas y Transportes y la reglamentación vigente. El resumen y aprobación de los materiales no supone recepción de ellos, puesto que la responsabilidad del constructor no termina hasta que se cumplan los plazos marcados por la Ley.

III.2.- COMPONENTES DEL HORMIGON O MORTEROS.

III.2.1.- Agua.

Cumplirá lo especificado en el Art. 27 de la Instrucción de Hormigón Estructural, EHE, publicada mediante Real Decreto 2661/1998, de 11 de Diciembre. Podrá utilizarse toda agua potable o sancionada por el uso. En caso de duda, se analizará según UNE 7236:71, y deberá cumplir todo lo siguiente:

Total sustancias disueltas ..... < = 15 gr./l. UNE 7130:58.
Sulfatos expresados en SO4 ..... < = 1 gr./l. UNE 7131:58. (excepto SR < = 5 gr./l.)
Cloruros expresados en CL- ..... Hormigón pretensado < = 1 gr./l. UNE 7178:60.
Hormigón armado o en masa < = 3 gr./l. UNE 7178:60.
Hidratos de Carbono ..... < = 0. UNE 7132:58.
Materia orgánica soluble en éter .... < = 15 gr./l. UNE 7235:71.
PH ..... > = 5. UNE 7234:71.

III.2.2.- Áridos.

Podrán emplearse arenas o gravas procedentes de yacimientos naturales y/o rocas machacadas, siempre que cumplan las condiciones indicadas en el Art. 28 de la EHE. También se admitirán otros productos como las escorias siderúrgicas, cuyo empleo esté sancionado por la práctica o que resulten aconsejables como consecuencia de estudios realizados en laboratorio. En cualquier caso el suministrador de áridos garantizará documentalmente el cumplimiento del Artículo 28.3 de la EHE.

En la primera entrega, y cada vez que cambien sensiblemente las características de los áridos recibidos, el Aparejador o Arquitecto Técnico, hará una toma de muestras y se enviarán al laboratorio para determinar si cumplen las especificaciones de este Pliego. En el caso de utilizar escorias siderúrgicas se comprobará previamente que son estables.

Los áridos deben almacenarse de modo que no puedan mezclarse entre sí ni con tierra del suelo, para lo que se tomarán las medidas oportunas. Al descargar y/o manipular los áridos se evitará que por la acción del viento o de la gravedad, se produzca separación por tamaños. En caso de producirse accidentalmente, es preciso uniformarlos por mezcla para conservar homogénea la composición granulométrica original. Los áridos se designarán por su tamaño mínimo y máximo (d/D) y cumplirán los especificado en el Artículo 28.2 de la EHE.

III.2.3.- Otros componentes del hormigón.

Los aditivos y adiciones cumplirán lo dispuesto en el Artículo 29 y Artículo 69 de la EHE.
La utilización de aditivos y adiciones requerirá la autorización de la Dirección Facultativa.

III.2.4.- Cementos.

PAG 0231/0563
08/00147/2 - T001
VISADO
26 FEBRERO 2008
COLEGIO OFICIAL DE ARQUITECTOS DE SEVILLA
Documento visado electrónicamente

El cemento que ha de utilizarse para la ejecución de la obra en hormigones en masa y armados, es el especificado en memoria técnica y presupuesto, habiendo de cumplir en todo caso las condiciones indicadas en la vigente Instrucción para la Recepción de Cementos RC-97 y el Artículo 26 de la EHE.

a. Suministro.

A la entrega del cemento éste cumplirá lo especificado en el Artículo 26.2 de la EHE.

El cemento, no debe sobrepasar a su llegada a la obra los 70ºC si su trasvase es mecánico, o los 40ºC si su descarga es manual. De no cumplirse lo anterior, deberá comprobarse que no tiene tendencia al falso fraguado, según UNE 80114:96.

Cuando se recibe ensacado, se comprobará que los sacos son los expedidos por la fábrica, cerrados y sin señales de haber sido abiertos.

b. Almacenamiento del cemento.

El cemento ensacado se almacenará en local ventilado, defendido de la intemperie y la humedad del suelo y paredes. El cemento a granel, se almacenará en silos o recipientes que lo aíslen totalmente de la humedad y cumplirá las condiciones exigidas en el Artículo 26.3 de la EHE.

III.3.- MORTEROS.

Podrán ser de cal hidráulica, yeso, cemento o mixtos.

La determinación de las cantidades o proporciones en que deben entrar los distintos componentes para formar los morteros será fijada en cada caso por el Aparejador o Arquitecto Técnico y una vez establecidas dichas cantidades, no podrán ser variadas en ningún caso por el constructor. A este efecto, deberá existir en la obra una báscula y los cajones y medidas para la arena, en los que se pueda comprobar en cualquier instante las proporciones de los áridos, aglomerantes y agua empleados en la confección de morteros.

Para la determinación de la dosificación se tendrá en cuenta como principio general que la resistencia útil o las cargas que deban soportar los morteros han de ser, aproximadamente, iguales a aquellas a que va a trabajar el material que une el mortero y cuya dosificación, por tanto estará supeditada al coeficiente de trabajo soportado por el mismo, exceptuándose los casos en que, por condiciones de fraguado necesarias para la rapidez en la ejecución de las obras, o para conseguir condiciones especiales de impermeabilidad, sea necesario supeditar a estas condiciones la dosificación de los morteros.

Las dosificaciones se regirán por las siguientes tablas:

Pastas de yeso	Yeso, Kg.	Agua,m^3
Yeso negro	850	0,600
Yeso blanco	810	0,650

Morteros de cal	Cal, Kg.	Arena,m^3	Agua,m^3
Dosificación 1:2	335	0,960	0,290
Dosificación 1:3	240	1,050	0,275

Morteros cemento	Cemento, Kg.	Arena,m3	Agua,m3
Dosificación 1:6	250	1,100	0,225
Dosificación 1:8	190	1,140	0,250

Morteros bastardos	Cal,m3 .	Cemento Kg.	Arena,m^3	Agua,m^3
Dosificación	0,165	220	0,980	0,170

La confección de los morteros deberá realizarse a cubierto cuando sea posible, para evitar la influencia del estado higrométrico del aire en la proporción de agua de amasado, previéndose cobertizos para albergar los materiales, efectuar el batido y almacenar el mortero preparado hasta su empleo.

El constructor podrá utilizar medios mecánicos para el amasado, siendo el tiempo mínimo de amasado a partir de la adición del agua de 3 minutos. Las características mecánicas

PAG 0232/0563
08/00472 - T001
VISADO
26 FEBRERO 2008
COLEGIO OFICIAL DE ARQUITECTOS DE SEVILLA
Documento visado electrónicamente

de los morteros de cemento se determinarán mediante ensayo de resistencia a compresión, efectuado según UNE 81101.

III.4.- CALES.

La cal a emplear en la obra deberá estar en perfecto grado de cocción y llegará en terrones. Al ser apagada con mínima cantidad de agua, debe duplicar su volumen con desprendimiento de calor, dando una pasta untuosa, firme y compacta, conservándose indefinidamente pastosa en sitios muy húmedos.

Se desecharán las cales que no reúnan esas condiciones, pudiendo en cualquier caso la Dirección Facultativa exigir el análisis de las mismas. No se admitirá el empleo de cal que por estar mal acondicionada en obra se haya pegado espontáneamente.

III.5.- YESOS Y PREFABRICADOS DE YESO LAMINADO.

III.5.1.- Condiciones de recepción.

El yeso, se recibirá en obra seco, exento de grumos y en envase adecuado para que no sufra alteraciones.

En cada envase deberán figurar los siguientes datos:
- Nombre del fabricante o marca comercial del producto.
- Especificación del producto contenido.
- Peso neto (con una tolerancia de +/- 4%).
-También podrá figurar en el envase, distintivos de calidad o mención a ensayos periódicos de control, realizados por un laboratorio oficial.

Cada vez que la Dirección Facultativa lo juzgue conveniente, deberá, verificarse los datos que figuran en el envase, mediante el correspondiente ensayo de las características, químicas físicas y mecánicas.

Los yesos y escayolas acogidas a un control periódico de calidad, realizado por un laboratorio oficial reconocido, podrán ser empleados directamente en obra, sin ser sometidas a ensayos de comprobación de calidad, mediante la conformidad otorgada por el laboratorio homologado que controle dichos productos.

En caso contrario, se ensayarán sus características físico-mecánicas, según:

• Agua combinada UNE 102 032.
• Indice de impureza UNE 102 032.
• Finura de molido UNE 102 031.
• Resistencia a flexotracción UNE 102 031.
• Trabajabilidad UNE 102 031.

Así mismo, se determinarán las características mecánicas del guarnecido mediante un chequeo mayor o igual de 50 puntos, de dureza Shore UNE 102 039.

Le serán de aplicación todas las normas contenidas en el vigente Pliego General de Condiciones para su recepción.

Las placas de yeso laminado, formadas por un alma de yeso, recubierta de celulosa multihoja cumplirán las Normas UNE 102.023 y UNE 102.035. Su densidad no será inferior a 800 kg/m^3.

Tendrán un alabeo medio inferior a 2 mm. y las tolerancias de espesor serán inferiores a 0,5 mm. Su resistencia a flexotracción será superior a la establecida en la UNE 102.035.

PAG 0233/0563
08/001472 - 001
VISADO
26 FEBRERO 2008
COLEGIO OFICIAL DE ARQUITECTOS DE SEVILLA
Documento visado electrónicamente

III.5.2.- Conservación en obra.

El yeso recibido envasado, se conservará bajo techo en ambiente seco. Queda prohibido exponer el yeso al sol, para evitar su fermentación, así como almacenarlo en ambientes húmedos que disminuyen su dureza al transformar parte de sus sales en materias inertes.

Las placas de yeso laminado se almacenarán a cubierto, protegidas de los agentes atmosféricos en un local de superficie horizontal plana, limpia y seca. Los paquetes de placas se acopiarán sobre calzos con distancia inferior a 40 cm. entre sí.

III.6.- LADRILLOS Y DEMAS MATERIAL CERAMICO.

Las piezas utilizadas en la construcción de fábricas de ladrillo o bloque se ajustarán a lo estipulado en el artículo 4 del DB SE-F Seguridad Estructural Fábrica, del CTE. Estarán formados con buena tierra, bien trabajados, correctamente cortados y bien cocidos. Serán homogéneos, sin grietas, caliches ni alabeos. Tendrán sonido metálico al ser golpeados. Serán de 1ª calidad si se colocan en fábrica a cara vista y de 2ª calidad si van enfoscados.

La resistencia normalizada a compresión mínima de las piezas será de 5 N/mm^2.
Los ladrillos serán de primera calidad según queda definido en la Norma NBE-RL-88. Las dimensiones de los ladrillos se medirán de acuerdo con la Norma UNE 7267. La resistencia a compresión de los ladrillos será como mínimo:

L. macizos = 100 Kg/cm^2
L. perforados = 100 Kg/cm^2
L. huecos = 50 Kg/cm^2

Sus dimensiones y tolerancias serán las reflejadas en el Pliego RL-88, según Norma UNE 67019-86/2R.

La Dirección Facultativa podrá exigir el ensayo a ladrillos para determinar la absorción, succión, resistencia a compresión, determinación nódulo de cal y eflorescibilidad, según los métodos definidos en UNE 67 027, UNE 67 031, UNE 67 026, UNE 67 039, UNE 67 029 respectivamente. Tendrán suficiente adherencia a los morteros.

No contendrán materias que por descomposición puedan modificar posteriormente su aspecto o resistencia.

III.7.- AISLAMIENTOS E IMPERMEABILIZACIONES.

III.7.1.- Aislamiento térmico y de resistencia al fuego.

El fabricante o suministrador del material aislante facilitará las características higrotérmicas que a continuación se detallan en el sistema internacional de medidas y en el sistema tradicional.

Las características referidas son las siguientes:
- Conductividad térmica, que se ensayará según UNE 53-037-76
- Densidad aparente, que se ensayará según UNE 53.144/53.215/56-906-74.
- Permeabilidad al vapor de agua, a ensayar según UNE 53.028.

La resistencia al fuego de los materiales requeridos se efectuará mediante ensayos.

En caso de que los materiales viniesen avalados por sellos o marcas de calidad, que supongan el cumplimiento de estos requisitos, no procederá la realización en su recepción de ensayos o comprobaciones.

III.7.2.- Aislamiento acústico.

Se regirá de igual manera que el anterior, habiendo de comprobar en caso de no presentar sello o marca de calidad los siguientes extremos:

- Densidad aparente.

PAG 0234/0563
08001472 - T001
VISADO
26 FEBRERO 2008
COLEGIO OFICIAL DE ARQUITECTOS DE SEVILLA
Documento visado electrónicamente

- Absorción acústica.
- Otras propiedades reflejadas en 4.2.2. Anexo 4 de la NBE-CA-88.

III.8.- REVESTIMIENTOS.

III.18.1.- Baldosas de gres.

Las tolerancias en dimensiones serán:

Para medidas superiores a diez centímetros, cinco décimas de milímetro en más o en menos.

Para medidas de diez centímetros o menos tres décimas de milímetro en más o en menos.

El espesor medido en distintos puntos de su contorno no variará en más de un milímetro y medio y no será inferior a los valores indicados a continuación.

Se entiende a estos efectos por lado, el mayor del rectángulo si la baldosa es rectangular, y si es de otra forma, el lado mínimo del cuadrado circunscrito.

El espesor de la capa de la huella será uniforme y no menor en ningún punto de siete milímetros y en las destinadas a soportar tráfico o en las losas no menor de ocho milímetros.

La variación máxima admisible en los ángulos medida sobre un arco de 20 cm. de radio será de más/menos medio milímetro.

La flecha mayor de una diagonal no sobrepasará el cuatro por mil de la longitud, en más o en menos.

El coeficiente de absorción de agua determinado según la Norma UNE 7008 será menor o igual al quince por ciento.

El ensayo de desgaste se efectuará según Norma UNE 7015, con un recorrido de 250 metros en húmedo y con arena como abrasivo; el desgaste máximo admisible será de cuatro milímetros y sin que aparezca la segunda capa tratándose de baldosas para interiores de tres milímetros en baldosas de aceras o destinadas a soportar tráfico.

Las muestras para los ensayos se tomarán por azar, 20 unidades como mínimo del millar y cinco unidades por cada millar más, desechando y sustituyendo por otras las que tengan defectos visibles, siempre que el número de desechadas no exceda del cinco por ciento.

III.8.2.- Baldosas de mármol

Los mármoles deben de estar exentos de los defectos generales tales como pelos, grietas, coqueras, bien sean estos defectos debidos a trastornos de la formación de la masa o a la mala explotación de las canteras. Deberán estar perfectamente planos y pulimentados.

Las tolerancias en sus dimensiones se ajustarán a las expresadas en el párrafo 1. para las piezas de gres.

III.8.3.- Alicatados de piezas cerámicas

Deberán cumplir las siguientes condiciones:

Ser homogéneos, de textura compacta y restantes al desgaste.

Carecer de grietas, coqueras, planos y exfoliaciones y materias extrañas que pueden disminuir su resistencia y duración.

Tener color uniforme y carecer de manchas eflorescentes.

La superficie vitrificada será completamente plana, salvo cantos romos o terminales.

Los azulejos estarán perfectamente moldeados y su forma y dimensiones serán las señaladas en los planos. La superficie de los azulejos será brillante, salvo que, explícitamente, se exija que la tenga mate.

Los azulejos situados en las esquinas no serán lisos sino que presentarán según los casos, un canto romo, largo o corto, o un terminal de esquina izquierda o derecha, o un terminal de ángulo entrante con aparejo vertical u horizontal.

La tolerancia en las dimensiones será de un uno por ciento en menos y un cero en más, para los de primera clase.

La determinación de los defectos en las dimensiones se hará aplicando una escuadra perfectamente ortogonal a una vertical cualquiera del azulejo, haciendo coincidir una de las

PAG 0235/0563
08/01472 - T001
VISADO
26 FEBRERO 2008
COLEGIO OFICIAL DE ARQUITECTOS DE SEVILLA
Documento visado electrónicamente

aristas con un lado de la escuadra. La desviación del extremo de la otra arista respecto al lado de la escuadra es el error absoluto, que se traducirá a porcentual.

III.9.- MADERAS PARA CARPINTERIA DE TALLER Y LAMINADOS SINTÉTICOS PARA TRASDOSADOS.

Serán sanas, cortadas en época adecuada y secas.

Responderán a las bases, forma, dimensiones y color que se definen en planos y/u órdenes de la Dirección Facultativa.

Carecerán de defectos que perjudiquen a su resistencia o buen aspecto, tales como grietas, fracturas, nudos, saltadizos, manchas, apolillado, etc.

Se empleará perfectamente seca, bien labrada, cepillada y con ensambles perfectamente ajustados.

Toda la carpintería de madera estará sujeta durante el período de garantía, al ajuste debido al movimiento de la misma por las dilataciones y retracciones sufridas. Cualquier grieta aparecida en ésta, será causa de sustitución del elemento completo.

Asimismo, los canales de evacuación de agua de condensación o exteriores, se dejarán con capacidad suficiente y perfectamente limpios.

Los equipos de origen industrial, cumplirán la NTE-FCM así como UNE-56509, 56520, 56521, 56522, 56702.

Las puertas serán homologadas, siempre. Los tableros prefabricados para su uso en trasdosados y como elementos de carpintería serán, bien paneles laminados de madera con alma baquelizada, compuestos de paneles de madera impregnados de resinas fenólicas y prensadas a alta presión, bien laminados estratificados, de alta presión, compuestos por capas de papel aglutinado con resinas termoestables de melamina-formaldehído y fenol-formaldehído prensado a más de 7 Mpa y a temperatura superior a 120ºC. Su densidad será superior a 1,35 gr/m^3.

Estos laminados pueden ser aplicados a distintos soportes o como autoportantes y ser trabajados como cualquier panel de carpintería.

Deberán cumplir la Norma EN 438 en su totalidad, EN 12721, EN 120, EN 322, EN 423, la Norma UNE 23727 e ISO 13894.

Los laminados serán ignífugos M1/M3 y resistentes a productos químicos de laboratorios y no emitirán humos tóxicos en su combustión.

III.10.- CARPINTERIA METALICA.

Se ajustarán en todo al tipo, forma, dimensiones, colorido y demás circunstancias previstas en proyecto.

En todo caso deberá garantizarse la estanqueidad e impermeabilidad de la misma. Deberán presentarse muestras al Arquitecto Director.

Se exigirán certificados de homologación que acrediten la calidad del producto terminado, sea en perfiles laminados, perfiles conformados o perfiles de aleaciones ligeras o, en su defecto, se efectuarán los ensayos que marcan las NTE-FCA y/o NTE-FCL y que son los siguientes:

- La carpintería de perfiles laminados, se ensayará con UNE 7010; 7014; 7017; 7019; 7029; 7051; 7056; 7183; 7282; 36007; 36536; 36556 y UNE 38337/L3441.

PAG 0236/0563
VISADO
08/001172 - T001
26 FEBRERO 2008
COLEGIO OFICIAL DE ARQUITECTOS DE SEVILLA
Documento visado electrónicamente

- Las carpintería de perfiles conformados, se ensayarán con UNE 7010; 7083; 7282; 36556.
- La carpintería de aleaciones ligeras se ensayará con UNE 7126; 38001; 38002; 38011; 38012; 38013; 38014; 38015; 38016; 38017; 38337; 38350; 38066; 85212, 85213, 85214 y 85220.
- La carpintería de aluminio con acabado anodizado, desde 15 a 25 micras, cumplirá las normas de calidad QUALANOD y estarán bajo el sello de calidad ENAA-EURAS.
- La carpintería de aluminio con acabado lacado, entre 50 a 120 micras, cumplirá las normas de calidad QUALICOAT.
- Cumplirán las condiciones establecidas en la normativa vigente para su adecuada permeabilidad al aire, (que será inferior a 0,1 m3/hm), (A) UNE 1026 y 12207; estanqueidad al agua, (clasificación en clase C), (E) UNE 1027 y 12208 , y resistencia al viento (V) UNE 12210 y 11211.

III.11.- VIDRIOS.

Deberán resistir sin irisarse la acción del aire, de la humedad y del calor, solos o conjuntamente, del agua fría o caliente y de los agentes químicos excepto del ácido fluorhídrico.

No amarillearán bajo la acción de la luz solar, ni presentarán manchas, burbujas, aguas, vetas, nubes u otros defectos, siendo perfectamente homogéneos.

Serán perfectamente planos y cortados con limpieza, sin presentar asperezas, cortes ni ondulaciones en los bordes, y el grueso será uniforme en toda su extensión.

Las tolerancias permitidas serán de +_ 0 mm. de grueso y +_2 mm. en las restantes dimensiones.

Deberán ser perfectamente transparentes o translúcidos según las clases o tipos; en claro o color, no admitiéndose una absorción de la luz superior al 2% por cada cm. de espesor, y manteniendo las superficies lo suficientemente planas y lisas para que no se deformen los objetos vistos a su través.

Los vidrios se fijarán sobre perfil continuo de neopreno para obtener su total estanqueidad.

Estos perfiles cumplirán las Normas UNE 53130; UNE 53567.

Las clases de vidrio a emplear son las siguientes:

a.- Vidrios planos

a-1.- Lunas: Vidrio transparente, obtenido por laminación, desbaste y pulido o por flotado. Plano, sin asperezas ni ondulaciones en los bordes y caras rigurosamente paralelas con espesores de 4, 5, 6, 8, 10 y 15 mm. en incoloro y 6 y 10 mm. en color.
Cumplirán las UNE 43014; UNE 43030; UNE 43031.

a-2.- Vidrios plomados: Vidrio transparente de gran densidad con una equivalencia de protección radiológica igual a la del paramento donde se coloca, debidamente solapado.

a-3.- Los acristalamientos ejecutados con doble hoja de vidrio y cámara deshidratada, tipo Climalit o equivalente, dispondrán de sello de calidad AENOR, y serán fabricados expresamente para las dimensiones previstas en la carpintería que los aloja.

III.12.- PINTURAS.

Todas las pinturas, colorantes, barnices y demás aceites, han de ponerse a pie de obra en envases originales de fábrica, sin abrir.

PAG 0237/0563
08/001472 - T001
VISADO
26 FEBRERO 2008
COLEGIO OFICIAL DE ARQUITECTOS DE SEVILLA
Documento visado electrónicamente

Todas las mezclas y empleo de las pinturas se harán siguiendo exactamente las instrucciones que se dicten para cada caso.

En general, los colorantes a emplear, reunirán las siguientes condiciones:

- Serán de casa acreditada.
- Facilidad para extenderse, cubriendo perfectamente la superficie a la que se aplique.
- Fijeza en su tinta.
- Facilidad a incorporarse a los aceites, colas, etc.
- Insolubilidad al agua.
- Inalterabilidad a la acción de aceites u otros colores.
- Finura de molido.

Los aceites y barnices reunirán las características siguientes:

- Inalterabilidad a la acción de agentes atmosféricos.
- Conservación de la fijeza de los colores.
- Transparencia y brillo perfectos.

El esmalte laca de poliuretano con teflón tendrá las siguientes características:

- Naturaleza sintético-uretanada.
- Acabado satinado 35-40% en ángulo 60-60º.
- Densidad en función de la base 1,055-1,370 kg/l.
- Viscosidad 70-80 seg. Copa ISO 6 a 25ºC.
- Relación pigmento resina de 0,62 en volumen.
- Volumen de sólidos, en función de la base, 41-46%.
- Aplicación sobre yesos con fondo fijador.
- Aplicación en espesores de 35 micras por mano, con pistola aerográfica.

En particular, cumplirán cada una de las pinturas y esmaltes las NTE-RPP-1 a RPP-43. Asimismo, cumplirán lo prescrito en la NTE-RPP control Materiales y equipos de origen industrial en cuantos análisis UNE allí se describen.

De cada clase de pintura se hará una prueba para que el Arquitecto Director de su visto bueno antes de su empleo definitivo.

En las pinturas al esmalte se controlarán las características físico-mecánicas de la pintura fresca:

- Contenido de plásticos UNE 48 090.
- Materia no volátil UNE 48 090.
- Viscosidad UNE 48078.
- Tiempo de secado UNE 15 17.
- Densidad UNE 48 098.

Así mismo, se comprobarán las características físico-mecánicas de la pintura colocada en lo relativo a su composición y espesor de película.

En las pinturas plásticas se harán los mismos controles que los especificados para esmaltes, de acuerdo con la misma normativa.

III.13.- OTROS MATERIALES.

Cualquier otro material que pueda emplearse en estas obras y cuyas condiciones, no estén expresamente determinadas en este Pliego se regirán por las especificaciones del Pliego de Condiciones Técnicas de la Dirección General de Arquitectura del M.O.P.U. de 1.960, siendo sometidas por la Dirección Facultativa, a los ensayos UNE que ésta determine.

PAG 0238/0563
08/001472 - T001
VISADO
26 FEBRERO 2008
COLEGIO OFICIAL DE ARQUITECTOS DE SEVILLA
Documento visado electrónicamente

Los resultados de los ensayos efectuados a cada material habrán de reverenciarse comparativamente a las determinaciones de las Normas UNE correspondientes.

III.14.- INSTALACIONES

Cada capítulo de Instalaciones incorpora su propio pliego de cláusulas particulares, con objeto de poderse elaborar una separata para la correspondiente legalización de las mismas.

CAPITULO IV.- FORMA DE EJECUCIÓN DE LAS UNIDADES DE OBRAS

IV.1.- ACTUACIONES PREVIAS O DE IMPLANTACION.

Antes de comenzar las obras el constructor procederá al replanteo general de los trabajos a realizar. Este replanteo, será comprobado por el Aparejador o Arquitecto Técnico adscrito a Dirección en presencia de la propiedad, Contrata y Arquitecto Director, firmando al finalizar el mismo, un Acta de Comprobación de Replanteo los presentes.

IV.2.- HORMIGONES Y MORTEROS.

Para su fabricación y puesta en obra serán de aplicación las normas contenidas en los Títulos 3 y 5 de la EHE, que contempla la fabricación del hormigón, dosificación, cimbras y encofrados, doblado y colocación de armaduras, puesta en obra del hormigón, hormigonado en tiempo frío o caluroso, juntas de hormigonado, lavado del hormigón, descimbrado y desencofrado, uniones con elementos prefabricados y prevenciones en la ejecución, así como contracciones físicas y químicas.

Para el control de los materiales y la ejecución se seguirán las instrucciones de la Dirección Facultativa, así como las normas contenidas en el Título 6 de la EHE.

IV.3.- CERRAMIENTOS Y PARTICIONES.

IV.3.1.- Particiones de fábrica de ladrillo

Los tabiques sencillos o de panderete se ejecutarán con ladrillos huecos cogidos con mortero.

En los tabiques ciegos (sin huecos) ejecutados entre dos paredes, se formarán arcos con las hiladas inferiores para descargar los pisos y evitar con ello las grietas de los tabiques.

Hay que dejar en la parte superior de los tabiques, espacio suficiente para la dilatación de los mismos y evitar el pandeo.

Cuando los tabiques tengan altura o extensión excesiva, o cuando por sus condiciones especiales a juicio del arquitecto Director lo requiera y, concretamente, cuando sobrepasen los cinco (5) metros de altura o los siete (7) de longitud, para conseguir la mayor resistencia del tabique, se abrirán sendas rozas en los muros a los que aquel acometa, que se utilizará como cajas en las que se entregarán y recibirán los tabiques. Se ejecutarán perfectamente aplomados y con sus hiladas bien alineadas.

En los panderetes se tendrá especial cuidado al ejecutar rozas para instalaciones y en no degollar el tabique, debiéndose tomar las precauciones necesarias para que esto no ocurra, bien colocando los tubos en horizontal y empotrados a lo largo del hueco producido en una hilada, por el desplome sucesivo de una aleta en todas las rasillas o ladrillo huecos que la roza alcance, ejecutándose los tramos verticales embebidos en los ángulos.

IV.4.- REVESTIMIENTOS.

IV.4.1.- Alicatados y aplacados.

Se replantearán de modo que los mecanismos y cajas de empalme eléctricos coincidan en el canto de las piezas. El mortero de agarre, llenará todo el trasdós, no permitiéndose la existencia de huecos o bien se adherirán con cemento cola al revestimiento de enfoscado maestreado.

PAG 0239/0563
08/00472 - T001
VISADO
26 FEBRERO 2008
COLEGIO OFICIAL DE ARQUITECTOS DE SEVILLA
Documento visado electrónicamente

Se utilizarán piezas especiales, y en caso de no existir en mercado se cortará en inglete para un perfecto ajuste, pudiéndose en aplacados rematar en canto de pilastra, según diseño.

No se admitirán desplomes superiores a 3 / 4 mm. en el soporte, para absorber la diferencia con mortero de agarre, sin recrecer previamente con mortero dicha diferencia.

Se entregarán limpios de manchas, corriendo la limpieza por cuenta del constructor y perfectamente rejuntados.

Las citaras soporte de aplacado, tendrá todas sus yagas y tendeles llenos y se entestarán a tendel lleno, para evitar su giro, con mortero expansivo. La colocación de anclajes no disminuirá la capacidad portante del soporte, utilizando medios mecánicos en la apertura de cajeados y/o tacos mecánicos de expansión.

Para mitigar las variaciones dimensionales por dilatación / retracción en soporte y aplacado, se ejecutarán juntas ciegas de dilatación en hoja exterior del cerramiento soporte cada 17 m. como máximo y juntas de aplacado con sellado elastómero. Estas juntas, que se ejecutarán horizontal y verticalmente, dependen del coeficiente de dilatación de la piedra de aplacado proyectada, por lo que deberá ensayarse una muestra de piedra. Se acreditará el coeficiente de dilatación medio, mediante ensayo, no obstante, para un clima suave se deberán establecer juntas de aplacado cada 15 m.

Para la piedra proyectada en chapado monolítico, se deberá acreditar su porosidad, con un coeficiente de succión no superior a 0,06. Asimismo, para dicha piedra, se debe acreditar una resistencia a flexión (R) en kp /cm2 : 225>R>75 para una dimensión máxima de 0,80 mx 0,40 m = 0,32 m2< 0,50 m2. El espesor recomendado es de 30/40 mm.

Para chapados monolíticos, está indicado un espesor de 30 mm, sin perjuicio del cumplimiento de todos los requisitos que deba poseer el aplacado, y el suficiente espesor desde el borde de la perforación efectuada para el anclaje oculto, para el cumplimiento de todos los ensayos de resistencia al arrancamiento a los que debe someterse.

Para las placas proyectadas de 0.80 m x 0,40 m = 0,32 m2< 0,50 m2, se dispondrán como mínimo cuatro anclajes por placa, tanto en horizontal como en vertical, compartiendo anclaje los pivotes de dos piezas adyacentes.

Si la sujeción es por pivotes, estos serán de 5mm. como mínimo, con una longitud de penetración en la piedra de 30 mm.

Si la sujeción es por pletinas, estas se colocarán en el lado superior e inferior. El espesor de pletinas será de 3 mm., y su ancho de 30 mm. como mínimo, y la profundidad de penetración en la piedra de 25 mm.

La resistencia al arrancamiento (V) de las placas, para un nivel de exposición al viento W= 176 km/h., y una superficie S = 0,32 m2.<0,50 m2., será de V = 58,00 kp.

La resistencia al arrancamiento de los anclajes para placas de superficie S = 0,32 m2.<0,50 m2., y resistencia a esfuerzo cortante (T) T = 200 kp., será, a presión y succión, con una exposición al viento W = 176 km./h, de V = 115 kp.

La ejecución de los trabajos de aplacado se hará de la forma siguiente:

Replanteo previo del chapado, con la precisión suficiente para no agotar tolerancias, que permita la sujeción previa de anclajes.
Esperar al fraguado del mortero y a su endurecimiento, sin utilizar aditivos aceleradores de fraguado.

Se proscribe el uso de yesos y/o escayolas. No se utilizarán en ningún momento del proceso, incluido el replanteo.

PAG 0240/0563
VISADO
08/001472 - 2001
26 FEBRERO 2008
COLEGIO OFICIAL DE ARQUITECTOS DE SEVILLA
Documento visado electrónicamente

Se recomienda la sujeción de anclajes a fábrica con tacos mecánicos de expansión.

Se ejecutará una mecanización adecuada de cantos de placas, para la sujeción del anclaje oculto, con perforaciones en el centro del canto, con 1,00 mm. de holgura sobre las dimensiones de pivotes o pletinas.

Protección de anclajes a oxidación y/o corrosión, con preferencia de elementos de acero inoxidable. Prohibición de uso de yesos y/o escayolas en el trasdosado del aplacado.

Rechazo de piezas con “pelos” de fabricación y/o manipulación, así como las que no tengan una correcta mecanización.

IV.4.2.- Pavimentos.

Las baldosas se colocarán bien saturadas de agua sobre un tendel de mortero vertido, cuidando que el material que agarre forme una superficie continua de asiento y recibido del solado, de manera que no se produzcan diferencias de altura entre ellos. Posteriormente se enlechará con lechada de cemento y color hasta llenar perfectamente las juntas, repitiendo esta operación a las cuarenta y ocho horas de su colocación para asegurar su impermeabilidad.

Se impedirá el tránsito por los solados hasta transcurridos cuatro días como mínimo, tomando las medidas oportunas para no perjudicarlo en caso de ser indispensable dicho tránsito.

Todos los pavimentos deberán presentar superficies enrasadas salvando la unión entre distintos tipos con tapajuntas de latón dorado.

En caso de tener que cortar piezas para botes sifónicos o desagües el corte se realizará a máquina, quedando perfectamente igualadas las superficies de corte.

En aquellos pavimentos que precisen de operaciones con máquinas, no se notarán huellas de éstas tras su intervención en el pulido, abrillantado, lijado, etc.

IV.4.3.- Enfoscados.

Aquellos que vayan maestreados, deberán ser realizados como tales y en cualquier caso, de acuerdo con la NTE-RPE correspondiente, procediendo en primer lugar a un buen regado de la superficie, ejecución de maestras perfectamente aplomadas, enfoscado, picado de maestras y relleno de nuevo sin que se noten los empalmes ni presenten coqueras.

En las superficies de hormigón se dispondrá una tela metálica, tipo gallinero para evitar la fisuración, o bien se procederá a su enfoscado tras el tratamiento de la superficie de hormigón con un adhesivo tipo Cotelatex o equivalente.

IV.4.4.- Guarnecidos, enlucidos y techos continuos prefabricados.

El guarnecido y enlucido se ejecutará a buena vista, con acabado de aristas y rincones en ángulo vivo. La pasta será mezcla de escayola y perlita. Los falsos techos de escayola, quedarán perfectamente lisos, tomándose al forjado mediante soportes galvanizados y/o alambres galvanizados, o con estopa cuajada con yeso.

IV.5.- CARPINTERIA METALICA.

El recibo de todos los marcos, se hará con mortero de CP 1:4 en la fijación de patillas a fábrica, y relleno de perfiles laterales en evitación de entrada de agua, o tornillos con tacos de expansión.

A la altura de las patillas se abrirán unos calos de 10x10x3 cm. donde, una vez humedecidos, se introducirán las mismas cuidando que la carpintería quede aplomada y

PAG 0241/0563
08001472 1T06 VISADO 26 FEBRERO 2008
COLEGIO OFICIAL DE ARQUITECTOS DE SEVILLA
Documento visado electrónicamente

enrasada, procediéndose al relleno con mortero, cuidando de proteger herrajes y paramentos que se limpiarán posteriormente y se sellarán en todo su contorno con Sika Flex o equivalente.

La carpintería será estanca al agua (E) bajo un caudal de 0,12 l/min. m2. y con presión estática de 4 mm. columna de agua y no permitirá un paso de aire (A) superior a 60 m3/h. m2., y tendrá una resistencia al viento (V), según la normativa vigente.

Se ejecutará con perfiles de aleación de aluminio extruido con aleación 6063 (según UNE 38337) o bien 6060 (según UNE 38350) de tratamiento 50S-T5 con espesor medio mínimo de 1,8 mm., sin alabeos, fisuras, ni deformaciones, con las características especificadas en la NTE-FCL.

Las uniones entre perfiles se harán con soldadura o escuadras interiores unidas con tornillos, ensambles, remaches, etc., siempre en toda su longitud.

Las juntas de acristalamiento, serán de calidad marina, tipo EPDM.

Las características para su colocación serán iguales que las anteriores, así como su apertura si no son correderas, en cuyo caso portarán elemento de fijación y desbloqueo susceptible igualmente de desmontarse.

IV.6.- CARPINTERIA DE MADERA.

La carpintería de madera, cumplirá las especificaciones de la NTE-FCM, y las maderas para su construcción lo establecido en el capítulo anterior de este Pliego.

El cerco, o en su caso el premarco tendrá unos taladros, para atornillar las patillas de anclaje de acero galvanizado, con una penetración mínima de 2,5 cm. y distancia entre sí de 30 cm.

El perfil inferior tendrá taladros de desagüe en número mínimo de 3 y de 30 mm2.de sección. Las hojas podrán ser a tope o con solapes y se unirán al cerco con 3 pernos como mínimo. Entre hoja y cerco se formará una cámara con holgura no mayor de 2 mm. El perfil inferior llevará vierteaguas.

Los junquillos colocados en toda la longitud del perfil se fijarán con tornillos o clavos galvanizados de cabeza cónica que se embutirán tapados con masilla.

Los maineles en caso de unión de ventanas serán de las dimensiones que figuran en proyecto, y si no se especifica de igual escuadría que los cercos existentes.

Las secciones mínimas admitidas serán las de las NTE-FCM.

Las ventanas serán estancas al agua bajo un caudal de 0,12 l/min. m^2. con presión estática de 4 mm. de columna de agua y no permitirá un paso de aire superior a 60 m^3/h m^2.

El mecanismo de cierre será suave y continuo en su funcionamiento, fácil de desmontar para su reparación.

IV.7.- VIDRIOS.

Serán y se colocarán según las especificaciones de las NTE-FVE; NTE-FVP; NTE-FVT según el vidrio empleado. Se evitará siempre el contacto del vidrio con partes metálicas u otros vidrios.

El colocador deberá observar cuidado en que los cortes necesarios sean limpios y de las dimensiones de proyecto. Antes de proceder a su colocación se limpiarán los marcos, se prepararán los calzos de apoyo teniendo en cuenta que los marcos estén imprimados de pintura antioxidante o especial.

Se envolverán con el perfil continuo de neopreno, colocando posteriormente el junquillo. Los acristalamientos ejecutados con doble hoja de vidrio y cámara deshidratada, tipo Climalit o

PAG 0242/0563
08/001472 - T001
VISADO
26 FEBRERO 2008
COLEGIO OFICIAL DE ARQUITECTOS DE SEVILLA
Documento visado electrónicamente

equivalente, dispondrán de sello de calidad, y serán fabricados expresamente para las dimensiones previstas en carpintería.

IV.8.- PINTURAS.

Todas las superficies que tengan que llevar terminación a base de pinturas, serán tratadas antes convenientemente.

Se exigirá el tiempo de secado y rendimiento que especifique el fabricante, así como las especificaciones de la NTE-RPP y las que marque el fabricante del producto.

IV.8.1.- Sobre morteros de cemento.
Se procederá previamente a un rascado enérgico para eliminar resaltes y asperezas, se taparán las grietas con un plaste de igual tipo al de la pintura a utilizar, tras la primera mano de imprimación. Se acabará con las manos de pintura indicadas en proyecto.

IV.8.2.- Sobre madera.
Antes de proceder a ejecutar la pintura sobre madera, se subsanarán aquellos defectos que por su escasa importancia no dieron lugar al rechazo del elemento.

Las operaciones para la preparación de la madera son las siguientes: Cepillado y desempolvado, desengrasado y desresinado, eliminación de nudos, relleno de grietas, lijado, apomazado, decoloración y teñido.

La pintura al barniz sobre la carpintería se dará con una mano de imprimación, una de fondo y una de acabado.

IV.9.- INSTALACIONES.

Cada capítulo de Instalaciones incorpora su propio pliego de cláusulas particulares, con objeto de poderse elaborar una separata para la correspondiente legalización de las mismas.

Todas las instalaciones, en cualquier caso, se ejecutarán de acuerdo con las especificaciones para ellas establecidas en los Normas y Reglamentos y Normas Tecnológicas de la Edificación que les sean de aplicación.

CAPITULO V.- MEDICIÓN Y VALORACIÓN DE LAS OBRAS

Previamente a los trabajos de ejecución de cada una de las unidades de obra, el Director de Ejecución de la Obra realizará el recepcionado los materiales y solicitará los certificados acreditativos exigibles, en base a lo establecido en la documentación pertinente por el técnico redactor del proyecto.

Antes de iniciarse las actividades correspondientes al proceso de ejecución de cada unidad de obra, se realizarán una serie de comprobaciones sobre el estado de las unidades de obra, realizadas previamente, y que pueden servir de soporte a la nueva unidad de obra. Además, en algunos casos, será necesario la presentación al Director de Ejecución de la Obra, de una serie de documentos por parte del Contratista, para poder éste iniciar las obras.

Aceptadas las diferentes unidades de inspección, sólo se dará por aceptada la unidad de obra en caso de no estar programado ningún ensayo o prueba de servicio.

Los criterios de medición y valoración que regirán para el presente proyecto serán los que figuran en la Clasificación Sistemática de la Fundación, Codificación y Banco de Precios de la Construcción vigente y, en su defecto, se aplicará lo dispuesto en las Normas Tecnológicas de la Edificación y/o en el Pliego General de Condiciones Técnicas de la Dirección General de Arquitectura y Vivienda de 1960.

PAG 0243/0563
08/001472 - T001
VISADO
26 FEBRERO 2008
COLEGIO OFICIAL DE ARQUITECTOS DE SEVILLA
Documento visado electrónicamente

El criterio considerado para la medición en obra se refiere a lo realmente ejecutado, de donde se tomarán las cotas que correspondan, sin que sirvan de base en ningún caso los errores, omisiones o criterios equivocados que puedan presentar las mediciones del proyecto.

En el precio de cada una de las unidades medidas están incluidas la parte proporcional del costo de puesta en funcionamiento, permisos, boletines, licencias, peticiones, tasas, o arbitrios.

PAG 0244/0563
VISADO
08001472 - T001
26 FEBRERO 2008
COLEGIO OFICIAL DE ARQUITECTOS DE SEVILLA
Documento visado electrónicamente

PLAN DE CONTROL DE OBLIGADO CUMPLIMIENTO

De acuerdo con el Código Técnico de la Edificación, el programa de control mínimo exigido es el siguiente:

ESTRUCTURAS DE HORMIGÓN ARMADO- Refuerzo del forjado.

CONTROL DE MATERIALES

• Control de los componentes del hormigón según EHE, la Instrucción para la Recepción de Cementos, los Sellos de Control o Marcas de Calidad y el Pliego de Prescripciones Técnicas Particulares:
- Cemento
- Agua de amasado
- Áridos
- Otros componentes (antes del inicio de la obra)

• Control de calidad del hormigón según EHE y el Pliego de Prescripciones Técnicas Particulares:
- Resistencia
- Consistencia
- Durabilidad

• Ensayos de control del hormigón:
- Modalidad 1: Control a nivel reducido
- Modalidad 2: Control al 100 %
- Modalidad 3: Control estadístico del hormigón
- Ensayos de información complementaria (en los casos contemplados por la EHE en los artículos 72º y 75º y en 88.5, o cuando así se indique en el Pliego de Prescripciones Técnicas Particulares).

• Control de calidad del acero:
- Control a nivel reducido:
- Sólo para armaduras pasivas.
- Control a nivel normal:
- Se debe realizar tanto a armaduras activas como pasivas.
- El único válido para hormigón pretensado.
- Tanto para los productos certificados como para los que no lo sean, los resultados de control del acero deben ser conocidos antes del hormigonado.
- Comprobación de soldabilidad:
- En el caso de existir empalmes por soldadura

• Otros controles:
- Control de dispositivos de anclaje y empalme de armaduras postesas.
- Control de las vainas y accesorios para armaduras de pretensado.
- Control de los equipos de tesado.
- Control de los productos de inyección.

CONTROL DE LA EJECUCIÓN

• Niveles de control de ejecución:
- Control de ejecución a nivel reducido:
- Una inspección por cada lote en que se ha dividido la obra.
- Control de recepción a nivel normal:
- Existencia de control externo.
- Dos inspecciones por cada lote en que se ha dividido la obra.
- Control de ejecución a nivel intenso:
- Sistema de calidad propio del constructor.
- Existencia de control externo.
- Tres inspecciones por lote en que se ha dividido la obra.

PAG 0245/0563
08/00147 2 - T001
VISADO
26 FEBRERO 2008
COLEGIO OFICIAL DE ARQUITECTOS DE SEVILLA
Documento visado electrónicamente

• Fijación de tolerancias de ejecución

• Otros controles:
- Control del tesado de las armaduras activas.
- Control de ejecución de la inyección.
- Ensayos de información complementaria de la estructura (pruebas de carga y otros ensayos no destructivos)

ESTRUCTURAS DE FÁBRICA

• Recepción de materiales:
- Piezas:
- Declaración del fabricante sobre la resistencia y la categoría (categoría I o categoría II) de las piezas.
- Arenas
- Cementos y cales
- Morteros secos preparados y hormigones preparados
- Comprobación de dosificación y resistencia

• Control de fábrica:
- Tres categorías de ejecución:
- Categoría A: piezas y mortero con certificación de especificaciones, fábrica con ensayos previos y control diario de ejecución.
- Categoría B: piezas (salvo succión, retracción y expansión por humedad) y mortero con certificación de especificaciones y control diario de ejecución.
- Categoría C: no cumple alguno de los requisitos de B.

• Morteros y hormigones de relleno
- Control de dosificación, mezclado y puesta en obra

• Armadura:
- Control de recepción y puesta en obra

• Protección de fábricas en ejecución:
- Protección contra daños físicos
- Protección de la coronación
- Mantenimiento de la humedad
- Protección contra heladas
- Arriostramiento temporal
- Limitación de la altura de ejecución por día

CERRAMIENTOS Y PARTICIONES

• Control de calidad de la documentación del proyecto:
- El proyecto define y justifica la solución de aislamiento aportada.

• Suministro y recepción de productos:
- Se comprobará la existencia de marcado CE.

• Control de ejecución en obra:
- Ejecución de acuerdo a las especificaciones de proyecto.
- Se prestará atención a los encuentros entre los diferentes elementos y, especialmente, a la ejecución de los posibles puentes térmicos integrados en los cerramientos.
- Puesta en obra de aislantes térmicos (posición, dimensiones y tratamiento de puntos singulares)
- Posición y garantía de continuidad en la colocación de la barrera de vapor.
- Fijación de cercos de carpintería para garantizar la estanqueidad al paso del aire y el agua.

PAG 0246/0563
08/001472 T001
VISADO
26 FEBRERO 2008
COLEGIO OFICIAL DE ARQUITECTOS DE SEVILLA
Documento visado electrónicamente

ACABADOS

MARMOL

Las baldosas no presentarán roturas, grietas, desportilladuras, diferencias de tonalidad ni otros defectos superficiales y tendrán un color uniforme.

El espesor nominal mínimo será de 26 mm. y cumplirá las siguientes condiciones:

Absorción de agua UNE 127-002	≤ 10%
Resistencia al desgaste UNE 127-005	≤ 2,00 mm.
Tensión de rotura: Cara a tracción Dorso a tracción	 ≥ 45 Kg/cm2 ≥ 35 Kg/cm2
Tolerancias Medidas nominales 0,3% sobre el valor medio de la muestra. Espesor medio UNE 127-001	 ± 2 mm.
Angulos rectos, variación sobre un arco de 20 cm. de radio.	± 4 mm.
Rectitud de aristas UNE 127-001 Valor individual Valor medio	 ± 2% ± 0.2 mm.
Planeidad flecha máxima	0.3 de la diagonal
Alabeado	± 0.5 mm.

PINTURAS

Se realizarán los siguientes ensayos debiendo cumplir las condiciones siguientes:

Densidad Velocidad al secado a 23ºC + 2ºC y 50% + HR/INTA 163203: al tacto totalmente seco	 < 30 < 2h
Poder cubriente	
Contenido de resinas	
Contenido de pigmentos	
Viscosidad	
Acidez; el índice correspondiente será	< 5
Saponización	< 185

OTROS ENSAYOS

MORTEROS DE CEMENTO

Los morteros cumplirán las siguientes condiciones:

Resistencia a compresión, según UNE 80101.
Consistencia, medida con cono de Abrams será de 17± 2 cm.
La plasticidad será sograsa.
Estará amasado de forma que se obtenga una mezcla homogénea y sin segregaciones.

CONTROL DE PREFABRICADOS DEL YESO

Se realizará un ensayo para determinar la dureza superficial y flexión de los prefabricados de yeso, y una inspección visual para comprobar la planeidad de los mismos. La obtención de los resultados se regirá por la normativa actualmente vigente y las especificaciones técnicas del fabricante.

PAG 0247/0563
08/001472 - T001
VISADO
26 FEBRERO 2008
COLEGIO OFICIAL DE ARQUITECTOS DE SEVILLA
Documento visado electrónicamente

ESTANQUEIDAD DEL EDIFICIO

Se realizará una prueba de estanqueidad en los cerramientos exteriores y carpintería exterior.

INSTALACIONES DE CLIMATIZACIÓN

• Control de calidad de la documentación del proyecto:
- El proyecto define y justifica la solución de climatización aportada.

• Suministro y recepción de productos:
- Se comprobará la existencia de marcado CE.

• Control de ejecución en obra:
- Ejecución de acuerdo a las especificaciones de proyecto.
- Replanteo y ubicación de maquinas.
- Replanteo y trazado de tuberías y conductos.
- Verificar características de climatizadores, fan-coils y enfriadora.
- Comprobar montaje de tuberías y conductos, así como alineación y distancia entre soportes.
- Verificar características y montaje de los elementos de control.
- Pruebas de presión hidráulica.
- Aislamiento en tuberías, comprobación de espesores y características del material de aislamiento.
- Prueba de redes de desagüe de climatizadores y fan-coils.
- Conexión a cuadros eléctricos.
- Pruebas de funcionamiento (hidráulica y aire).
- Pruebas de funcionamiento eléctrico.

INSTALACIONES ELÉCTRICAS

• Control de calidad de la documentación del proyecto:
- El proyecto define y justifica la solución eléctrica aportada, justificando de manera expresa el cumplimiento del Reglamento Electrotécnico de Baja Tensión y de las Instrucciones Técnicas Complementarias.

• Suministro y recepción de productos:
- Se comprobará la existencia de marcado CE.

• Control de ejecución en obra:
- Ejecución de acuerdo a las especificaciones de proyecto.
- Verificar características de caja transformador: tabiquería, cimentación-apoyos, tierras, etc.
- Trazado y montajes de líneas repartidoras: sección del cable y montaje de bandejas y soportes.
- Situación de puntos y mecanismos.
- Trazado de rozas y cajas en instalación empotrada.
- Sujeción de cables y señalización de circuitos.
- Características y situación de equipos de alumbrado y de mecanismos (marca, modelo y potencia).
- Montaje de mecanismos (verificación de fijación y nivelación)
- Verificar la situación de los cuadros y del montaje de la red de voz y datos.
- Control de troncales y de mecanismos de la red de voz y datos.
- Cuadros generales:
- Aspecto exterior e interior.
- Dimensiones.
- Características técnicas de los componentes del cuadro (interruptores, automáticos, diferenciales, relés, etc.)
- Fijación de elementos y conexionado.
- Identificación y señalización o etiquetado de circuitos y sus protecciones.

PAG 0248/0563
08/001472 - T001
VISADO
26 FEBRERO 2008
COLEGIO OFICIAL DE ARQUITECTOS DE SEVILLA
Documento visado electrónicamente

- Conexionado de circuitos exteriores a cuadros.
- Pruebas de funcionamiento:
- Comprobación de la resistencia de la red de tierra.
- Disparo de automáticos.
- Encendido de alumbrado.
- Circuito de fuerza.
- Comprobación del resto de circuitos de la instalación terminada.

INSTALACIONES DE EXTRACCIÓN

• Control de calidad de la documentación del proyecto:
- El proyecto define y justifica la solución de extracción aportada.

• Suministro y recepción de productos:
- Se comprobará la existencia de marcado CE.

• Control de ejecución en obra:
- Ejecución de acuerdo a las especificaciones de proyecto.
- Comprobación de ventiladores, características y ubicación.
- Comprobación de montaje de conductos y rejillas.
- Pruebas de estanqueidad de uniones de conductos.
- Prueba de medición de aire.
- Pruebas añadidas a realizar en el sistema de extracción de garajes:
- Ubicación de central de detección de CO en el sistema de extracción de los garajes.
- Comprobación de montaje y accionamiento ante la presencia de humo.
- Pruebas y puesta en marcha (manual y automática).

INSTALACIONES DE FONTANERÍA

• Control de calidad de la documentación del proyecto:
- El proyecto define y justifica la solución de fontanería aportada.

• Suministro y recepción de productos:
- Se comprobará la existencia de marcado CE.

• Control de ejecución en obra:
- Ejecución de acuerdo a las especificaciones de proyecto.
- Punto de conexión con la red general y acometida
- Instalación general interior: características de tuberías y de valvulería.
- Protección y aislamiento de tuberías tanto empotradas como vistas.
- Pruebas de las instalaciones:
- Prueba de resistencia mecánica y estanqueidad parcial. La presión de prueba no debe variar en, al menos, 4 horas.
- Prueba de estanqueidad y de resistencia mecánica global. La presión de prueba no debe variar en, al menos, 4 horas.
- Pruebas particulares en las instalaciones de Agua Caliente Sanitaria:

a) Medición de caudal y temperatura en los puntos de agua
b) Obtención del caudal exigido a la temperatura fijada una vez abiertos los grifos estimados en funcionamiento simultáneo.
c) Tiempo de salida del agua a la temperatura de funcionamiento.
d) Medición de temperaturas en la red.
e) Con el acumulador a régimen, comprobación de las temperaturas del mismo en su salida y en los grifos.

- Identificación de aparatos sanitarios y grifería.
- Colocación de aparatos sanitarios (se comprobará la nivelación, la sujeción y la conexión).
- Funcionamiento de aparatos sanitarios y griterías (se comprobará la grifería, las cisternas y el funcionamiento de los desagües).
- Prueba final de toda la instalación durante 24 horas.

PAG 0249/0563
08/001472 - T001
VISADO
26 FEBRERO 2008
COLEGIO OFICIAL DE ARQUITECTOS DE SEVILLA
Documento visado electrónicamente

INSTALACIONES DE PROTECCIÓN CONTRA INCENDIOS

• Control de calidad de la documentación del proyecto:

- El proyecto define y justifica la solución de protección contra incendios aportada, justificando de manera expresa el cumplimiento del Documento Básico DB SI Seguridad en Caso de Incendio.

• Suministro y recepción de productos:

- Se comprobará la existencia de marcado CE.
- Los productos se ajustarán a las especificaciones del proyecto que aplicará lo recogido en el REAL DECRETO 312/2005, de 18 de marzo, por el que se aprueba la clasificación de los productos de construcción y de los elementos constructivos en función de sus propiedades de reacción y de resistencia frente al fuego.

• Control de ejecución en obra:

- Ejecución de acuerdo a las especificaciones de proyecto.
- Verificación de los datos de la central de detección de incendios.
- Comprobar características de detectores, pulsadores y elementos de la instalación, así como su ubicación y montaje.
- Comprobar instalación y trazado de líneas eléctricas, comprobando su alineación y sujeción.
- Verificar la red de tuberías de alimentación a los equipos de manguera y sprinklers: características y montaje.
- Comprobar equipos de mangueras y sprinklers: características, ubicación y montaje.
- Prueba hidráulica de la red de mangueras y sprinklers.
- Prueba de funcionamiento de los detectores y de la central.
- Comprobar funcionamiento del bus de comunicación con el puesto central.

PLAN DE CONTROL COMPLEMENTARIO

Los ensayos del plan complementario no están impuestos por las normas, los cuales serán abonados por parte de la empresa adjudicataria de las obras hasta un 1% del precio global. Estos ensayos son los siguientes:

ALBAÑILERÍA: Ladrillo Hueco Doble de 9 cms.

Se realizarán controles con los siguientes ensayos :

- Aspecto, forma, masa, defectos y dimensiones, UNE 67030/85, UNE 67030/86 ERR
- Succión de agua, UNE 67031/86 ERR
- Resistencia a compresión UNE 67039
- Inclusiones calcáreas UNE 6739
- Absorción de agua, UNE 67027/84

- Número de tomas estimadas : 1

REVESTIMIENTOS/SOLADOS: Solería de gres.

Se realizará un control que constará de los siguientes ensayos :

- Determinación de características geométricas UNE-EN-ISO 10545-2
- Absorción de agua, UNE EN-EN-ISO 10545-3
- Resistencia a flexión, UNE EN-EN-ISO 10545-4
- Resistencia a los productos de limpieza y productos químicos, UNE EN-EN-ISO 10545-12 y 13

PAG 0250/0563
08/001472 - T001
VISADO
26 FEBRERO 2008
COLEGIO OFICIAL DE ARQUITECTOS DE SEVILLA
Documento visado electrónicamente

- Determinación de la resistencia por abrasión superficial de las baldosas esmaltadas. UNE EN-EN-ISO 10545-8

- Número de ensayos estimados : 1

REVESTIMIENTOS/SOLADOS: Azulejos.

Se realizarán tomas de muestras para realzar los siguientes ensayos :

- Aspecto, forma, masa, defectos y dimensiones, UNE 67.087 y 67.098
- Absorción de agua, UNE-EN ISO 10.545-3
- Resistencia química UNE-EN ISO 10545-13
- Resistencia a flexión UNE-EN ISO 10545-4

- Número de ensayos estimados : 1

Adherencia al soporte UNE 83822/92 :
Se realizará 1 chequeo “in situ” (cada chequeo supone la comprobación de 5 azulejos).

YESOS:

Se realizarán los siguientes ensayos :

- Ensayo físico- mecánico, (finura de molido, principio y fin de fraguado, y, resistencia a compresión) UNE 102031

- Número de ensayos estimados : 1

- Al guarnecido o enlucido se le realizará 4 chequeos “in situ” para determinar l adureza Shore Une 102039/85 (20 impactos con Durómetro)

- Ensayo físico- mecánico, (finura de molido, principio y fin de fraguado, y, resistencia a compresión) UNE 102031

- Número de ensayos estimados : 1

- Al guarnecido o enlucido se le realizará 4 chequeos “in situ” para determinar l adureza Shore Une 102039/85 (20 impactos con Durómetro)

La valoración del plan de control complementario (comprobándose que su valor es inferior al 1%) se refleja en el anexo “Control de Calidad”.

PAG 0251/0563
08/001472 - T001
VISADO
26 FEBRERO 2008
COLEGIO OFICIAL DE ARQUITECTOS DE SEVILLA
Documento visado electrónicamente

**PLIEGO DE PRESCRIPCIONES TÉCNICAS PARTICULARES
ESPECIFICO PARA LAS INSTALACIONES
REFORMA DE LA PLANTA 7ª, ALA B Y HALL SUR
DEL HOSPITAL UNIVERSITARIO VIRGEN MACARENA DE SEVILLA.**

INDICE

PLIEGO DE CONDICIONES DE LAS INSTALACIONES DE ELECTRICIDAD Y TELECOMUNICACIONES

PLIEGO DE CONDICIONES DE LAS INSTALACIONES DE CLIMATIZACION.

PLIEGO DE CONDICIONES DE LAS INSTALACIONES DE FONTANERIA, SANEAMIENTO Y GASES MEDICINALES.

PLIEGO DE CONDICIONES DE LAS INSTALACIONES DE PROTECCION CONTRAINCENDIOS

PAG 0252/0563
08/001472 - T001
VISADO
26 FEBRERO 2008
COLEGIO OFICIAL DE ARQUITECTOS DE SEVILLA
Documento visado electrónicamente

PLIEGO DE CONDICIONES DE LAS INSTALACIONES DE ELECTRICIDAD Y TELECOMUNICACIONES

ELECTRICIDAD – CARACTERÍSTICAS DE LOS MATERIALES Y EQUIPOS

ALCALCE DEL TRABAJO.

En la ejecución de las obras se incluyen los trabajos.

- El suministro de todos los materiales y prestación de mano de obra y servicios necesarios para ejecutar las obras descritas en los planos demás documentos de este Proyecto, de acuerdo con los Reglamentos y prescripciones vigentes.

- Planos de obra ejecutada.
- Pruebas de puesta en marcha.
- Reparación de las averías producidas durante el periodo de puesta en marcha.

CONDUCCIONES

Tubos rígidos para instalaciones protección especial.

Podrán ser de PVC o de acero según se especifique e irán provistos de rosca Pg DIN 40430. La superficie interior será lisa y libre de rugosidades.

Los de acero serán con soldadura continua y su acabado será electrogalvanizado.

Los de PVC irán acabados en color negro y gris azulado.

La unión de tubos entre sí se hará con manguitos del mismo material y acabado, debiendo quedar los tubos a tope sin que se vea ningún hilo de rosca.

En los cruces de tubos rígidos con juntas de dilatación de un edificio, deberán interrumpirse los tubos, quedando los extremos del mismo separados entre si cinco centímetros y empalmándose posteriormente mediante manguitos deslizantes que tengan una longitud mínima de 20 cm.

La unión de tubos a cajas, cuadros u otros equipos, se hará con tuerca, contratuerca y boquilla de plástico protectora.

La unión de tubos rígidos a tubos flexibles se hará mediante racores especiales a tal fin.

Cuando sea preciso realizar codos en los tubos a lo largo de un recorrido se tendrá presente que como máximo la suma de ángulos entre dos cajas o equipos consecutivos será de 270º.

Las medias de curvatura mínimos serán:

Para tubo Pg.13 120 mm.
Para tubo Pg. 16 135 mm.
Para tubo Pg. 21 170 mm.
Para tubo Pg. 29 200 mm.
Para tubo Pg. 36 250 mm.
Para tubo Pg. 42 275 mm.
Para tubo Pg. 48 300 mm.

Los tubos que no vayan empotrados o enterrados, se sujetarán a paredes o techos, alineados y sujetos por abrazaderas a una distancia máxima entre dos consecutivas de 0.80 m.

PAG 0253/0563
VISADO
0800472 T001
26 FEBRERO 2008
COLEGIO OFICIAL DE ARQUITECTOS DE SEVILLA
Documento visado electrónicamente

Asimismo, se dispondrán fijaciones de una y otra parte de los cambios de dirección y en la proximidad inmediata de equipos o cajas. En ningún caso existirán menos de dos soportes entre dos caja o equipos.

La alineación de tubos vistos, será sensiblemente paralela a las aristas de la habitación o recinto. No se establecerán entre forjado y revestimiento tubos destinados a la instalación. De las plantas inferiores. Para !a instalación correspondiente a la propia planta, únicamente podrán instalarse con estas condiciones cuando queden recubiertos por una capa de hormigón o mortero de 1 cm., de espesor omo mínimo, además del revestimiento.

CONDUCTORES ELÉCTRICOS.

Cables de baja tensión.

Todos los conductores serán de cobre salvo indicación expresa en los documentos del proyecto donde se especifique que deba ser de aluminio. La proporción mínima en cobre electrolítico será del 99%.

Salvo que se indique en algún documento del Proyecto lo contrario, el aislamiento y la cubierta serán de PVC y cumplirá con lo previsto en la norma 21-117-74 (II)

En instalaciones bajo tubo se utilizarán generalmente cables para tensión de servicio 750 V, y tensión de prueba 2.500 V. según UNE - 21-031-74 (II) designación V-750. Además y en los casos que se indica en el. proyecto se utilizarán cables para tensión de servicio 1.000 V y tensión de prueba 4.000 V. según. UNE 2-029 designación RV 0,6/1 KV.

Siempre que los elementos de la instalación lo permitan se efectuarán las conexiones con terminales de presión. En cualquier caso. se retirará la envoltura imprescindible para realizar el acoplamiento o terminales o bornas de conexión. No se admitirán conexiones donde el cable pelado sobresalga de la borna o terminal.

Cada circuito será en una sola tirada de cable, no permitiéndose empalmes a lo largo del tendido salvo condiciones excepcionales que juzgará la Dirección Técnica.

Las derivaciones se realizarán siempre mediante borna o kits. No se permitirán empalmes de torsión con aislamiento de cinta.

En los circuitos constituidos por cable tipo V-750 bajo tubo que alimentan cualquier tipo de equipo, se cuidará que cada conductor tenga su propia color, independientemente al de los demás. El criterio de colores que se exigiera será el siguiente:

- Las fases en marrón, negro y gris.
- El neutro en azul.
- El de1ierra en amarillo-verde.

Los cabes del tipo RV 0,6/1 KV. Que se instalen sobre bandejas o cualquier otro tipo de soportes, se abrazarán como máximo cada 40 crn.

En todos los casos, e independiente del tipo de cable que constituya un circuito, todos los conductores irán numerados sobre el propio cable para su identificación. La numeración se corresponderá con la denominación que se de en los planos a dicho circuito.

Los rótulos de numeración serán tipo tarjetero, de letra y número indeleble, en letra tipo imprenta mayúsculas y fácilmente legibles.

REGISTROS.

Cajas para instalaciones

PAG 0254/0563
08/00472 T001
VISADO
26 FEBRERO 2008
COLEGIO OFICIAL DE ARQUITECTOS DE SEVILLA
Documento visado electrónicamente

Si la instalación está realizada con tubos rígidos de acero o da PVC las cajas serán de chapa o de PVC de 1 mm d espesor.

Tendrán taladros troquelados semicortados para las entradas de los tubos en los cuatro costados.

Las tapas serán del mismo material y acabado que las cajas e irán atornilladas a los mismos al menos por dos puntos. Cuando se instalan estas cajas en zonas nobles. donde la tapa quede vista. ésta última estará tratada con resinas epoxi (plastificada) y acabado en color blanco.

Las dimensiones mínimas de caja a utilizar será 100 x 100 mm, las caja que vayan instaladas superficialmente se fijarán a paredes o forjados al menos por dos puntos. En las cajas empotradas, la tapa quedará enrasada con los paramentos.

Si la instalación. está realizada con tubos de PVC semirígido, las cajas serán de plástico.

La tapa será de color blanco e irá atornillada al cuerpo de la caja por dos puntos, cuidándose especialmente que quede enrasada con el paramento.

La dimensión mínima a utilizar será I00 x l00 mm.

Los taladros que se realicen. en los costados de la caja para la entrada de tubo se cortará cuidadosamente de modo que la diferencia entre diámetro de taladro y diámetro de tubo sea mínima.

CUADROS DE MANIOBRA Y PROTECCIÓN

Generalidades.

Serán metálicos, construidos en chapa de acero.

Las dimensiones podrán variar según los casos, si bien cuando esté justificado el uso de varios paneles, sería recomendable que la longitud de cada panel no fuese inferior a 70 cm., ni superior a 90 cms. Y la altura total no fuese inferior a 1,70 mts.,ni superior a 2,10 mts..

En este caso en la parte inferior y superior de los paneles existirán sendos zócalos de 10 cms.

En cualquier caso. los paneles deber quedar sobre elevados con relación a la solera o terreno 10 cms, por lo cual se apoyará sobre fábrica de ladrillo a la cual se fijará mediante perno roscados.

Todos Ios cuadros serán registrables bien por su cara posterior o bien por la anterior mediante puerta con cerradura.

Los chasis estarán convenientemente puesto a tierra, y las puertas se conectarán al sistema de t.t. mediante trencilla de cobre electrolítico.

Cuando se trate de paneles apoyados sobre bancada, no se dispondrá ningún elemento a menos de 60 cms. del suelo.

Antes de que el Contratista comience la ejecución del cuadro, deberá entregar a la dirección Técnica para su aprobación un plano de montaje a escala 1/10 con detalles y secciones de paneles, situación de aparatos, vista frontal, etc.

PAG 0255/0563
COLEGIO OFICIAL DE ARQUITECTOS DE SEVILLA
VISADO
26 FEBRERO 2008
0800014/2 - T001
Documento visado electrónicamente

El diseño de la colocación del aparellaje permitirá el libre acceso o cualquier elemento para su reposición o limpieza.

Los cables se llevarán por el interior de bandejas ranuradas de material aislante y tapa fácilmente desmontable.

Todos los conductores que constituyen el cableado interior del cuadro se numerarán en los dos extremos antes de su montaje en las bandejas.

La numeración en cada extremo corresponderá al número de borna y de aparato correspondiente. Dicha numeración constará en el plano de esquema que debe de acompañar el instalador para la aprobación previa del cuadro.

Bajo cada elemento de maniobra existirá un rótulo de plástico del mimo color que el esquema sinóptico y con letras grabadas con plantilla, que se indique el servicio a que se destina.

Las puertas quedarán destinadas a aparatos de media, pulsadores mando y pilotos de señalización.

Todos los aparatos de apertura y cierre del cuadro (interruptores manuales.
Automáticos, etc.), que sean trifásicos. llevarán al menos una lámpara de señalización de funcionamiento de color verde, junto al accionamiento en el frente del cuadro.

Cuadros prefabricados.

Cuando se trate de cuadros para protección de líneas de distribución, que no exijan otro aparellaje que interruptores automáticos se usan prefabricados, de embarrado vertical y frente muerto. La puerta cerrará a presión salvo que en algún caso se indique explícitamente en los planos que deba ser con cerradura.

En la puerta superior del embarrado se montará un interruptor automático diferencial, y cada salida estará constituida por un interruptor automático magnetotérmico.

Los automáticos se numerarán con letreros de plástico y sobre la tapa del cuadro por su cara interior, se dispondrá una leyenda escrita a máquina que determine el servicio correspondiente a cada interruptor. Dicha leyenda se protegerá con un funda de plástico transparente y se pegará a la tapa.

Cuando alguna de las salidas de los cuadros exprese en los planos que debe ser tripolar, el interruptor será de este tipo, no admitiéndose la instalación de tres unipolares unidos exteriormente mediante muletilla.

APARELLAJE DE BAJA TENSIÓN.

Interruptores automáticos.

Los destinados a cuadros prefabricados de barras será interruptores modulares o de caja moldeadas o con ruptura al aire.

La capacidad de ruptura será en cada caso lo indicado de acuerdo con la intensidad de cortocircuito previsible.

Los mecanismos de accionamiento obligará la conexión y desconexión brusca.

Todos los circuitos de baja tensión de la instalación irán protegidos con protección diferencial, mediante interruptores automáticos de dicho tipo.

PAG 0256/0563
08/00147 T001
VISADO
26 FEBRERO 2008
COLEGIO OFICIAL DE ARQUITECTOS DE SEVILLA
Documento visado electrónicamente

La intensidad de defecto podrá considerarse en principio de 300 mA. salvo que se exprese lo contrario, si bien deberá cumplirse, conforme fija el Reglamento Electrotécnico de B.T. vigente, que la resistencia a tierra de las masas en locales secos sea

$$R < 50/ Is$$

Is es intensidad de defecto de funcionamiento del diferencial

De no cumplirse con esta resistencia, se procederá una vez efectuada la medición de resistencia al cambio de los diferenciales por los de intensidad de defecto 30 mA.

Protecciones diferenciales

Todos los cuadros secundarios dispondrán de protección diferencial de alta sensibilidad (30 mA) para sus circuitos tanto de alumbrado como fuerza de usos varios. La ubicación de estos cuadros será en zonas no accesibles al público.

La manipulación de estos cuadros solo será posible por personal de mantenimiento autorizado que antes de realizar cualquier manipulación en dichos. cuadros cortará el servicio de la línea que alimenta a éste.

Interruptores manuales

Serán de apertura en carga y podrán cerrar cortocircuitos. El mecanismo de conexión y desconexión será brusco. Los contactos serán plateados irán en cámara cerradas con doble ruptura por polo.

Las placas embellecedoras de los accionamientos llevarán impresos los símbolos indicativos de conectado o desconectado. El embrague entre el mando y el eje de rotación de los contactos no permitirá error en la maniobra.

Contactores, inversores guardamotores y arrancadores.

El sistema de corte será por doble contacto en cámara de extinción.

La tensión de conexión de la bobina será generalmente de 220 V, salvo indicación en contra. Cada bobina tendrá protección independiente mediante un cortocircuito fusible independiente.

Los relés térmicos se regularán en motores con arranque estrella triángulo, a la intensidad de línea dividida por 3.

Cuando se trate de inversores y arrancadores, todo el conjunto irá montado sobre una misma placa metálica donde se incluyen todo los elementos.

En los arrancadores estrella-triangulo se dotarán con relés térmicos tanto el contactor de triángulo cómo el contactor de línea.

No se considerarán como bien instalados contactores que en funcionamiento provoquen ruidos sensibles al exterior por vibraciones.

Bases cortocircuitos.

La capacidad de las bases será la adecuada a las maniobras o instalaciones secundarias a proteger.

MECANISMOS.

PAG 0257/0563
0800014711 - T001
VISADO
26 FEBRERO 2008
COLEGIO OFICIAL DE ARQUITECTOS DE SEVILLA
Documento visado electrónicamente

Interruptores y conmutadores.

Serán del tipo pluma de baquelita con interiores de melanina o porcelana y contactos de plata.

El movimiento de encendido será siempre de arriba hacia abajo. La placa en su instalación final, quedará perfectamente unida al paramento, si dejar huecos perceptibles de entrada de polvo desde el exterior.

Las aristas horizontales de las placas deberán quedar perfectamente paralela paralelas a los solados.

La altura de colocación será de 100 cm. sobre el suelo acabado, salvo indicación en contra en los planos.

Cuando coincidan en un mismo punto varios mecanismos. se montarán sobre una placa común siempre que la serie a instalar disponga de placas múltiples.

Bases de enchufe.

Podrán ser monofásicas, trifásicas, o trifásicas con neutro. Dispondrán de torna de tierra.

Estarán construidas en baquelita con interiores de melanina o porcelana.

Salvo indicación en contra en los planos, la altura de colocación será de 40 cm. y para los enchufes de televisión en las habitaciones será de 170 cm. sobre el suelo acabado.

Cuando coincidan en un punto varios mecanismos, se montaran sobre una placa común siempre que la serie a instalar disponga de placas múltiples.

La placa en su instalación final, quedará perfectamente unida al paramento, sin dejar huecos perceptibles de entrada de polvo hacia el interior.

Las aristas horizontales de las placas deberán quedar perfectamente paralelas a los solados.

Pulsadores.

Estarán construidos en baquelita con interiores de melanina o porcelana.

Las aristas horizontales de las placas deberán quedar perfectamente paralelas a los solados.

La altura de colocación será de 100 cm. sobre el suelo acabado, salvo indicación en contra de los planos.

Cuando coincidan en un mismo punto varios mecanismos, se montarán sobre una placa común siempre que la serie a instalar disponga de placas múltiples.

ALUMBRADO

Lámparas.

En todos los casos serán: de la potencia establecida en los planos y demás documentos del Proyecto.

PAG 0258/0563
08/001472 - T001
VISADO
26 FEBRERO 2008
COLEGIO OFICIAL DE ARQUITECTOS DE SEVILLA
Documento visado electrónicamente

Las lámparas que vayan a ser montadas en obra. llegarán a la misma en. Envases precintados con el nombre del fabricante y sin abrir.

Reactancias y condensadores.

Las piezas en tensión no podrán ser accesibles a contactos fortuitos durante su utilización normal.

Los elementos conductores de las bornas de conexión serán de cobre o materiales no corroibles.

En todos los casos, irán acompañadas de un condensador para obtener un factor de potencia al menos de 0,9.

Portalámparas.

Serán de baquelita en fluorescente y latón - porcelana o similares aprobados por la Dirección Técnica en el resto. No podrán tener ninguna parte metálica exterior bajo tensión.

En el caso de fluorescente, los contactos harán presión suficiente para la perfecta sujeción de las patillas de los tubos y serán del tipo de seguridad con los contactos ocultos mientras está el tubo desmontado.

Aparatos de alumbrado interior.

La pintura de los aparatos será uniforme, sin irregularidades, rayas o desperfectos.

Asimismo, los difusores. si los hubiere, serán del material que se especifique y de ningún otro, debiendo instalarse completamente limpios y sin marca de raya o desperfecto alguno.

Las luminarias se fijarán a los forjados o falsos techos quedando rígidamente unidas a los mismos.

REDES DE PUESTA A TIERRA.

Pozos de toma de tierra.

Estarán formados por una arqueta de ladrillo, revestida anteriormente de cemento fratasado y sus dimensiones serán al menos de 40 x 40 x 40 cm., salvo que se especifique lo contrario en planos.

Lateralmente acometerán los tubo de enlace con otros pozos, con los cuadros u otros elementos a los que se pretenda poner a tierra.

El fondo de la arqueta será abierta y dispondrá de una tapa que quedará enrasada con el terreno.

Por el fondo de la arqueta, penetrará la pica, picas o placas que resulten necesarias, quedando la abrazadera pica – cable regístrable para su revisión periódica. Si son más de una pica la unión si hubiera más de una.

Estos pozos no podrán ser usados para otro servicio que el exclusivo de toma de tierra, y su interdistancia nunca será inferior a 3 metros.

Distribución

PAG 0259/0563
080001472 - T001
VISADO
26 FEBRERO 2008
COLEGIO OFICIAL DE ARQUITECTOS DE SEVILLA
Documento visado electrónicamente

La unión entre los pozos de toma de tierra y el cuadro general o el elemento primario de distribución se efectuará con cable de cobre desnudo de 35 mm^2. de sección.

Desde ese punto, y por cada circuito saliente se instalará un cable para una toma de tierra de sección igual a la de los cables polares asta un máximo de 35 mm^2. de sección.

Cuando se trate de edificios, se pondrán a tierra todos los enchufes, cuadros, cajas metálicas, luminarias y demás elementos metálicos de la instalación.

Cuando se trate de alumbrado público, deberán quedar conectados a tierra además de los centros de mando, todos los báculos o postes.

En ningún caso se permitirá poner en ningún punto de la instalación las masas proteger en serie con el cable de protección seccionando el mismo.

TELECOMUNICACIONES

Se tendrán en cuenta las siguientes Normas, Reglamentos y Ordenanzas:

Genéricas

- Real decreto 314/2006, de 17 de Marzo, por el que se aprueba el Código Técnico de la Edificación y sus Documentos Básicos.

Instalaciones. Telecomunicaciones

- Reglamento sobre Perturbaciones Radioeléctricas e Interferencias (Real Decreto 138/1.989 de 27 de Enero).
- Normativa para la instalación de redes Interiores de Edificios de la Compañía Telefónica Nacional de España.
- Directiva del Consejo Europeo sobre Emisiones Electromagnéticas (89/336/CEE del 3 de Mayo de 1.989).
- Directiva del Consejo Europeo sobre Equipos Terminales de Telecomunicaciones (91/263/CEE).
- Normativa Europea sobre Emisión Conducida y Radiada (EN-55022 de 1.987)
- Normativa Europea sobre Principales Armónicos (EN-60555-2 de 1.987)
- Normativa Europea sobre Fluctuaciones de Tensión (EN-60555-3 de 1.987)
- Transposición de la normativa europea sobre compatibilidad electromagnética RD. 444/94, modificado por RD. 1950/1995 Y Orden Ministerial 26 de marzo de 96.
- ISO / IEC IS11801 Cableado genérico para edificios con medio de cobre y fibra óptica. CENELEC EN 50173 Sistemas de cableado genérico para edificios con medio de cobre y fibra óptica.
- CENELEC EN 50174-1Tecnología de información. Instalación del cableado. Métodos de planificación de la instalación en el interior de los edificios.
- CENELEC EN 50310 Aplicación de las redes equipotenciales y de las puestas a tierra en edificios con equipos de tecnología de información.
- TINEIA 568B.1, 568B.2, 568B.3 Cableado genérico para edificios con medio de cobre y fibra óptica.
- IEEE 802.3, 10 Base T, 10 Base FL, 100 Base TX, 1000 Base TX, 1000 Base LX Red área local.

Se entiende que se considerará la edición más reciente de las Normas antes mencionadas, con las últimas modificaciones oficialmente aprobadas. Igualmente se cumplirá con toda Normativa de carácter Regional o Local.

La comunicación del centro estará encomendada a la instalación de telefonía, datos y T.V, que partirán desde los servicios generales hasta el rack de comunicaciones proyectado en el Hall de Espera.

PAG 0260/0563
08/00142/2 - T001
VISADO
26 FEBRERO 2008
COLEGIO OFICIAL DE ARQUITECTOS DE SEVILLA
Documento visado electrónicamente

Finalizada la ejecución de la instalación se deberá certificar la categoría alcanzada por la misma.

Se comprobará que el cableado será el necesario para dar servicio a todas las tomas dobles y simples distribuidas por el área objeto de.

PLIEGO DE PRESCRIPCIONES PARTICULARES DE ELECTRICIDAD Y TELECOMUNICACIONES

CONSIDERACIONES GENERALES

La obra se ejecutará según un planing previo de ejecución que será aprobado por la Propiedad y la Dirección Facultativa.

Las instalaciones provisionales de todo tipo que hagan falta, se considerarán prorrateadas en las diferentes partidas del presupuesto.

El adjudicatario se obliga a proporcionar toda la documentación técnica necesaria, así como planos de montaje definitivos de acuerdo con los materiales que compongan las distintas instalaciones.

Serán de cuenta del adjudicatario la obtención de cuantos permisos y proyectos de legalización de todas y cada una de las diferentes instalaciones recogidas en el presente proyecto, que haya que presentar y tramitar ante la Consejería de Industria u Organismo que lo requiera.

La Dirección Técnica de la obra, dará las normas complementarias para la buena ejecución de los trabajos siempre de acuerdo con las anteriormente citadas.

Los controles de calidad en el transcurso y al final de la obra, serán por cuenta del adjudicatario.

El contratista vendrá obligado a la retirada de todos los materiales sobrantes dejando la obra limpia en todo momento.

PRUEBAS DE PUESTA EN MARCHA.

Dichas pruebas comprenderán la realización de las siguientes operaciones en presencia de la Dirección Técnica.

- Comprobación de los calibres de todas y cada una de las protecciones existentes (Fusibles, automáticos, etc.).
- Comprobación de la regulación de todos los relés existentes.
- Comprobación individual del buen funcionamiento de todos las luminarias de la instalación.
- Prueba de la instalación en carga para las potencias demandadas calculadas en cada cuadro secundario.
- Comprobación en general de que la instalación cumple con todos los apartados de este Pliego de Condiciones y la Reglamentación vigente.
- Comprobación en general del buen funcionamiento de todos los sistemas, quipos y aparatos comprendidos en la instalación, en condiciones similares a las de trabajo de casa uno.

<u>Muestras</u>

PAG 0261/0563
080001472 T001
VISADO
26 FEBRERO 2008
COLEGIO OFICIAL DE ARQUITECTOS DE SEVILLA
Documento visado electrónicamente

El contratista presentará oportunamente al Ingeniero Director de las obras para su aprobación, muestras de toda clase de materiales necesarios, debiendo conservarse estas para confrontar y comprobar en su día los materiales empleados en la obra.

Medios Auxiliares.

Todos los aparatos, maquinaria, herramientas, dispositivos, andamios, apeos, entibaciones y demás elementos auxiliares utilizados en la obra, reunirán las máximas condiciones de seguridad, funcionamiento y estabilidad.

El contratista se responsabilizará del cumplimiento del Plan de Seguridad y Salud aprobado, así como de la Ordenanza General de Seguridad e Higiene en el Trabajo, del Reglamento de Seguridad en el Trabajo en la Industria de la Construcción, y normativa vigente al respecto.

Todos los medios auxiliares, se someterán antes de su uso y manejo a cuantas pruebas se consideren necesarias, siendo estas por cuenta del contratista y bajo su responsabilidad.

Materiales No Consignados.

Los materiales no consignados, y que fuera necesario emplear reunirán las mejores condiciones en cuanto a calidad de los mismo y las necesarias a juicio del Ingeniero Director. En ningún caso las características de los materiales serán inferiores a las especificadas en la Norma Tecnológica de la Edificación que les afecte.

Control de Calidad.

El control de los materiales empleados, tanto en la obra civil como en las instalaciones, deberán ser objeto de los controles de calidad, análisis etc. Que señale el Ingeniero Director de la obra, los cuales serán por cuenta del Contratista.

Condiciones no especificadas en el Pliego.

Las condiciones particulares exigibles en la ejecución de la obra no especificadas en el pliego, serán las que considere necesarias durante el transcurso de la obra el Ingeniero Director, que se expresarán en el Libro de Ordenes y Asistencias.

Acabado y remates finales.

Antes de la aceptación de la obra por parte de la Dirección Técnica, el Contratista tendrá que realizar a su cargo y sin costo alguno para la Propiedad cuanto se expone a continuación;

- La reconstrucción total o parcial de máquinas o elementos deteriorados durante el montaje.
- Limpieza total de canalizaciones, luminarias, cuadros y demás elementos de la instalación.
- Evacuación de restos de embalajes, máquinas y accesorias utilizados durante la instalación.
- Protección contra posibles oxidaciones en elementos eléctricamente o sus accesorios (bandejas, portacables, etc.), situados en puntos críticos o en periodo de oxidación.
- Ajuste do la regularización de todos lo mecanismos que lo requieran.
- Letreros indicadores, placas, planos de obra ejecutada y demás elementos aclaratorios de funcionamiento

PAG 0262/0563
0800047 - T001
VISADO
26 FEBRERO 2008
COLEGIO OFICIAL DE ARQUITECTOS DE SEVILLA
Documento visado electrónicamente

FORMA DE EJECUCIÓN DE LAS UNIDADES DE OBRA.

Las canalizaciones eléctricas se dispondrán de la forma que entre las superficies exteriores de las mismas y las de cualquier otra instalación se mantenga a una distancia de 3 cm mínimo.

En caso de proximidad con conductos de calefacción de aire caliente o de humo, las canalizaciones eléctricas se establecerán de forma que no puedan alcanzar una temperatura peligrosa y por consiguiente, se mantendrán separadas por una distancia conveniente o por medio de pantallas calorífugas.

Las canalizaciones eléctricas no se situarán paralelamente por debajo de otras canalizaciones que puedan dar lugar a condensaciones, tales como las destinadas a la conducción de vapor de agua, etc., a menos que se tomen las disposiciones necesarias para proteger las canalizaciones eléctricas contra los defectos de estas condensaciones.

DISPOSICIONES LEGALES A TENER EN CUENTA.

En toda la obra comprendida en el presente proyecto se tendrán en cuenta las siguientes reglamentaciones:

- Reglamento Electrotécnico de Baja Tensión. R.D. 842/2002
- Ley de Protección Medio Ambiental y Reglamento de actividades.
- Documento SI- Seguridad en caso de Incendio del CTE
- Disposiciones Mínimas de Seguridad en Obras RD 1627/1997.
- Reglamento de Seguridad e Higiene en el Trabajo.
- RITE Instalaciones Térmicas en Edificios y Normas UE incluidas.

Todos los materiales antes de su puesta en obra, serán reconocidos por el Ingeniero Director o persona delegada por él, sin cuya aprobación no deberá procederse a su colocación debiendo ser retirados de la obra los que sean desechados.

Este reconocimiento previo, no constituye aprobación definitiva, te el Ingeniero Director, la facultad de quitar los que a pesar de estar colocados en obra, presenten defectos no observados en el prior reconocimiento, siendo por cuenta del contratista los gastos que esto ocasione.

CONDICIONES DE RECEPCIÓN DE LA OBRA

Una vez realizadas las pruebas finales en presencia de la DO con resultados satisfactorios, se procederá al acto de recepción de laS instalaciones con el que se da por finalizado el montaje de la instalación (véase RITE)

Para ello, la EIM deberá entregar a la DO la siguiente documentación:

(1). Una copia reproducible de los planos definitivos.

(2). Una memoria descriptiva de la instalación, realmente ejecutada, en la que se incluyen las bases de proyecto y los criterios adoptados para su desarrollo.

(3) Una relación de los materiales y los equipos empleados, indicando fabricante, marca, modelo y características de funcionamiento, junto con catálogos y con la documentación de origen y garantía.

(4). Un documento en el que se recopilen los resultados de las pruebas realizadas

(6). Los manuales con las instrucciones de manejo, funcionamiento y mantenimiento, junto con una lista de repuestos recomendados.

(7). El certificado de la instalación firmado La DO entregará los mencionados documentos, una vez comprobado su contenido y firmado el certificado, al titular de la instalación, quién lo presentará a registro en el organismo territorial competente.

08/00147/T001 VISADO 26 FEBRERO 2008
COLEGIO OFICIAL DE ARQUITECTOS DE SEVILLA
Documento visado electrónicamente

Si durante el periodo de garantía se produjesen averías o defectos de funcionamiento, estos deberán ser subsanados a la mayor brevedad posible por la EIM, sin que ésta tenga derecho a reclamar ninguna compensación económica a la propiedad, a menos que no demuestre que las averías han sido producidas por falta de mantenimiento o por un uso

CRITERIOS PARA LA CONSERVACIÓN Y MANTENIMIENTO

ELECTRICIDAD

Caja General de Protección

Cada cinco años se comprobarán los dispositivos de protección contra cortocircuitos, contactos directos e indirectos, así como sus intensidades nominales en relación a la sección de los conductores que protegen.

Líneas Generales de Alimentación

Cada dos años, o después de producirse algún incidente en la instalación, se comprobará mediante inspección visual los bornes de abroche de la línea general de alimentación en la CGP.

Cuadro de mando y Protección

Cuadro general de distribución: Cada año se comprobará el funcionamiento de todos los interruptores del cuadro, verificando que son estables en sus posiciones de abierto y cerrado. Cada dos años se realizará una revisión general, comprobando el estado del cuadro, los mecanismos alojados y conexiones. Cada dos años, o después de producirse algún incidente en la instalación, se comprobará mediante inspección visual el estado del interruptor de corte y de los fusibles de protección, el estado frente a la corrosión de la puerta del armario y la continuidad del conductor de puesta a tierra del marco metálico de la misma.

Instalación Interior

Red de distribución interior. Siempre que se revisen las instalaciones, se repararán los defectos encontrados por un instalador autorizado y, en caso de que sea necesario, se repondrán las piezas que lo precisen. A continuación, se detallan aquellas operaciones de mantenimiento que deben ser realizadas por personal cualificado de la empresa suministradora, para cada uno de los componentes de la instalación interior de la vivienda: Cada cinco años, revisar la rigidez dieléctrica entre los conductores. Cada diez años, revisión general de la instalación. Todos los temas de cableado son exclusivos de la empresa autorizada

Aparatos eléctricos y mecanismos. Todo trabajo que implique manipulación de los elementos materiales del mecanismo, como sustitución de las teclas, los marcos, las lámparas de los visores, el cuerpo del mecanismo o revisión de sus contactos y conexiones, etc., deberá ser realizado por personal especializado. A continuación, se detallan aquellas operaciones de mantenimiento que deben ser realizadas por personal cualificado de la empresa suministradora, para cada uno de los componentes de los mecanismos.

TELECOMUNICACIONES

Siempre que se revisen las instalaciones, se repararán los defectos encontrados, por un instalador autorizado y, en caso de que sea necesario, se repondrán las piezas que lo precisen.

PAG 0264/0563
08/001472 T001
VISADO
26 FEBRERO 2008
COLEGIO OFICIAL DE ARQUITECTOS DE SEVILLA
Documento visado electrónicamente

Cada año, o antes si fuera apreciada alguna anomalía, se revisará por parte de un instalador autorizado: La instalación tanto de las redes comunes como de la red interior. El estado de fijación, aparición de corrosiones o humedades en las cajas de conexión, instalación y armarios de enlace, base y registro.

Asimismo, además de lo anteriormente expuesto, en instalaciones colectivas se deberá, por parte del personal de mantenimiento: Mantener limpios y despejados los recintos de la instalación, así como los patinillos y canaladuras previstos, que no podrán ser utilizados para otros usos diferentes.

Cada año, o antes si fuera apreciada alguna anomalía, se revisará por parte de instalador autorizado: La fijación de bornes o regletas y el estado de las conexiones, así como el aislamiento entre líneas pertenecientes a circuitos distintos de la caja general de distribución. La fijación de las bases y de los soportes para sujeción de los tubos y el estado de los distintos elementos que componen la instalación. El funcionamiento, fijación y estado de los mandos de actuación de interruptores, reguladores de nivel sonoro y selector de programas. Las fijaciones de altavoces y cajas acústicas, las rejillas y el estado de las conexiones

PAG 0265/0563
08/001472 - T001
VISADO
26 FEBRERO 2008
COLEGIO OFICIAL DE ARQUITECTOS DE SEVILLA
Documento visado electrónicamente

PLIEGO DE CONDICIONES DE CLIMATIZACION.

INDICE.

1.- CARACTERÍSTICAS DE LOS MATERIALES Y EQUIPOS
1.1.- AMBITO DE APLICACIÓN
1.2.- ALCANCE DE LOS TRABAJOS
1.3.- PLANIFICACIÓN Y COORDINACIÓN
1.4.- ACOPIO DE MATERIALES
1.5.- INSPECCIÓN Y MEDIDAS PREVENTIVAS AL MONTAJE
1.6.- PLANOS, CATÁLOGOS Y MUESTRAS
1.7.- VARIACIONES DE PROYECTO Y CAMBIOS DE MATERIALES
1.8.- COOPERACIÓN CON OTROS CONTRATISTAS
1.9.- PROTECCIÓN
1.10.- LIMPIEZA DE LA OBRA
1.11.- ANDAMIOS Y APAREJOS
1.12.- OBRAS DE ALBAÑILERÍA
1.13.- ENERGÍA ELÉCTRICA Y AGUA
1.14.- RUIDOS Y VIBRACIONES
1.15.- MEDIO AMBIENTE
1.16.- ACCESIBILIDAD
1.17.- CANALIZACIONES
1.18.- MANGUITOS PASAMUROS
1.19.- PROTECCIÓN DE PARTES EN MOVIMIENTO
1.20.- PROTECCIÓN DE ELEMENTOS A TEMPERATURA ELEVADA
1.21.- CUADROS Y LÍNEAS ELÉCTRICAS
1.22.- PINTURAS Y COLORES
1.23.- IDENTIFICACIÓN
1.24.- LIMPIEZA INTERIOR DE REDES DE DISTRIBUCIÓN
1.25.- CONDICIONES DE RECEPCIÓN DE LA OBRA
1.26.- PRUEBAS FINALES
1.27.- RECEPCIÓN
1.28.- PERMISOS
1.29.- NORMATIVA
1.30.- SEGURIDAD E HIGIENE
1.31.- CRITERIOS PARA LA CONSERVACIÓN Y EL MANTENIMIENTO

PAG 0266/0563
0800 1472 - T001
VISADO
26 FEBRERO 2008
COLEGIO OFICIAL DE ARQUITECTOS DE SEVILLA
Documento visado electrónicamente

1. CARACTERÍSTICAS DE LOS MATERIALES Y EQUIPOS

Conductos

La distribución del aire exterior se realizara por medio de conducto rectangular de chapa acero galvanizada aislado mediante plancha elastómera de 30 mm de espesor mínimo según la UNE 100170.

Las derivaciones desde dicho conducto a las tomas de admisión de aire de los inductores se hará mediante tubo flexible de aluminio recubierto exteriormente por polímero textil especifico para alta presión.

Los herrajes de sujeción de los conductos serán de acero galvanizado.

Circuito hidráulico

Las tuberías de impulsión-retorno de suministro de agua fría serán de acero estirado sin soldadura DIN 2440 con campo de aplicación hasta 16 Kg/cm2 y 180 ºC. Se intercalarán dilatadores de acero inoxidable para compensación de las correspondientes dilataciones en caso de ser necesario, que serán del tipo lira en recorridos de gran longitud. Para evitar que los esfuerzos de dilatación graviten sobre otros aparatos, se preverán los correspondientes puntos fijos en las tuberías con el fin de descargar de solicitaciones a aquellos. Las tuberías irán colocadas sobre soportes metálicos resistentes, para una carga mínima de 500 Kp. En los cambios de dirección no se fijarán las tuberías para permitir su movimiento libremente. Los accesorios tendrán la misma calidad, y las válvulas de la instalación serán del tipo bola, estancas interior y exteriormente a una presión de hidráulica igual a 1,5 la de trabajo.

La instalación de tuberías será aérea, perfectamente accesibles y estarán convenientemente aisladas térmicamente con coquilla de espuma elastomérica tipo ARMAFLEX o equivalente de espesor según calibre y normativa correspondiente, las cuales se expondrán para inspección visual, siendo probadas antes de proceder su aislamiento.

Para tuberías instaladas en el exterior el espesor se incrementará en 10 mm en tubería de fluido caliente y 20 cm en tuberías de fluido frío.

Los diámetros de tubería se calcularán de forma que las velocidades máximas de circulación no sobrepasen los 2 m/s.

Juntas de tubo y accesorios

Las uniones de las tuberías se realizarán con soldadura, embridadas o roscadas. Las características de presión y servicio serán como mínimo las indicadas para las tuberías. Las juntas utilizadas serán de materiales resistentes a la acción del agua fría/caliente y resistirán la temperatura de servicio sin deformación alguna.

Una vez acabada la instalación de la red de tuberías, se pintarán estas con dos capas de pintura antioxidante y después con dos capas de pintura normalizada. La aplicación de las pinturas se realizará de acuerdo con las especificaciones de los fabricantes.

1.1 ÁMBITO DE APLICACIÓN.

El ámbito de aplicación de este Pliego de Condiciones Técnicas (PCT en adelante) se extiende a todas las instalaciones que forman parte del presente Proyecto.

PAG 0267/0563
COLEGIO OFICIAL DE ARQUITECTOS DE SEVILLA
VISADO
08001472 - T001
26 FEBRERO 2008
Documento visado electrónicamente

El proyecto comprende, además del PCT, Memoria, Planos, o Mediciones, Presupuesto y, eventualmente, Pliego de Condiciones Particulares.

1.2 ALCANCE DE LOS TRABAJOS

La Empresa Instaladora (El en adelante) deberá suministrar todos los equipos y materiales indicados en los planos, de acuerdo al número, características, tipos y dimensiones definidos en las mediciones y, eventualmente, en los cuadros resumen de los planos.

En caso de discrepancias de cantidades entre planos y mediciones, prevalecerá lo que esté indicado en los planos. En caso de discrepancias de calidades, este documento tendrá prelación sobre cualquier otro.

Materiales complementarlos de la instalación, usualmente omitidos en planos y mediciones, pero necesarios para el correcto funcionamiento de la misma, como oxígeno, electrodos, minio, pinturas, pastillas, estribos, manguitos pasamuros, estopa, cáñamo, lubricantes, bridas, tornillos, tuercas, ,toda clase de soportes, etc., deberán considerarse incluidos en los trabajos a realizar. Quedando terminantemente prohibido el uso de acetileno.

Todos los materiales y equipos suministrados por la El deberán ser nuevos y de la calidad exigida por este PCT, salvo cuando en otra parte del proyecto, p.e. el pliego de condiciones particulares, se especifique la utilización de material usado.

La oferta incluirá el transporte de los materiales a pie de obra, así como la mano de obra para el montaje de materiales y equipos y para las pruebas de recepción, equipada con las debidas herramientas, utensilios e instrumentos de medida.

La El suministrará también los servicios de un Técnico competente que estará a cargo de la instalación y será el responsable ante la Dirección Facultativa o Dirección de Obra (DO en adelante), o la persona delegada, de la actuación de los técnicos y operarios que llevarán a cabo la labor de instalar, conectar, ajustar, arrancar y probar cada equipo, sub-sistema y el sistema en su totalidad hasta la recepción.

La DO se reserva el derecho de pedir a la El, en cualquier momento, la sustitución del Técnico responsable, sin alegar justificaciones.

El Técnico presenciará todas las reuniones que la DO programe en el transcurso de la obra tendrá suficiente autoridad como para tomar decisiones en nombre de la El. En cualquier caso, los trabajos objeto del presente proyecto alcanzarán el objetivo de realizar una instalación completamente terminada, probada y lista para funcionar.

1.3 PLANIFICACIÓN Y COORDINACIÓN

Al momento de la presentación de la oferta y como primera aproximación, la El deberá presentar los plazos de ejecución de al menos las siguientes partidas principales de la obra-.

- Planos definitivos, acopio de materiales y replanteo.
- Montaje y pruebas parciales de las redes de distribución.
- Montaje de salas de máquinas.
- Montaje de unidades terminales.
- Montaje de cuadros eléctricos y equipos de control.
- Ajustes, puestas en marcha y pruebas finales.

PAG 0268/0563
08/00472 T001
VISADO
26 FEBRERO 2008
COLEGIO OFICIAL DE ARQUITECTOS DE SEVILLA
Documento visado electrónicamente

Sucesivamente y antes del comienzo de la obra, la El adjudicatario, previo estudio detallado de los plazos de entrega de equipos, aparatos y materiales, colaborará con la DO para asignar fechas exactas a las distintas fases de la obra.

La coordinación con la Empresa Constructora (EC en adelante) y los otros contratistas correrá a cargo de la DO, o persona o entidad delegada por la misma.

Cuando la ejecución de las instalaciones objeto del presente pliego haya sido encargada por la propiedad a la EC, la mencionada coordinación estará a cargo de la EC, bajo la supervisión de la DO.

1.4 ACOPIO DE MATERIALES.

De acuerdo con el plan de obra, la El irá almacenando en lugar preestablecido todos los materiales necesarios para ejecutar la obra, de forma escalonada según necesidades.

Los materiales quedarán protegidos contra golpes, malos tratos y elementos climatológicos, en la medida que su constitución o valor económico lo exijan.

La El quedará responsable de la vigilancia de sus materiales durante el almacenaje y el montaje, hasta la recepción provisional. La vigilancia incluye también las horas nocturnas y los días festivos, si en el contrato no se estipula lo contrario.

La DO tendrá libre acceso a todos los puntos de trabajo y a los lugares de almacenamiento de los materiales para su reconocimiento previo, pudiendo ser aceptados o rechazados según su calidad y estado, (siempre que la calidad no cumpla con los requisitos marcados por este PCT y/o el estado muestre claros signos de deterioro).

Cuando algún equipo, aparato o material ofrezca dudas respecto de su origen, calidad, estado y aptitud para la función, la DO tendrá el derecho de recocer muestras y enviarlas a un laboratorio oficial, para realizar los ensayos pertinentes con gastos a cargo de la El. Si el certificado obtenido es negativo, todo el material no idóneo será rechazado y sustituido, a expensas de la El, por material de la calidad exigida.

Igualmente, la DO podrá ordenar la apertura de calas cuando sospeche la existencia de vicios ocultos de la instalación, siendo por cuenta de la El todos los gastos ocasionados.

1.5 INSPECCIÓN Y MEDIDAS PREVIAS AL MONTAJE.

Antes de comenzar los trabajos de montaje, la El deberá efectuar el replanteo de todos y cada uno de los elementos de la instalación, equipos aparatos y conducciones.

En caso de discrepancias entre las medidas realizadas en obra y las que aparecen en los planos, que impidan la correcta realización de los trabajos de acuerdo a la normativa vigente y a las buenas reglas del arte, la El deberá notificar las anomalías a la DO para las oportunas rectificaciones.

1.6 PLANOS, CATÁLOGOS Y MUESTRAS

Los planos de proyecto en ningún caso deben considerarse de carácter ejecutivo, sino solamente indicativo de la disposición general del sistema mecánico y del alcance del trabajo incluido en el contrato.

Para la exacta situación de aparatos, equipos y conducciones la El deberá examinar atentamente los planos y detalles de los proyectos arquitectónico y estructural.

PAG 0269/0563
08/00472 T001
VISADO
26 FEBRERO 2008
COLEGIO OFICIAL DE ARQUITECTOS DE SEVILLA
Documento visado electrónicamente

La El deberá comprobar que la situación de los equipos y el trazado de las conducciones no interfiera con los elementos de otros contratistas. En caso de conflicto, la decisión de la DO será inapelable.

La El deberá someter a la DO, para su aprobación, dibujos detallados, a escala no inferior a 1: 20, de equipos, aparatos, etc., que indiquen claramente dimensiones, espacios libres, situación de conexiones, peso y cuanta otra información sea necesaria para su correcta evaluación.

Los planos de detalle pueden ser sustituidos por folletos o catálogos del Fabricante del aparato, siempre que la información sea suficientemente clara.

Ningún equipo o aparato podrá ser entregado en obra sin obtener la aprobación por escrito de la DO.

En algunos casos y a petición de la DO, la El deberá entregar una muestra del material que pretende instalar antes de obtener la correspondiente aprobación.

La El deberá someter los planos de detalle, catálogos y muestras a la aprobación de la DO con suficiente antelación para que no se interrumpa el avance de los trabajos de la propia instalación o de los otros contratistas.

La aprobación por parte de la DO de planos, catálogos y muestras no exime la El de su responsabilidad en cuanto al correcto funcionamiento de la instalación se refiere.

1.7 VARIACIONES DE PROYECTO Y CAMBIOS DE MATERIALES.

La El podrá proponer, al momento de presentar la oferta, cualquier variante sobre el presente proyecto que afecte al sistema y/o a los materiales especificados, debidamente justificada.

La aprobación de tales variantes queda a criterio de la DO, que las aprobará solamente si redundan en un beneficio económico de inversión y/o explotación para la propiedad, sin merma para la calidad de la instalación.

La DO evaluará, para la aprobación de las variantes, todos los gastos adicionales producidos por ellas, debido a la reconsideración de la totalidad o parte de los proyectos arquitectónico, estructural, mecánico y eléctrico y, eventualmente, a la necesidad de mayores cantidades de materiales requeridas por cualquiera de las otras instalaciones.

Variaciones sobre el proyecto pedidas, por cualquier causa, por la DO durante el curso del montaje, que impliquen cambios de cantidades o calidades e, incluso, el desmontaje de una parte de la obra realizada, deberán ser efectuadas por la El, después de haber pasado una oferta adicional, basada sobre los precios unitarios de la oferta y nuevos precios a negociar.

1.8 COOPERACIÓN CON OTROS CONTRATISTAS.

La El deberá cooperar plenamente con los otros contratistas, bajo la supervisión de la DO, entregando toda la documentación necesaria a fin de que los trabajos transcurran sin interferencias ni retrasos.

Si la El pone en obra cualquier material o equipo antes de coordinar con otros oficios, en caso de surgir conflictos deberá corregir su trabajo, sin cargo alguno para la propiedad.

PAG 0270/0563
08001472 - T001
VISADO
26 FEBRERO 2008
COLEGIO OFICIAL DE ARQUITECTOS DE SEVILLA
Documento visado electrónicamente

1.9 PROTECCIÓN.

La El deberá proteger todos los materiales y equipos de desperfectos y daños durante el almacenamiento en la obra y una vez instalados.

En particular, deberá evitar que los materiales aislantes puedan mojarse o, incluso, humedecerse. Las aperturas de conexión de todos los aparatos y máquinas deberán estar convenientemente protegidos durante el transporte, el almacenamiento y el montaje, hasta tanto no se proceda a su unión. Las protecciones deberán tener forma y resistencia adecuada para evitar la entrada de cuerpos extraños y suciedades dentro del aparato, así como los daños mecánicos que puedan sufrir las superficies de acoplamiento de bridas, roscas, manguitos, etc.

Igualmente, si es de temer la oxidación de las superficies mencionadas, estas deberán recubrirse con pintura anti-oxidante, que deberá ser eliminada al momento del acoplamiento.

Especial cuidado se tendrá hacia materiales frágiles y delicados, como materiales aislantes, equipos de control y medida, etc., que deberán quedar debidamente protegidos.

La El será responsable de sus materiales y equipos hasta la recepción provisional de la obra.

1.10 LIMPIEZA DE LA OBRA.

Durante el curso del montaje de sus instalaciones, la El deberá evacuar de la obra todos los materiales sobrantes de trabajos efectuados con anterioridad, en particular de retales de tuberías, conductos y materiales aislantes.

Asimismo, al final de la obra, deberá limpiar perfectamente todas las unidades terminales (aparatos sanitarios, griferías, radiadores, convectores, ventiloconvectores, cajas reductoras, etc.) los equipos de salas de máquinas (calderas, quemadores, bombas, maquinaria frigorífica, unidades de tratamiento de aire, etc.) y los instrumentos de medida y control de cualquier tipo de suciedad, dejándolos en perfecto estado.

1.11 ANDAMIOS Y APAREJOS

La El deberá suministrar la manos de obra y aparatos, como andamios y aparejos, necesarios para el movimiento horizontal y vertical de los materiales ligeros en la obra desde el lugar de almacenamiento al emplazamiento.

El movimiento del material pesado y/o voluminoso, como calderas, radiadores, unidades de tratamiento de aire, plantas frigoríficas, conductos, tuberías, etc., desde el camión hasta el lugar de emplazamiento definitivo, se realizará con los medios de la EC, bajo la supervisión y responsabilidad de la El.

1.12 OBRAS DE ALBAÑILERÍA.

La realización de todas las obras de albañilería necesarias para la instalación de materiales y equipos estará a cargo de la EC.

Tales obras incluyen aperturas y cierres de rozas y pasos de muros, recibido a fábricas de soportes, cajas, rejillas, etc., perforación y cierres de elementos estructurales horizontales y verticales, ejecución y cierre de zanjas, ejecución de galerías, bancadas, forjados flotantes, pinturas, alicatados, etc.

En cualquier caso, estos trabajos deberán realizarse bajo la responsabilidad de la El que suministrará, cuando sea necesario, los planos de detalles.

PAG 0271/0563
VISADO
08/001472 T001
26 FEBRERO 2008
COLEGIO OFICIAL DE ARQUITECTOS DE SEVILLA
Documento visado electrónicamente

La fijación de los soportes, por medios mecánicos o por soldadura, a elementos de albañilería o de estructura del edificio, será efectuada por la El siguiendo estrictamente las instrucciones que, al respecto, imparta la DO.

1.13 ENERGÍA ELÉCTRICA Y AGUA.

Todos los gastos relativos al consumo de energía eléctrica y agua por parte de la El para la realización de los trabajos de montaje y para las pruebas parciales y totales correrán a cuenta de la EC.

La El dará a conocer sus necesidades de potencia eléctrica a la EC antes de tomar posesión de la obra.

1.14 RUIDOS Y VIBRACIONES

Toda la maquinaria deberá funcionar, bajo cualquier condición de carga, sin producir ruidos o vibraciones que, en opinión de la DO, puedan considerarse inaceptables o que rebasen los niveles máximos exigidos por las Ordenanzas Municipales.

Las correcciones que, eventualmente, se introduzcan para reducir ruidos y vibraciones deben ser aprobadas por la DO y conformarse a las recomendaciones del fabricante del equipo (eliminadores de vibraciones, silenciadores acústicos, etc.).

Las conexiones entre canalizaciones y equipos con partes en movimiento deberán realizarse siempre por medio de elementos flexibles, que impidan eficazmente la propagación de las vibraciones.

1.15 MEDIO AMBIENTE.

El funcionamiento de la instalación no deberá provocar niveles de emisión superiores a los indicados en la ley de Protección Ambiental o en las Ordenanzas Municipales.

1.16 ACCESIBILIDAD.

La El hará conocer a la DO, con suficiente antelación, las necesidades de espacio y tiempo para la realización del montaje de sus materiales y equipos en patinillos, falsos techos y salas de máquinas.

A este respecto, la El deberá cooperar con la EC y los otros contratistas, particularmente cuando los trabajos a realizar estén en el mismo emplazamiento.

Los gastos ocasionados por los trabajos de volver a abrir falsos techos, patinillos, etc,, debidos a la omisión de dar a conocer a tiempo sus necesidades, correrán a cargo de la El.

Los elementos de medida, control, protección y maniobra deberán ser desmontables e instalarse en lugares visibles y accesibles, en particular cuando cumplan funciones de seguridad.

La El deberá situar todos los equipos que necesitan operaciones periódicas de mantenimiento en un emplazamiento que permita la plena accesibilidad de todas sus partes, ateniéndose a los requerimientos mínimos más exigentes entre los marcados por la Reglamentación vigente y los recomendados por el fabricante.

La El deberá suministrar a la EC la información necesaria para el exacto emplazamiento de puertas o paneles de acceso a elementos ocultos de la instalación, como válvulas, compuertas, unidades terminales, elementos de control, etc.

PAG 0272/0563
0800147 - T001
VISADO
26 FEBRERO 2008
COLEGIO OFICIAL DE ARQUITECTOS DE SEVILLA
Documento visado electrónicamente

1.17 CANALIZACIONES.

Antes de su colocación, todas las canalizaciones deberán reconocerse y limpiarse de cualquier cuerpo extraño, como rebabas, óxidos, suciedades, etc.

La alineación de las canalizaciones en uniones, cambios de dirección o sección y derivaciones se realizará con los correspondientes accesorios o piezas especiales, centrando los ejes de las canalizaciones con los de las piezas especiales, sin tener que recurrir a deformar la canalización.

.

Para las tuberías, en particular, se tomarán las precauciones necesarias a fin de que conserven, una vez instaladas, su sección de forma circular.

Las tuberías deberán soportarse de tal manera que en ningún caso quede interrumpido al aislamiento térmico.

Con el fin de reducir la posibilidad de transmisión de vibraciones, formación de condensaciones y corrosión, entre tuberías y soportes metálicos deberá interponerse un material flexible no metálico.

En cualquier caso, el soporte no podrá impedir la libre dilatación de la tubería, salvo cuando se trate de un punto fijo.

Las tuberías enterradas llevarán la protección adecuada al medio en que están inmersas, que en ningún caso impedirá el libre juego de dilatación.

1.18 MANGUITOS PASAMUROS.

La El deberá suministrar y colocar todos los manguitos a instalar en la obra de albañilería o estructural antes de que estas obras estén construidas. La El será responsable de los daños provocados por no expresar en tiempo sus necesidades o indicar una situación incorrecta de los manguitos.

El espacio entre el manguito y la conducción deberá rellenarse con una masilla plástica, aprobada por la DO, que selle completamente el paso y permita la libre dilatación de la conducción. Además, cuando el manguito pase a través de un elemento corta-fuego, la resistencia al fuego del material de relleno deberá ser al menos igual a la del elemento estructural. En algunos casos, se podrán exigir que el material de relleno sea impermeable al paso de vapor de agua.

Los manguitos deberán acabar a ras del elemento de obra; sin embargo, cuando pasen a través de forjados, sobresaldrán 15 mm. por la parte superior. Los manguitos serán construidos con chapa de acero galvanizado de 6/1 0 de mm. de espesor o con tubería de acero galvanizado, con dimensiones suficientes para que pueda pasar con holgura la conducción con su aislamiento térmico. De otra parte, la holgura no podrá ser superior a 3 cm. a lo largo del perímetro de la conducción.

No podrá existir ninguna unión de tuberías en el interior de manguitos pasamuros.

1.19 PROTECCIÓN DE PARTES EN MOVIMIENTO.

La El deberá suministrar protecciones a todo tipo de maquinaria en movimiento, como transmisiones de potencia, rodetes de ventiladores, etc., con las que pueda tener lugar un contacto accidental. Las protecciones deben ser de tipo desmontable para facilitar las operaciones de mantenimiento.

1.20 PROTECCIÓN DE ELEMENTOS A TEMPERATURA ELEVADA.

PAG 0273/0563
VISADO
08/001472 T001
26 FEBRERO 2008
COLEGIO OFICIAL DE ARQUITECTOS DE SEVILLA
Documento visado electrónicamente

Toda superficie a temperatura elevada, con la que pueda tener lugar un contacto accidental, deberá protegerse mediante un aislamiento térmico calculado de tal manera que su temperatura superficial no sea superior a 60 grados centígrados.

1.21 CUADROS Y LINEAS ELÉCTRICAS.

La EIE suministrará e instalará los cuadros eléctricos de protección, maniobra y control de todos los equipos de la instalación mecánica.

La EIE suministrará e instalará también las líneas de potencia entre los cuadros antes mencionados y los motores de la instalación mecánica, completos de tubos de protección, bandejas, cajas de derivación, empalmes, etc., así como el cableado para control, mandos a distancia e interconexiones.

La instalación eléctrica cumplirá con las exigencias marcadas por el Reglamento Electrotécnico para Baja Tensión.

La Empresa Instaladora Eléctrica (EIE en adelante) será responsable de la alimentación eléctrica a todos los cuadros arriba mencionados, que estará constituida por tres fases, neutro y tierra. El conexionado entre estos cables y los equipos estará a cargo de la EIM.

La EIM deberá suministrar a la EIE la información necesaria para las acometidas a sus cuadros, el lugar exacto de emplazamiento, la potencia máxima absorbida y, cuando sea necesario, la corriente máxima absorbida y la caída de tensión admisible en régimen transitorio.

Salvo cuando se exprese lo contrario en la memoria del proyecto, las características de las alimentaciones eléctrica serán las siguientes: tensión trifásica a 380 V. entre fases y neutro, frecuencia 50 Hz.

1.22 PINTURAS Y COLORES.

Todas las conducciones de una instalación estar,-nn señalizadas, de acuerdo a lo indicado en la norma UNE 100.000-86 "CLIMATIZACIÓN. Código de colores", con franjas, anillos y flechas dispuestos sobre la superficie exterior de la misma o, eventualmente, de su aislamiento térmico.

Los equipos y aparatos mantendrán los mismos colores de fábrica. Los desperfectos, debidos a golpes, raspaduras, etc., serán arreglados en obra. En sala de máquinas se dispondrá el código de colores enmarcado bajo cristal, junto al esquema de principio de la instalación.

1.23 IDENTIFICACIÓN.

Al final de la obra, todos los aparatos, equipos y cuadros eléctricos deberán marcarse con una chapa de identificación, sobre la cual se indicarán nombre y número del aparato.

La escritura deberá ser de tipo indeleble, pudiendo sustituirse por un grabado. Los caracteres tendrán una altura no menor de 5 mm.

En los cuadros eléctricos todos los bornes de salida deberán tener un número de identificación que se corresponderá al indicado en el esquema de mando y potencia.

Todos los equipos y aparatos importantes de la instalación, en particular aquéllos que consumen energía, deberán venir equipados de fábrica, en cumplimiento de la normativa vigente, con una placa de identificación, en la que se indicarán sus características principales, así como nombre del fabricante, modelo y tipo. En las especificaciones de cada aparato o equipo se indicarán las características que, como mínimo, deberán figurar en la placa de identificación.

PAG 0274/0563
VISADO
8/00147 T001
26 FEBRERO 2008
COLEGIO OFICIAL DE ARQUITECTOS DE SEVILLA
Documento visado electrónicamente

Las placas se fijarán mediante remaches o soldadura o con material adhesivo, de manera que se asegure su inamovilidad, se situarán en un lugar visible y estarán escritas con caracteres claros y al menos en Castellano.

1.24 LIMPIEZA INTERIOR DE REDES DE DISTRIBUCIÓN.

Todas las redes de distribución de agua en circuito cerrado o abierto deberán ser internamente limpiadas antes de su funcionamiento, para eliminar polvo, cascarillas, aceites y cualquier otro material extraño.

Durante el montaje se habrá puesto extremo cuidado en evitar la introducción de materias extrañas dentro de tubería y equipos, protegiendo sus aperturas con adecuados tapones. Antes de su instalación tuberías, accesorios y válvulas deberán ser examinados y limpiados.

Cuando se haya completado la instalación de una red de distribución de un fluido caloportador, la EI deberá llenarla con una solución acuosa detergente (p.e., fosfato trisódico en la proporción de 8 partes por mil de agua). A continuación, se pondrán en funcionamiento las bombas y se dejará circular el agua al menos durante dos horas. Después se vaciará la red y se enjuagará con agua limpia procedente de la alimentación.

En el caso de redes cerradas, destinadas a la circulación de agua refrigerada y caliente (hasta 100 grados), una vez completa la limpieza y llenada la red, se comprobará que el agua del circuito tenga un PH ligeramente alcalino, alrededor de 7,5. Si el pH fuera ácido, se repetirá la operación de limpieza.

Después de haber completado las pruebas de estanqueidad de una red de distribución de agua sanitaria y antes de poner el sistema en operación, la red deberá desinfectarse, rellenándola en su totalidad con una solución que contenga, al menos, 50 partes por millón de cloro libre. Se somete el sistema a una presión de 4 bar y, durante 6 horas por lo menos, se irán abriendo todos los grifos, uno por uno, para que el cloro actúe en todos los ramales de la red.

Los filtros de malla metálica puestos a protección de las bombas se dejarán en su sitio por lo menos durante una semana más, hasta tanto se juzgue completada la eliminación de las partículas más finas que puede retener el tamiz de la malla.

La limpieza interior de las redes de distribución de aire se efectuará una vez completado el montaje de la red y de la unidad de tratamiento de aire, pero antes de conexionar las unidades terminales y montar los elementos de acabado y los muebles.

Se pondrán en marcha los ventiladores hasta tanto el aire a la salida de las aperturas presente el aspecto, a simple vista, de no contener polvo.

1.25 CONDICIONES DE RECEPCIÓN DE LA OBRA

La EIM pondrá a disposición de la DO todos los medios humanos y materiales necesarios para efectuar las pruebas parciales y finales de la instalación, efectuadas según se indicará a continuación para las pruebas finales y, para las pruebas parciales, en otros capítulos de este PCT.

Las pruebas parciales estarán precedidas de una comprobación de los materiales al momento de su recepción en obra.

Cuando el material o equipo llegue a obra con certificado de origen industrial, que acredite el cumplimiento de la normativa, nacional o extranjera, en vigor, su recepción se realizará comprobando, únicamente, sus características aparentes.

PAG 0275/0563
08/09/472 T001
VISADO
26 FEBRERO 2008
COLEGIO OFICIAL DE ARQUITECTOS DE SEVILLA
Documento visado electrónicamente

Cuando el material o equipo esté instalado, se comprobará que el montaje cumple con las exigencias marcadas en la respectiva especificación (conexiones hidráulicas y eléctricas, fijación a la estructura del edificio, accesibilidad, accesorios de seguridad y funcionamiento, etc.).

Sucesivamente, cada material o equipo participará también de las pruebas parciales y totales del conjunto de la instalación (estanqueidad, funcionamiento, puesta a tierra, aislamiento, ruidos y vibraciones, etc.).

1.26 PRUEBAS FINALES.

Una vez la instalación se encuentre totalmente terminada, de acuerdo con las especificaciones del proyecto, y que haya sido equilibrada y puesta a punto, se deberán realizar las pruebas finales del conjunto de la instalación según se especifica en RITE , ITE 06.

Se realizarán fichas de Control de Calidad de materiales, equipos y pruebas de instalación.

1.27 RECEPCIÓN.

Una vez realizadas las pruebas finales en presencia de la DO con resultados satisfactorios, se procederá al acto de recepción de la instalación, con el que se da por finalizado el montaje de la instalación (véase RITE)

Para ello, la EIM deberá entregar a la DO la siguiente documentación:

(1). Una copia reproducible de los planos definitivos, comprendiendo como mínimo, el esquema de principio, el esquema de control y seguridad, el esquema eléctrico, los planos de sala de máquinas y los planos de plantas donde se deberá indicar el recorrido de las conducciones de distribución de los fluidos caloportadores y la situación de las unidades terminales.
(2). Una memoria descriptiva de la instalación, realmente ejecutada, en la que se incluyen las bases de proyecto y los criterios adoptados para su desarrollo.
(3) Una relación de los materiales y los equipos empleados, indicando fabricante, marca,modelo y características de funcionamiento, junto con catálogos y con la documentación de origen y garantía.
(4). Un esquema de principio en impresión indeleble para su colocación en sala de máquinas, enmarcado bajo cristal.
(5). Un documento en el que se recopilen los resultados de las pruebas realizadas
(6). Los manuales con las instrucciones de manejo, funcionamiento y mantenimiento, junto con una lista de repuestos recomendados.
(7). El certificado de la instalación firmado La DO entregará los mencionados documentos, una vez comprobado su contenido y firmado el certificado, al titular de la instalación, quién lo presentará a registro en el organismo territorial competente.

Si durante el periodo de garantía se produjesen averías o defectos de funcionamiento, estos deberán ser subsanados a la mayor brevedad posible por la EIM, sin que ésta tenga derecho a reclamar ninguna compensación económica a la propiedad, a menos que no demuestre que las averías han sido producidas por falta de mantenimiento o por un uso incorrecto de los equipos.

1.28 PERMISOS.

La EIM deberá gestionar con todos los organismos oficiales competentes la obtención de los permisos relativos a las instalaciones mecánicas objeto del presente proyecto.

1.29 NORMATIVA.

La Normativa actualmente vigente y que deberá cumplirse en la realización del proyecto es la siguiente:

PAG 0276/0563
08/0014/2 T001
VISADO
26 FEBRERO 2008
COLEGIO OFICIAL DE ARQUITECTOS DE SEVILLA
Documento visado electrónicamente

1. Ley número 88/67 de 8 de noviembre Sistema Internacional de Unidades de Medida, S.I.
2. Reglamento de Instalaciones Térmicas en los Edificios e ITEs.
3. Reglamento Electrotécnico para Baja Tensión (REBT en el texto) y sus Instrucciones Complementarias MI.BT., incluidas las hojas de interpretación.R.D. 842/2002
4. Reglamento de Seguridad para Plantas e Instalaciones Frigoríficas (RSPIF en el texto).
5. Reglamento de Recipientes a Presión (RRP en el texto).
6. Ordenanzas de Seguridad e Higiene en el Trabajo (OSHT en el texto). R.D. 1627/1997.
7. Ley de Protección Ambiental (LPAA en el. texto).
8. Norma Básica de la Edificación -Condiciones Térmicas en los Edificios (NBE-CT en el texto)
9. Norma Básica de la Edificación - Condiciones Acústicas en los Edificios (NBE-CA en el texto).

Igualmente, se cumplirá con toda la Normativa de carácter regional y local (Ordenanzas, etc.).

A parte de la Normativa de carácter obligatorio antes mencionada, se utilizarán otras Normas, como las Normas UNE de la Asociación Española de Normalización (AENOR) del Ministerio de Obras Públicas, Urbanismo y Transportes o de las Compañías suministradoras de energía eléctricas.

En ocasiones, a falta de Normativa española, podrán utilizarse Normas de organismos internacionales o extranjeras, como ISO, DIN, BS, AINSI, UL, IEC, VLD, ASTM, ASME, UNI, AFNOR, etc.

Se entiende que deberá considerarse siempre la edición más reciente de las Normas antes mencionadas.

1.30 SEGURIDAD E HIGIENE.

Todos los trabajadores empleados por la EIM en la realización de la obra, propios o sub-contratos, deberán estar al corriente del pago de las cuotas de la Seguridad Social.

Además, la EIM cumplirá estrictamente con lo exigido por la ley de Seguridad e Higiene en el Trabajo y R.D. 1627/1997.

1.31 CRITERIOS PARA LA CONSERVACIÓN Y MANTENIMIENTO.

Equipos de producción

Siempre que se revisen los equipos de producción, se repararán los defectos encontrados por un instalador autorizado y, en caso de que sea necesario, se repondrán las piezas que lo precisen.

Cada año, o antes si fuera apreciada alguna anomalía, se realizará por parte de personal cualificado el mantenimiento de todos los componentes de la instalación siguiendo las instrucciones del fabricante, lo que comprende los siguientes trabajos:

La revisión y reajuste internos de estas unidades terminales, especialmente la limpieza de los serpentines y ventiladores, sustitución de filtros, comprobación de termostatos y electroválvulas y limpieza del drenaje.

Sistemas de conducción y accesorios

PAG 0277/0563
08/01472 T001
VISADO
26 FEBRERO 2008
COLEGIO OFICIAL DE ARQUITECTOS DE SEVILLA
Documento visado electrónicamente

Siempre que se revisen las instalaciones, se repararán los defectos encontrados por un instalador autorizado y, en caso de que sea necesario, se repondrán las piezas que lo precisen.

Cada año, o antes si fuera apreciada alguna anomalía, se realizará por parte de personal cualificado el mantenimiento de todos los componentes de la instalación siguiendo las instrucciones del fabricante.

Deberán quedar reflejadas en los planos de la propiedad todas aquellas modificaciones que se produzcan como consecuencia de los trabajos de reparación de la instalación.

PAG 0278/0563
08/001472 - T001
VISADO
26 FEBRERO 2008
COLEGIO OFICIAL DE ARQUITECTOS DE SEVILLA
Documento visado electrónicamente

PLIEGO DE CONDICIONES DE LAS INSTALACIONES DE FONTANERÍA, SANEAMIENTO Y GASES MEDICINALES

INDICE

1. PLIEGO DE PRESCRIPCIONES TÉCNICAS: CONDICIONES GENERALES
1.1. DEFINICION Y ALCANCE DEL PLIEGO
1.1.1. OBJETO DE ESTE PLIEGO
1.1.2. DOCUMENTOS DEL PROYECTO
1.1.3. COMPATIBILIDAD Y RELACIÓN ENTRE DOCUMENTOS
1.1.4. FORMA Y DIMENSIONES
1.1.5. INTERPRETACIONES, ACLARACIONES Y MODIFICACIONES
1.1.6. CONTENIDO DEL PLIEGO
1.1.7. COMIENZO DE LAS OBRAS
1.1.8. DURACIÓN DE LAS OBRAS
1.1.9. MEDICIÓN DE LAS OBRAS
1.2. DE LA ORGANIZACIÓN DE LA OBRA
1.2.1. SEGURIDAD Y SALUD EN LAS OBRAS DE CONSTRUCCIÓN
1.2.2. DISPOSICIONES MÍNIMAS OBLIGATORIAS EN MATERIA DE SEGURIDAD
1.3. DE LOS MATERIALES Y UNIDADES DE OBRA. CONTROL DE CALIDAD
1.3.1. CARACTERÍSTICAS, CALIDADES Y PROCEDENCIA DE LOS MATERIALES. CONDICIONES DE ACEPTACIÓN Y RECHAZO
1.4. FORMA DE EJECUCIÓN DE UNIDADES DE OBRA Y CONTROL DE CALIDAD.
1.4.1. CONTROL Y ACEPTACIÓN
1.4.2. DE LA EJECUCIÓN DEL ELEMENTO
1.4.3. CRITERIOS DE MEDICIÓN
1.5. CRITERIOS PARA LA CONSERVACIÓN Y EL MANTENIMIENTO.
1.6. PRUEBAS DE FUNCIONAMIENTO DE INSTALACIONES
1.7. CONDICIONES DE RECEPCIÓN DE LA OBRA

PAG 0279/0563
880001472 - T001
VISADO
26 FEBRERO 2008
COLEGIO OFICIAL DE ARQUITECTOS DE SEVILLA
Documento visado electrónicamente

1. PLIEGO DE PRESCRIPCIONES TÉCNICAS: CONDICIONES GENERALES

1.1. DEFINICION Y ALCANCE DEL PLIEGO

1.1.1. OBJETO DE ESTE PLIEGO

El ámbito de aplicación de este Pliego de Condiciones regula la ejecución de las instalaciones de Fontanería, Saneamiento y Gases Medicinales en la obra "Proyecto Básico y de Ejecución de REFORMA DE LA PLANTA 7ª, ALA B Y HALL SUR, DEL HOSPITAL UNIVERSITARIO VIRGEN MACARENA DE SEVILLA

La instalación que comprende el proyecto se ajustará en cuanto a dimensiones, situación y distribución a lo especificado en dicho proyecto.

1.1.2. DOCUMENTOS DEL PROYECTO

Constituyen los documentos que componen este proyecto la memoria, los planos, las mediciones y el presente Pliego de condiciones.

1.1.3. COMPATIBILIDAD Y RELACIÓN ENTRE DOCUMENTOS,

En caso de incompatibilidades o contradicción entre planos, memoria, pliego y presupuesto prevalecerá lo escrito en el siguiente orden:

1. PRESUPUESTO.
2. PLANOS.
3. PLIEGO DE PRESCRIPCIONES TÉCNICAS PARTICULARES.
4. MEMORIA.

Con objeto de que en todo momento se pueda tener un conocimiento exacto de la ejecución e incidencias de las obras, se llevará mientras dure la misma, el Libro de Órdenes, Asistencia e Incidencias Oficial, en el que quedarán reflejadas las visitas facultativas realizadas por la Dirección e la obra, las incidencias surgidas y, en general, todos aquellos datos que sirvan para determinar con exactitud si, por la Contrata, se han cumplido los plazos y fases de ejecución previstas para la realización del Proyecto.

A la formalización del Contrato se diligenciará dicho libro, que se entregará a la Contrata en la fecha de comienzo de las obras para su conservación en la oficina de la obra, donde estará a disposición de la Dirección Facultativa y excepcionalmente de las autoridades de ese Departamento.

El Arquitecto Director y el Aparejador de la obra, irán dejando constancia, mediante las oportunas referencias de sus visitas e inspecciones y de las incidencias que surjan en el transcurso de ellas y obliguen a cualquier modificación del Proyecto, así como de las órdenes que se necesiten dar al Contratista respecto a la ejecución de las obras, las cuales serán de obligado cumplimiento.

1.1.4. FORMA Y DIMENSIONES.

Las formas, dimensiones y situación de todas las partes de este proyecto, son las que están reflejadas claramente en los documentos y planos que acompañan a este pliego, además de las que se determinen por la Dirección Técnica durante el transcurso de las obras para mejorar el resultado.

1.1.5. INTERPRETACIONES, ACLARACIONES Y MODIFICACIONES.

PAG 0280/0563
0800472 T001
VISADO
26 FEBRERO 2008
COLEGIO OFICIAL DE ARQUITECTOS DE SEVILLA
Documento visado electrónicamente

Cuando se trate de aclarar, interpretar o modificar preceptos contenidos en el proyecto, corresponderá a la D.T. de las obras, que comunicará por escrito sus aclaraciones y órdenes a la contrata, que tendrá que devolver una copia expresando con su firma el enterado.

Es obligación de la contrata el ejecutar cuanto sea necesario para la buena construcción y aspecto de las obras, aún cuando no se haya expresamente determinado, siempre que así lo disponga la D.T. sin separarse de los límites de posibilidades que los presupuestos habiliten para cada unidad de obra.

1.1.6. CONTENIDO DEL PLIEGO.

El presente Pliego se refiere solo a este proyecto, y recoge el conjunto de características que hayan de cumplir los materiales empleados, así como las especificaciones que hayan de regir para la ejecución de las instalaciones y obras accesorias, complementarias o dependientes.

1.1.7. COMIENZO DE LAS OBRAS.

El constructor dará comienzo a las obras en el plazo marcado en el contrato, procediéndose al replanteo General en su presencia o de su representante, siendo de su cuenta el personal, material y útiles necesarios para ello. Se levantará acta de replanteo que firmarán el contratista y la D.T. de la obra.

Obligatoriamente y por escrito, deberá el contratista dar cuenta a la D.T. del comienzo de los trabajos, antes de transcurrir veinticuatro horas de su iniciación.

1.1.8. DURACIÓN DE LAS OBRAS.

El plazo de ejecución señalado a estas obras, es el especificado en el contrato redactado por la administración contratante, que acompaña este proyecto, a contar desde la fecha en que se extienda el acta de replanteo, debiendo ajustarse estrictamente a las fechas que figuran en él y a los plazos parciales que se establezcan.

No podrá alegarse retraso en los plazos parciales o totales de obras por motivos no imputables al contratista, tales como falta o retraso en el suministro de materiales o subcontratas.

El incumplimiento de los plazos parciales y total, se incurrirá en las penalizaciones que en cada caso establezca la Administración.

1.1.9. MEDICIÓN DE LAS OBRAS**.**

Se realizará con arreglo a lo prescrito en el sistema de medición que figura en el Capítulo correspondiente de este Pliego de Condiciones.

En los casos en que aparezcan en presupuestos unidades que no figuran en el referido Capítulo, o que por sus características especiales no puedan considerarse suficientemente definidas en una unidad de dicho capítulo, la medición se hará con arreglo a la técnica seguida para la confección del presupuesto y con arreglo a las condiciones técnicas particulares de la obra, en el caso de que éstas se hubiesen considerado necesarias.

1.2. DE LA ORGANIZACIÓN DE LA OBRA

El Contratista deberá tener presente todo cuanto se determina en la vigente reglamentación de Seguridad y Salud en el Trabajo, y en particular en el Estudio de Seguridad y Salud redactado de acuerdo con el R.D. 1627/1997 de la Presidencia del Gobierno, Anexo a este Proyecto.

PAG 0281/0563
08/001472 T001
VISADO
26 FEBRERO 2008
COLEGIO OFICIAL DE ARQUITECTOS DE SEVILLA
Documento visado electrónicamente

El Contratista habilitará una oficina en la obra que tendrá las dimensiones necesarias atendiendo al volumen de obra y su plazo de ejecución, dotada de servicios, instalación eléctrica y calefacción. En esta oficina se conservarán los documentos siguientes:

- Proyecto Oficial y Licencia de Obra.
- Pliego de Cláusulas Administrativas Particulares.
- Escrituras de Adjudicación.
- Programa de Trabajo.
- Libro de Ordenes.

El Contratista acondicionará y habilitará por su cuenta los caminos y vías de acceso necesarios. Serán de su cargo las instalaciones y vallado provisionales de obra en cuanto a gestión, obtención de permisos, mantenimiento y eliminación de las mismas al finalizar las obras.

En las instalaciones eléctricas para elementos auxiliares, tales como grúas, maquinarias, ascensores, hormigoneras y vibradores, se dispondrán las protecciones necesarias, según el REBT, en los conductores de acometida y se instalarán las tomas de tierra adecuadas, siendo por cuenta de la Contrata la contratación y mantenimiento de todos los suministros.

Las mediciones se realizarán con arreglo al criterio empleado en el Estado de Mediciones y Presupuestos para cada unidad de obra.

En todo lo referente a la adquisición, recepción y empleo de los materiales, el Contratista se atendrá a lo especificado por la Sección 5ª del Pliego de Cláusulas Administrativas Generales (PCAG) y por el presente Pliego para cada unidad de obra.

Para aquellos materiales, elementos, o unidades de obra sujetos a normas o instrucciones de obligado cumplimiento, promulgadas por la administración, que versen sobre condiciones y homologaciones que han de reunir los mismos, los costes de ejecución de los ensayos, análisis, pruebas o controles preceptivos para verificar tales condiciones se considerarán incluidos en los precios recogidos en el proyecto. En concreto se analizarán los hormigones y aceros corrugados; en caso de que la fabricación de los hormigones sea in situ, se extenderán a sus componentes, es decir, cemento, áridos y agua.

Para aquellos otros controles y análisis que no vengan impuestos por norma alguna, la Dirección facultativa podrá ordenar que se verifiquen los que en cada caso resulten pertinentes o exigir la contratación con un laboratorio homologado, siendo los gastos que resulten por cuenta del contratista hasta un límite máximo cifrado en un 1% del presupuesto de ejecución material de las obras.

Todos aquellos ensayos que sean necesario realizar para la correcta realización de cualquier unidad, o para comprobar alguna de las condiciones indicadas en la descripción de la mismas, se considera dentro del precio de la misma y por tanto no se incluye en el 1% del presupuesto indicado anteriormente.

Los gastos y ensayos destinados a información, verificación o comprobación de unidades de obra mal ejecutadas por la empresa, serán abonados por ésta en su totalidad, sea cual sea su importe, y no se computará a los efectos del tope económico del 1% a que se refiere el párrafo anterior.

En la localización que, al finalizar la obra, determine la Dirección Facultativa, el Contratista dejará almacenados los materiales de acabado que por sus características sean difíciles de adquirir posteriormente, en cantidad suficiente para su reposición o reparaciones normales de mantenimiento y conservación.

PAG 0282/0563
08/00447 - T001
VISADO
26 FEBRERO 2008
COLEGIO OFICIAL DE ARQUITECTOS DE SEVILLA
Documento visado electrónicamente

1.2.1. SEGURIDAD Y SALUD EN LAS OBRAS DE CONSTRUCCIÓN.

El constructor será responsable de todos los accidentes, daños, perjuicios y transgresiones que puedan ocurrir o sobrevenir como consecuencia directa o indirecta de la ejecución de las obras, debiendo tener presente cuanto se determina en la vigente reglamentación de Seguridad y Salud en las Obras de Construcción.

El constructor, antes del inicio de la obra, solicitará del promotor, la presentación del documento de Estudio de Seguridad y Salud redactado por el Coordinador en materia de Seguridad y Salud en la elaboración del Proyecto, y comprensivo de los aspectos referentes a organización, seguridad, control y economía de las obras.

El constructor está obligado a conocer y dar cumplimiento a las previsiones contenidas en los documentos del Proyecto de Ejecución y Estudio de Seguridad y Salud, por lo que en aplicación de los mismos, elaborará el Plan de Seguridad en el que se analicen, estudien, desarrollen y complementen las previsiones contenidas en ellos.

1.2.2. DISPOSICIONES MÍNIMAS OBLIGATORIAS EN MATERIA DE SEGURIDAD

Salvo en el caso de que los documentos señalados en el párrafo anterior indiquen lo contrario, el Constructor vendrá obligado a cumplir los siguientes preceptos mínimos en materia de seguridad:

- Será obligatorio el uso de cascos, guantes y zapatos reglamentarios para todos los que intervienen el la ejecución de las obras.
- Entibación obligada para todas las zanjas y paramentos de sótano con más de un metro y medio de profundidad.
- Obligación de construir visera perimetral en el primer techo, con su correspondiente barandilla circundando todo el edificio, y saliendo como mínimo un metro veinte centímetros y como máximo vuelo de los forjados superiores.
- En las zonas medianeras, la visera se dispondrá en el primer techo que rebase el edificio colindante, debiendo obtenerse de dicha propiedad el correspondiente permiso para su construcción.
- Obligación para todo obrero que vaya a trabajar a menos de un metro del borde exterior, o interior recayente a patio, y por encima de tres metros del nivel de la calzada, del uso del cinturón de seguridad bien atado al pilar más próximo.
- Igualmente, la misma obligación para todos los encofradores y demás obreros que deban trabajar a menos de tres metros del borde exterior o interior recayente a patio sobre forjado que ya se encuentre construido, por debajo del plano de trabajo.
- No se autorizan los andamios de borriquetas ni la utilización de tablas ni tablones en andamios metálicos.
- Cuando la altura de los andamios sobre el plano de trabajo sea superior a un metro y medio, deberán estar dotados de barandilla de 90 cm de altura, por el lado contrario del que se trabaja, y de 40 cm por éste. Cuando el andamio esté a menos de un metro del borde exterior o interior recayente a patio, el obrero podrá elegir entre trabajar atado o que la barandilla que recae al exterior sea también de 90 cm de altura, en cuyo caso, el conjunto del andamio deberá estar solidamente atado a un pilar y a otro extremo totalmente inamovible.
- Cuando se utilicen andamios colgados, todos los elementos, cuellos, pescantes y ménsulas estarán construidos por perfiles y elementos metálicos, con contrarresto obtenido a base de empotrar en mechinales de los muros de traviesa, o colgar con durmientes del mismo forjado, atravesando éste.
- No se autorizan andamios colgados contrarrestados con cargas fijas.

PAG 0283/0563
VISADO
8001472 - T001
26 FEBRERO 2008
COLEGIO OFICIAL DE ARQUITECTOS DE SEVILLA
Documento visado electrónicamente

- El andamio tendrá que ir protegido con barandilla de 90 cm por el exterior, cuajada de cañizo u otro material para impedir la caída de objetos y herramientas al vacío, así como barandilla de 40 cm y zocalillo por el interior del mismo.
- Todas las cuerdas en servicio tendrán en su parte central dos marcas distantes entre sí dos metros, para poder medir los alargamientos a plena carga.
- Todos los huecos existente en los forjados, tales como patinillos, huecos de escalera y el mismo ojo de ésta, serán dotados de sólidas barandillas a una altura de 90 cm.
- Se procurará que las grúas en radio de acción no cubran zonas destinadas a la vía pública, y en caso que así sea, no se podrán transportar cargas sobre ellas; dichas cargas tendrán siempre que discurrir por solares objetos de la edificación.
- No se autoriza a levantar muros exteriores de cerramiento en días de fuerte viento.

1.3. DE LOS MATERIALES Y UNIDADES DE OBRA. CONTROL DE CALIDAD.

1.3.1. CARACTERÍSTICAS, CALIDADES Y PROCEDENCIA DE LOS MATERIALES, CONDICIONES DE ACEPTACIÓN Y RECHAZO.

Todos los materiales empleados en la obra procederán de empresas que merezcan plenas garantías, de primera calidad y siempre de las zonas que mejor los produzcan. Cumplirán con las condiciones que para cada uno de ellos se especifican en los artículos que siguen, desechándose los que, a juicio de la Dirección facultativa, no los reúnan. Para lo cual, y con la debida antelación por parte del Contratista, se presentarán a la Dirección Facultativa cuantos materiales se vayan a emplear, para su reconocimiento y aprobación, sin la cual no se autorizará su colocación y puesta en obra, debiéndose demoler lo ejecutado con ellos.

Es por cuenta y cargo del Contratista cuantos trabajos y daños se ocasionen por el incumplimiento de esta norma. La Dirección Facultativa determinará los ensayos y análisis que se deban realizar en cada material, siendo por cuenta y cargo del Contratista los gastos que éstos ocasionen, siempre y cuando no sobrepasen el valor del 1% del Presupuesto total de Contrata.

Para aquellos materiales, elementos o unidades de obra sujetos a normas o instrucciones de obligado cumplimiento promulgadas por la Administración que versen sobre condiciones y homologaciones que han de reunir los mismos, los costes de ejecución de los ensayos, análisis, pruebas o controles preceptivos para verificar tales condiciones, se considerarán incluidos en los precios recogidos en el proyecto y de acuerdo con el presupuesto desglosado, en su caso, a tales efectos, en el programa de control de calidad que figure en el proyecto aprobado.

El examen y aprobación de los materiales no supone recepción de ellos, puesto que la responsabilidad del Contratista adjudicatario no termina hasta que se cumplan los plazos arcados por la Ley.

Fontanería y saneamiento.

Cobre

Obtenido por electrólisis, afinado, homogéneo y maleable, con densidad de 8,9. La fractura ha de ser de grano fino y color rosado. Los tubos presentarán sección uniforme y sin defectos, rebabas, faltas ó abolladuras.

Tuberías

Los tubos de los materiales especificados en cada caso serán lisos, circulares y de generatriz recta, y bien calibrados. Las piezas de unión, curvas, codos, etc., serán del mismo material y con la preparación adecuada.

Tubos y piezas especiales de acero: Cumplirán las Normas DIN 2440. Estarán probados a una presión de 15 kg/cm². Una vez montados se probará su estanqueidad a 10 kg/cm².

PAG 0284/0563
VISADO
08001470 - T001
26 FEBRERO 2008
COLEGIO OFICIAL DE ARQUITECTOS DE SEVILLA
Documento visado electrónicamente

Valvulería y Grifería

Serán de bronce con mecanismos de bronce. Su espesor mínimo será de 2 mm. para roscar ó embridar y serán estancas a 15 kg/cm². La grifería será de primera calidad.

Llaves de Paso.

Serán de bronce roscadas y de escuadra, permitirán el corte y regulación del paso del agua. Serán apropiadas para acoplamiento de accesorios de cobre cromado con unión por compresión, nunca mediante latiguillos flexibles.

Calorifugado.

Se efectuará sobre tuberías para evitar condensaciones, será mediante coquilla elastómera aislante, del tipo AF/Armaflex o equivalente, con barrera antivapor en la cara exterior.

Aparatos Sanitarios

Serán de porcelana ó gres, según su utilización. La porcelana será de primera calidad. Las piletas, lavabos, lavamanos, fuente y vertederos, dispondrán del apropiado rebosadero, según normas tecnológicas. La grifería vendrá adosada al aparato sanitario directamente ó a la pared, según normas tecnológicas.

Los inodoros estarán apropiadamente sifonados, según normas tecnológicas y anclados debidamente a pavimento, nunca empotrados. Nunca ningún aparato vendrá sifonado más de una vez.

Desagües

Serán de PVC. Los lavabos dispondrán de apropiado sifón botella, construido con acero cromado y fácilmente desmontable. El resto de los aparatos se sifonarán con bote situado a pavimento. Este bote sifónico será de PVC con tapa de bronce o latón cromado. Esto es extensible a las redes de recogida de desagües de condensados de equipos de climatización, intercalando el sifón en el punto más conveniente para evitar la aparición de malos olores.

Bajantes

Tanto pluviales como fecales interiores serán de PVC se regirán por las Normas NTE. Los exteriores se protegerán con tubos de chapa de acero galvanizado.

Gases medicinales.

Los materiales empleados en tuberías y valvulería de las instalaciones interiores deberán ser capaces de soportar, de forma general y como mínimo, una presión de trabajo de 10 Kgs/cm2, en previsión de la resistencia necesaria para soportar la de servicio. Las canalizaciones para fluidos medicinales serán de cobre rígido no arsenical según UNE EN 13348, siendo desengrasadas de fábrica y presentando sus extremos taponados.

Deberán ser resistentes a la corrosión y totalmente estables con el tiempo en sus propiedades físicas (resistencia, rugosidad, etc.) y tampoco deberán alterar ninguna propiedad de los gases transportados.

Todas las tuberías serán de paredes lisas.

Las llaves a emplear en la instalación serán de buena calidad y no producirán perdida de presión excesiva cuando estén totalmente abiertas. Se instalarán llaves de bola inoxidable, con corte en cuarto de vuelta con visualización inmediata de posición de apertura o cierre.

Las válvulas de retención pertenecerán a tipos aprobados por el Ministerio de Industria.

PAG 0285/0563
0800047 2 - T001
VISADO
26 FEBRERO 2008
COLEGIO OFICIAL DE ARQUITECTOS DE SEVILLA
Documento visado electrónicamente

Todos los equipos , tanto centrales de control como tomas rápidas de conexión, contarán con marcado CE del tipo IIa (dispositivo médico).

Las tomas rápidas estarán provistas de sistema de doble válvula, de utilización y retención, que permita desmontar la válvula de utilización durante las operaciones de mantenimiento sin interferir en la utilización del resto de tomas rápidas del mismo servicio. Permitirán la trazabilidad de mantenimiento, siendo visible la fecha de fabricación. La válvula de utilización estará contenida en cartucho con filtro de partículas.

1.4. FORMA DE EJECUCIÓN DE UNIDADES DE OBRA Y CONTROL DE CALIDAD.

Fontanería y Saneamiento

El sistema de saneamientos comprende el conjunto de canalizaciones que nace en las cazoletas de las azoteas, y muere en la acometida a la red general.

- Los bajantes se colocarán separados de los paramentos, y se acometerán a ambos extremos, con uniones que acepten sin riesgo posibles asientos diferenciales.
- La canalización horizontal se ejecutarán con tubos de PVC, por lo que se colocarán de forma que no afecten, de forma significativa, a los elementos resistentes. La conexión con la red exterior se hará mediante una unión estanca pero que permita movimientos diferenciales.
- Las arquetas serán de fábrica de ladrillo macizo, sobre solera de hormigón. Los paramentos interiores serán enfoscados y bruñidos, evitando aristas vivas y rincones. Todas las arquetas serán registrables, mediante tapas y marcos de fundición.

Aparatos Sanitarios: Los aparatos sanitarios a emplear en las instalaciones de fontanería, así como las griferías de que van equipados, corresponderán a las siguientes particularidades:

- Lavabos: Serán de porcelana blanca, con grifería cromada, protegida por llave de corte de media pulgada. El desagüe se realizará a través de válvula cromada con sifón botella de PVC.
- Inodoros: Serán de porcelana blanca vitrificada, de la misma marca y modelo que los lavabos. Tendrán salida vertical con tanque bajo o alto.

Tuberías de agua:

- Las tuberías estarán instaladas de forma que su aspecto sea limpio y ordenado, dispuestas en líneas paralelas o a escuadra con los elementos estructurales del edificio o con tres ejes perpendiculares entre sí. Las tuberías horizontales, en general, deberán estar colocadas lo más próximas al techo o al suelo, dejando siempre espacio suficiente para manipular el aislamiento térmico. La accesibilidad será tal que pueda manipularse o sustituirse una tubería sin tener que desmontar el resto.
- El paso por elementos estructurales se hará con pasamuros y el espacio que quede se llenará con material elástico. La tubería no atravesará chimeneas ni conductos.
- Los dispositivos de sujeción estarán situados de tal manera que aseguren la estabilidad y alineación de la tubería.
- Sobre tabiques, los soportes se fijarán con tacos y tornillos. Entre la abrazadera del soporte y el tubo se interpondrá un anillo elástico. No se soldará el soporte al tubo.
- Todas las uniones, cambios de dirección y salidas de ramales se harán únicamente mediante accesorios soldados, si fuese preciso aplicar un elemento roscado, no se roscará al tubo, se utilizará el correspondiente enlace de cono elástico a compresión.
- La bomba se apoyará sobre bancada con elementos antivibratorios, y la tubería en la que va instalada dispondrá de acoplamientos elásticos para no transmitir ningún tipo de vibración ni esfuerzo radial o axial a la bomba. Las tuberías de entrada y

PAG 0286/0563
080001472 - T001
VISADO
26 FEBRERO 2008
COLEGIO OFICIAL DE ARQUITECTOS DE SEVILLA
Documento visado electrónicamente

salida de agua, quedarán bien sujetas a la enfriadora y su unión con el circuito hidráulico se realizará con acoplamientos elásticos.

Gases medicinales

La ejecución de las instalaciones objeto del presente Proyecto se realizarán siguiendo las instrucciones de las Normas Básicas y normas UNE EN 737-3, UNE EN 737 rev 1 (2001) y UNE EN 13348.

Toda la instalación de tuberías interiores de gases medicinales irán en montaje visto, y las tuberías a proteger o enterrar con tubos, serán expuestas para la inspección visual y probadas antes de la colocación de protecciones.

Las tuberías no se colocarán en zonas de paso exclusivo con vestíbulos, entradas y escaleras, y en los espacios libres utilizados como paso, estarán a una altura superior a 2,25 mts.

Las tuberías se ensamblarán mediante soldadura con aleación de plata U.T.P. 30 protegida del ambiente mediante el empleo de gas noble o inerte (Nitrógeno).

Las válvulas a instalar en tubos de cobre, tendrán apoyos independientes de las mismas, de resistencia y seguridad adecuada, cuando así sea necesario. Las válvulas serán desengrasadas y preparadas para su uso en gases medicinales antes de su colocación, estando libres de teflón.

Una vez terminada la instalación, las válvulas de corte se rotularan o numeraran con el objeto de identificarlas inequívocamente.

Las tomas rápidas de gases y vacío se instalarán según UNE 737-1, UNE 736-6, NFS 90-155 y NFS 90-156.

1.4.1. CONTROL Y ACEPTACIÓN

Se realizará para todos los componentes de la instalación según las indicaciones iniciales del pliego sobre control y aceptación.

Todos los componentes de la instalación deberán recibirse en obra conforme a: la documentación del fabricante, normativa si la hubiere, las especificaciones de proyecto y a las indicaciones de la Dirección Facultativa durante la ejecución de las obras.

En una placa los equipos llevarán indicado: nombre del fabricante, modelo y número de serie, características técnicas y eléctricas.

1.4.2. DE LA EJECUCIÓN DEL ELEMENTO.

<u>Preparación</u>
El Instalador coordinará sus trabajos con la empresa constructora y con los instaladores de otras especialidades, tales como electricidad, fontanería, etc., que puedan afectar a su instalación y al montaje final del equipo.

Se comprobará que la situación, el espacio y los recorridos de la instalación coinciden con el proyecto y, en caso contrario, se redefinirá por la Dirección Facultativa, procediéndose al marcado por instalador autorizado de todos los componentes en presencia de ésta.

Se replanteará el recorrido de las tuberías, coordinándolas con el resto de instalaciones que puedan tener cruces, paralelismos o encuentros.

PAG 0287/0563
080001472 - T001
VISADO
26 FEBRERO 2008
COLEGIO OFICIAL DE ARQUITECTOS DE SEVILLA
Documento visado electrónicamente

Al marcar los tendidos de la instalación, se tendrá en cuenta la separación mínima de 25 cm entre las tuberías de la instalación y tuberías vecinas. Y la distancia a cualquier conducto eléctrico será como mínimo de 30 cm, debiendo pasar por debajo de este último.

Control y aceptación

Controles durante la ejecución: puntos de observación ((Unidad y frecuencia de inspección: uno cada cuatro locales).

La instalación se rechazará en caso de:

- Cambio de situación, tipo o parámetros del equipo, accesibilidad o emplazamiento de cualquier componente de la instalación. Diferencias a lo especificado en proyecto o a las indicaciones de la Dirección Facultativa.
- Variaciones en diámetros y modo de sujeción de las tuberías y conductos. Equipos desnivelados.
- Los materiales no sean homologados.
- Las conexiones eléctricas o de fontanería sean defectuosas.
- El aislamiento y barrera de vapor de las tuberías sean diferentes de las indicadas en la tabla 19.1 de la ITE y/o distancias entre soportes superiores a las indicadas en la tabla 16.1.
- El trazado de instalaciones no sea paralelo a las paredes y techos.

1.4.3. CRITERIOS DE MEDICIÓN

Las tuberías y conductos se medirán y valorarán por metro lineal de iguales características, incluso codos, reducciones, piezas especiales de montaje y calorifugados, colocados y probados.

1.5. CRITERIOS PARA LA CONSERVACIÓN Y EL MANTENIMIENTO

Fontanería

Precauciones:

- Cerrar o vaciar sectores afectados antes de manipular la red.
- Evitar modificaciones de la instalación.
- No utilizar la red como bajante de puesta a tierra.
- No hacer trabajar motobombas en vacío.
- Cerrar el suministro de agua en ausencias prolongadas.
- Etc.

Cuidados:

- Comprobar las llaves de desagüe.
- Comprobar la estanqueidad de la red.
- Comprobar la estanqueidad de la valvulería de la instalación.
- Verificar el funcionamiento de los grupos de presión.
- Verificar el estado de las válvulas de retención.
- Vigilar el estado de los materiales.
- Etc.

Manutención:

- Material para empaquetadoras y lubrificación de valvulería.
- Suministro de agua.
- Suministro de energía eléctrica.
- Etc.

PAG 0288/0563
08/00147/2 - T001
VISADO
26 FEBRERO 2008
COLEGIO OFICIAL DE ARQUITECTOS DE SEVILLA
Documento visado electrónicamente

Mantenimiento cada mes :

- Limpieza de rompechorros de grifos.
- Inspección de fugas por juntas, prensas, racores, etc. De la instalación interior general deledificio.
- Lubricación-engrase en cojinetes y rodamientos de electrobomba.

Mantenimiento cada 3 meses :

- Limpieza del depósito acumulador.

Mantenimiento cada 6 meses :

- En el grupo de presión verificar:
  - Funcionamiento del presostato
  - Verificar el regulador de aire
  - Verificar apertura de válvulas de compuerta de aspiración y salida.
  - Verificación y limpieza de válvula de retención.
  - Revisión de cierre en grifos y llaves de la instalación interior.

Mantenimiento cada año :

- En el grupo de presión verificar:
  - Regulación del presostato
  - Limpieza de electrobombas y regulador de aire
  - Inspección de fugas y corrosiones en depósito de presión.
  - Comprobación de la altura manométrica de aspiración.
  - Limpieza exterior del depósito de presión.
  - Comprobación de vibraciones y estado de anclajes.

Mantenimiento cada 4 años :

- Efectuar prueba de estanqueidad y funcionamiento.

Mantenimiento Cada 10 años :

- Prueba de presión del tanque o depósito del grupo de presión.

Saneamiento

Precauciones:

- No verter productos agresivos ni biodegradables a la red general, sin tratamiento.
- Evitar modificaciones de la red
- Etc.

Cuidados:

- Limpieza de arquetas y sumideros.
- Limpieza e inspección de pozos de registro.

- Comprobar el funcionamiento de los cierres hidráulicos y botes sifónicos.
- Vigilar la estanqueidad de la red.
- Vigilancia e inspección de estado de los materiales.
- Inspección de los elementos fijos de seguridad tales como escaleras de pates, pasarelas, etc.
- Etc.

Manutención:

- Productos de limpieza.
- Etc.

PAG 0289/0563
08/00472 - T001
VISADO
26 FEBRERO 2008
COLEGIO OFICIAL DE ARQUITECTOS DE SEVILLA
Documento visado electrónicamente

Mantenimiento red de alcantarillado cada 3 meses :

- Inspección y limpieza de los sumideros.

Mantenimiento red de alcantarillado cada 6 meses:

- Inspección de los pozos de registro reponiendo los elementos en caso de rotura o falta.

Mantenimiento red de alcantarillado cada año :

- Limpieza de pozos de registro.

Mantenimiento red de saneamiento cada 6 meses :

- Inspección ocular y limpieza de cazoletas, canalones, sumideros y separador de grasas, si los hubiere.

Mantenimiento red de saneamiento cada año :

- Después de la estación seca se deberán revisar y limpiar canalones, cazoletas, colectores y arquetas.

Gases medicinales

El mantenimiento de la instalación será en todo caso el adecuado y las operaciones mínimas a realizar serán las siguientes:

- Comprobación mensual de las válvulas de paso y retención, presión de redes y correcto estado y limpieza de las tomas rápidas instaladas.
- Verificación periódica de lecturas de centrales de alarma y segunda reducción

1.6. PRUEBAS DE FUNCIONAMIENTO DE INSTALACIONES

Como complemento del control de ejecución especificado en apartados anteriores se señalan a continuación las pruebas a realizar sobre el conjunto de la obra.

Terminado el montaje de las instalaciones y una vez ajustados los equipos, los instaladores comprobarán el funcionamiento de las instalaciones bajo la presencia y supervisión del personal técnico del organismo de control, que elaborarán un informe correspondiente a cada una de las pruebas realizadas.

Se hace mención expresa de que en el precio de cada unidad está incluida la p.p. del coste de puesta en funcionamiento y suministro para las pruebas.

1.7. CONDICIONES DE RECEPCIÓN DE LA OBRA

Una vez realizadas las pruebas finales en presencia de la DO con resultados satisfactorios, se procederá al acto de recepción de laS instalaciones con el que se da por finalizado el montaje de la instalación (véase RITE)

Para ello, la EIM deberá entregar a la DO la siguiente documentación:

(1). Una copia reproducible de los planos definitivos.
(2). Una memoria descriptiva de la instalación, realmente ejecutada, en la que se incluyen las bases de proyecto y los criterios adoptados para su desarrollo.

PAG 0290/0563
VISADO
08000472 T001
26 FEBRERO 2008
COLEGIO OFICIAL DE ARQUITECTOS DE SEVILLA
Documento visado electrónicamente

(3) Una relación de los materiales y los equipos empleados, indicando fabricante, marca,modelo y características de funcionamiento, junto con catálogos y con la documentación de origen y garantía.

(4). Un documento en el que se recopilen los resultados de las pruebas realizadas

(6). Los manuales con las instrucciones de manejo, funcionamiento y mantenimiento, junto con una lista de repuestos recomendados.

(7). El certificado de la instalación firmado La DO entregará los mencionados documentos, una vez comprobado su contenido y firmado el certificado, al titular de la instalación quién lo presentará a registro en el organismo territorial competente.

Si durante el periodo de garantía se produjesen averías o defectos de funcionamiento, estos deberán ser subsanados a la mayor brevedad posible por la EIM, sin que ésta tenga derecho a reclamar ninguna compensación económica a la propiedad, a menos que no demuestre que las averías han sido producidas por falta de mantenimiento o por un uso

PAG 0291/0563
08/00472 - T001
VISADO
26 FEBRERO 2008
COLEGIO OFICIAL DE ARQUITECTOS DE SEVILLA
Documento visado electrónicamente

PLIEGO DE CONDICIONES DE LA INSTALACION CONTRA INCENDIOS
CONDICIONES GENERALES DE OBLIGADO CUMPLIMIENTO

Todos los materiales, marcas, modelos, etc. a instalar en la presente obra será obligatoria su aprobación previa por parte de la Dirección Facultativa (D.F.), no admitiéndose después de la citada aprobación ningún tipo de cambio.

1.- CARACTERÍSTICAS DE LOS ELEMENTOS DE LAS INSTALACIÓN

Instalación de detección y alarma.

La instalación de detección se compone de los siguientes elementos:
- Detectores de humos analógicos
    - Detectores ópticos de humo analógicos
    - Detectores termovelocimétricos analógicos

Detectores de humos

Se ha previsto en este proyecto la instalación de detectores de humos del tipo fotoeléctricos analógicos direccionables .

Sus características técnicas serán las siguientes:

- Tensión de alimentación: entre 20 y 27 V c.c.
- Consumo en reposo: 3 mA
- Consumo en alarma: 15 mA
- Margen de temperatura de funcionamiento: entre 0 y 60º C
- Margen de humedad de funcionamiento: entre 10 y 90%
- Los detectores estarán homologados según la norma EN 54-7 y por el Ministerio de Industria.
- Todos los detectores dispondrán de 1 led bicolor indicador de alarma y servicio y posibilidad de salida para piloto remoto.
- El direccionamiento del detector se realizará por medio de 8 micro interruptores .
- La superficie a cubrir por detector de humos será inferior a 60 m^2.

Detectores termovelocimétricos analógicos.

Los detectores termovelocimétricos incorporarán dos circuitos de protección independientes, uno termovelocimétrico, que responderá a incrementos de temperatura en relación al tiempo (10º C por minuto) y otro de temperatura fija que dé la alarma a 60º C.

Los elementos sensibles tendrán las siguientes características:

- Grado de respuesta: Grado 1
- Tensión de alimentación: entre 20 y 27 V c.c.
- Consumo en reposo: 3 mA
- Consumo en alarma: 15 mA
- Margen de humedad de funcionamiento: entre 10 y 90%

Los detectores estarán homologados según la norma EN 54-7 y por el Ministerio de Industria.

Todos los detectores dispondrán de 1 led bicolor indicador de alarma y servicio y posibilidad de salida para piloto remoto.

PAG 0292/0563
08/001472 - T001
VISADO
26 FEBRERO 2008
COLEGIO OFICIAL DE ARQUITECTOS DE SEVILLA
Documento visado electrónicamente

El direccionamiento del detector se realizará por medio de 8 micro interruptores.

La superficie a cubrir por los detectores termovelocimétricos será de 20 m^2 en zonas de más de 30 m^2. y de 30 m^2. en las zonas iguales a 30 m^2. o uno por local

Red eléctrica interconexión aparatos.

Las especificaciones de la red eléctrica serán comunes para las instalaciones de detección, pulsadores, alerta y dispositivos de actuación.

Todos los conductores a emplear serán del tipo exento de halógenos

Conductores para alimentación y control de detectores (lazos)

Los cables a emplear para los lazos analógicos serán del tipo trenzado y bicolor con la siguiente composición:

- Sección del conductor: 1,5 mm^2 (composición 24 x 0,2 mm) y de 0,75 mm^2
- Cubierta del conductor: PVC flexible.
- Cubierta exterior: PVC color rojo.

La resistencia eléctrica máxima que tiene que tener el lazo será de 40 Ohmios y con una capacidad de 0,5 mF.

Tubos
Los tubos para la protección de los conductores serán estancos y no propagadores de la llama exentos de halógenos y con grado de protección 5 contra daños mecánicos según UNE -EN 50086. Deberán soportar sin deformarse 50ºC como mínimo, pudiendo ser rígidos o semirrígidos.

El diámetro mínimo interior de los tubos será en función del número de conductores y estará de acuerdo, como mínimo, con lo especificado en el R.E.B.T.

El trazado de los tubos se hará siguiendo alineaciones paralelas en las verticales y horizontales que limiten el local donde se efectúa la instalación.

Los tubos se unirán entre sí mediante accesorios adecuados a su clase que aseguren la continuidad de la protección que proporcionan a los conductores y la debida estanqueidad.

No se instalarán tubos deformados o aplastados.

El número de curvas situadas entre dos registros consecutivos no sumarán más de 270º, y la longitud de tubo comprendida entre ambos registros no será superior a 15 m.

Los tubos siempre quedarán, si es posible, separados como mínimo 15 cm. de otras instalaciones.

En los cruces con juntas de dilatación del edificio se interrumpirán los tubos rígidos y se empalmarán con manguitos deslizantes o tubos flexibles con sus correspondientes racores.

Las entradas en las cajas de derivación y aparatos se harán de forma que los tubos queden lo más estancos posibles y bien sujetos.

Las cajas a emplear serán del tipo plexo o similar con entradas mediante conos adaptables a los diversos diámetros de tubos.

PAG 0293/0563
080001472 - T001
VISADO
26 FEBRERO 2008
COLEGIO OFICIAL DE ARQUITECTOS DE SEVILLA
Documento visado electrónicamente

Para el número de conductores a alojar por el interior de los tubos se tendrán en cuenta las recomendaciones de R.E.B.T.

Extintores Móviles.

Los extintores a instalar serán de las siguientes eficacias:
21A-113B Extintor de polvo polivalente válido para fuegos de la clase ABC de 6 o 9 Kg. 70B Extintor de CO2 de 5 Kg. para fuegos de tipo eléctrico.

Todos ellos cumplirán con el reglamento de aparatos a presión del Mº de Industria y Energía, así como con las siguientes normas Une 23-110-75, 78, 80, 84, 85, 86 y 90 y las UNE 23-607-83 y 23-601-79.

Instalación de Bocas de Incendio Equipadas.

Serán del tipo BIE-25 y se ajustarán a la norma UNE-EN-671-1 “Boca de incendio equipada BIE 25”, y tendrá un armario de terminación con puerta pintada en rojo, con visor y cierre con precinto de seguridad.
Deben instalarse en los lugares indicados en los planos de las plantas correspondientes

Comprobaciones a realizar:

a) Comprobación de la buena accesibilidad y señalización de los equipos.
b) Comprobación por inspección de todos los componentes, procediendo a desenrollar la manguera en toda su extensión y accionamiento de la boquilla caso de ser de varias posiciones.
e) Comprobación, por lectura del manómetro, de la presión de servicio.
d) Limpieza del conjunto y engrase de cierres y bisagras en puertas del armario

El suministro de agua habrá de garantizar las condiciones establecidas de presión, caudal y reserva de agua

El sistema de BIE se someterá, antes de su entrada en servicio, a una prueba de estanqueidad y resistencia mecánica, sometiendo la red a una presión estática igual a la máxima de servicio, como mínimo manteniendo esta presión de prueba durante dos horas como mínimo, no debiendo aparecer fugas en ningún punto de la instalación.

Señalización.

Las señales indicadoras de las rutas de evacuación serán del tipo fotoluminiscentes y cumplirán con lo establecido en la norma UNE 23-034-88 tanto en tamaño como en el tipo de pictograma o señal literal.

Las señales de los medios de protección contra incendios serán del tipo fotoluminiscentes y cumplirán con lo establecido en la norma UNE 23-033-81 y en cuanto a las formas y tamaño de las señales, estarán sujetas a los principios recogidos en las normas UNE 1-089 y 1-115.

Para la elección del tamaño de la señal se aplicarán los criterios de la norma UNE 81- 501.

2.- FORMA DE EJECUCIÓN DE LAS UNIDADES DE OBRA

Detectores de humos

En general, los detectores se fijarán en los techos o elementos estructurales donde se prevea que se acumulará el humo en caso de incendio, no se colocarán nunca en pilares y paredes.

PAG 0294/0563
08001472 T001
VISADO
26 FEBRERO 2008
COLEGIO OFICIAL DE ARQUITECTOS DE SEVILLA
Documento visado electrónicamente

Los zócalos se fijarán en el techo por medio de tacos y tornillos o elementos de fijación que hayan sido aprobados previamente por la Dirección Facultativa.

Detectores termovelocimétricos analógicos.

En general, los detectores se fijarán en los techos o elementos estructurales donde se prevea que se acumulará el humo y el calor en caso de incendio. No se colocarán nunca en pilares y paredes.

Los zócalos se fijarán en el techo por medio de tacos y tornillos o elementos de fijación que hayan sido aprobados previamente por la Dirección Facultativa.

Red eléctrica interconexión aparatos.

Los conductores se instalarán en tramos continuos sin empalmes. Los tramos quedarán terminados por las cajas de empalme o derivación, no así por las que sólo sean consideradas como cajas de registro. Los empalmes o conexiones se harán en el interior de las cajas correspondientes mediante el empleo de clemas o bornes de presión, sin soldadura. No se permitirá efectuar empalmes en el interior de los tubos. Se pondrá especial cuidado en que no se dañen al introducirlos en la canalización.

Es condición ineludible que los conductores se introduzcan en los tubos después de haber sido instalados éstos.

Conductores para alimentación y control de detectores (lazos)

El montaje de los tubos se hará adosándolos a los paramentos (adaptándolos todo lo posible a su configuración) y sujetándolos a éstos mediante abrazaderas o grapas protegidas contra la corrosión y sólidamente sujetas al paramento mediante tornillos roscados y tacos de expansión, protegidos contra la corrosión, o clavos de acero galvanizado de cabeza roscada colocados a pistola, si la naturaleza de los paramentos permite esta solución con buenos resultados y la misma no perturba sensiblemente al desarrollo de otras actividades en el edificio. La distancia máxima entre abrazaderas o grapas será de 0,60 a 0,80 m. procurándose mantener entre ellas de forma uniforme la distancia adoptada.

Se dispondrán fijaciones de una y otra parte de los cambios de dirección y a no más de 5 cm. de las entradas de los tubos en las cajas y en los aparatos.

En determinadas zonas puede ser necesario empotrar la canalización, lo cual se indicará expresamente en el proyecto correspondiente. Se utilizarán los materiales prescritos en este documento para las instalaciones empotradas y se hará la instalación de acuerdo con el Reglamento Electrotécnico para Baja Tensión.

Las necesarias cajas de derivación o empalme se colocarán de tal forma que sean accesibles.

Se adoptarán las medidas necesarias para evitar que durante la obra se acumule yeso, cemento o basuras en el interior de los tubos, cajas, etc. de la instalación.

Extintores Móviles.

Los extintores manuales se colocarán sobre soportes fijados a paramentos verticales o pilares de forma que la parte superior del extintor quede como máximo a 1,70 m. del suelo.

PAG 0295/0563
080001472 - T001
VISADO
26 FEBRERO 2008
COLEGIO OFICIAL DE ARQUITECTOS DE SEVILLA
Documento visado electrónicamente

Se situarán próximos a los locales con mayor peligrosidad y siempre a la salida de los mismos, colocados de manera visible y lo más cerca de otros elementos de lucha contra el fuego, tales como pulsadores, BIE, etc.

Señalización.

Se colocarán, en el caso de los medios contra incendios, encima de éstos a una altura suficiente para que se vean desde cualquier punto del Hospital.

En el caso de las señales de evacuación se colocarán encima de las puertas de salida y en la ruta de evacuación y a la misma altura que las anteriores.

Todas las señales se fijarán sobre paredes o pilares mediante los oportunos tacos y tornillos. No se aceptarán las fijaciones por medio de colas de impacto o similar.

3.- CONDICIONES DE RECEPCIÓN DE LA OBRA

Una vez realizadas las pruebas finales en presencia de la DO con resultados satisfactorios, se procederá al acto de recepción de la instalación con el que se da por finalizado el montaje de la instalación (véase RITE)

Para ello, la EIM deberá entregar a la DO la siguiente documentación:

(1). Una copia reproducible de los planos definitivos.
(2). Una memoria descriptiva de la instalación, realmente ejecutada, en la que se incluyen las bases de proyecto y los criterios adoptados para su desarrollo.
(3) Una relación de los materiales y los equipos empleados, indicando fabricante, marca, modelo y características de funcionamiento, junto con catálogos y con la documentación de origen y garantía.
(4). Un documento en el que se recopilen los resultados de las pruebas realizadas
(6). Los manuales con las instrucciones de manejo, funcionamiento y mantenimiento, junto con una lista de repuestos recomendados.
(7). El certificado de la instalación firmado La DO entregará los mencionados documentos, una vez comprobado su contenido y firmado el certificado, al titular de la instalación, quién lo presentará a registro en el organismo territorial competente.

Si durante el periodo de garantía se produjesen averías o defectos de funcionamiento, estos deberán ser subsanados a la mayor brevedad posible por la EIM, sin que ésta tenga derecho a reclamar ninguna compensación económica a la propiedad, a menos que no demuestre que las averías han sido producidas por falta de mantenimiento o por un uso

4.- CRITERIOS PARA LA CONSERVACIÓN Y MANTENIMIENTO

Detección y Alarma

Sistemas automáticos de detección y alarma de incendios:
Cada año:
Verificar integralmente la instalación y limpiar el equipo de centrales y accesorios.
Verificar las uniones roscadas o soldadas.
Limpiar y regular los relés.
Regular las tensiones e intensidades.
Verificar los equipos de transmisión de alarma

Se hará una prueba final de la instalación con cada fuente de suministro eléctrico.

Sistema manual de alarma de incendios:

PAG 0296/0563
08/001472 - T001
VISADO
26 FEBRERO 2008
COLEGIO OFICIAL DE ARQUITECTOS DE SEVILLA
Documento visado electrónicamente

Cada año:
Verificar integralmente la instalación y limpiar sus componentes.
Verificar uniones roscadas o soldadas.
Se hará una prueba final de la instalación con cada fuente de suministro.

Alumbrado de Emergencia

Siempre que se revisen las instalaciones, se repararán los defectos encontrados por un instalador autorizado y, en caso de que sea necesario, se repondrán las piezas que lo precisen. La reposición de las lámparas de los equipos se efectuará cuando éstas almacenen su vida media mínima. Dicha reposición se efectuará preferentemente por grupos de equipos completos y áreas de iluminación.

Todas las lámparas de repuesto serán de las mismas características que las reemplazadas.

Durante las operaciones de mantenimiento estarán desconectados los interruptores automáticos correspondientes a los circuitos de la instalación de alumbrado.

Señalización

Siempre que se revisen los elementos de señalización, se repararán los defectos encontrados y, en caso de que sea necesario, se repondrán las piezas que lo precisen. Todos los elementos serán de las mismas características que los reemplazados.

Extintores

Extintores de incendios (portátiles):
Cada 3 meses:
Comprobación de la accesibilidad, señalización, buen estado aparente de conservación.
Inspección ocular de seguros, precintos, inscripciones, etc.
Comprobación del peso y presión, en su caso.
Inspección ocular del estado externo de las partes mecánicas (boquilla, válvula, manguera, etc.).
Cada año: Comprobación del peso y presión, en su caso. En el caso de extintores de polvo con botellín de gas de impulsión, se comprobará el buen estado del agente extintor y el peso y aspecto externo del botellín. Inspección ocular del estado de la manguera, boquilla o lanza, válvulas y partes mecánicas. En esta revisión anual no será necesaria la apertura de los extintores portátiles de polvo con presión permanente, salvo que en las comprobaciones que se citan se hayan observado anomalías que lo justifiquen. En el caso de apertura del extintor, la empresa mantenedora situará en el exterior del mismo un sistema indicativo que acredite que se ha realizado la revisión interior del aparato. Como ejemplo de sistema indicativo de que se ha realizado la apertura y revisión interior del extintor, se puede utilizar una etiqueta indeleble, en forma de anillo que se coloca en el cuello de la botella antes del cierre del extintor y que no puede ser retirada sin que se produzca la destrucción o deterioro de la misma

Sevilla, Febrero de 2008.

LA PROPIEDAD **ARQUITECTOS**

AREA HOSPITALARIA VIRGEN MACARENA D. Fernando Campayo Rodríguez. D. Pablo Jaén Parras

IV. MEDICIONES

PAG 0297/0563
08/001472 - T001
VISADO
26 FEBRERO 2008
COLEGIO OFICIAL DE ARQUITECTOS DE SEVILLA
Documento visado electrónicamente

PROMOTOR:

JUNTA DE ANDALUCIA

Servicio Andaluz de Salud
CONSEJERIA DE SALUD

.

AREA HOSPITALARIA VIRGEN MACARENA

.

PROYECTO BÁSICO Y DE EJECUCIÓN PARA LA OBRA DE REFORMA DE LA PLANTA 7ª, ALA B Y HALL SUR, HOSPITAL UNIVERSITARIO VIRGEN MACARENA. SEVILLA

C/. DOCTOR FEDRIANI Nº 3. SEVILLA

FEBRERO 2008

ARQUITECTOS:

campayo&jaén
arquitectura

CÓDIGO	RESUMEN	UDS	LONGITUD	ANCHURA	ALTURA	PARCIALES	CANTIDAD	PRECIO	IMPORTE
	CAPÍTULO 01 TRABAJOS PREVIOS								
01.01	**DESMONTADO DE DESAGUE DE BAÑERA CON TUBO DE PLOMO**	u							
	DE DESMONTADO DE DESAGUE DE BAÑERA CON TUBO DE PLOMO, INCLUSO P.P. DE CARGA Y TRANSPORTE DE MATERIAL SOBRANTE A VERTEDERO. MEDIDA LA UNIDAD TERMINADA.								
		1				1,00			
							1,00	3,54	3,54
01.02	**DESMONTADO DE DESAGUE DE FREGADERO**	u							
	DE DESMONTADO DE DESAGUE DE FREGADERO CON TUBO DE CUAQUIER MATERIAL INCLUSO P.P. DE CARGA Y TRANSPORTE DE MATERIAL SOBRANTE A VERTEDERO. MEDIDA LA UNIDA TERMINADA.								
		3				3,00			
							3,00	2,89	8,67
01.03	**DESMONTADO DE DESAGUE DE INODORO**	u							
	DE DESMONTADO DE DESAGUE DE INODORO CON MANGUETON DE CUALQUIER MATERIAL, INCLUSO P.P. DE CARGA Y TRANSPORTE DE MATERIAL SOBRANTE A VERTEDERO. MEDIDA LA UNIDAD TERMINADA.								
		15				15,00			
							15,00	2,24	33,60
01.04	**DESMONTADO DE DESAGUE DE LAVABO**	u							
	DE DESMONTADO DE DESAGUE DE LAVABO CON TUBO DE CUALQUIER MATERIAL, INCLUSO P.P. DE CARGA Y TRANSPORTE DE MATERIAL SOBRANTE A VERTEDERO. MEDIDA LA UNIDAD TERMINADA.								
		14				14,00			
							14,00	2,89	40,46
01.05	**DESMONTADO DE DESAGUE DE PLATO, CON TUBO DE PLOMO**	u							
	DE DESMONTADO DE DESAGUE DE PLATO DUCHA CON TUBO DE PLOMO, INCLUSO P.P. DE CARGA Y TRANSPORTE DE MATERIAL SOBRANTE A VERTEDERO. MEDIDA LA UNIDAD TERMINADA.								
		6				6,00			
							6,00	3,54	21,24
01.06	**DESMONTADO DE FREGADERO Y EQUIPO DE GRIFERIA**	u							
	DE DESMONTADO DE FREGADERO Y EQUIPO DE GRIFERIA CON TRASLADO A ALMACÉN. MEDIDA LA UNIDAD TERMINADA.								
		3				3,00			
							3,00	3,14	9,42
01.07	**DESMONTADO DE INODORO**	u							
	U DE DESMONTADO DE INODORO Y EQUIPO FLUXOR O CISTERNA, INCLUSO P.P. DE CARGA DE MATERIAL SOBRANTE A CONTENEDOR Y TRANSPORTE A VERTEDERO AUTORIZADO. MEDIDA LA UNIDAD TERMINADA.								
		15				15,00			
							15,00	3,14	47,10
01.08	**DESMONTADO DE LAVABO Y GRIFERIA**	u							
	U DE DESMONTADO DE LAVABO Y EQUIPO DE GRIFERIA, INCLUSO P.P. DE CARGA DE MATERIAL SOBRANTE A CONTENEDOR Y TRANSPORTE A VERTEDERO AUTORIZADO. MEDIDA LA UNIDAD TERMINADA.								
		14				14,00			
							14,00	3,14	43,96
01.09	**DESMONTADO DE BAÑERA Y EQUIPO DE GRIFERIA**	u							
	DE DESMONTADO DE BAÑERA PARA REVESTIR Y EQUIPO DE GRIFERIA, INCLUSO P.P. DE CARGA Y TRANSPORTE DE MATERIAL SOBRANTE A VERTEDERO. MEDIDA LA UNIDAD TERMINADA.								

VISADO
08/001472 - T001
26 FEBRERO 2008
COLEGIO OFICIAL DE ARQUITECTOS DE SEVILLA
Documento visado electrónicamente

CÓDIGO	RESUMEN	UDS	LONGITUD	ANCHURA	ALTURA	PARCIALES	CANTIDAD	PRECIO	IMPORTE
		1				1,00			
							1,00	11,28	11,28
01.10	u **DESMONTAJE DE LAVACUÑAS**								
	U DE DESMONTADO, DESCONEXION Y DESMONTAJE DE ARMARIOS LAVACUÑAS EXISTENTES, INCLUSO DESAGÜE CON LIMPIEZA PARA SU POSTERIOR REINSTALACION Y REUTILIZACION. MEDIDA LA UNIDAD TERMINADA.								
		12				12,00			
							12,00	5,76	69,12
01.11	u **DESMONTADO DE PLATO DUCHA Y EQUIPO DE GRIFERIA**								
	DE DESMONTADO DE PLATO DUCHA Y EQUIPO DE GRIFERIA, INCLUSO P.P. DE CARGA Y TRANSPORTE DE MATERIAL SOBRANTE A VERTEDERO. MEDIDA LA UNIDAD TERMINADA.								
		6				6,00			
							6,00	6,22	37,32
01.12	u **DESMONTADO DE BIE**								
	DE DESMONTADO DE BIE EXISTENTE CON ENTREGA AL CENTRO DEL MATERIAL PARA SU LIMPIEZA Y ALMACENAJE HASTA SU POSTERIOR COLOCACIÓN. MEDIDA LA UNIDAD TERMINADA.								
		2				2,00			
							2,00	16,50	33,00
01.13	u **DESMONTADO DE FONTANERIA Y SANEAMIENTO**								
	U DE DESMONTADO DE INSTALACION DE FONTANERIA COMPLETA DE RECINTO HUMEDO EXISTENTE, FORMADA POR: CANALIZACIONES DE AGUA FRIA Y CALIENTES, BOTE SIFONICO Y SUS ACCESORIOS, INCLUSO TRAMOS DE BAJANTES DE FIBROCEMENTO Y DESCONEXIONES DE DESAGÜES DE PIEZAS, P.P. DE CARGA Y TRANSPORTE DE MATERIAL SOBRANTE A VERTEDERO CON CONTENEDOR. MEDIDA LA UNIDAD TERMINADA								
		20				20,00			
							20,00	23,66	473,20
01.14	u **DESMONTAJE DE EQUIPOS DE CLIMATIZACION**								
	DESMONTAJE DE TODOS LOS EQUIPOS DE PRODUCCION CLIMATIZACION EXISTENTES, CONSISTENTE EN DESCONEXIONADO, IZADO CON GRUA Y ENTREGA AL CENTRO DEL EQUIPO PARA SU ALMACENAJE, TODOS LOS MEDIOS AUXILIARES, MANO DE OBRA, MAQUINARIA Y EQUIPOS ESPECIALES, DEBIDAMENTE LEGALIZADO Y REALIZADO POR EMPRESA AUTORIZADA. INCLUSO AYUDAS DE ALBAÑILERIA. MEDIDA LA UNIDAD EJECUTADA.								
		1				1,00			
							1,00	3.086,57	3.086,57
01.15	u **DESMONTADO DE ELECTRICIDAD**								
	U DE DESMONTADO DE INSTALACION ELECTRICA DE ZONA AFECTA A OBRA CON UNA SUPERFICIE ENTRE 400 Y 800 M2. FORMADA POR: LUMINARIAS, CAJAS DE PROTECCION, INTERRUPTORES, CIRCUITOS, PUNTOS DE LUZ, TOMAS DE CORRIENTE, ETC., INCLUSO P.P. DE AYUDAS DE ALBAÑILERIA, CARGA MANUAL Y TRANSPORTE DE SOBRANTE A VERTEDERO CON CONTENEDOR. MEDIDA LA UNIDAD TERMINADA.								
		1				1,00			
							1,00	1.282,02	1.282,02
01.16	u **DESMONTADO DE GASES MEDICINALES**								
	U DE DESMONTADO DE INSTALACION DE GASES MEDICINALES AFECTOS A OBRA, FORMADA POR: CANALIZACIONES, MANOMETROS Y LLAVES, Y NUEVA COLOCACION RECOLOCACION, INCLUSO P.P. DE CARGA Y TRANSPORTE DE MATERIAL SOBRANTE A VERTEDERO CON CONTENEDOR. MEDIDA LA UNIDAD TERMINADA								
		1				1,00			

VISADO
087001472 - T001
26 FEBRERO 2008
COLEGIO OFICIAL DE ARQUITECTOS DE SEVILLA
Documento visado electrónicamente

VISADO
08/001472 - T001
26 FEBRERO 2008
COLEGIO OFICIAL DE ARQUITECTOS DE SEVILLA
Documento visado electrónicamente

CÓDIGO	RESUMEN	UDS	LONGITUD	ANCHURA	ALTURA	PARCIALES	CANTIDAD	PRECIO	IMPORTE
							1,00	281,84	281,84
01.17	**m2 D-01 DEMOLICION DE TABIQUERIA**								
	M2 DE DEMOLICION DE TABIQUERÍA CON MEDIOS MANUALES, INCLUSO P.P. DE MEDIOS AUXILIARES, MATERIAL DE REVESTIMIENTO, CARGA MECANICA Y TRANSPORTE DE MATERIAL SOBRANTE A VERTEDERO. MEDIDA LA SUPERFICIE INICIAL A CINTA CORRIDA.								
		1	5,61		2,90	16,27			
		1	2,60		2,90	7,54			
		1	3,40		2,90	9,86			
		1	4,80		2,90	13,92			
		1	4,15		2,90	12,04			
		1	3,32		2,90	9,63			
		1	2,58		2,90	7,48			
		1	2,56		2,90	7,42			
		1	6,03		2,90	17,49			
		1	3,38		2,90	9,80			
		1	2,05		2,90	5,95			
		9	2,60		2,90	67,86			
		9	0,60	2,00	2,90	31,32			
		9	0,14		2,90	3,65			
		9	1,62		2,90	42,28			
		1	2,20		2,90	6,38			
		1	1,75		2,90	5,08			
		1	1,90		2,90	5,51			
		1	2,35		2,90	6,82			
		1	1,50		2,90	4,35			
		1	1,20		2,90	3,48			
		1	3,44		2,90	9,98			
		3	2,02		2,90	17,57			
		3	0,84		2,90	7,31			
		3	1,16		2,90	10,09			
		1	2,19		2,90	6,35			
		1	1,20		2,90	3,48			
		1	1,44		2,90	4,18			
		1	2,50		2,90	7,25			
		1	1,20		2,00	2,40			
							362,74	3,93	1.425,57
01.18	**Ud TRANSPORTE DE ELEMENTOS SOBRANTES A VERTEDERO**								
	DE TRANSPORTE DE ELEMENTOS SOBRANTES A VERTEDERO, REALIZADO EN CAMION BASCULANTE A UNA DISTANCIA MAXIMA DE 5.00 km., INCLUSO CARGA CON MEDIOS MECANICOS, Y P.P. DE CANON DE VACIADO.								
		1				1,00			
							1,00	1.528,02	1.528,02
01.19	**m2 D-04 DESMONTAJE DE VENTANAS**								
	M2 DE DESMONTADO DE VENTANA CON PERFILES DE ALUMINIO, VIDRIOS, INCLUSO COMPACTO DE PERSIANA CON TODOS SUS ELEMENTOS, CON RECUPERACION Y TRANSPORTE A ALMECEN DE SOTANO, CON CARGA DE MATERIAL SOBRANTE A CONTENEDOR Y TRANSPORTE A VERTEDERO AUTORIZADO. MEDIDA LA SUPERFICIE DE FUERA A FUERA DEL CERCO.								
		21	2,35		0,90	44,42			
		1	2,00		0,90	1,80			
		1	1,50		1,45	2,18			
		1	1,22		0,90	1,10			
							49,50	4,08	201,96

VISADO
08/001472 - T001
26 FEBRERO 2008
COLEGIO OFICIAL DE ARQUITECTOS DE SEVILLA
Documento visado electrónicamente

CÓDIGO	RESUMEN	UDS	LONGITUD	ANCHURA	ALTURA	PARCIALES	CANTIDAD	PRECIO	IMPORTE
01.20	**m2 LEVANTADO DE SOLADO, INCL.RODAPIE Y MORTERO DE BASE**								
	DE LEVANTADO DE SOLADO Y RODAPIE, INCLUSO MORTERO DE BASE, CARGA MANUAL Y TRANSPORTE DE MATERIAL SOBRANTE A VERTEDERO. MEDIDA LA SUPERFICIE INICIAL.								
	DISTRIBUCIONES	1	168,93			168,93			
	ASEO DESPACHO 3	1	3,32			3,32			
	DESPACHOS	1	92,46			92,46			
	HABITACIONES SUR	1	22,48			22,48			
		9	25,24			227,16			
	HABITACIONES NORTE	3	16,63			49,89			
	BAÑOS	1	16,30			16,30			
	ALMACEN	1	16,64			16,64			
	SALA CURAS	1	16,82			16,82			
	ESTAR	1	11,17			11,17			
	MEDICOS	1	11,17			11,17			
	ASEO ESTAR	1	2,85			2,85			
	DESPACHO 6 Y SECRETARIA	1	16,30			16,30			
	OFICIO	1	19,68			19,68			
							675,17	2,51	1.694,68
01.21	**m2 APERTURA DE HUECO EN MURO**								
	DE APERTURA DE HUECO EN MURO DE LADRILLO MACIZO DE UN PIE DE ESPESOR, CON REVESTIMIENTO CONTINUO, FORMADO POR: APEO, APERTURA DE CAJA, COLOCACION Y MACIZADO DE DINTEL, RECORTADO, DEMOLICION, ARISTADO, INCLUSO EMPARCHADO, ACABADO DEL REVESTIMIENTO, CARGA MANUAL Y TRANSPORTE DE MATERIAL SOBRANTE A VERTEDERO. MEDIDA LA SUPERFICIE DEL HUECO TERMINADO.								
		1	2,40		2,90	6,96			
							6,96	85,93	598,07
01.22	**m2 D-03 DESMONTAJE DE PUERTAS**								
	M2 DE DESMONTADO DE PUERTA DE MADERA O METALICA CON PRECERCO, CON RECUPERACION Y TRANSPORTE A ALMECEN DE SOTANO, CON CARGA DE MATERIAL SOBRANTE A CONTENEDOR Y TRANSPORTE A VERTEDERO AUTORIZADO. INCLUSO P.P. DE RETIRADA DE CERCO Y PRECERCO. MEDIDA LA SUPERFICIE DE FUERA A FUERA DEL PRECERCO.								
	ARMARIOS DESPACHOS								
		1	2,00		2,35	4,70			
		2	1,90		2,35	8,93			
	PUERTAS								
		18	0,92		2,10	34,78			
		3	0,82		2,10	5,17			
		12	0,72		2,10	18,14			
		17	1,16		2,10	41,41			
		2	1,60		2,10	6,72			
	ARMARIOS INSTALACIONES								
		5	0,45	2,00	2,00	9,00			
	ARMARIOS HABITACIONES								
		9	3,00	0,60	2,00	32,40			
		3		0,60	2,00	3,60			
							164,85	3,42	563,79
01.23	**m2 D-10 PICADO DE ALICATADOS**								
	M2 DE PICADO DE PARAMENTOS ALICATADOS Y MORTERO DE AGARRE CON PARTE PROPORCIONAL DE SALIENTES Y REMATES LATERALES INCLUSO CARGA MANUAL Y P.P. DE TRANSPORTE DE MATERIAL SOBRANTE A VERTEDERO. MEDIDA LA SUPERFICIE DEDUCIENDO HUECOS.								
	ASEO DESPACHO 3	1	8,63		2,60	22,44			
		-1	0,82	2,10		-1,72			
	VERTEDERO	1	6,56			6,56			
		-1	0,82	2,10		-1,72			

VISADO
08/001472 - T001
26 FEBRERO 2008
COLEGIO OFICIAL DE ARQUITECTOS DE SEVILLA
Documento visado electrónicamente

CÓDIGO	RESUMEN	UDS	LONGITUD	ANCHURA	ALTURA	PARCIALES	CANTIDAD	PRECIO	IMPORTE
	ASEOS HABITACIONES SUR	1	5,47		2,60	14,22			
		-1	0,62	2,10		-1,30			
		7	5,52		2,60	100,46			
		-7	0,62	2,10		-9,11			
		1	5,68		2,60	14,77			
		-1	0,62	2,10		-1,30			
	BAÑOS	1	17,40		2,60	45,24			
		-2	1,07	2,10		-4,49			
		-2	0,72	2,10		-3,02			
		-1	1,50	1,45		-2,18			
		2	5,30		2,60	27,56			
		-2	0,72	2,10		-3,02			
	SALA DE CURAS	1	16,80		2,60	43,68			
		-1	1,07	2,10		-2,25			
		-1	0,82	2,10		-1,72			
	MEDICOS	1	13,66		2,60	35,52			
		-1	0,82	2,10		-1,72			
	ESTAR	1	16,65		2,60	43,29			
		-1	0,82	2,10		-1,72			
		-1	0,72	2,10		-1,51			
	ASEO CONTROL	1	6,84		2,60	17,78			
		-1	0,72	2,10		-1,51			
	ASEOS HABITACIONES NORTE	3	6,67		2,60	52,03			
		-3	0,62	2,10		-3,91			
	OFICIO	1	19,55			19,55			
		-1	1,07	2,10		-2,25			
		-1	0,80	2,00		-1,60			
	DISTRIBUIDOR	1	16,12		2,20	35,46			
		1	23,63		2,20	51,99			
		1	0,92		2,20	2,02			
		1	4,19		2,20	9,22			
		1	4,14		2,20	9,11			
		-1	0,80			-0,80			
		-1	2,06			-2,06			
		-1	0,82			-0,82			
							501,17	3,80	1.904,45
01.24	**m2 D-80 PICADO DE LAS PARTICIONES**								
	M2 DE PICADO DE ENFOSCADO EN PAREDES, INCLUSO CARGA MANUAL Y P.P. DE TRANSPORTE DE MATERIAL SOBRANTE A CONTENEDOR COLOCADO EN OBRA. MEDIDA LA SUPERFICIE INICIAL A CINTA CORRIDA.								
	DISTRIBUCIONES	1	4,19		0,40	1,68			
		1	4,14		0,40	1,66			
		1	16,12		0,40	6,45			
		1	23,59		0,40	9,44			
		1	0,92		0,40	0,37			
	DESPACHOS	1	48,73		2,60	126,70			
		1	3,33		2,60	8,66			
	DESPACHO MEDICO	1	22,47		2,60	58,42			
	HABITACIONES SUR	8	22,35		2,60	464,88			
		1	22,75		2,60	59,15			
	HABITACIONES NORTE	3	16,88		2,60	131,66			
	ALMACEN 2	1	16,88		2,60	43,89			
	DESPACHO 6 Y SECRETARIA	1	16,83		2,60	43,76			
							956,72	3,52	3.367,65
01.25	**m2 DESMONTADO DE TECHO MODULAR**								
	M2 DE DESMONTADO DE TECHO MODULAR DE PLACAS DE MATERIAL LIGERO CON P.P. DE SUBESTRUCTURA PORTANTE, INCLUSO P.P. DE CARGA MANUAL Y TRANSPORTE DE MATERIAL SOBRANTE A VERTEDERO. MEDIDA LA SUPERFICIE INICIAL.								
	DISTRIBUCIONES	1	88,35			88,35			

CÓDIGO	RESUMEN	UDS	LONGITUD	ANCHURA	ALTURA	PARCIALES	CANTIDAD	PRECIO	IMPORTE
	ASEO DESPACHO 3	1	3,32			3,32			
	DESPACHOS	1	87,69			87,69			
	HABITACIONES SUR	1	22,48			22,48			
		9	25,24			227,16			
	HABITACIONES NORTE	3	16,63			49,89			
	BAÑOS	1	16,30			16,30			
	ALMACEN	1	16,64			16,64			
	SALA CURAS	1	16,82			16,82			
	ESTAR	1	11,17			11,17			
	MEDICOS	1	11,17			11,17			
	ASEO ESTAR	1	2,85			2,85			
	DESPACHO 6 Y SECRETARIA	1	16,30			16,30			
	OFICIO	1	19,68			19,68			
							589,82	4,04	2.382,87
01.26	**u MONTAJE ASCENSOR**								
	DE MONTAJE, DESMONTAJE Y TRANSPORTES DE ASCENSOR DE OBRA TOTALMENTE INSTALADO Y FUNCIONANDO, CON P.P. DE INSTALACIÓN ELÉCTRICA (TRIFASICA) A PIE DE MAQUINA. MEDIDA LA UNIDAD EJECUTADA.								
		1				1,00			
							1,00	2.122,29	2.122,29
01.27	**u DESMONTADO DE CAMAS, CUADROS Y SOPORTES**								
	DE DESMONTADO DE PROTECTORES DE CAMA, CUADROS, Y SOPORTES DE CORTINAS Y SUEROS, MEDIDA LA UNIDAD POR CAMA INCLUSO TRANSPORTE Y ENTREGA DEL MATERIAL SOBRANTE AL ALMACEN.								
		13	2,00			26,00			
							26,00	3,14	81,64
01.28	**u ALQUILER DE ASCENSOR**								
	U JORNADA ALQUILER DE ASCENSOR DE OBRA PARA USO EXCLUSIVO DE ELEVACION DE MATERIALES Y UN RECORRIDO APROXIMADO DE 30M, CON DOS PARADAS. PARA LA ELEVACION DE 1000 Kg. DE MATERIAL. CON MECANISMO DE LLAMADAS, AVISO Y SEGURIDAD. MEDIDA LA UNIDAD DE JORNADA DE ALQUILER.								
		120				120,00			
							120,00	68,44	8.212,80

TOTAL CAPÍTULO 01 TRABAJOS PREVIOS..... 29.566,13

VISADO
08/001472 - T001
26 FEBRERO 2008
COLEGIO OFICIAL DE ARQUITECTOS DE SEVILLA
Documento visado electrónicamente

VISADO
08/001472 - T001
26 FEBRERO 2008
COLEGIO OFICIAL DE ARQUITECTOS DE SEVILLA
Documento visado electrónicamente

CÓDIGO	RESUMEN	UDS	LONGITUD	ANCHURA	ALTURA	PARCIALES	CANTIDAD	PRECIO	IMPORTE
	CAPÍTULO 02 ESTRUCTURAS								
02.01	**m2 CAPA DE COMPRESION**								
	M2 CAPA DE COMPRESIÓN DE 4 cm DE ESPESOR DE HORMIGÓN HA-25 ELABORADO EN OBRA, INCLUSO VERTIDO, NIVELACIÓN, FRATASADO Y CURADO, MEDIDA LA SUPERFICIE EJECUTADA.								
		1		695,03		695,03			
							695,03	4,02	2.794,02
02.02	**m2 MALLAZO**								
	M2 DE ACERO EN MALLAS ELECTROSOLDADAS FABRICADAS CON ALAMBRES CORRUGADOS B-500 S PARA ELEMENTOS ESTRUCTURALES DE DIÁMETRO 5 MM COLOCADOS CADA 20 CM, INCLUSO CORTES, COLOCACION Y SOLAPES, PUESTO EN OBRA SEGUN CTE. MEDIDO EL PESO NOMINAL, INCLUYENDO EN LA VALORACION LA P.P. DE SOLAPES. MEDIDA LA SUPERFICIE EJECUTADA.								
		695,03				695,03			
							695,03	1,72	1.195,45
02.03	**m CONECTORES**								
	M BARRAS DE ACERO CORRUGADO DE DIÁMETRO 12 MM COMO CONECTORES DEL FORJADO, SEGÚN DOCUMENTACIÓN GRÁFICA DE PROYECTO. INCLUSO APERTURA DE HUECO EN MURO EXISTENTE Y COLOCACIÓN. MEDIDA LA LONGITUD DE LAS BARRAS.								
		17	10,00	1,10		187,00			
		14	3,00	1,10		46,20			
		13	2,00	1,10		28,60			
		12	2,00	1,10		26,40			
		11	3,00	1,10		36,30			
		10	3,00	1,10		33,00			
		9	3,00	1,10		29,70			
		8	11,00	1,10		96,80			
		7	2,00	1,10		15,40			
		6	2,00	1,10		13,20			
							512,60	5,93	3.039,72

TOTAL CAPÍTULO 02 ESTRUCTURAS 7.029,19

VISADO
08/001472 - T001
26 FEBRERO 2008
COLEGIO OFICIAL DE ARQUITECTOS DE SEVILLA
Documento visado electrónicamente

CÓDIGO	RESUMEN	UDS	LONGITUD	ANCHURA	ALTURA	PARCIALES	CANTIDAD	PRECIO	IMPORTE
	CAPÍTULO 03 ALBAÑILERIA								
03.01	**m2 T-1 TAB. P.CARTON-YESO YP 15 MM. 120/400 (90)**								
	DE TABIQUE SENCILLO CON PANELES DE CARTON-YESO YP DE 15 mm. DE ESPESOR Y ESPESOR FINAL DE 12 cm., CUBRIENDO LA ALTURA TOTAL DE SUELO A TECHO, ATORNILLADO A ENTRAMADO DE ACERO GALVANIZADO DE 90 MM CON UNA SEPARACION DE MONTANTES DE 40 cm. CON AISLAMIENTO INTERIOR DE PANELES SEMIRRÍGIDOS DE LANA DE ROCA DE ESPESOR 5 CM. ; AISLAMIENTO ACÚSTICO DE 45,50 DB, INCLUSO REPLANTEO, ENTRAMADO AUXILIAR, LIMPIEZA, NIVELACION, EJECUCION DE ANGULOS, PASOS DE INSTALACIONES, RECIBIDO DE ESTAS, COLOCACION DE CERCOS Y REPASO DE JUNTAS. CONSTRUIDO SEGUN CTE Y ESPECIFICACIONES DEL FABRICANTE DE LOS PANELES. MEDIDO A CINTA CORRIDA.								
		1	3,35		2,90	9,72			
		1	3,87		2,90	11,22			
		1	0,25		2,90	0,73			
		1	3,93		2,90	11,40			
		1	7,08		2,90	20,53			
		1	3,30		2,90	9,57			
		1	4,16		2,90	12,06			
		1	4,10		2,90	11,89			
		1	2,40		2,90	6,96			
							94,08	41,93	3.944,77
03.02	**m2 T-2 TAB. P.CARTON-YESO YP 15 MM. WR 120/400 (90)**								
	DE TABIQUE SENCILLO CON PANELES DE CARTON-YESO YP DE 15 mm. DE ESPESOR RESISTENTE AL AGUA Y ESPESOR FINAL DE 12 cm., CUBRIENDO LA ALTURA TOTAL DE SUELO A TECHO, ATORNILLADO A ENTRAMADO DE ACERO GALVANIZADO DE 90 MM CON UNA SEPARACION DE MONTANTES DE 40 cm. CON AISLAMIENTO INTERIOR DE PANELES SEMIRRÍGIDOS DE LANA DE ROCA DE ESPESOR 5 CM. ; AISLAMIENTO ACÚSTICO DE 45,50 DB, INCLUSO REPLANTEO, ENTRAMADO AUXILIAR, LIMPIEZA, NIVELACION, EJECUCION DE ANGULOS, PASOS DE INSTALACIONES, RECIBIDO DE ESTAS, COLOCACION DE CERCOS Y REPASO DE JUNTAS. CONSTRUIDO SEGUN CTE Y ESPECIFICACIONES DEL FABRICANTE DE LOS PANELES. MEDIDO A CINTA CORRIDA.								
		1	2,48		2,90	7,19			
		1	2,05		2,90	5,95			
		1	3,45		2,90	10,01			
		1	3,45		2,90	10,01			
		1	3,45		2,90	10,01			
		1	3,45		2,90	10,01			
		1	1,50		2,90	4,35			
		1	1,85		2,90	5,37			
		1	4,80		2,90	13,92			
		1	3,97		2,90	11,51			
		8	3,64		2,90	84,45			
		9	2,10		2,90	54,81			
							227,59	48,56	11.051,77
03.03	**m2 T-3 TAB. P.CARTON-YESO MULTIPLE YP 15 MM. 150/400 (90)**								
	DE TABIQUE MULTIPLE CON PANELES DE CARTON-YESO YP DE 15 mm. DE ESPESOR TIPO FOC Y ESPESOR FINAL DE 15 cm., CUBRIENDO LA ALTURA TOTAL DE SUELO A TECHO, ATORNILLADO A ENTRAMADO DE ACERO GALVANIZADO DE 90 MM CON UNA SEPARACION DE MONTANTES DE 40 cm. CON AISLAMIENTO INTERIOR DE PANELES SEMIRRÍGIDOS DE LANA DE ROCA DE ESPESOR 5 CM.; AISLAMIENTO ACÚSTICO DE 56,00 DB, RESISTECIA AL FUEGO EI-120, INCLUSO REPLANTEO, ENTRAMADO AUXILIAR, LIMPIEZA, NIVELACION, EJECUCION DE ANGULOS, PASOS DE INSTALACIONES, RECIBIDO DE ESTAS, COLOCACION DE CERCOS Y REPASO DE JUNTAS. CONSTRUIDO SEGUN CTE Y ESPECIFICACIONES DEL FABRICANTE DE LOS PANELES. MEDIDO A CINTA CORRIDA.								
		1	2,23		2,90	6,47			
		1	2,69		2,90	7,80			
							14,27	66,18	944,39

VISADO
08/001472 - T001
26 FEBRERO 2008
COLEGIO OFICIAL DE ARQUITECTOS DE SEVILLA
Documento visado electrónicamente

CÓDIGO	RESUMEN	UDS	LONGITUD	ANCHURA	ALTURA	PARCIALES	CANTIDAD	PRECIO	IMPORTE
03.04	**m2 T-4 TAB. P.CARTON-YESO MULTIPLE YP WR 15 MM. 150/400 (90)**								
	DE TABIQUE MULTIPLE CON PANELES DE CARTON-YESO YP DE 15 mm. DE ESPESOR TIPO FOC Y WR, DE ESPESOR FINAL DE 15 cm., CUBRIENDO LA ALTURA TOTAL DE SUELO A TECHO, ATORNILLADO A ENTRAMADO DE ACERO GALVANIZADO DE 90 MM CON UNA SEPARACION DE MONTANTES DE 40 cm. CON AISLAMIENTO INTERIOR DE PANELES SEMIRRÍGIDOS DE LANA DE ROCA DE ESPESOR 5 CM.; AISLAMIENTO ACÚSTICO DE 56,00 DB, RESISTECIA AL FUEGO EI-120, INCLUSO REPLANTEO, ENTRAMADO AUXILIAR, LIMPIEZA, NIVELACION, EJECUCION DE ANGULOS, PASOS DE INSTALACIONES, RECIBIDO DE ESTAS, COLOCACION DE CERCOS Y REPASO DE JUNTAS. CONSTRUIDO SEGUN CTE Y ESPECIFICACIONES DEL FABRICANTE DE LOS PANELES. MEDIDO A CINTA CORRIDA.								
		1	2,73		2,90	7,92			
							7,92	66,38	525,73
03.05	**m2 T-5 TABICON DE LADRILLO HUECO DOBLE DE 9 CM. DE ESPESOR**								
	DE TABICON DE LADRILLO HUECO DOBLE DE 9 cm. DE ESPESOR, RECIBIDO CON MORTERO M-4 (1:6) CON PLASTIFICANTE; CONSTRUIDO SEGUN CTE DB-SE. MEDIDO A CINTA CORRIDA.								
		7	1,00		2,20	15,40			
		1	0,40		2,20	0,88			
							16,28	11,69	190,31
03.06	**m2 F TRASDOSADO DIRECTO DE PLADUR FOC**								
	DE CERRAMIENTO DE FACHADA FORMADO POR UNA HOJA EXTERIOR DE FÁBRICA DE UN PIE DE ESPESOR, CON LADRILLO PERFORADO, TALADRO GRANDE, PARA REVESTIR, RECIBIDO CON MORTERO M-4 (1:6) CON PLASTIFICANTE; CONSTRUIDA SEGUN CTE Y NTE/FFL, EMBARRADO DE MORETERO DE CEMENTO M:4 (1:6) DE ,5 CMS; PLACAS DE CARTÓN-YESO AUTOPORTANTE DE 10 MM DE ESPESOR, CON INCORPORACIÓN EN SU DORSO DE PLANCHA DE POLIESTIRENO EXPANDIDO TIPO III ESP = 3 CM, TRASDOSADAS MEDIANTE ESTRUCTURA AUXILIAR. MEDIDA DEDUCIENDO HUECOS.								
		1	1,98		2,90	5,74			
		1	2,23		2,90	6,47			
		1	1,51		2,90	4,38			
		1	3,28		2,90	9,51			
							26,10	24,66	643,63
03.07	**m2 C TABLERO DE RASILLON PARA CEGADO DE HUECOS DE INSTALACIONES**								
	DE TABLERO DE RASILLON PARA CEGADO DE HUECOS DE INSTALACIONES, RECIBIDO CON MORTERO M-4 (1:6), CON PLASTIFICANTE, INCLUSO P.P. DE ELEMENTOS RESISTENTES, COMPLEMENTARIOS Y APEOS. MEDIDO LA SUPERFICIE EJECUTADA.								
		1			0,52	0,52			
		4			0,63	2,52			
							3,04	15,10	45,90
03.08	**m2 RECIBIDO DE CARPINTERIA DE MADERA EN PUERTAS**								
	DE RECIBIDO DE CARPINTERIA DE MADERA EN PUERTAS, INCLUSO APERTURA DE HUECOS PARA GARRAS, RECIBIDO DE CONTRACERCO Y PEQUEÑ0 MATERIAL. INCLUSO AYUDAS DE ALBAÑILERIA. MEDIDO SEGUN LA MEDICION DE LA CARPINTERIA.								
						6,58	=05	05.01	
						30,98	=05	05.02	
						13,11	=05	05.03	
						13,15	=05	05.04	
		1				14,00	=05	05.05	
							77,82	6,67	519,06

CÓDIGO	RESUMEN	UDS	LONGITUD	ANCHURA	ALTURA	PARCIALES	CANTIDAD	PRECIO	IMPORTE
03.09	**m2 RECIBIDO DE CARPINTERIA METALICA EN VENTANAS**								
	DE RECIBIDO DE CARPINTERIA METALICA EN VENTANAS Y BALCONES CON MORTERO M-4 (1:6), INCLUSO RECIBIDO DE CONTRACERCO, APERTURA DE HUECOS PARA GARRAS. MEDIDO SEGUN LA MEDICION DE LA CARPINTERIA.								
						1,70	=05	05.06	
						47,32	=05	05.07	
						11,09	=05	05.08	
						13,94	=05	05.09	
	C2	-1		0,36	2,10	-0,76			
	C3	-1		1,55	0,60	-0,93			
							72,36	7,97	576,71
03.10	**m2 RECIBIDO DE CARPINTERIA METALICA EN PUERTAS**								
	DE RECIBIDO DE CARPINTERIA METALICA EN PUERTAS CON MORTERO M-4 (1:6), INCLUSO RECIBIDO DE CONTRACERCO, APERTURA DE HUECOS PARA GARRAS. MEDIDO SEGUN LA MEDICION DE LA CARPINTERIA.								
	S1	4		10,36		41,44			
		1				10,24	=05	05.11	
							51,68	7,97	411,89

TOTAL CAPÍTULO 03 ALBAÑILERIA **18.854,16**

VISADO
08/001472 - T001
FECHA 26 FEBRERO 2008
COLEGIO OFICIAL DE ARQUITECTOS DE SEVILLA
Documento visado electrónicamente

VISADO 08/001472 - T001 26 FEBRERO 2008 COLEGIO OFICIAL DE ARQUITECTOS DE SEVILLA
Documento visado electrónicamente

CÓDIGO	RESUMEN	UDS	LONGITUD	ANCHURA	ALTURA	PARCIALES	CANTIDAD	PRECIO	IMPORTE
	CAPÍTULO 04 REVESTIMIENTOS								
04.01	**m2 P-1 GUARNECIDO Y ENLUCIDO MAESTREADO EN PAREDES, YESO**								
	DE GUARNECIDO Y ENLUCIDO MAESTRADO EN PAREDES, CON PASTA DE YESO YG E YF, INCLUSO LIMPIEZA,HUMEDECIDO DEL PARAMENTO Y MAESTRAS CADA 1.50 m. MEDIDA LA CINTA CORRIDA DESDE LA ARISTA SUPERIOR DEL RODAPIE.								
	DISTRIBUIDOR 3	1	7,72		2,90	22,39			
	DISTRIBUIDOR 4	1	5,20		2,90	15,08			
	DESPACHO 1	1	8,67		2,90	25,14			
	JEFE DE SECCIÓN	1	11,37		2,90	32,97			
	JEFE DE SERVICIO	1	8,03		2,90	23,29			
	SUPERVISOR	1	12,74		2,90	36,95			
	SECRETARÍA	1	9,35		2,90	27,12			
	LENCERÍA - ALMACÉN	1	22,35		2,90	64,82			
	ESTAR	1	13,40		2,90	38,86			
	MEDICACIÓN	1	13,40		2,90	38,86			
	SALA DE CURAS	1	16,60		2,90	48,14			
	ZONA DE RESIDENTES	1	16,60		2,90	48,14			
	HABITACIONES								
	723-730	8	18,40		2,90	426,88			
	731	1	18,46		2,90	53,53			
	736-739	4	12,86		2,90	149,18			
							1.051,35	6,72	7.065,07
04.02	**m2 P-2 ALICATADO AZULEJO COLOR LISO 20X20CM. ADHESIVO**								
	DE ALICATADO CON AZULEJO DE COLOR LISO MATE DE 20X20 cm. RECIBIDO CON ADHESIVO, INCLUSO CORTES, P.P. DE PIEZAS ROMAS O INGLETES, REJUNTADO Y LIMPIEZA; CONSTRUIDO SEGUN NTE/RPA-4. MEDIDA LA SUPERFICIE EJECUTADA.								
	ASEO	1	8,65		2,60	22,49			
	723-730	8	6,94		2,60	144,35			
	731	1	7,06		2,60	18,36			
	ASEO MINUSVALIDO	1	8,89		2,60	23,11			
	VERTEDERO	1	7,65		2,60	19,89			
	ASEO 1	1	7,42		2,60	19,29			
	736-740	4	6,65		2,60	69,16			
	OFICIO	1	15,73		2,60	40,90			
	ROPA SUCIA/LIMPIA	2	6,57		2,60	34,16			
	A DEDUCIR CARPINTERIA								
	P1	-1		1,19	2,08	-2,48			
	P2	-13		0,80	2,10	-21,84			
	P4	-2		0,91	2,08	-3,79			
	PL	-1		0,80	2,10	-1,68			
	VA2	-1		2,00	0,90	-1,80			
	VA4	-1		1,22	0,90	-1,10			
							359,02	16,73	6.006,40
04.03	**m2 ENFOSCADO MAESTREADO FRATASADO Y RAYADO PARA ALICATADO**								
	DE ENFOSCADO MAESTREADO, FRATASADO Y RAYADO EN PARAMENTOS VERTICALES, PREPARADO PARA RECIBIR ALICATADO CON ADHESIVO, CON MORTERO M-4 (1:6); CONSTRUIDO SEGUN CTE. MEDIDA LA SUPERFICIE EJECUTADA.								
		359,02				359,02			
							359,02	9,63	3.457,36
04.04	**m2 P-3 REVESTIMIENTO DE PAREDES CON TABLERO FENÓLICO**								
	DE SUMINISTRO Y COLOCACIÓN DE PANELES DE TABLERO ESTRATIFICADO DE ALTA PRESIÓN DE ESPESOR 6 MM. ACABADO EN MADERA, PEGADO MEDIANTE ADHESIVO TIPO SIKAFLEX 11 FC SOBRE RASTRELES EN DM O MADERA FIJADOS SOBRE EL PARAMENTO. INCLUSO PIEZAS DE REMATE, RODAPIÉ DE ALUMINIO, CAJEADO PARA PASAMANOS DE ALUMINIO, CORTE, PREPARACION Y LIJADO; CONSTRUIDO SEGUN CTE. MEDIDA LA SUPERFICIE EJECUTADA TOTALMENTE ACABADA.								
	DISTRIBUIDOR PRINCIPAL/CONTROL								

VISADO
08/001472 - T001
26 FEBRERO 2008
COLEGIO OFICIAL DE ARQUITECTOS DE SEVILLA
Documento visado electrónicamente

CÓDIGO	RESUMEN	UDS	LONGITUD	ANCHURA	ALTURA	PARCIALES	CANTIDAD	PRECIO	IMPORTE
		1	84,52		2,60	219,75			
	A deducir CARPINTERIAS								
	P1	-15		1,19	2,08	-37,13			
	P3	-3		1,19	2,08	-7,43			
	P4	-2		0,91	2,08	-3,79			
	P6	-1		2,20	2,08	-4,58			
	A4	-4		0,90	1,98	-7,13			
	A5	-1		0,45	1,98	-0,89			
							158,80	118,06	18.747,93
04.05	**m2 P-4 REVESTIMIENTO DE PAREDES CON TABLERO VINILO**								
	DE SUMINISTRO Y COLOCACIÓN DE REVESTIMIENTO LIGERO SINTÉTICO CON LÁMINA DECORATIVA DE VINILO, HOMOGÉNEA CON POLIURETANO EN MASA DE 1.5 MM, COLOCADA CON ADHESIVO VINÍLICO ESPECIAL SOBRE LA PARTICIÓN, , COLOR A DEFINIR POR LA DIRECCIÓN FACULTATIVA, DESDE EL RODAPIÉ DE ALUNINIO HASTA EL FALSO TECHO, SEGÚN PLANO DE DETALLES DE REVESTIMIENTO C-06. INCLUSO PIEZAS DE REMATE, RODAPIÉ DE ALUMINIO, CORTE, PREPARACION Y LIJADO; CONSTRUIDO SEGUN CTE. MEDIDA LA SUPERFICIE EJECUTADA TOTALMENTE ACABADA.								
	DISTRIBUIDOR 5	1	4,80		2,75	13,20			
		1	36,89		2,75	101,45			
	DISTRIBUIDOR 1	1	21,14		2,75	58,14			
	A DEDUCIR CARPINTERIAS								
	P5	-1		0,91	2,08	-1,89			
	P6	-1		2,20	2,08	-4,58			
	PA1	-1		2,20	2,08	-4,58			
	PL	-1		0,80	2,10	-1,68			
							160,06	25,71	4.115,14
04.06	**m2 T-1 TECHO MODULAR REGISTRABLE ACUSTICO**								
	DE TECHO REGISTRABLE MODULAR SUSPENDIDO TIPO KNAUF DANOGIPS D147 KONTOUR O EQUIVALENTE CON PANELES ACUSTICOS DE CARTON-YESO Y-25 DE 12,5 mm. DE ESPESOR CON UNA MODULACION DE 60X60 cm. MICROPERFORACION CIRCULAR O CUADRADA DEL 10,2% A CONFIRMAR BAJO MUESTRA POR LA D.F., MODULACION Y DISTRIBUCION ADECUADA PARA EMPOTRAR LUMINARIAS DE 60X60, SOBRE ESTRUCTURA OCULTA DE ACERO GALVANIZADO ;INCLUSO P.P. DE BANDA PERIMETRAL FIJA DEL MISMO MATERIAL SEGÚN DETALLE DE PROYECTO, REPLANTEO Y NIVELACION; CONSTRUIDO SEGUN NTE/PTP Y ESPECIFICACIONES DEL FABRICANTE DE LOS PANELES. MEDIDO A CINTA CORRIDA.								
	DISTRIBUIDOR PRINCIPAL/CONTROL	1		96,08		96,08			
							96,08	18,21	1.749,62
04.07	**m2 T-2 TECHO MODULAR REGISTRABLE**								
	DE TECHO REGISTRABLE MODULAR SUSPENDIDO TIPO KNAUF O EQUIVALENTE CON PANELES DE CARTON-YESO Y-25 DE 12,5 mm. DE ESPESOR CON UNA MODULACION DE 60X60 cm. A CONFIRMAR BAJO MUESTRA POR LA D.F., MODULACION Y DISTRIBUCION ADECUADA PARA EMPOTRAR LUMINARIAS DE 60X60, SOBRE ESTRUCTURA OCULTA DE ACERO GALVANIZADO; INCLUSO P.P. DE BANDA PERIMETRAL FIJA DEL MISMO MATERIAL, REPLANTEO Y NIVELACION; CONSTRUIDO SEGUN NTE/PTP Y ESPECIFICACIONES DEL FABRICANTE DE LOS PANELES. MEDIDO A CINTA CORRIDA.								
	SUPERVISOR	1		13,69		13,69			
	ADMINISTRACIÓN	1		8,00		8,00			
	SECRETARÍA	1		11,34		11,34			
	ESTAR	1		10,71		10,71			
	MEDICACIÓN	1		10,71		10,71			
	SALA DE CURAS	1		16,41		16,41			
	ZONA DE RESIDENTES	1		16,19		16,19			
	HABITACIONES								
	723-726	4		4,35		17,40			
		4		3,20		12,80			

CÓDIGO	RESUMEN	UDS	LONGITUD	ANCHURA	ALTURA	PARCIALES	CANTIDAD	PRECIO	IMPORTE
	727-730	4		2,33		9,32			
		4		3,20		12,80			
	731	1		2,88		2,88			
		1		3,24		3,24			
	736	1		2,30		2,30			
		1		6,64		6,64			
	737-739	3		2,39		7,17			
		3		2,75		8,25			
	ASEO 1	1		3,31		3,31			
	DISTRIBUIDOR 3	1		7,00		7,00			
	VERTEDERO	1		3,43		3,43			
	ASEO MINUSVALIDOS	1		4,55		4,55			
	OFICIO	1		14,44		14,44			
	DISTRIBUIDOR 1	1		13,17		13,17			
	DISTRIBUIDOR 4	1		4,47		4,47			
	ASEO	1		3,28		3,28			
	DESPACHO 2	1		9,17		9,17			
	JEFE DE SERVICIO	1		14,59		14,59			
	DESPACHO 1	1		12,62		12,62			
	JEFE DE SECCIÓN	1		15,47		15,47			
	LENCERIA-ALMACÉN	1		25,46		25,46			
							300,81	15,04	4.824,99
04.08	**m2 T-3 GUARNECIDO Y ENLUCIDO MAESTREADO EN TECHOS, YESO**								
	DE GUARNECIDO Y ENLUCIDO MAESTREADO EN TECHOS, CON PASTA DE YESO YG E YF, INCLUSO LIMPIEZA,HUMEDECIDO DEL PARAMENTO Y MAESTRAS CADA 1.50 m. MEDIDO A CINTA CORRIDA, CON DESARROLLO DE VIGAS.								
	ROPA SUCIA	1		2,58		2,58			
	ROPA LIMPIA	1		2,43		2,43			
	HABITACIONES								
	736-739	4		10,42		41,68			
	723-726	4		18,31		73,24			
	727-730	4		20,35		81,40			
	731	1		19,67		19,67			
							221,00	13,52	2.987,92
04.09	**m2 S-1 SOLADO B.MARMOL "BLANCO MACAEL VETA" 40X40 CM**								
	DE SOLADO CON BALDOSAS DE MARMOL SELECCIONADO Y DE COLOR HOMOGENEO BLANCO IBIZA DE 40X40 cm. Y 2 cm. DE ESPESOR, RECIBIDAS CON MORTERO M-4 (1:6), INCLUSO NIVELADO CON CAPA DE ARENA DE 2 cm. DE ESPESOR MEDIO, ENLECHADO,PULIDO, ABRILLANTADO Y LIMPIEZA DEL PAVIMENTO; CONSTRUIDO SEGUN NTE/RSR-1. MEDIDA LA SUPERFICIE EJECUTADA.								
	DISTRIBUIDOR 1	1		7,70		7,70			
	DISTRIBUIDOR 2	1		5,47		5,47			
	DISTRIBUIDOR 3	1		7,00		7,00			
	DISTRIBUIDOR 4	1		4,47		4,47			
	DISTRIBUIDOR 5	1		58,98		58,98			
	DISTR. PPAL	1		88,80		88,80			
	SUPERVISOR	1		13,69		13,69			
	ADMINISTRACIÓN	1		8,43		8,43			
	SECRETARÍA	1		11,34		11,34			
	DESPACHO 1	1		12,62		12,62			
	DESPACHO 2	1		9,47		9,47			
	JEFE DE SERVICIO	1		14,59		14,59			
	JEFE DE SECCIÓN	1		15,47		15,47			
	CONTROL	1		7,29		7,29			
	ESTAR	1		10,71		10,71			
	MEDICACIÓN	1		10,71		10,71			
	SALA DE CURAS	1		16,41		16,41			
	ZONA DE RESIDENTES	1		16,19		16,19			
	HABITACIONES								

VISADO
08/001472 - T001
26 FEBREROO 2008
COLEGIO OFICIAL DE ARQUITECTOS DE SEVILLA
Documento visado electrónicamente

CÓDIGO	RESUMEN	UDS	LONGITUD	ANCHURA	ALTURA	PARCIALES	CANTIDAD	PRECIO	IMPORTE
	723	1		22,67		22,67			
	724	1		22,67		22,67			
	725	1		22,67		22,67			
	726	1		22,67		22,67			
	727	1		22,67		22,67			
	728	1		22,67		22,67			
	729	1		22,67		22,67			
	730	1		22,67		22,67			
	731	1		22,54		22,54			
	736	1		12,72		12,72			
	737	1		12,82		12,82			
	738	1		12,82		12,82			
	739	1		12,98		12,98			
							574,58	42,33	24.321,97
04.10	**m2 S-2 SOLADO BALDOSAS GRES COMPACTO 40X40 CM**								
	DE SOLADO CON BALDOSAS DE GRES COMPACTO DE 40X40 cm. ANTIDESLIZANTE RECIBIDAS CON MORTERO M-4 (1:6), INCLUSO SOLAPE DE 15 CM EN PAREDES, NIVELADO CON CAPA DE ARENA DE 2 cm. DE ESPESOR MEDIO, ENLECHADO Y LIMPIEZA DEL PAVIMENTO; CONSTRUIDO SEGUN CTE. MEDIDA LA SUPERFICIE EJECUTADA.								
	ASEO	1		3,28		3,28			
	LENCERÍA-ALMACÉN	1		25,46		25,46			
	ASEO 1	1		3,31		3,31			
	ROPA SUCIA	1		2,58		2,58			
	ROPA LIMPIA	1		2,43		2,43			
	OFICIO	1		14,44		14,44			
	BAÑO	4		2,75		11,00			
	ASEO MINUSVÁLIDO	1		4,55		4,55			
	VERTEDERO	1		3,43		3,43			
	BAÑO	1		3,23		3,23			
	BAÑO	8		3,21		25,68			
							99,39	19,79	1.966,93
04.11	**m RODAPIE DE MARMOL "CREMA MARFIL" 50X10 CM**								
	DE RODAPIE DE MARMOL SELECCIONADO Y DE COLOR HOMOGENEO CREMA MARFIL DE 60X10 cm. Y 2 cm. DE ESPESOR, RECIBIDO CON MORTERO M-4 (1:6), INCLUSO REPASO, ENLECHADO Y LIMPIEZA; CONSTRUIDO SEGUN NTE/RSR-23. MEDIDA LA LONGITUD EJECUTADA.								
	DISTRIBUIDOR 3	1		10,01		10,01			
	DISTRIBUIDOR 4	1		7,98		7,98			
	DESPACHO 1	1		13,94		13,94			
	DESPACHO 2	1		11,62		11,62			
	JEFE DE SECCIÓN	1		15,38		15,38			
	JEFE DE SERVICIO	1		14,97		14,97			
	SUPERVISOR	1		22,62		22,62			
	ADMINISTRACIÓN	1		11,20		11,20			
		1		2,71		2,71			
	SECRETARÍA	1		13,21		13,21			
	ESTAR	1		12,48		12,48			
	MEDICACIÓN	1		12,49		12,49			
	SALA DE CURAS	1		14,50		14,50			
	ZONA DE RESIDENTES	1		15,41		15,41			
	HABITACIONES								
	723	1		20,96		20,96			
	724	1		20,96		20,96			
	725	1		20,96		20,96			
	726	1		20,96		20,96			
	727	1		20,96		20,96			
	728	1		20,96		20,96			
	729	1		20,96		20,96			
	730	1		20,96		20,96			

VISADO
08/001472 - T001
26 FEBRERO 2008
COLEGIO OFICIAL DE ARQUITECTOS DE SEVILLA
Documento visado electrónicamente

CÓDIGO	RESUMEN	UDS	LONGITUD	ANCHURA	ALTURA	PARCIALES	CANTIDAD	PRECIO	IMPORTE
	731	1	21,35			21,35			
	736	1	15,41			15,41			
	737	1	15,41			15,41			
	738	1	15,41			15,41			
	739	1	15,41			15,41			
							429,19	4,27	1.832,64
04.12	**m UMBRAL DE MARMOL "BLANCO MACAEL"**								
	DE UMBRAL DE MARMOL BLANCO MACAEL DE 30 cm. DE ANCHURA Y 3 cm. DE ESPESOR, RECIBIDO CON MORTERO BASTARDO (1:1:7), INCLUSO ENLECHADO, REPASO Y LIMPIEZA. MEDIDO SEGUN LA ANCHURA LIBRE DEL HUECO.								
		1	1,50			1,50			
							1,50	37,98	56,97
04.13	**m BANDA DE PROTECCIÓN**								
	DE BANDA DE PROTECCIÓN DE LA PARED, REALIZADA CON PANELES FENÓLICOS DE 20 CM DE ANCHO, FIJADA A LA PARED MEDIANTE TORNILLOS Y TACO, TOTALMENTE COLOCADA.								
		1	3,90			3,90			
		4	4,57			18,28			
		3	2,52			7,56			
		1	4,48			4,48			
		9	2,24			20,16			
		4	2,44			9,76			
		4	4,49			17,96			
		4	5,27			21,08			
		4	7,33			29,32			
		1	7,50			7,50			
							140,00	17,88	2.503,20
04.14	**u PROTECCION DE ESQUINAS**								
	DE BANDA DE PROTECCIÓN DE LA PARED, REALIZADA CON PERFIL EN L, FIJADA A LA PARED MEDIANTE TORNILLOS Y TACO, TOTALMENTE COLOCADA.								
		24	2,10			50,40			
							50,40	8,30	418,32

TOTAL CAPÍTULO 04 REVESTIMIENTOS..... 80.054,46

VISADO
08/00147/2 - T001
26 FEBRERO 2008
COLEGIO OFICIAL DE ARQUITECTOS DE SEVILLA
Documento visado electrónicamente

CÓDIGO	RESUMEN	UDS	LONGITUD	ANCHURA	ALTURA	PARCIALES	CANTIDAD	PRECIO	IMPORTE
	CAPÍTULO 05 CARPINTERIAS								
05.01	**m2 CARPINTERIA LISA HUECA,HAYA**								
	PUERTA DE PASO CIEGA NORMALIZADA, SERIE ECONÓMICA, LISA HUECA (CLH) DE HAYA BARNIZADA, INCLUSO PRECERCO DE PINO DE 70X35 MM., GALCE O CERCO VISTO DE DM RECHAPADO DE HAYA DE 70X30 MM., TAPAJUNTAS LISOS DE DM RECHAPADOS DE HAYA 70X10 MM. EN AMBAS CARAS, Y HERRAJES DE COLGAR Y DE CIERRE LATONADOS, MONTADA, INCLUSO P.P. DE MEDIOS AUXILIARES.								
	P7	4		0,81	2,03	6,58			
							6,58	137,53	904,95
05.02	**m2 CARPINTERIA ABATIBLE REVESTIDA**								
	SUMINISTRO Y COLOCACIÓN DE CARPINTERIA ABATIBLE FORMADA POR HOJA DE TABLERO TIPO DM, EMBONADO PERIMETRALMENTE CON MADERA DE HAYA Y REVESTIDO A DOS CARAS CON PANEL DE TABLERO DE RESINA COMPACTO FENÓLICO DE PRODEMA MODELO K7016 O EQUIVALENTE, BANDA DE PROTECCIÓN DE LA HOJA DE CHAPA DE ACERO INOX. MATE, HORIZ. O VERT. DE 2MM DE ESPESOR ENRASADO CON EL REVESTIMIENTO. PICAPORTES, HERRAJES DE COLGAR Y SEGURIDAD DE ACERO INOXIDABLE. CON CERRADURA PARA LLAVE, EXCEPTO EN PUERTAS DE ASEOS QUE SE SUSTITUYE POR CONDENA INTERIOR. PRECERCOS DE MADERA DE PINO DE FLANDES Y CERCO DE ACERO GALVANIZADO DE 2MM DE ESPESOR. TOTALMENTE MONTADA INCLUSO P.P. DE MATERIALES, MANO DE OBRA Y MEDIOS AUXILIARES. MEDIDA LA DIMENSIÓN DE LA HOJA.								
	P1	14		1,09	2,03	30,98			
							30,98	374,11	11.589,93
05.03	**m2 CARPINTERIA ABATIBLE CRISTAL 65X65CM**								
	SUMINISTRO Y COLOCACIÓN DE CARPINTERIA ABATIBLE FORMADA POR HOJA DE TABLERO TIPO DM, EMBONADO PERIMETRALMENTE CON MADERA DE HAYA Y REVESTIDO A DOS CARAS CON PANEL DE TABLERO DE RESINA COMPACTO FENÓLICO DE PRODEMA MODELO K7016 O EQUIVALENTE, BANDA DE PROTECCIÓN DE LA HOJA DE CHAPA DE ACERO INOX. MATE, HORIZ. O VERT. DE 2MM DE ESPESOR ENRASADO CON EL REVESTIMIENTO. INCLUSO VIDRIO TRANSLÚCIDO 3+3 DE 0.65CM X 0.65 CM, PICAPORTES, HERRAJES DE COLGAR Y SEGURIDAD DE ACERO INOXIDABLE. CON CERRADURA PARA LLAVE, EXCEPTO EN PUERTAS DE ASEOS QUE SE SUSTITUYE POR CONDENA INTERIOR. PRECERCOS DE MADERA DE PINO DE FLANDES Y CERCO DE ACERO GALVANIZADO DE 2MM DE ESPESOR. LAS PUERTAS DE ACCESO DISTRIBUIDOR 1 A DISTRIBUIDOR PRINCIPAL LLEVARÁN ADEMAS UNA BANDA DE PROTECCIÓN CONTRA GOLPES EN TODA LA PARTE INFERIOR DE LA PUERTA DE TIPO TERMOPLÁSTICO (NYLON). TOTALMENTE MONTADA INCLUSO P.P. DE MATERIALES, MANO DE OBRA Y MEDIOS AUXILIARES. MEDIDA LA DIMENSIÓN DE LA HOJA.								
	P3	4		1,09	2,03	8,85			
	P6 (DOBLE)	1	2,00	1,05	2,03	4,26			
							13,11	394,65	5.173,86
05.04	**m2 CARPINTERIA LISA HUECA,HAYA VIDRIERA**								
	M2 CARPINTERIA DE HOJA NORMALIZADA, LISA HUECA (CLH) DE HAYA BARNIZADA PREPARADA PARA RECIBIR VIDRIO, INCLUSO VIDRIO TRANSLÚCIDO 5+5 DE 0.50CM X 0.50 CM, PRECERCO DE PINO DE 70X35 MM., GALCE O CERCO VISTO DE DM RECHAPADO DE HAYA DE 70X30 MM., TAPAJUNTAS LISOS DE DM RECHAPADOS DE HAYA 70X10 MM. EN AMBAS CARAS, Y HERRAJES DE COLGAR Y DE CIERRE LATONADOS, MONTADA, INCLUSO P.P. DE MEDIOS AUXILIARES.								
	P5	8		0,81	2,03	13,15			
							13,15	151,17	1.987,89
05.05	**u PUERTA CORREDERA ENCASTRADA**								
	DE PUERTA DE HOJA CORREDERA ENCASTRADA TIPO " ORCHIDEA PLACA DE YESO LAMINADO " O EQUIVALENTE PREENFOSCADA CON ACABADO MADERA CONTRACHADA DE HAYA . INCLUSO JUNQUILLOS, CANTONERAS,PATILLAS DE FIJACION, HERRAJES DE DESLIZAMIENTO, CIERRE Y SEGURIDAD Y CONDENA INTERIOR INTEGRADA EN LA MANECILLA, ACABADO CROMADO MATE. MEDIDA LA UNIDAD COLOCADA.								

VISADO
08/001472 - T001
26 FEBRERO 2008
COLEGIO OFICIAL DE ARQUITECTOS DE SEVILLA
Documento visado electrónicamente

VISADO 08/001472 - T001 26 FEBRERO 2008 COLEGIO OFICIAL DE ARQUITECTOS DE SEVILLA Documento visado electrónicamente

CÓDIGO	RESUMEN	UDS	LONGITUD	ANCHURA	ALTURA	PARCIALES	CANTIDAD	PRECIO	IMPORTE
	P2 (ASEOS)	14				14,00			
							14,00	325,14	4.551,96
05.06	**m2 VENTANA CORREDERA AL. LACADO (T. II)**								
	DE VENTANA DE HOJAS CORREDERAS, EJECUTADA CON PERFILES DE ALEACION DE ALUMINIO CON ESPESOR DE 1.8mm. Y CAPA DE ANODIZADO DE 20 MICRAS;LACADO EN COLOR SEGUN CTE, ESPESOR MINIMO 60 MICRAS, TIPO II (0.50/1.50m2.), INCLUSO PRECERCO DE PERFIL TUBULAR CONFORMADO EN FRIO DE ACERO GALVANIZADO CON PATILLAS DE FIJACION, JUNQUILLOS, JUNTA DE ESTANQUIDAD DE NEOPRENO, HERRAJES DE DESLIZAMIENTO, CIERRE Y SEGURIDAD Y P.P. DE SELLADO DE JUNTAS CON MASILLA ELASTICA. MEDIDA DE FUERA A FUERA DEL CERCO.								
	VA3	1		1,17	1,45	1,70			
							1,70	117,86	200,36
05.07	**m2 VENTANA CORREDERA AL. LACADO (T. III)**								
	DE VENTANA DE HOJAS CORREDERAS, EJECUTADA CON PERFILES DE ALEACION DE ALUMINIO CON ESPESOR DE 1.8mm. Y CAPA DE ANODIZADO DE 20 MICRAS;LACADO EN COLOR SEGUN CTE, ESPESOR MINIMO 60 MICRAS, TIPO III (1.50/3m2.), INCLUSO PRECERCO DE PERFIL TUBULAR CONFORMADO EN FRIO DE ACERO GALVANIZADO CON PATILLAS DE FIJACION, JUNQUILLOS, JUNTA DE ESTANQUIDAD DE NEOPRENO, HERRAJES DE DESLIZAMIENTO, CIERRE Y SEGURIDAD Y P.P. DE SELLADO DE JUNTAS CON MASILLA ELASTICA. MEDIDA DE FUERA A FUERA DEL CERCO.								
	VA1	21		2,35	0,90	44,42			
	VA2	1		2,00	0,90	1,80			
	VA4	1		1,22	0,90	1,10			
							47,32	78,74	3.725,98
05.08	**m2 VENTANA FIJA AL. (T. II)**								
	DE VENTANA FIJA EJECUTADA CON PERFILES DE ALEACION DE ALUMINIO CON ESPESOR DE 1.5 mm. Y CAPA DE ANODIZADO EN SU COLOR DE 15 MICRAS; TIPO II (0.50/1.50 m2.), INCLUSO PRECERCO DE PERFIL TUBULAR CONFORMADO EN FRIO DE ACERO GALVANIZADO CON PATILLAS DE FIJACION, JUNQUILLOS, JUNTA DE ESTANQUIDAD DE NEOPRENO Y P.P. DE SELLADO DE JUNTAS CON MASILLA ELASTICA. MEDIDA DE FUERA A FUERA DEL CERCO.								
	VA3	1		0,62	1,45	0,90			
	VA5	1		0,60	1,45	0,87			
	VA6	2		0,60	2,15	2,58			
	C2	4		0,36	2,10	3,02			
	C3	4		1,55	0,60	3,72			
							11,09	66,51	737,60
05.09	**m2 VENTANA FIJA AL. (T. III)**								
	DE VENTANA FIJA EJECUTADA CON PERFILES DE ALEACION DE ALUMINIO CON ESPESOR DE 1.5 mm. Y CAPA DE ANODIZADO EN SU COLOR DE 15 MICRAS; TIPO III (1.50/3 m2.), INCLUSO PRECERCO DE PERFIL TUBULAR CONFORMADO EN FRIO DE ACERO GALVANIZADO CON PATILLAS DE FIJACION, JUNQUILLOS, JUNTA DE ESTANQUIDAD DE NEOPRENO Y P.P. DE SELLADO DE JUNTAS CON MASILLA ELASTICA. MEDIDA DE FUERA A FUERA DEL CERCO.								
	C4	4		2,05	1,70	13,94			
							13,94	60,65	845,46
05.10	**m2 PUERTA ABATIBLE AL. LACADO (T. III)**								
	DE PUERTA DE HOJAS ABATIBLES, EJECUTADA CON PERFILES DE ALEACION DE ALUMINIO CON ESPESOR DE 1.8 mm Y CAPA DE ANODIZADO DE 20 MICRAS, LACADO EN COLOR SEGUN NORMAS GSB CON ESPESOR MINIMO 60 MICRAS, TIPO III (1.50/3 m2.), INCLUSO PRECERCO DE PERFIL TUBULAR CONFORMADO EN FRIO DE ACERO GALVANIZADO CON PATILLAS DE FIJACION, JUNQUILLOS, JUNTAS DE ESTANQUIDAD DE NEOPRENO, VIERTEAGUAS, HERRAJES, DE COLGAR, CIERRE Y SEGURIDAD Y P.P. DE SELLADO DE JUNTAS CON MASILLA ELASTICA. MEDIDA DE FUERA A FUERA DEL CERCO.								

VISADO 08/001472 - T001 26 FEBRERO 2008 COLEGIO OFICIAL DE ARQUITECTOS DE SEVILLA Documento visado electrónicamente

CÓDIGO	RESUMEN	UDS	LONGITUD	ANCHURA	ALTURA	PARCIALES	CANTIDAD	PRECIO	IMPORTE
	C1	4		1,18	2,10	9,91			
							9,91	138,76	1.375,11
05.11	**m2 CARPINTERIA ABATIBLE CON RESISTENCIA AL FUEGO: EI2 60-C5**								
	DE CARPINTERÍA ABATIBLE CON RESISTENCIA AL FUEGO: EI2 60-C5 FORMADA POR: HOJAS DE 48MM DE ESPESOR, FORMADAS POR CHAPA DE ACERO GALVANIZADO DE DOBLE PARED DE 1MM. LOS INTERIORES SERÁN DE POLIURETANO EXPANDIDO DE 30Kg/m³ TERMOAISLANTE DE 120Kg/m³. ACABADO EXTERIOR CON RESINA EPOXI POLIMERIZADA AL HORNO. LA PERFILERÍA DE ACERO SERÁ DE 2,5MM DE ESPESOR. BISAGRAS DE ACERO Y SEGURIDAD. CERRADURAS CORTAFUEGO Y MANILLA DE ALMA DE ACERO BARRAS ANTIPÁNICO (SEGÚN DETALLE DE PLANO). CIERRE AUTOMÁTICO POR ELECTROIMÁN QUE PERMITEN QUE LA PUERTA PERMANEZCA ABIERTA. INCLUSO PAÑO DE VIDRIO CIRCULARDE SEGURIDAD 6+6 MM, NO PRACTICABLE SEGÚN LA DOCUMENTACIÓN GRÁFICA, MATERIAL COMPLEMENTARIO Y AYUDAS DE ALBAÑILERIA. MEDIDA LA DIMENSIÓN DE LA HOJA.								
	PA1(DOBLE)	2	2,00	1,02	2,00	8,16			
	PA2	1		1,04	2,00	2,08			
							10,24	234,40	2.400,26
05.12	**m2 CELOSIA FIJA LAMAS FIJAS AL. CON BASTIDOR**								
	DE CELOSIA FIJA DE LAMAS FIJAS DE ALUMINIO ANODIZADO EN SU COLOR, FORMADA POR: LAMAS INTERMEDIAS CONSTRUIDAS MEDIANTE PLETINAS DE ALUMINIO DE 80X10mm SEGÚN PLANOS DE CARPINTERIAS, BASTIDOR Y TRAVESAÑOS O MONTANTES CON PERFILES TUBULARES DE 30X15X1.5 mm. Y ANCLAJE A LOS PARAMENTOS; INCLUSO P.P. DE MATERIAL DE AGARRE Y COLOCACION. MEDIDA DE FUERA A FUERA.								
	R1	1	1,17		0,20	0,23			
	R2	1	2,05		0,20	0,41			
							0,64	85,46	54,69
05.13	**m2 ARMARIO CARPINTERIA ABATIBLE**								
	SUMINISTRO Y COLOCACIÓN DE CARPINTERIA ABATIBLE FORMADA POR HOJA DE TABLERO TIPO DM, EMBONADO PERIMETRALMENTE CON MADERA DE HAYA Y REVESTIDO A DOS CARAS CON PANEL DE TABLERO DE RESINA COMPACTO FENÓLICO DE PRODEMA O EQUIVALENTE. TIRADOR DE ACERO INOXIDABLE, HERRAJES DE COLGAR Y SEGURIDAD EN ALUMINIO LACADO. PRECERCOS DE MADERA DE PINO DE FLANDES, CERCO DE ACERO GALVANIZADO DE 2MM DE ESPESOR Y TAPAJUNTAS PERIMETRAL DE 8 CMS.. TOTALMENTE MONTADA INCLUSO P.P. DE MATERIALES, MANO DE OBRA Y MEDIOS AUXILIARES. MEDIDA LA DIMENSIÓN DE LA HOJA.								
	A1	1		0,70	2,35	1,65			
	A2	2		0,65	2,35	3,06			
	A3	4		0,45	2,35	4,23			
							8,94	376,16	3.362,87
05.14	**m2 ARMARIO CARPINTERIA ABATIBLE SIN TAPA JUNTAS**								
	SUMINISTRO Y COLOCACIÓN DE CARPINTERIA ABATIBLE FORMADA POR HOJA DE TABLERO TIPO DM, EMBONADO PERIMETRALMENTE CON MADERA DE HAYA Y REVESTIDO A DOS CARAS CON PANEL DE TABLERO DE RESINA COMPACTO FENÓLICO DE PRODEMA O EQUIVALENTE. TIRADOR DE MADERA, HERRAJES DE COLGAR Y SEGURIDAD EN ALUMINIO LACADO. PRECERCOS DE MADERA DE PINO DE FLANDES, . SIN TAPAJUNTAS, EL MARCO DE LA PUERTA QUEDA OCULTA POR PANELADO DE MADERA DE LAS PAREDES DEL DISTRIBUIDOR. TOTALMENTE MONTADA INCLUSO P.P. DE MATERIALES, MANO DE OBRA Y MEDIOS AUXILIARES. MEDIDA LA DIMENSIÓN DE LA HOJA.								
	A4	4	2,00	0,45	1,98	7,13			
	A5	1		0,45	1,98	0,89			
							8,02	364,73	2.925,13

CÓDIGO	RESUMEN	UDS	LONGITUD	ANCHURA	ALTURA	PARCIALES	CANTIDAD	PRECIO	IMPORTE
05.15	**m PASAMANOS DE ACERO**								
	DE PASAMANOS DE ACERO INOXIDABLE FORMADA POR: PASAMANOS DE ACEO INOXIDABLE DE 40MM DE DIÁMETRO SOLDADOS A PLETINAS PUNTUALES A SU VEZ A PLETINAS EN OMEGA DE ACERO INOXIDABLE DE 3MM DE ESPESOR PARA FORMACIÓN DEL HUECO DE PASAMANOS. INCLUIDOS ANCLAJES A ELEMENTOS DE FABRICA Y PANELES DE PAREDES, INCLUSO P.P. DE MATERIAL DE AGARRE Y COLOCACION; CONSTRUIDA SEGUN NTE/FDB-3. MEDIDA LA LONGITUD EJECUTADA.								
	SECCIÓN A-A`	1	4,22			4,22			
		1	2,22			2,22			
		1	2,32			2,32			
		1	1,22			1,22			
		1	2,26			2,26			
		1	3,28			3,28			
	SECCIÓN B-B`	1	1,55			1,55			
		8	1,10			8,80			
							25,87	50,42	1.304,37
05.16	**u MAMPARA DE DUCHA**								
	DE MAMPARA HOMOLOGADA PARA DUCHA FORMADA POR DOBLE PUERTA CORREDERA CON ACRILICO DE 3 mm. DE ESPESOR TRASLUCIDO, ELEMENTOS DE CIERRE, CUELGUE Y SEGURIDAD DE ALUMINIO LACADO EN BLANCO, INCLUSO ELEMENTOS DE SUJECCION Y MATERIAL COMPLEMENTARIO. MEDIDO LA UNIDAD COLOCADA.								
	PERSONAL	1				1,00			
	DORMITORIOS	13				13,00			
							14,00	183,72	2.572,08

TOTAL CAPÍTULO 05 CARPINTERIAS 43.712,50

VISADO
08/001472 - T001
26 FEBRERO 2008
COLEGIO OFICIAL DE ARQUITECTOS DE SEVILLA
Documento visado electrónicamente

VISADO 08/001472 - T001 26 FEBREROS 2008 COLEGIO OFICIAL DE ARQUITECTOS DE SEVILLA Documento visado electrónicamente

CÓDIGO	RESUMEN	UDS	LONGITUD	ANCHURA	ALTURA	PARCIALES	CANTIDAD	PRECIO	IMPORTE
	CAPÍTULO 06 VIDRIOS								
06.01	**m2 ACRIST. TERMOACUSTICO, DOS LUNAS TEMPLADAS COLOR 5 MM**								
	DE ACRISTALAMIENTO TERMOACUSTICO, FORMADO POR DOS LUNAS TEMPLADAS DE COLOR DE 5 mm. DE ESPESOR,CAMARA DE AIRE DESHIDRATADO DE 6 mm. PERFIL METALICO SEPARADOR, DESECANTE Y DOBLE SELLADO PERIMETRAL, COLOCADO CON PERFIL CONTINUO; INCLUSO PERFIL EN U DE NEOPRENO, CORTES Y COLOCACION DE JUNQUILLOS;CONSTRUIDO SEGUN NTE/FVE-9 E INSTRUCCIONES DEL FABRICANTE. MEDIDA LA SUPERFICIE ACRISTALADA EN MULTIPLOS DE 30 mm.								
	VA1	21	2,35	0,90	0,90	39,97			
	VA2	1	2,00	0,90	0,90	1,62			
	VA3	1	1,80	1,45	0,90	2,35			
	VA4	1	1,22	0,90	0,90	0,99			
							44,93	141,47	6.356,25
06.02	**m2 ACRIST. LAMR. SEGD.,2 LUNAS TEMPL. COLOR FILTRANTE 6 MM**								
	DE ACRISTALAMIENTO LAMINAR DE SEGURIDAD, FORMADO POR DOS LUNAS PULIDAS TEMPLADAS DE COLOR FILTRANTE DE 6 mm. UNIDAS POR UNA LAMINA DE BUTIRAL COLOR, CON UN ESPESOR TOTAL DE 13 mm. CLASIFICACION:ATAQUE MANUAL, NIVEL B, NUMERO DE HOMOLOGACION CON DBT-2004 SEGUN MINISTERIO DE INDUSTRIA Y ENERGIA COLOCADO CON PERFIL CONTINUO, INCLUSO PERFIL EN U DE NEOPRENO, CORTES Y COLOCACION DE JUNQUILLOS;CONSTRUIDO SEGUN NTE/FVE-12 E INSTRUCCIONES DEL FABRICANTE. MEDIDA LA SUPERFICIE ACRISTALADA EN MULTIPLOS DE 30 mm.								
	C1	4	1,19	2,10	0,90	2,25			
	C2	4	0,36	2,10	0,90	0,68			
							11,72	142,89	1.674,67
06.03	**m2 ACRIST. LUNA PULIDA,INCOLORA,5 MM. COLOCADA CON MASILLA**								
	DE ACRISTALAMIENTO CON LUNA PULIDA FLOTADA INCOLORA DE 5 mm. DE ESPESOR, COLOCADA CON MASILLA,INCLUSO CALZOS, CORTES, Y COLOCACION DE JUNQUILLOS; CONSTRUIDO SEGUN NTE/FVP-8 E INSTRUCCIONES DEL FABRICANTE. MEDIDA LA SUPERFICIE ACRISTALADA EN MULTIPLOS DE 30 mm.								
	VA5	1	1,45	0,60	0,90	0,78			
	VA6	2	2,15	0,60	0,90	1,16			
	C3	4	1,55	0,60	0,90	0,84			
	C4	4	2,05	1,70	0,90	3,14			
							19,00	14,87	282,53
06.04	**m2 VINILO AUTOADHESIVO ACABADO AL ACIDO**								
	LAMINA VINILO AUTOADHESIVA DE EFECTO ACABADO AL ÁCIDO, INCOLORA. INCLUSO PREPARADO Y LIMPIEZA DEL SOPORTE, CORTE Y COLOCACIÓN, MEDIDA SEGÚN PLANOS DE CARPINTERIA.								
	C2	4	0,03	0,25		0,03			
		4	0,06	0,25		0,06			
		4	0,12	0,25		0,12			
		4	0,25	0,25		0,25			
		4	0,45	0,25	2,00	0,90			
	C3	4	0,03	1,00		0,12			
		4	0,06	1,00		0,24			
		4	0,12	1,00		0,48			
		4	0,25	1,00		1,00			
		4	0,45	1,00	2,00	3,60			
	C4	4	0,03	2,00		0,24			
		4	0,06	2,00		0,48			
		4	0,12	2,00		0,96			
		4	0,25	2,00		2,00			
	P3	3	0,65	0,65		1,27			
	P5	1	0,50	0,50		0,25			
	PA1	2		0,07		0,14			
	PA2	1		0,07		0,07			

CÓDIGO	RESUMEN	UDS	LONGITUD	ANCHURA	ALTURA	PARCIALES	CANTIDAD	PRECIO	IMPORTE
							12,20	12,52	152,87
	TOTAL CAPÍTULO 06 VIDRIOS.....								**8.466,32**

VISADO
08/001472 - T001
26 FEBRERO 2008
COLEGIO OFICIAL DE ARQUITECTOS DE SEVILLA
Documento visado electrónicamente

VAG 03 FEB 08
08/001472 - T001
VISADO
26 FEBRERO 2008
COLEGIO OFICIAL DE ARQUITECTOS DE SEVILLA
Documento visado electrónicamente

CÓDIGO	RESUMEN	UDS	LONGITUD	ANCHURA	ALTURA	PARCIALES	CANTIDAD	PRECIO	IMPORTE
	CAPÍTULO 07 PINTURA								
07.01	**m2 PINTURA PLASTICA LISA**								
	DE PINTURA PLASTICA LISA SOBRE PARAMENTOS HORIZONTALES Y VERTICALES DE CARTON YESO O PERLITA, FORMADA POR: LIJADO Y LIMPIEZA DEL SOPORTE, MANO DE FONDO, PLASTECIDO, NUEVA MANO DE FONDO Y DOS MANOS DE ACABADO REALIZADA CON PINTURA PLASTICA DE DISPERSION ACUOSA DE COPOLIMEROS VINILICOS CON AGENTES BIOCIDAS Y SIN PRESENCIA DE METALES PESADOS; SEGUN NTE/RPP-24. MEDIDA LA SUPERFICIE EJECUTADA.								
	YESO EN TECHOS	246,46				246,46			
	ZONA 1								
		1	14,12			14,12			
		1	13,34			13,34			
		1	12,53			12,53			
		1	9,80			9,80			
		1	17,02			17,02			
		1	15,88			15,88			
		1	14,85			14,85			
		1	16,29			16,29			
	ZONA 2								
		1	22,35			22,35			
		8	22,14			177,12			
		1	22,54			22,54			
	ZONA 3								
		1	12,41			12,41			
		6	16,60			99,60			
		2	13,40			26,80			
							721,11	3,85	2.776,27

TOTAL CAPÍTULO 07 PINTURA 2.776,27

VISADO
08/001472 - T001
26 FEBRERO 2008
COLEGIO OFICIAL DE ARQUITECTOS DE SEVILLA
Documento visado electrónicamente

CÓDIGO	RESUMEN	UDS	LONGITUD	ANCHURA	ALTURA	PARCIALES	CANTIDAD	PRECIO	IMPORTE
	CAPÍTULO 08 INSTALACION DE FONTANERIA								
08.01	**u CONEXION DE TUBERIA DE PP-R 80 SDR 7,4 DE 40X28,8 MM CON MONTANT**								
	CONEXIONADO DE TUBERIA DE POLIPROPILENO PP-R 80 DE 40X28,8 MM CON MONTANTE GENERAL EXISTENTE, CON JUEGO DE ACCESORIOS Y RACORES DE LATON DE UNION MECANICA PARA CONEXION CON SISTEMA DE TUBERIAS DE POLIPROPILENO PP-R 80. INCLUSO AYUDAS DE ALBAÑILERIA. MEDIDA LA UNIDAD INSTALADA						17,00	11,54	196,18
08.02	**u CONEXION DE TUBERIA DE PP-R 80 SDR 7,4 DE 25X18 MM CON MONTANTE**								
	CONEXIONADO DE TUBERIA DE POLIPROPILENO PP-R 80 DE 25X18 MM CON MONTANTE GENERAL EXISTENTE, CON JUEGO DE ACCESORIOS Y RACORES DE LATON DE UNION MECANICA PARA CONEXION CON SISTEMA DE TUBERIAS DE POLIPROPILENO PP-R 80. INCLUSO AYUDAS DE ALBAÑILERIA. MEDIDA LA UNIDAD INSTALADA						14,00	10,46	146,44
08.03	**u CONEXION DE TUBERIA DE PP-R 80 SDR 7,4 FASER DE 20X14,4 MM CON M**								
	CONEXIONADO DE TUBERIA DE POLIPROPILENO PP-R 80 DE 20X14,4 MM CON MONTANTE GENERAL EXISTENTE, CON JUEGO DE ACCESORIOS Y RACORES DE LATON DE UNION MECANICA PARA CONEXION CON SISTEMA DE TUBERIAS DE POLIPROPILENO PP-R 80. INCLUSO AYUDAS DE ALBAÑILERIA. MEDIDA LA UNIDAD INSTALADA						15,00	10,52	157,80
08.04	**m TUBERIA DE POLIPROPILENO PP-R 80 SDR 7,4 DE 40X28,8 MM SUPERFICI**								
	TUBERIA DE POLIPROPILENO PP-R 80 DE 40X28,8 MM PARA DISTRIBUCION DE AGUA, CON UNIONES POR TERMOFUSION, COLOCADA EN SUPERFICIE PARED/TECHO MEDIANTE ABRAZADERAS METALICAS DE FIJACIÓN, INCLUSO P.P. DE ACCESORIOS DEL MISMO MATERIAL EN DESVÍOS, CODOS, TES, MANGUITOS, BRIDAS, SOPORTES Y RACORDS DE CONEXIÓN A ELEMENTOS (VALVULAS, LLAVES ETC.) PARA SU POSTERIOR CONEXIONADO. COMPLETAMENTE INSTALADA SEGUN PLANOS, MEMORIA Y BASES DE CALCULO. INCLUSO AYUDAS DE ALBAÑILERIA. MANO DE OBRA INCLUIDA. MEDIDA LA LONGITUD EJECUTADA TOTALMENTE INSTALADA. MARCA/MODELO: FUSIOTHERM/SDR 7,4 O EQUIVALENTE ACEPTADO POR LA D.F.								
	ASEO A	4	2,00			8,00			
	ASEO B	9	2,00			18,00			
	MONTANTES	2	0,90			1,80			
							27,80	7,68	213,50
08.05	**m TUBERIA DE POLIPROPILENO PP-R 80 SDR 7,4 DE 25X18 MM SUPERFICIE**								
	TUBERIA DE POLIPROPILENO PP-R 80 DE 25X18 MM PARA DISTRIBUCION DE AGUA, CON UNIONES POR TERMOFUSION, COLOCADA EN SUPERFICIE PARED/TECHO MEDIANTE ABRAZADERAS METALICAS DE FIJACIÓN, INCLUSO P.P. DE ACCESORIOS DEL MISMO MATERIAL EN DESVÍOS, CODOS, TES, MANGUITOS, BRIDAS, SOPORTES Y RACORDS DE CONEXIÓN A ELEMENTOS (VALVULAS, LLAVES ETC.) PARA SU POSTERIOR CONEXIONADO. COMPLETAMENTE INSTALADA SEGUN PLANOS, MEMORIA Y BASES DE CALCULO. INCLUSO AYUDAS DE ALBAÑILERIA. MANO DE OBRA INCLUIDA. MEDIDA LA LONGITUD EJECUTADA TOTALMENTE INSTALADA. MARCA/MODELO: FUSIOTHERM/SDR 7,4 O EQUIVALENTE ACEPTADO POR LA D.F.								
	ASEO TIPO A	4	1,30			5,20			
	ASEO TIPO B	9	1,60			14,40			
	MONTANTE 3	1	9,30			9,30			
	MONTANTE 4	1	1,80			1,80			
							30,70	5,52	169,46

CÓDIGO	RESUMEN	UDS	LONGITUD	ANCHURA	ALTURA	PARCIALES	CANTIDAD	PRECIO	IMPORTE
08.06	**m TUBERIA DE POLIPROPILENO PP-R 80 SDR 7,4 DE 20X14,4 MM SUPERFICI**								
	TUBERIA DE POLIPROPILENO PP-R 80 DE 20X14,4 MM PARA DISTRIBUCION DE AGUA, CON UNIONES POR TERMOFUSION, COLOCADA EN SUPERFICIE PARED/TECHO MEDIANTE ABRAZADERAS METALICAS DE FIJACIÓN, INCLUSO P.P. DE ACCESORIOS DEL MISMO MATERIAL EN DESVÍOS, CODOS, TES, MANGUITOS, BRIDAS, SOPORTES Y RACORDS DE CONEXIÓN A ELEMENTOS (VALVULAS, LLAVES ETC.) PARA SU POSTERIOR CONEXIONADO. COMPLETAMENTE INSTALADA SEGUN PLANOS, MEMORIA Y BASES DE CALCULO. INCLUSO AYUDAS DE ALBAÑILERIA. MANO DE OBRA INCLUIDA. MEDIDA LA LONGITUD EJECUTADA TOTALMENTE INSTALADA. MARCA/MODELO: FUSIOTHERM/SDR 7,4 O EQUIVALENTE ACEPTADO POR LA D.F.								
	ASEO TIPO A	4	1,10			4,40			
	ASEO TIPO B	9	2,90			26,10			
	DERIVACIO 1	1	6,80			6,80			
	MONTANTE 3	1	8,35			8,35			
	MONTANTE 4	1	1,85			1,85			
							47,50	5,01	237,98
08.07	**m TUBERIA DE POLIPROPILENO PP-R 80 SDR 7,4 DE 20X14,4 MM EMPOTRADA**								
	TUBERIA DE POLIPROPILENO PP-R 80 DE 20X14,4 MM PARA DISTRIBUCION DE AGUA, CON UNIONES POR TERMOFUSION, COLOCADA EN PARED EMPOTRADA BAJO TUBO DE PVC CORRUGADO MEDIANTE REGOLA A ALTURA DE UTILIZACIÓN, INCLUSO P.P. DE ACCESORIOS DEL MISMO MATERIAL EN DESVÍOS, CODOS, TES, MANGUITOS, BRIDAS, SOPORTES Y RACORDS DE CONEXIÓN A ELEMENTOS (VALVULAS, LLAVES ETC.) PARA SU POSTERIOR CONEXIONADO. COMPLETAMENTE INSTALADA SEGUN PLANOS, MEMORIA Y BASES DE CALCULO. INCLUSO AYUDAS DE ALBAÑILERIA. MANO DE OBRA INCLUIDA. MEDIDA LA LONGITUD EJECUTADA TOTALMENTE INSTALADA. MARCA/MODELO: FUSIOTHERM/SDR 7,4 O EQUIVALENTE ACEPTADO POR LA D.F.								
	ASEO TIPO A	4	3,00			12,00			
	ASEO TIPO B	9	3,00			27,00			
	DERIVACIO 1	1	1,50			1,50			
	MONTANTE 3	1	7,00			7,00			
	MONTANTE 4	1	3,00			3,00			
							50,50	5,01	253,01
08.08	**m TUBERIA DE POLIPROPILENO PP-R 80 SDR 7,4 FASER DE 25X18,0 MM SUP**								
	TUBERIA DE POLIPROPILENO PP-R 80 DE 25X18,0 MM PARA DISTRIBUCION DE AGUA, CON UNIONES POR TERMOFUSION, COLOCADA EN SUPERFICIE PARED/TECHO MEDIANTE ABRAZADERAS METALICAS DE FIJACIÓN, INCLUSO P.P. DE ACCESORIOS DEL MISMO MATERIAL EN DESVÍOS, CODOS, TES, MANGUITOS, BRIDAS, SOPORTES Y RACORDS DE CONEXIÓN A ELEMENTOS (VALVULAS, LLAVES ETC.) PARA SU POSTERIOR CONEXIONADO. COMPLETAMENTE INSTALADA SEGUN PLANOS, MEMORIA Y BASES DE CALCULO. INCLUSO AYUDAS DE ALBAÑILERIA. MANO DE OBRA INCLUIDA. MEDIDA LA LONGITUD EJECUTADA TOTALMENTE INSTALADA. MARCA/MODELO: FUSIOTHERM/SDR 7,4 FASER O EQUIVALENTE								
	MONTANTE 3	1	4,55			4,55			
							4,55	7,30	33,22
08.09	**m TUBERIA DE POLIPROPILENO PP-R 80 SDR 7,4 FASER DE 20X14,4 MM SUP**								
	TUBERIA DE POLIPROPILENO PP-R 80 DE 20X14,4 MM PARA DISTRIBUCION DE AGUA, CON UNIONES POR TERMOFUSION, COLOCADA EN SUPERFICIE PARED/TECHO MEDIANTE ABRAZADERAS METALICAS DE FIJACIÓN, INCLUSO P.P. DE ACCESORIOS DEL MISMO MATERIAL EN DESVÍOS, CODOS, TES, MANGUITOS, BRIDAS, SOPORTES Y RACORDS DE CONEXIÓN A ELEMENTOS (VALVULAS, LLAVES ETC.) PARA SU POSTERIOR CONEXIONADO. COMPLETAMENTE INSTALADA SEGUN PLANOS, MEMORIA Y BASES DE CALCULO. INCLUSO AYUDAS DE ALBAÑILERIA. MANO DE OBRA INCLUIDA. MEDIDA LA LONGITUD EJECUTADA TOTALMENTE INSTALADA. MARCA/MODELO: FUSIOTHERM/SDR 7,4 FASER O EQUIVALENTE								

VISADO
08/001472 - T001
26 FEBRERO 2008
COLEGIO OFICIAL DE ARQUITECTOS DE SEVILLA
Documento visado electrónicamente

CÓDIGO	RESUMEN	UDS	LONGITUD	ANCHURA	ALTURA	PARCIALES	CANTIDAD	PRECIO	IMPORTE
	ASEO TIPO A	4	1,40			5,60			
	ASEO TIPO B	9	4,50			40,50			
	DERIVACIO 1	1	6,80			6,80			
	MONTANTE 3	1	13,30			13,30			
	MONTANTE 4	1	1,80			1,80			
							68,00	5,59	380,12
08.10	**m TUBERIA DE POLIPROPILENO PP-R 80 SDR 7,4 FASER DE 20X14,4 MM EMP**								
	TUBERIA DE POLIPROPILENO PP-R 80 DE 20X14,4 MM PARA DISTRIBUCION DE AGUA, CON UNIONES POR TERMOFUSION, COLOCADA EN PARED EMPOTRADA BAJO TUBO DE PVC CORRUGADO MEDIANTE REGOLA A ALTURA DE UTILIZACIÓN, INCLUSO P.P. DE ACCESORIOS DEL MISMO MATERIAL EN DESVÍOS, CODOS, TES, MANGUITOS, BRIDAS, SOPORTES Y RACORDS DE CONEXIÓN A ELEMENTOS (VALVULAS, LLAVES ETC.) PARA SU POSTERIOR CONEXIONADO. COMPLETAMENTE INSTALADA SEGUN PLANOS, MEMORIA Y BASES DE CALCULO. INCLUSO AYUDAS DE ALBAÑILERIA.								
	MANO DE OBRA INCLUIDA. MEDIDA LA LONGITUD EJECUTADA TOTALMENTE INSTALADA.								
	MARCA/MODELO: FUSIOTHERM/SDR 7,4 FASER O EQUIVALENTE								
	ASEO TIPO A	4	3,00			12,00			
	ASEO TIPO B	9	3,00			27,00			
	DERIVACIO 1	1	1,50			1,50			
	MONTANTE 3	1	7,00			7,00			
	MONTANTE 4	1	1,50			1,50			
							49,00	5,59	273,91
08.11	**m AISLAMIENTO COQUILLA ESPUMA ELASTOMERICA 20 MM ESPESOR Ø25/Ø20**								
	AISLAMIENTO PARA TUBERIAS A BASE DE COQUILLA DE ESPUMA ELASTOMERICA DE CONDUCTIVIDAD TERMICA MENOR QUE 0,040 W/(M.K) A 20ºC (SEGUN APENDICE 03.1 RITE) Y DE 20 MM DE ESPESOR O ESPESOR EQUIVALENTE (LOS RECORRIDOS EN EXTERIOR INCREMENTARÁN EN 20/10 MM EL ESPESOR PARA FLUIDO FRIO/CALIENTE), CON BARRERA DE VAPOR, INCLUYENDO P.P. DE CORTES, COLOCACION, ACCESORIOS Y VALVULAS. COMPLETAMENTE INSTALADO Y SEÑALIZADO SEGUN NORMAS DIN. INCLUSO AYUDAS DE ALBAÑILERIA.								
	MEDIDA LA LONGITUD EJECUTADA								
	DIAMETROS Ø25/Ø20								
	MARCA/MODELO: K-FLEX ST O EQUIVALENTE.								
	AGUA FRIA - TENDIDO SUPERFICIE								
	ASEO TIPO A	4	3,00			12,00			
	ASEO TIPO B	9	4,50			40,50			
	DERIVACION 1	1	6,80			6,80			
	MONTANTE 1	1	17,65			17,65			
	MONTANTE 2	1	3,65			3,65			
	AGUA FRIA - TENDIDO EMPOTRADO								
	ASEO TIPO A	4	3,00			12,00			
	ASEO TIPO B	9	3,00			27,00			
	DERIVACION 1	1	1,50			1,50			
	MONTANTE 3	1	7,00			7,00			
	MONTANTE 4	1	3,00			3,00			
	AGUA CALIENTE - TENDIDO SUPERFICIE								
	ASEO TIPO A	4	1,40			5,60			
	ASEO TIPO B	9	4,50			40,50			
	DERIVACION 1	1	6,80			6,80			
	MONTANTE 3	1	17,85			17,85			
	MONTANTE 4	1	1,80			1,80			
	AGUA CALIENTE - TENDIDO EMPOTRADO								
	ASEO TIPO A	4	3,00			12,00			
	ASEO TIPO B	9	3,00			27,00			
	DERIVACION 1	1	1,50			1,50			
	MONTANTE 3	1	7,00			7,00			

VISADO
08/00147/2 - T001
26 FEBRERO 2008
COLEGIO OFICIAL DE ARQUITECTOS DE SEVILLA
Documento visado electrónicamente

CÓDIGO	RESUMEN	UDS	LONGITUD	ANCHURA	ALTURA	PARCIALES	CANTIDAD	PRECIO	IMPORTE
	MONTANTE 4	1	1,50			1,50			
							252,65	3,97	1.003,02
08.12	u **VALVULA DE PASO DE ESFERA DE LATON PARA MONTAJE ROSCADO DN40 (1.**								
	VALVULA DE ESFERA EN LATON PASO TOTAL CON BOLA EN LATON CROMADO DURO PARA MONTAJE ROSCADO DN40 (1.1/2") PN16 CON MANDO DE ACCIONAMIENTO MANUAL POR PALANCA, JUEGO DE ACCESORIOS Y RACORES DE LATON DE UNION MECANICA CON SALIDA ROSCADA. INCLUSO AYUDAS DE ALBAÑILERIA. MEDIDA LA UNIDAD INSTALADA MARCA/MODELO: SOCLA/V3000 O EQUIVALENTE APROBADA POR LA D.F.								
							1,00	36,29	36,29
08.13	u **VALVULA DE PASO DE ESFERA DE LATON PARA MONTAJE ROSCADO DN25 (1"**								
	VALVULA DE ESFERA EN LATON PASO TOTAL CON BOLA EN LATON CROMADO DURO PARA MONTAJE ROSCADO DN25 (1") PN16 CON MANDO DE ACCIONAMIENTO MANUAL POR PALANCA, JUEGO DE ACCESORIOS Y RACORES DE LATON DE UNION MECANICA CON SALIDA ROSCADA. INCLUSO AYUDAS DE ALBAÑILERIA. MEDIDA LA UNIDAD INSTALADA MARCA/MODELO: SOCLA/V3000 O EQUIVALENTE								
							1,00	13,07	13,07
08.14	u **PLATO DE DUCHA DE PORCELANA VITRIFICADA**								
	PLATO DE DUCHA DE PORCELANA VITRIFICADA EN COLOR BLANCO DE 0.80x0.80 m INSTALADA SEGUN NTE/IFF-30 E ISS-28 O 29, INCLUSO COLOCACION, SELLADO Y AYUDAS DE ALBAÑILERIA. MEDIDA LA UNIDAD EJECUTADA. INCLUSO AYUDAS DE ALBAÑILERIA. MARCA/MODELO: ROCA/MALTA ANGULAR O EQUIVALENTE ACEPTADO POR LA D.F.								
							14,00	110,90	1.552,60
08.15	u **LAVAMANOS CON SEMIPEDESTAL DE PORCELANA VITRIFICADA BLANCO**								
	LAVAMANOS CON SEMIPEDESTAL DE PORCELANA VITRIFICADA DE COLOR BLANCO, DE 0.52x0.41M., REBOSADERO INTEGRAL Y ORIFICIOS INSINUADOS PARA GRIFERIA, JUEGO DE FIJACION CON SOPORTES ARTICULADOS DE ACERO INOXIDABLE CON TOPES DE GOMA, INSTALACIÓN DE VÁLVULA DE DESAGÜE, TAPON, CADENILLA, INSTALADO SEGUN NTE/IFF-30, IFC-38 E ISS-22 O 23,INCLUSO COLOCACION, SELLADO, ELEMENTOS DE SUSPENSION Y AYUDA DE ALBAÑILERIA. MEDIDA LA UNIDAD INSTALADA. MARCA/MODELO: ROCA/VICTORIA SEMIPEDESTAL O EQUIVALENTE ACEPTADO POR LA D.F.								
							16,00	77,35	1.237,60
08.16	u **INODORO SUSPENDIDO DE FLUXOMETRO, PORCELANA VITRIFICADA BLANCO**								
	INODORO SUSPENDIDO PARA FLUXOMETRO DE TANQUE ALTO, DE PORCELANA VITRIFICADA DE COLOR BLANCO, FORMADO POR TAZA CON SALIDA HORIZONTAL, SOPORTE BASTIDOR, MANGUITO TUBO Y VALVULA DE DESCARGA, TORNILLOS DE FIJACION, ASIENTO Y TAPA DE CAIDA AMORTIGUADA, INSTALADO SEGUN NTE/IFF-31 E ISS-34, INCLUSO COLOCACION, SELLADO Y AYUDAS DE ALBAÑILERIA. MEDIDA LA UNIDAD EJECUTADA. MARCA/MODELO: ROCA/MERIDIAN O EQUIVALENTE ACEPTADO POR LA D.F.								
							16,00	175,51	2.808,16
08.17	u **PILETA VERTEDERO PORCELANA VITRIFICADA 0.60X0.45M. BLANCO**								
	DE PILETA VERTEDERO DE PORCELANA VITRIFICADA EN COLOR BLANCO, DE 0.60X0.45M., CON REBOSADERO INTEGRAL Y ORIFICIOS DE DESAGUE, INSTALACIÓN DE VÁLVULA DE DESAGÜE, TAPON, CADENILLA, REJILLA DE ACERO INOXIDABLE, INSTALADA SEGUN NTE/IFF-30, IFC-38 E ISS-22, INCLUSO COLOCACION,SELLADO Y AYUDAS DE ALBAÑILERIA. MEDIDA LA UNIDAD EJECUTADA. MARCA/MODELO: ROCA/GARDA O EQUIVALENTE ACEPTADO POR LA D.F.								
							1,00	128,37	128,37

VISADO
08/001472 - T001
26 FEBRERO 2008
COLEGIO OFICIAL DE ARQUITECTOS DE SEVILLA
Documento visado electrónicamente

VISADO
08/001472 - T001
26 FEBRERO 2008
COLEGIO OFICIAL DE ARQUITECTOS DE SEVILLA
Documento visado electrónicamente

CÓDIGO	RESUMEN	UDS	LONGITUD	ANCHURA	ALTURA	PARCIALES	CANTIDAD	PRECIO	IMPORTE
08.18	**FREGADERO 1SENO CON ESCURRIDOR ACERO INOXIDABLE**	u							
	DE FREGADERO DE UN SENO CON ESCURRIDOR, EN ACERO INOXIDABLE CON ACABADO INTERIOR MATE, DE 1.00X0.50M. CON REBOSADERO INTEGRAL, ORIFICIOS DE DESAGUE DE 54 mm. Y ORIFICIOS INSINUADOS PARA GRIFERIA,INSTALADO SEGUN NTE/IFF-30, IFC-38 Y ISS-35, INCLUSO COLOCACION, SELLADO Y AYUDAS DE ALBAÑILERIA. MEDIDA LA UNIDAD INSTALADA. MARCA/MODELO: ROCA/CUMBRE O EQUIVALENTE ACEPTADO POR LA D.F.						4,00	225,98	903,92
08.19	**LAVACUÑAS DE PARED**	u							
	DE LAVACUÑAS SOBRE BASTIDOR DE MADERA, RECIBIDO A PARAMENTOS ; ORIFICIOS INSINUADOS PARA GRIFERIA, INSTALADO, INCLUSO COLOCACION,SELLADO Y AYUDAS DE ALBAÑILERIA. MEDIDA LA UNIDAD INSTALADA. MARCA: MATACHANA O EQUIVALENTE ACEPTADO POR LA D.F.						13,00	252,20	3.278,60
08.20	**LLAVE DE PASO CROMADA DE 1/2" CON INDICE A COLOR**	u							
	LLAVE DE PASO RECTO DE 1/2" CROMADA CON INDICE AZUL/ROJO SEGUN SUMINISTRO, INCLUSO PEQUEÑO MATERIAL, JUEGO DE ACCESORIOS Y RACORES DE LATON DE UNION MECANICA CON SALIDA ROSCADA/SOLDADA PARA CONEXION CON SISTEMA DE TUBERIAS DE POLIPROPILENO. INCLUSO AYUDAS DE ALBAÑILERIA. MEDIDA LA UNIDAD EJECUTADA. MARCA/MODELO: ROCA/BRAVA O EQUIVALENTE ACEPTADO POR LA D.F.								
	CORTE GENERAL AGUA CALIENTE: INDICE ROJO	19				19,00			
	CORTE GENERAL AGUA FRIA: INDICE AZUL	18				18,00			
	LLAVE AGUA CALIENTE LAVACUÑAS PARED: INDICE ROJO	14				14,00			
	LLAVE AGUA FRIA LAVACUÑAS PARED: INDICE AZUL	14				14,00			
							65,00	15,71	1.021,15
08.21	**LLAVE DE PASO CROMADA DE 1"**	u							
	LLAVE DE PASO RECTO DE 1" CROMADA, INCLUSO PEQUEÑO MATERIAL, JUEGO DE ACCESORIOS Y RACORES DE LATON DE UNION MECANICA CON SALIDA ROSCADA/SOLDADA PARA CONEXION CON SISTEMA DE TUBERIAS DE POLIPROPILENO. MEDIDA LA UNIDAD EJECUTADA. INCLUSO AYUDAS DE ALBAÑILERIA. MARCA/MODELO: ROCA/BRAVA O EQUIVALENTE ACEPTADO POR LA D.F.								
	CORTE GENERAL FLUXOR	16				16,00			
	CORTE GENERAL AGUA FRIA: INDICE AZUL	1				1,00			
							17,00	16,02	272,34
08.22	**FLUXOMETRO INODORO 3/4" DE 1,2 A 2,0 ATMS**	u							
	DE EQUIPO DE FLUXOMETRO DE LATON CROMADO PARA INODORO DE PRESION COMPRENDIDA ENTRE 1,2 Y 2,0 ATMS. DE 3/4", LLAVE DE CORTE, TUBO CURVO DE DESCARGA Y JUEGO DE ACCESORIOS Y RACORES DE LATON DE UNION MECANICA CON SALIDA ROSCADA PARA CONEXION CON SISTEMA DE TUBERIAS DE POLIPROPILENO; CONSTRUIDO SEGUN NTE/IFF-31 E INSTRUCCIONES DEL FABRICANTE. INCLUSO AYUDAS DE ALBAÑILERIA. MEDIDA LA UNIDAD INSTALADA. MARCA/MODELO: ROCA/AQUALINE PARA EMPOTRAR O EQUIVALENTE ACEPTADO POR LA D.F.								
	INODORO	16				16,00			
							16,00	140,44	2.247,04

VISADO 08/001472 - T001 26 FEBRERO 2008 COLEGIO OFICIAL DE ARQUITECTOS DE SEVILLA Documento visado electrónicamente

CÓDIGO	RESUMEN	UDS	LONGITUD	ANCHURA	ALTURA	PARCIALES	CANTIDAD	PRECIO	IMPORTE
08.23	**EQUIPO GRIFERIA FREGADERO UN SENO MONOMANDO**	u							
	DE EQUIPO DE GRIFERIA MONOMANDO PARA FREGADERO DE UN SENO, DE LATON CROMADO, CON HIDROMEZCLADOR REGULABLE INDEPENDIENTE DEL MANDO, PULSADOR Y CIERRE DE ACCIONAMIENTO CON EL CODO O ANTEBRAZO PARA APERTURA HIGIENICA, CAÑO GIRATORIO CON AIREADOR, ENLACES DE ALIMENTACION FLEXIBLES, VALVULAS DE DESAGÜE, TAPONES, CADENILLAS Y LLAVES DE REGULACION, CONSTRUIDO SEGUN NTE/IFC E INSTRUCCIONES DEL FABRICANTE. MEDIDA LA UNIDAD INSTALADA. MARCA/MODELO: ROCA/VICTORIA PLUS O EQUIVALENTE ACEPTADO POR LA D.F.								
	FREGADEROS	4				4,00			
							4,00	75,90	303,60
08.24	**EQUIPO GRIFERIA LAVABO MEZCLADOR MONOMANDO**	u							
	EQUIPO DE GRIFERIA MONOMANDO PARA LAVABO DE LATON CROMADO, MEZCLADOR CON AIREADOR, DESAGÜE AUTOMATICO, ENLACES DE ALIMENTACION FLEXIBLES Y LLAVES DE REGULACION, INSTALADO SEGUN NTE/IFC-38, IFF-30E INSTRUCCIONES DE FABRICANTE. MEDIDA LA UNIDAD INSTALADA. MARCA/MODELO: ROCA/VICTORIA PLUS O EQUIVALENTE ACEPTADO POR LA D.F.								
	LAVAMANOS	14				14,00			
							14,00	73,81	1.033,34
08.25	**EQUIPO GRIFERIA LAVABO MEZCLADOR TEMPORIZADO**	u							
	EQUIPO DE GRIFERIA TEMPORIZADO PARA LAVABO DE LATON CROMADO, MEZCLADOR CON AIREADOR, DESAGÜE AUTOMATICO, ENLACES DE ALIMENTACION FLEXIBLES Y LLAVES DE REGULACION, INSTALADO SEGUN CTE E INSTRUCCIONES DE FABRICANTE. EDIDA LA UNIDAD INSTALADA. MARCA/MODELO: ROCA/SPRINT O EQUIVALENTE ACEPTADO POR LA D.F.								
	LAVAMANOS	2				2,00			
							2,00	142,20	284,40
08.26	**EQUIPO GRIFERIA DUCHA PRIMERA CALIDAD**	u							
	DE EQUIPO DE GRIFERIA PARA DUCHA DE LATON CROMADO DE PRIMERA CALIDAD, CON CRUCETAS CROMADAS,UNIONES, SOPORTE DE HORQUILLA, MANERAL-TELEFONO CON FLEXIBLE DE 1.50 m Y VALVULA DE DESAGUE CON REJILLA; CONSTRUIDO SEGUN CTE E INSTRUCCIONES DEL FABRICANTE. MEDIDA LA UNIDAD INSTALADA. MARCA/MODELO: ROCA/VICTORIA PLUS O EQUIVALENTE ACEPTADO POR LA D.F.								
	DUCHAS	13				13,00			
							13,00	61,96	805,48
08.27	**EQUIPO GRIFERIA DUCHA PRIMERA CALIDAD TEMPORIZADA**	u							
	DE EQUIPO DE GRIFERIA TEMPORIZADA MEZCLADORA EXTERIOR PARA DUCHA DE LATON CROMADO DE PRIMERA CALIDAD, CON UNIONES, SOPORTE DE HORQUILLA, MANERAL-TELEFONO CON FLEXIBLE DE 1.50 m Y VALVULA DE DESAGUE CON REJILLA; CONSTRUIDO SEGUN CTE E INSTRUCCIONES DEL FABRICANTE. MEDIDA LA UNIDAD INSTALADA. MARCA/MODELO: ROCA/SPRINT O EQUIVALENTE ACEPTADO POR LA D.F.								
	DUCHAS	1				1,00			
							1,00	180,95	180,95
08.28	**DESINFENCCION ANTILEGIONELA PREVIA A LA PUESTA EN MARCHA DE LA I**	u							
	DESINFECCION ANTILEGIONELA DE LA INSTALACION DE FONTANERIA PREVIA A LA PUESTA EN MARCHA REALIZADA MEDIANTE CHOQUE QUIMICO, INCLUYENDO LIMPIEZA DE TODOS LOS COMPONENTES DE LA INSTALACION, INCLUSO GRIFERIAS, ROCIADORES Y VALVULERIA. INCLUSO POSTERIOR NEUTRALIZADO DEL CLORO Y LIMPIEZA DE TUBERIAS. MEDIDA LA UNIDAD EJECUTADA SEGÚN CRITERIA DEL PERSONAL DE MANTENIMIENTO DEL HOSPITAL.								

CÓDIGO	RESUMEN	UDS	LONGITUD	ANCHURA	ALTURA	PARCIALES	CANTIDAD	PRECIO	IMPORTE
							1,00	371,94	371,94
	TOTAL CAPÍTULO 08 INSTALACION DE FONTANERIA								**19.543,49**

VISADO
08/001472 - T001
26 FEBRERO 2008
COLEGIO OFICIAL DE ARQUITECTOS DE SEVILLA
Documento visado electrónicamente

VISADO
08/001472 - T001
26 FEBRERO 2008
COLEGIO OFICIAL DE ARQUITECTOS DE SEVILLA
Documento visado electrónicamente

CÓDIGO	RESUMEN	UDS	LONGITUD	ANCHURA	ALTURA	PARCIALES	CANTIDAD	PRECIO	IMPORTE
	CAPÍTULO 09 SANEAMIENTO								
09.01	**DESAGUE DE INODORO VERTEDERO CON MANGUETON PVC. 110 MM**	u							
	DE DESAGUE DE INODORO O VERTEDERO FORMADO POR MANGUETON DE PVC. DE 110 mm. DE DIAMETRO INTERIOR,INCLUSO CONEXIONES, CONTRATUBO, UNIONES CON PIEZAS ESPECIALES, PEQUEÑO MATERIAL Y AYUDAS DE ALBAÑILERIA. MEDIDA LA UNIDAD EJECUTADA.								
		17				17,00			
							17,00	30,35	515,95
09.02	**DESAGUE LAVABO UN SENO CON PVC. 40 MM**	u							
	DE DESAGUE DE LAVABO DE UN SENO FORMADO POR TUBO CON PVC. DE 40 mm. DE DIAMETRO INTERIOR, INSTALADO DESDE LA VALVULA HASTA EL BOTE SIFONICO, INCLUSO CONEXIONES, CONTRATUBO, UNIONES CON PIEZAS ESPECIALES, PEQUEÑO MATERIAL Y AYUDAS DE ALBAÑILERIA. MEDIDA LA UNIDAD EJECUTADA.								
		16				16,00			
							16,00	15,20	243,20
09.03	**DESAGUE FREGADERO UN SENO, CON SIFON IND.CON PVC.40MM**	u							
	DE DESAGUE DE FREGADERO DE UN SENO, CON SIFON INDIVIDUAL, FORMADO POR TUBO Y SIFON DE PVC. DE 40 mm DE DIAMETRO INTERIOR, INSTALADO DESDE LA VALVULA HASTA EL MANGUETON O CANALIZACION DE DERIVACION,INCLUSO CONEXIONES, CONTRATUBO, UNIONES CON PIEZAS ESPECIALES, PEQUEÑO MATERIAL Y AYUDAS DE ALBAÑILERIA. MEDIDA LA UNIDAD EJECUTADA.								
		4				4,00			
							4,00	16,61	66,44
09.04	**BAJANTE DE PVC.REFORZADO,DIAM.NOMI. 160 MM**	m							
	DE BAJANTE DE PVC. REFORZADO, DE 160 mm. DE DIAMETRO NOMINAL, INCLUSO SELLADO DE UNIONES, PASO DE FORJADOS, ABRAZADERAS Y P.P. DE PIEZAS ESPECIALES; CONSTRUIDO SEGUN CTE. MEDIDA LA LONGITUD TERMINADA. INCLUSO AYUDAS DE ALBAÑILERIA.								
		15	6,50			97,50			
							97,50	17,17	1.674,08
09.05	**CANALIZACION DERIVACION PARA DESAGUES PVC. 50MM. DIAM**	m							
	DE CANALIZACION DE DERIVACION PARA DESAGUES, FORMADA POR TUBO DE PVC. DE 50 mm. DE DIAMETRO INTERIOR, INCLUSO CONEXIONES, CONTRATUBO, P.P. DE UNIONES, PIEZAS ESPECIALES, PEQUEÑO MATERIAL Y AYUDAS DE ALBAÑILERIA. MEDIDA LA LONGITUD EJECUTADA.								
		1	9,70			9,70			
		1	3,60			3,60			
							13,30	10,78	143,37
09.06	**CANALIZACION DERIVACION PARA DESAGUES PVC. 100MM. DIAM**	u							
	DE CANALIZACION DE DERIVACION PARA DESAGUES, FORMADA POR TUBO DE PVC. DE 100 mm. DE DIAMETRO INTERIOR, INCLUSO CONEXIONES, CONTRATUBO, P.P. DE UNIONES, PIEZAS ESPECIALES, PEQUEÑO MATERIAL Y AYUDAS DE ALBAÑILERIA. MEDIDA LA LONGITUD EJECUTADA.								
		1	3,15			3,15			
							3,15	13,12	41,33
09.07	**DESAGUE PLATO DE DUCHA,CON TUBO DE PVC. 50 MM**	u							
	DE DESAGUE DE PLATO DE DUCHA, FORMADO POR TUBO DE PVC. DE 50 mm. DE DIAMETRO INTERIOR, INSTALADO DESDE LA VALVULA HASTA EL BOTE SIFONICO, INCLUSO CONEXIONES, CONTRATUBO, UNIONES CON PIEZAS ESPECIALES, PEQUEÑO MATERIAL Y AYUDAS DE ALBAÑILERIA. MEDIDA LA UNIDAD EJECUTADA.								
		14				14,00			
							14,00	14,17	198,38

CÓDIGO	RESUMEN	UDS	LONGITUD	ANCHURA	ALTURA	PARCIALES	CANTIDAD	PRECIO	IMPORTE
09.08	**DESAGUE DE LAVACUÑAS CON PVC. 75 MM**	u							
	DE DESAGUE DE LAVACUÑAS, FORMADO POR PVC. DE 75 mm. DE DIAMETRO INTERIOR, INCLUSO CONEXIONES, CONTRATUBO, UNIONES CON PIEZAS ESPECIALES, PEQUEÑO MATERIAL Y AYUDAS DE ALBAÑILERIA. MEDIDA LA UNIDAD EJECUTADA.								
		13				13,00			
							13,00	24,22	314,86
09.09	**BOTE SIFONICO PVC. 125 MM. CON TUBO PVC. 50 MM**	u							
	DE BOTE SIFONICO DE PVC. DE 125 mm. DE DIAMETRO INTERIOR Y TAPA DE LATON ROSCADA, INSTALADO CON TUBO DE PVC. DE 50 mm. DE DIAMETRO INTERIOR AL MANGUETON, INCLUSO CONEXIONES, CONTRATUBO, UNIONES CON PIEZAS ESPECIALES, PEQUEÑO MATERIAL Y AYUDAS DE ALBAÑILERIA. MEDIDA LA UNIDAD EJECUTADA.								
		15				15,00			
							15,00	34,55	518,25
	TOTAL CAPÍTULO 09 SANEAMIENTO								**3.715,86**

VISADO
08/001472 - T001
26 FEBRERO 2008
COLEGIO OFICIAL DE ARQUITECTOS DE SEVILLA
Documento visado electrónicamente

VISADO 08/001472 - T001 26 FEBRERO 2008 COLEGIO OFICIAL DE ARQUITECTOS DE SEVILLA
Documento visado electrónicamente

CÓDIGO	RESUMEN	UDS	LONGITUD	ANCHURA	ALTURA	PARCIALES	CANTIDAD	PRECIO	IMPORTE

CAPÍTULO 10 INSTALACIÓN DE ELECTRICIDAD EN B.T.

10.01 **u** **CUADRO GENERAL NO PREFERENTE FUERZA C.G.F.**

CUADRO GENERAL NO PREFERENTE FUERZA C.G.F, METALICO PARA EMPOTRAR CON PUERTA TRANSPARENTE QUE INCORPORA CERRADURA MAESTRADA, DE DIMENSIONES ADECUADAS PARA EL ALOJAMIENTO DE 32 ELEMENTOS (CON 20% DE RESERVA), DEBIDAMENTE MONTADOS Y CONEXIONADOS, INCLUSO EMBARRADO DE DISTRIBUCION, PUENTES DE CABLEADO, MANO DE OBRA, PEQUEÑO MATERIAL Y AYUDAS DE ALBAÑILERIA, CON LEGALIZACION DE INSTALACION ELECTRICA EN BT, INCLUYENDO LA PREPARACION Y VISADO EN LOS PROYECTOS PROFESIONALES CORRESPONDIENTES Y LA PRESENTACION Y SEGUIMIENTO HASTA BUEN FIN DE LOS EXPEDIENTES ANTE LOS SERVICIOS TERRITORIALES DE LA CONSEJERIA DE EMPLEO Y DESARROLLO TECNOLOGICO Y ENTIDADES COLABORADORAS, INCLUSO EL ABONO DE LAS TASAS CORRESPONDIENTES, CERTIFICADO DEL ORGANISMO DE CONTROL AUTORIZADO (OCA). SE INCLUYEN TODOS LOS TRÁMITES ADMINITRATIVOS QUE HALLAN QUE REALIZARSE CON CUALQUIER ORGANISMO OFICIAL PARA LLEVAR A BUEN TERMINO LAS INSTALACIONES, BOLETINES DE ENGANCHE, CON PROYECTO AS BUILT DE COMO HA QUEDADO LA INSTALACION MEDIDA LA UNIDAD TERMINADA FUNCIONANDO Y LEGALIZADA.
MARCA: MERLIN GERIN O EQUIVALENTE

CUADRO GENERAL FUERZA C.G.F.	1				1,00		
					1,00	545,98	545,98

10.02 **u** **CUADRO GENERAL PREFERENTE ALUMBRADO C.G.A.**

CUADRO GENERAL PREFERENTE ALUMBRADO C.G.A., METALICO PARA EMPOTRAR CON PUERTA TRANSPARENTE QUE INCORPORA CERRADURA MAESTRADA, DE DIMENSIONES ADECUADAS PARA EL ALOJAMIENTO DE 32 ELEMENTOS (CON 20% DE RESERVA), DEBIDAMENTE MONTADOS Y CONEXIONADOS, INCLUSO EMBARRADO DE DISTRIBUCION, PUENTES DE CABLEADO, MANO DE OBRA, PEQUEÑO MATERIAL Y AYUDAS DE ALBAÑILERIA, CON LEGALIZACION DE INSTALACION ELECTRICA EN BT, INCLUYENDO LA PREPARACION Y VISADO EN LOS PROYECTOS PROFESIONALES CORRESPONDIENTES Y LA PRESENTACION Y SEGUIMIENTO HASTA BUEN FIN DE LOS EXPEDIENTES ANTE LOS SERVICIOS TERRITORIALES DE LA CONSEJERIA DE EMPLEO Y DESARROLLO TECNOLOGICO Y ENTIDADES COLABORADORAS, INCLUSO EL ABONO DE LAS TASAS CORRESPONDIENTES, CERTIFICADO DEL ORGANISMO DE CONTROL AUTORIZADO (OCA). SE INCLUYEN TODOS LOS TRÁMITES ADMINITRATIVOS QUE HALLAN QUE REALIZARSE CON CUALQUIER ORGANISMO OFICIAL PARA LLEVAR A BUEN TERMINO LAS INSTALACIONES, BOLETINES DE ENGANCHE, CON PROYECTO AS BUILT DE COMO HA QUEDADO LA INSTALACION MEDIDA LA UNIDAD TERMINADA FUNCIONANDO Y LEGALIZADA.
MARCA: MERLIN GERIN O EQUIVALENTE

CUADRO GENERAL ALUMBRADO C.G.A.	1				1,00		
					1,00	545,98	545,98

10.03 **u** **CUADRO PARCIAL C.20**

CUADRO PARCIAL DE RECINTOS PARA EMPOTRAR CON PUERTA TRANSPARENTE QUE INCORPORA LLAVE TIPO CUADRADILLO, DE DIMENSIONES ADECUADAS PARA EL ALOJAMIENTO DE 38 ELEMENTOS (CON 30% DE RESERVA), DEBIDAMENTE MONTADOS Y CONEXIONADOS, INCLUSO DOBLE EMBARRADO DE DISTRIBUCION, PUENTES DE CABLEADO, MANO DE OBRA, PEQUEÑO MATERIAL Y AYUDAS DE ALBAÑILERIA.
MEDIDA LA UNIDAD TERMINADA.
MARCA: MERLIN GERIN O EQUIVALENTE

CUADRO PARCIAL C.20	1				1,00		
					1,00	570,81	570,81

VISADO 08/001472 - T001 26 FEBRERO 2008 COLEGIO OFICIAL DE ARQUITECTOS DE SEVILLA Documento visado electrónicamente

CÓDIGO	RESUMEN	UDS	LONGITUD	ANCHURA	ALTURA	PARCIALES	CANTIDAD	PRECIO	IMPORTE
10.04	u **CUADRO PARCIAL TIPO**								
	CUADRO PARCIAL DE RECINTOS PARA EMPOTRAR CON PUERTA TRANSPARENTE QUE INCORPORA LLAVE TIPO CUADRADILLO, DE DIMENSIONES ADECUADAS PARA EL ALOJAMIENTO DE 18 ELEMENTOS (CON 30% DE RESERVA), DEBIDAMENTE MONTADOS Y CONEXIONADOS, INCLUSO DOBLE EMBARRADO DE DISTRIBUCION, PUENTES DE CABLEADO, MANO DE OBRA, PEQUEÑO MATERIAL Y AYUDAS DE ALBAÑILERIA.								
	MEDIDA LA UNIDAD TERMINADA.								
	MARCA: MERLIN GERIN O EQUIVALENTE								
	CUADRO PARCIAL TIPO	21				21,00			
							21,00	117,21	2.461,41
10.05	u **INTERRUPTOR AUTOMATICO MAGNETOTERMICO TETRAPO. DE 80 A**								
	DE INTERRUPTOR AUTOMATICO MAGNETOTERMICO TETRAPOLAR DE 80 A. DE INTENSIDAD NOMINAL CON PODER DE CORTE 25 KA, CONSTRUIDO SEGUN NTE/IEB-43 Y REBT. MEDIDA LA UNIDAD INSTALADA.								
	CUADRO C.G.F	2				2,00			
							2,00	102,16	204,32
10.06	u **INTERRUPTOR AUTOMATICO MAGNETOTERMICO TETRAPO. DE 63 A**								
	DE INTERRUPTOR AUTOMATICO MAGNETOTERMICO TETRAPOLAR DE 63 A. DE INTENSIDAD NOMINAL CON PODER DE CORTE 25 KA, CONSTRUIDO SEGUN NTE/IEB-43 Y REBT. MEDIDA LA UNIDAD INSTALADA.								
	CUADRO C.G.A	1				1,00			
							1,00	82,89	82,89
10.07	u **INTERRUPTOR AUTOMATICO MAGNETOTERMICO TETRAPO. DE 25 A**								
	DE INTERRUPTOR AUTOMATICO MAGNETOTERMICO TETRAPOLAR DE 25 A. DE INTENSIDAD NOMINAL CON PODER DE CORTE 10/16 KA, CONSTRUIDO SEGUN NTE/IEB-43 Y REBT. MEDIDA LA UNIDAD INSTALADA.								
	CUADRO PARCIAL C.20	2				2,00			
							2,00	59,43	118,86
10.08	u **INTERRUPTOR AUTOMATICO MAGNETOTERMICO BIPOLAR DE 25 A**								
	DE INTERRUPTOR AUTOMATICO MAGNETOTERMICO BIPOLAR DE 25 A. DE INTENSIDAD NOMINAL, CONSTRUIDO SEGUN NTE/IEB.43 Y REBT. MEDIDA LA INSTALADA.								
	CUADRO PARCIAL TIPO	21				21,00			
							21,00	23,01	483,21
10.09	u **INTERRUPTOR AUTOMATICO MAGNETOTERMICO BIPOLAR DE 20 A**								
	DE INTERRUPTOR AUTOMATICO MAGNETOTERMICO BIPOLAR DE 20 A. DE INTENSIDAD NOMINAL CON PODER DE CORTE 10/16 KA, CONSTRUIDO SEGUN NTE/IEB-43 Y REBT. MEDIDA LA UNIDAD INSTALADA.								
	CUADRO PARCIAL C.20	1				1,00			
	CUADRO PARCIAL TIPO	21				21,00			
							22,00	23,01	506,22
10.10	u **INTERRUPTOR AUTOMATICO MAGNETOTERMICO BIPOLAR DE 16 A**								
	DE INTERRUPTOR AUTOMATICO MAGNETOTERMICO BIPOLAR DE 16 A. DE INTENSIDAD NOMINAL CON PODER DE CORTE 10/16 KA, CONSTRUIDO SEGUN NTE/IEB-43 Y REBT. MEDIDA LA UNIDAD INSTALADA.								
	CUADRO C.G.A	4				4,00			
	CUADRO C.G.F	4				4,00			
	CUADRO PARCIAL C.20	7				7,00			
	CUADRO PARCIAL TIPO	52				52,00			
							67,00	23,01	1.541,67
10.11	u **INTERRUPTOR AUTOMATICO MAGNETOTERMICO BIPOLAR DE 10 A**								
	DE INTERRUPTOR AUTOMATICO MAGNETOTERMICO BIPOLAR DE 10 A. DE INTENSIDAD NOMINAL CON PODER DE CORTE 10/16 KA, CONSTRUIDO SEGUN NTE/IEB-43 Y REBT. MEDIDA LA UNIDAD INSTALADA.								

CÓDIGO	RESUMEN	UDS	LONGITUD	ANCHURA	ALTURA	PARCIALES	CANTIDAD	PRECIO	IMPORTE
	CUADRO C.G.A	1				1,00			
	CUADRO PARCIAL TIPO	22				22,00			
	CUADRO C.20	1				1,00			
							24,00	23,01	552,24
10.12	u **INTERRUPTOR DIFERENCIAL SUPERINMUNIZADO II ,INT. N. 40 A.,SENS.**								
	DE INTERRUPTOR DIFERENCIAL SUPERINMUNIZADO II DE 40 A. DE INTENSIDAD NOMINAL Y 0.03 A. DE SENSIBILIDAD, INSTALADO SEGUN REBT. MEDIDA LA UNIDAD INSTALADA.								
	CUADRO PARCIAL TIPO	1				1,00			
	CUADRO C.G.A.	1				1,00			
							2,00	80,56	161,12
10.13	u **INTERRUPTOR DIFERENCIAL SUPERINMUNIZADO II, INT. N. 25 A.,SENS.**								
	DE INTERRUPTOR DIFERENCIAL SUPERINMUNIZADO II DE 25 A. DE INTENSIDAD NOMINAL Y 0.03 A. DE SENSIBILIDAD, INSTALADO SEGUN REBT. MEDIDA LA UNIDAD INSTALADA.								
	CUADRO PARCIAL TIPO	21				21,00			
	CUADRO PARCIAL C.20	2				2,00			
							23,00	77,65	1.785,95
10.14	u **INTERRUPTOR DIFERENCIAL II, INT. N. 25 A.,SENS. 0.03 A**								
	DE INTERRUPTOR DIFERENCIAL II DE 25 A. DE INTENSIDAD NOMINAL Y 0.03 A. DE SENSIBILIDAD, INSTALADO SEGUN REBT. MEDIDA LA UNIDAD INSTALADA.								
	CUADRO PARCIAL TIPO	21				21,00			
	CUADRO PARCIAL C.20	1				1,00			
							22,00	77,65	1.708,30
10.15	u **INTERRUPTOR DIFERENCIAL II ,INT. N. 40 A.,SENS. 0.03 A**								
	DE INTERRUPTOR DIFERENCIAL II DE 40 A. DE INTENSIDAD NOMINAL Y 0.03 A. DE SENSIBILIDAD, INSTALADO SEGUN REBT. MEDIDA LA UNIDAD INSTALADA.								
	CUADRO C.G.A	1				1,00			
							1,00	80,56	80,56
10.16	u **INTERRUPTOR DIFERENCIAL IIII.INT. N. 25 A.,SENS. 0.30 A**								
	DE INTERRUPTOR DIFERENCIAL IIII DE 25A. DE INTENSIDAD NOMINAL Y 0.30 A. DE SENSIBILIDAD, INSTALADO SEGUN REBT. MEDIDA LA UNIDAD INSTALADA.								
	CUADRO PARCIAL C.20	1				1,00			
							1,00	126,58	126,58
10.17	u **CONTACTORES DE INSTALACION**								
	CONTACTORES DE INSTALACION, INSTALADO SEGUN REBT. MEDIDA LA UNIDAD INSTALADA.								
	VENTILADOR APORTE AIRE EXTERIOR FAN COIL	1				1,00			
							1,00	38,30	38,30
10.18	u **ANALIZADORES DE REDES RAMCS**								
	ANALIZADORES DE REDES RAMCS, CONSTRUIDO SEGUN NTE/IEB-43 Y REBT. MEDIDA LA UNIDAD INSTALADA.								
	CUADRO C.G.A	1				1,00			
	CUADRO C.G.F	1				1,00			
							2,00	580,70	1.161,40

VISADO
08/001472 - T001
26 FEBRERO 2008
COLEGIO OFICIAL DE ARQUITECTOS DE SEVILLA
Documento visado electrónicamente

VISADO 08/001472 - T001 26 FEBRERO 2008 COLEGIO OFICIAL DE ARQUITECTOS DE SEVILLA
Documento visado electrónicamente

CÓDIGO	RESUMEN	UDS	LONGITUD	ANCHURA	ALTURA	PARCIALES	CANTIDAD	PRECIO	IMPORTE
10.19	**m CIRCUITO TRIFASICO COND. UNIPOLAR 1X50 MM2 CU, AISLAMIENTO RZ1-K**								
	CIRCUITO TRIFASICO COND. UNIPOLAR 1X50 MM2 CON NEUTRO DE 25 MM2 CU, AISLAMIENTO RZ1-K LIBRE DE HALOGENOS, TENDIDO BAJO BANDEJA METALICA, COLOCADO SEGUN ITC-BT-21 DEL REBT-02, INCLUSO P.P. DE CAJAS DE DERIVACIÓN, REGISTRO Y PIEZAS ESPECIALES, ELEMENTOS DE FIJACIÓN Y CONEXIONADO Y TENDIDO DE TUBOS, ELEMENTOS AUXILIARES, PASOS DE MUROS Y FORJADOS Y AYUDAS DE ALBAÑILERIA.								
	MEDIDA LA LONGITUD EJECUTADA.								
	ALIMENTACION C.G.A.	1	145,00			145,00			
	ALUMBRADO								
							145,00	8,35	1.210,75
10.20	**m CIRCUITO TRIFASICO COND. UNIPOLAR 1X35 MM2 CU, AISLAMIENTO RZ1-K**								
	CIRCUITO TRIFASICO COND. UNIPOLAR 1X35 MM2 CON NEUTRO DE 16 MM2 CU, AISLAMIENTO RZ1-K LIBRE DE HALOGENOS Y RESISTENTE AL FUEGO (AS PLUS)SEGUN UNE 50200, TENDIDO BAJO BANDEJA METALICA, COLOCADO SEGUN ITC-BT-21 DEL REBT-02, INCLUSO P.P. DE CAJAS DE DERIVACIÓN, REGISTRO Y PIEZAS ESPECIALES, ELEMENTOS DE FIJACIÓN Y CONEXIONADO Y TENDIDO DE TUBOS, ELEMENTOS AUXILIARES, PASOS DE MUROS Y FORJADOS Y AYUDAS DE ALBAÑILERIA.								
	MEDIDA LA LONGITUD EJECUTADA.								
	ALIMENTACION C.G.A.	1	145,00			145,00			
	ALUMBRADO								
							145,00	37,10	5.379,50
10.21	**m CIRCUITO TRIFASICO COND. UNIPOLAR 1X35 MM2 CU, AISLAMIENTO RZ1-K**								
	CIRCUITO TRIFASICO COND. UNIPOLAR 1X35 MM2 CON NEUTRO DE 16 MM2 CU, AISLAMIENTO RZ1-K LIBRE DE HALOGENOS, TENDIDO BAJO BANDEJA METALICA, COLOCADO SEGUN ITC-BT-21 DEL REBT-02, INCLUSO P.P. DE CAJAS DE DERIVACIÓN, REGISTRO Y PIEZAS ESPECIALES, ELEMENTOS DE FIJACIÓN Y CONEXIONADO Y TENDIDO DE TUBOS, ELEMENTOS AUXILIARES, PASOS DE MUROS Y FORJADOS Y AYUDAS DE ALBAÑILERIA.								
	MEDIDA LA LONGITUD EJECUTADA.								
	DISTRIBUCION DESDE C.G.F.	1	60,00			60,00			
							60,00	20,74	1.244,40
10.22	**m CIRCUITO TRIFASICO COND. UNIPOLAR 1X10 MM2 CU, AISLAMIENTO RZ1-K**								
	CIRCUITO TRIFASICO COND. UNIPOLAR 1X10 MM2 CU, AISLAMIENTO RZ1-K LIBRE DE HALOGENOS Y RESISTENTE AL FUEGO (AS PLUS)SEGUN UNE 50200, TENDIDO BAJO BANDEJA METALICA COLOCADO SEGUN ITC-BT-21 DEL REBT-02, INCLUSO P.P. DE CAJAS DE DERIVACIÓN, REGISTRO Y PIEZAS ESPECIALES, ELEMENTOS DE FIJACIÓN Y CONEXIONADO, Y TENDIDO DE TUBOS, ELEMENTOS AUXILIARES, PASOS DE MUROS Y FORJADOS Y AYUDAS DE ALBAÑILERIA.								
	MEDIDA LA LONGITUD EJECUTADA.								
	DISTRIBUCION DESDE C.G.A.	1	60,00			60,00			
							60,00	15,81	948,60
10.23	**m CIRCUITO TRIFASICO COND. UNIPOLAR 1X6 MM2 CU, AISLAMIENTO RZ1-K**								
	CIRCUITO TRIFASICO COND. UNIPOLAR 1X6 MM2 CU, AISLAMIENTO RZ1-K LIBRE DE HALOGENOS, TENDIDO BAJO BANDEJA METALICA COLOCADO SEGUN ITC-BT-21 DEL REBT-02, INCLUSO P.P. DE CAJAS DE DERIVACIÓN, REGISTRO Y PIEZAS ESPECIALES, ELEMENTOS DE FIJACIÓN Y CONEXIONADO, Y TENDIDO DE TUBOS, ELEMENTOS AUXILIARES, PASOS DE MUROS Y FORJADOS Y AYUDAS DE ALBAÑILERIA.								
	MEDIDA LA LONGITUD EJECUTADA.								
	ALIMNENTACION CUADRO	1	2,50			2,50			
	PARCIAL C.20								
	CIRCUITO C.20.5	1	25,00			25,00			
							27,50	6,50	178,75

VISADO 08/001472 - T001 26 FEBRERO 2008 COLEGIO OFICIAL DE ARQUITECTOS DE SEVILLA
Documento visado electrónicamente

CÓDIGO	RESUMEN	UDS	LONGITUD	ANCHURA	ALTURA	PARCIALES	CANTIDAD	PRECIO	IMPORTE
10.24	**m CIRCUITO MONOFASICO COND. UNIPOLAR 1X6 MM2 CU, AISLAMIENTO RZ1-K**								
	CIRCUITO MONOFASICO COND. UNIPOLAR 1X6 MM2 CU, AISLAMIENTO RZ1-K LIBRE DE HALOGENOS, TENDIDO BAJO TUBO DE PVC REFORZADO DE Ø25 MM DE BAJA EMISION DE HUMOS, RIGIDO SUPERFICIAL CON FIJACIÓN POR GRAPEADO EN PARAMENTOS MEDIANTE ABRAZADERAS PLASTIFICADAS Y TACOS PVC, COLOCADO SEGUN ITC-BT-21 DEL REBT-02, INCLUSO P.P. DE CAJAS DE DERIVACIÓN, REGISTRO Y PIEZAS ESPECIALES, ELEMENTOS DE FIJACIÓN Y CONEXIONADO, Y TENDIDO DE TUBOS, ELEMENTOS AUXILIARES, PASOS DE MUROS Y FORJADOS Y AYUDAS DE ALBAÑILERIA.								
	MEDIDA LA LONGITUD EJECUTADA.								
	ALIMENTACION CUADROS PARCIALES FUERZA	1	48,00			48,00			
							48,00	5,34	256,32
10.25	**m CIRCUITO MONOFASICO COND. UNIPOLAR 1X4 MM2 CU, AISLAMIENTO RZ1-K**								
	CIRCUITO MONOFASICO COND. UNIPOLAR 1X4 MM2 CU, AISLAMIENTO RZ1-K LIBRE DE HALOGENOS Y RESISTENTE AL FUEGO (AS PLUS)SEGUN UNE 50200, TENDIDO BAJO TUBO DE PVC REFORZADO DE Ø25 MM DE BAJA EMISION DE HUMOS, RIGIDO SUPERFICIAL CON FIJACIÓN POR GRAPEADO EN PARAMENTOS MEDIANTE ABRAZADERAS PLASTIFICADAS Y TACOS PVC, COLOCADO SEGUN ITC-BT-21 DEL REBT-02, INCLUSO P.P. DE CAJAS DE DERIVACIÓN, REGISTRO Y PIEZAS ESPECIALES, ELEMENTOS DE FIJACIÓN Y CONEXIONADO, Y TENDIDO DE TUBOS, ELEMENTOS AUXILIARES, PASOS DE MUROS Y FORJADOS Y AYUDAS DE ALBAÑILERIA.								
	MEDIDA LA LONGITUD EJECUTADA.								
	ALIMENTACION CUADROS PARCIALES ALUMBRADO	1	50,50			50,50			
							50,50	6,55	330,78
10.26	**m CIRCUITO MONOFASICO COND. UNIPOLAR 1X2.5 MM2 CU, AISLAMIENTO ES0**								
	CIRCUITO MONOFASICO COND. UNIPOLAR 1X2.5MM2 CU, AISLAMIENTO ES07Z1-K LIBRE DE HALOGENOS, TENDIDO BAJO TUBO DE PVC REFORZADO DE Ø20 MM DE BAJA EMISION DE HUMOS, RIGIDO SUPERFICIAL CON FIJACIÓN POR GRAPEADO EN PARAMENTOS MEDIANTE ABRAZADERAS PLASTIFICADAS Y TACOS PVC, COLOCADO SEGUN ITC-BT-21 DEL REBT-02, INCLUSO P.P. DE CAJAS DE DERIVACIÓN, REGISTRO Y PIEZAS ESPECIALES, ELEMENTOS DE FIJACIÓN Y CONEXIONADO, Y TENDIDO DE TUBOS, ELEMENTOS AUXILIARES, PASOS DE MUROS Y FORJADOS Y AYUDAS DE ALBAÑILERIA.								
	MEDIDA LA LONGITUD EJECUTADA.								
	CIRCUITOS	1	1.385,00			1.385,00			
							1.385,00	4,10	5.678,50
10.27	**m BANDEJA METALICA PERFORADA GALVANIZADA DE 300X60 MM**								
	BANDEJA METALICA PERFORADA GALVANIZADA DE 300X60 MM, INCLUSO P.P. ELEMENTOS DE FIJACION, PROTECCION, SOPORTES Y CONEXIONADO, PEQUENO MATERIAL, ELEMENTOS DE DERIVACION (CODOS, TES, ETC), MANO DE OBRA, PASOS DE MUROS Y FORJADOS Y AYUDAS DE ALBAÑILERIA.								
	MEDIDA LA LONGITUD EJECUTADA.								
		1	65,00			65,00			
							65,00	22,66	1.472,90
10.28	**u TOMA DE CORRIENTE MONOFASICA EMPOTRADA SIMPLE DE 16A**								
	TOMA DE CORRIENTE MONOFASICA EMPOTRADA SIMPLE DE 16A CON PUESTA A TIERRA, CON MECANISMO COLOR BLANCO, MECANISMO Y CAJA, REALIZADA CON CONDUCTOR DE COBRE UNIPOLAR 2X2,5+T MM2 CU ES 07Z1-K, EMPOTRADO Y AISLADO BAJO TUBO DE PVC FLEXIBLE CORRUGADO DE Ø20 MM, P.P. DE TUBO, CAJAS DE DERIVACIÓN, CONDUCTOR DE REPARTO Y AYUDAS DE ALBAÑILERIA; CONSTRUIDO SEGUN NTE/IEB-50. TOTALMENTE COLOCADO Y CONEXIONADO.								
	MEDIDA LA UNIDAD TERMINADA								
	MARCA/MODELO: SIMON 32 O EQUIVALENTE								
							23,00	25,03	575,69

VISADO
08/001472 - T001
FEBRERO 2008
COLEGIO OFICIAL DE ARQUITECTOS DE SEVILLA
Documento visado electrónicamente

CÓDIGO	RESUMEN	UDS	LONGITUD	ANCHURA	ALTURA	PARCIALES	CANTIDAD	PRECIO	IMPORTE
10.29	**TOMA DE CORRIENTE MONOFASICA EMPOTRADA DOBLES DE 16A**	u							
	TOMA DE CORRIENTE MONOFASICA EMPOTRADA DOBLES DE 16A CON PUESTA A TIERRA, CON MECANISMO COLOR BLANCO, MECANISMO Y CAJA, REALIZADA CON CONDUCTOR DE COBRE UNIPOLAR 2X2,5+T MM2 CU ES 07Z1-K, EMPOTRADO Y AISLADO BAJO TUBO DE PVC FLEXIBLE CORRUGADO DE Ø20 MM, P.P. DE TUBO, CAJAS DE DERIVACIÓN, CONDUCTOR DE REPARTO Y AYUDAS DE ALBAÑILERIA; CONSTRUIDO SEGUN NTE/IEB-50. TOTALMENTE COLOCADO Y CONEXIONADO. MEDIDA LA UNIDAD TERMINADA MARCA/MODELO: SIMON 32 O EQUIVALENTE					9,00	47,65	428,85
10.30	**PUNTO DE LUZ SENCILLO EMPOTRADO**	u							
	DE PUNTO DE LUZ SENCILLO INSTALADO CON CABLE DE COBRE DE 2.5 mm2. DE SECCION NOMINAL, EMPOTRADO Y AISLADO CON TUBO DE PVC. FLEXIBLE REFORZADO DE 20 mm. DE DIAMETRO, INCLUSO P.P. DE CAJAS DE DERIVACION Y AYUDAS DE ALBAÑILERIA; CONSTRUIDO SEGUN NTE/IEB-43 Y 48 Y REBT. MEDIDA LA UNIDAD INSTALADA.					148,00	9,93	1.469,64
10.31	**PUNTO DE LUZ DE EMERGENCIA EMPOTRADO**	u							
	DE PUNTO DE LUZ DE EMERGENCIA INSTALADO CON CABLE DE COBRE DE 2.5 mm2. DE SECCION NOMINAL, EMPOTRADO Y AISLADO CON TUBO DE PVC. FLEXIBLE REFORZADO DE 20 mm. DE DIAMETRO, INCLUSO P.P. DE CAJAS DE DERIVACION Y AYUDAS DE ALBAÑILERIA; CONSTRUIDO SEGUN NTE/IEB-43 Y 48; CONSTRUIDO SEGUN REBT. MEDIDA LA UNIDAD INSTALADA.					41,00	31,80	1.303,80
10.32	**MECANISMO MANDO TIPO INTERRUPTOR SIMPLE 16A A RECEPTORES DE ALUM**	u							
	MECANISMO DE MANDO TIPO INTERRUPTOR SIMPLE 16A A RECEPTORES DE ALUMBRADO, EMPOTRABLE, SEGUN MODELO INDICADO, CON CAJILLOS EMPOTABLES, PLACAS CENTRALIZADORAS Y DE EMBELLECIMIENTO Y CONEXION REALIZADO EN TUBO FLEXIBLE PVC CORRUGADO REFORZADO DE 20 MM DE DIAMETRO, CON CONDUCTOR DE COBRE UNIPOLAR DE SECCIÓN MINIMA 2,5 MM2 ES07Z1-K, CON P.P DE TUBO, CAJA DE DERIVACIÓN, CONDUCTOR DE REPARTO Y AYUDAS DE ALBAÑILERIA. MEDIDA LA UNIDAD TERMINADA Y CONEXIONADA MARCA/MODELO: SIMON 27 O EQUIVALENTE					47,00	21,99	1.033,53
10.33	**MECANISMO MANDO TIPO INTERRUPTOR DOBLE 16A A RECEPTORES DE ALUM**	u							
	MECANISMO DE MANDO TIPO INTERRUPTOR DOBLE 16A A RECEPTORES DE ALUMBRADO, EMPOTRABLE, SEGUN MODELO INDICADO, CON CAJILLOS EMPOTABLES, PLACAS CENTRALIZADORAS Y DE EMBELLECIMIENTO Y CONEXION REALIZADO EN TUBO FLEXIBLE PVC CORRUGADO REFORZADO DE 20 MM DE DIAMETRO, CON CONDUCTOR DE COBRE UNIPOLAR DE SECCIÓN MINIMA 2,5 MM2 ES07Z1-K, CON P.P DE TUBO, CAJA DE DERIVACIÓN, CONDUCTOR DE REPARTO Y AYUDAS DE ALBAÑILERIA. MEDIDA LA UNIDAD TERMINADA Y CONEXIONADA MARCA/MODELO: SIMON 27 O EQUIVALENTE					2,00	29,56	59,12
10.34	**MECANISMO MANDO TIPO INTERRUPTOR CONMUTADO 16A A RECEPTORES DE A**	u							
	MECANISMO DE MANDO TIPO INTERRUPTOR CONMUTADO 16A A RECEPTORES DE ALUMBRADO, EMPOTRABLE, SEGUN MODELO INDICADO, CON CAJILLOS EMPOTABLES, PLACAS CENTRALIZADORAS Y DE EMBELLECIMIENTO Y CONEXION REALIZADO EN TUBO FLEXIBLE PVC CORRUGADO REFORZADO DE 20 MM DE DIAMETRO, CON CONDUCTOR DE COBRE UNIPOLAR DE SECCIÓN MINIMA 2,5 MM2 PVC-450/750V, CON P.P DE TUBO, CAJA DE DERIVACIÓN, CONDUCTOR DE REPARTO Y AYUDAS DE ALBAÑILERIA. MEDIDA LA UNIDAD TERMINADA Y CONEXIONADA MARCA/MODELO: SIMON 32 O EQUIVALENTE					2,00	23,91	47,82

CÓDIGO	RESUMEN	UDS	LONGITUD	ANCHURA	ALTURA	PARCIALES	CANTIDAD	PRECIO	IMPORTE
10.35	**BLOQUE OFIMATICO EMPOTRADO DE 2 SOPORTES COMPUESTO CON 6 TOMAS**	u							
	CAJAS MODULARES OFIMATICAS EMPOTRADAS CON PUESTA A TIERRA, COMPUESTAS POR: - 1 SOPORTE CON 3 MODULOS PARA 4 TOMAS TIPO SCHUKO 16A 2P+T, - 1 SOPORTE CON 1 MODULOS PARA 2 TOMAS TIPO SCHUKO 16A 2P+T DE COLOR BLANCO, SOPORTE ENLAZABLE Y AISLANTE, BASE SCHUKO CON ALVEOLOS PROTEGIDOS Y CAJA, INCLUSO PUESTA A TIERRA, MECANISMOS Y CAJAS, REALIZADA CON CONDUCTOR DE COBRE UNIPOLAR 2X2,5+T MM2 CU, AISLADO BAJO TUBO DE PVC FLEXIBLE CORRUGADO DE Ø20 MM, P.P. DE TUBO, CAJAS DE DERIVACIÓN, CONDUCTOR DE REPARTO Y AYUDAS DE ALBAÑILERIA; CONSTRUIDO SEGUN NTE/IEB-50. TOTALMENTE COLOCADO Y CONEXIONADO. MEDIDA LA UNIDAD TERMINADA MARCA/MODELO: LEGRAND MODELO EXISTENTE EN HOSPITAL O EQUIVALENTE								
							6,00	71,05	426,30
10.36	**BLOQUE OFIMATICO EMPOTRADO DE 2 SOPORTES COMPUESTO CON 4 TOMAS/1**	u							
	CAJAS MODULARES OFIMATICAS EMPOTRADAS CON PUESTA A TIERRA, COMPUESTAS POR: - 1 MODULO PARA 1 CONECTOR RJ 45 CAT. 6E / 1 CONECTOR TV - 2 MODULOS PARA 2 TOMAS TIPO SCHUKO 16A 2P+T CADA UNO (4 TOMAS) DE COLOR BLANCO, SOPORTE ENLAZABLE Y AISLANTE, BASE SCHUKO CON ALVEOLOS PROTEGIDOS Y CAJA, INCLUSO PUESTA A TIERRA, MECANISMOS Y CAJAS, REALIZADA CON CONDUCTOR DE COBRE UNIPOLAR 2X2,5+T MM2 CU Y CABLE RJ 45 CAT. 6E, DOBLE TUBO DE PVC FLEXIBLE CORRUGADO REFORZADO DE Ø20 MM (UNO DE DATOS Y OTRO DE CORRIENTE), P.P. DE TUBO, CAJAS DE DERIVACIÓN, CONDUCTOR DE REPARTO Y AYUDAS DE ALBAÑILERIA; CONSTRUIDO SEGUN NTE/IEB-50. TOTALMENTE COLOCADO Y CONEXIONADO. MEDIDA LA UNIDAD TERMINADA MARCA/MODELO: LEGRAND MODELO EXISTENTE EN HOSPITAL O EQUIVALENTE								
							19,00	84,47	1.604,93
10.37	**BLOQUE OFIMATICO EMPOTRADO DE 2 SOPORTES COMPUESTO CON 4 TOMAS/2**	u							
	CAJAS MODULARES OFIMATICAS EMPOTRADAS CON PUESTA A TIERRA, COMPUESTAS POR: - 1 MODULO PARA 2 CONECTORES RJ 45 CAT. 6E - 2 MODULOS PARA 2 TOMAS TIPO SCHUKO 16A 2P+T CADA UNO (4 TOMAS) DE COLOR BLANCO, SOPORTE ENLAZABLE Y AISLANTE, BASE SCHUKO CON ALVEOLOS PROTEGIDOS Y CAJA, INCLUSO PUESTA A TIERRA, MECANISMOS Y CAJAS, REALIZADA CON CONDUCTOR DE COBRE UNIPOLAR 2X2,5+T MM2 CU Y CABLE RJ 45 CAT. 6E, DOBLE TUBO DE PVC FLEXIBLE CORRUGADO REFORZADO DE Ø20 MM (UNO DE DATOS Y OTRO DE CORRIENTE), P.P. DE TUBO, CAJAS DE DERIVACIÓN, CONDUCTOR DE REPARTO Y AYUDAS DE ALBAÑILERIA; CONSTRUIDO SEGUN NTE/IEB-50. TOTALMENTE COLOCADO Y CONEXIONADO. MEDIDA LA UNIDAD TERMINADA MARCA/MODELO: LEGRAND MODELO EXISTENTE EN HOSPITAL O EQUIVALENTE								
							23,00	88,44	2.034,12
10.38	**CONEXIÓN CONDUCTOR COBRE UNIPOLAR A CAJA DE EMPALME DE MOTORES Y**	u							
	CONEXIÓN DE CONDUCTOR DE COBRE UNIPOLAR (AISLAMIENTO SEGUN ZONA) A CAJA DE EMPALME DE MOTORES Y EQUIPOS, CUADROS DE DETECCION Y MANIOBRA, MECANISMOS Y OTROS RECEPTORES, PROTEGIDO A CHOQUE MECANICO, ROSCADO A CAJA DE EMPALME, PIEZAS ESPECIALES, PEQUEÑO MATERIAL, MANO DE OBRA, MEDIOS AUXILIARES Y AYUDA DE ALBAÑILERIA. TOTALMENTE COLOCADO Y CONEXIONADO. MEDIDA LA UNIDAD TERMINADA								
	ENFRIADORA	1				1,00			
	VENTILADOR APORTE AIRE EXTERIOR FAN COIL	1				1,00			
	COMPUERTA CORTA FUEGO	1				1,00			
	FAN COIL	7				7,00			
							10,00	14,56	145,60

VISADO
08/001472 - T001
26 FEBRERO 2008
COLEGIO OFICIAL DE ARQUITECTOS DE SEVILLA
Documento visado electrónicamente

CÓDIGO	RESUMEN	UDS	LONGITUD	ANCHURA	ALTURA	PARCIALES	CANTIDAD	PRECIO	IMPORTE
10.39	**LUMINARIA DOWNLIGHT EMPOTRABLE LAMPARA PL-C DE 2x26W,**								
	LUMINARIA TIPO DOWNLIGHT EMPOTRABLE PARA LAMPARA PL-C DE 2x26W COLOR 840, CON EQUIPO ELECTRONICO, COLOR BLANCO Y DIFUSOR PRISMATICO, INCLUSO MONTAJE E INSTALACION, LAMPARA, CONEXIÓN, AYUDAS Y PEQUEÑO MATERIAL. MEDIDA LA UNIDAD COMPLETAMENTE COLOCADA Y FUNCIONANDO. MARCA/MODELO: PHILIPS/EUROPA2 FBS120 2XPL-C/2P26W/840 HF-P O EQUIVALENTE						76,00	83,39	6.337,64
10.40	**LUMINARIA EMPOTRADA PARA LAMPARA TL-D DE 4X18 W**								
	LUMINARIA EMPOTRADA PARA LAMPARA TL-D DE 4X18 W COLOR 840,CON EQUIPO ELECTRONICO, CHAPA DE ACERO PRELACADO EN BLANCO, REGLETA DE CONEXIÓN CON TOMA DE TIERRA, PORTALÁMPARAS, CEBADORES, INCLUSO LÁMPARAS FLUORESCENTES DE ALTO RENDIMIENTO, REPLANTEO, PEQUEÑO MATERIAL Y CONEXIONADO. INCLUSO AYUDAS DE ALBAÑILERIA. MEDIDA LA UNIDAD COMPLETAMENTE COLOCADA Y FUNCIONANDO MARCA/MODELO: PHILIPS/IMPALA TBS160 4xTL-D 18 W HFP O EQUIVALENTE						58,00	111,53	6.468,74
10.41	**EQUIPO AUTONOMO 2h ALUMBRADO EMERGENCIA EMPOTRADO 8W/100LM**								
	EQUIPO AUTONOMO DE ALUMBRADO DE EMERGENCIA EMPOTRABLE CON LAMPARA FLUORESCENTE COMPACTA DE 8 W, 100 LUMENES, CON 2 HORA DE AUTONOMIA, INCLUSO ACCESO, FIJACION, CONEXION Y COLOCACIÓN. MEDIDA LA UNIDAD TERMINADA. INCLUSO AYUDAS DE ALBAÑILERIA. MARCA/MODELO: DAISALUX NOVA N2S O EQUIVALENTE						31,00	33,64	1.042,84
10.42	**EQUIPO AUTONOMO 2h ALUMBRADO EMERGENCIA EMPOTRADO 8W/255LM**								
	EQUIPO AUTONOMO DE ALUMBRADO DE EMERGENCIA EMPOTRABLE CON LAMPARA FLUORESCENTE COMPACTA DE 8 W, 255 LUMENES, CON 2 HORAS DE AUTONOMIA, INCLUSO ACCESO, FIJACION, CONEXION Y COLOCACIÓN. MEDIDA LA UNIDAD TERMINADA. INCLUSO AYUDAS DE ALBAÑILERIA. MARCA/MODELO: DAISALUX/NOVA 2N7S O EQUIVALENTE						10,00	73,52	735,20

TOTAL CAPÍTULO 10 INSTALACIÓN DE ELECTRICIDAD EN B.T. 53.090,12

VISADO
08/001472 - T001
FEBRERO 2008
COLEGIO OFICIAL DE ARQUITECTOS DE SEVILLA
Documento visado electrónicamente

VISADO 08/001472 - T001 26 FEBRERO 2008 COLEGIO OFICIAL DE ARQUITECTOS DE SEVILLA
Documento visado electrónicamente

CÓDIGO	RESUMEN	UDS	LONGITUD	ANCHURA	ALTURA	PARCIALES	CANTIDAD	PRECIO	IMPORTE
	CAPÍTULO 11 INSTALACION DE CLIMATIZACION								
11.01	**INDUCTOR DOBLE RANGO LENNOX MH500 C I/2-4**	u							
	INDUCTOR DE AIRE TIPO HORIZONTAL CON BATERIA DE DOS RANGOS Y TOMA DE AIRE PRIMARIO DE DIAM.100MM, REGULACION MANUAL, PARTE PROPORCIONAL DE SOPORTES, TUBERIAS FLEXIBLES CON RACORES DE 1/2" AISLADAS PARA CONEXIONADO DE BATERIA Y PEQUEÑO MATERIAL DE CONEXIONADO DE DESAGÜE. INCLUSO MATERIALES AUXILIARES, MANO DE OBRA, TRANSPORTE, ELEVACION Y AYUDAS DE ALBAÑILERIA.								
	MEDIDA LA UNIDAD INSTALADA SEGUN IT.IC.								
	MARCA/MODELO: LENNOX MH500 C I/2-4								
	EQUIPO IN.11	1				1,00			
	EQUIPO IN.13	1				1,00			
	EQUIPO IN.15	1				1,00			
	EQUIPO IN.17	1				1,00			
							4,00	458,90	1.835,60
11.02	**INDUCTOR DOBLE RANGO LENNOX MH500 C I/2-1**	u							
	INDUCTOR DE AIRE TIPO HORIZONTAL CON BATERIA DE DOS RANGOS Y TOMA DE AIRE PRIMARIO DE DIAM.100MM, REGULACION MANUAL, PARTE PROPORCIONAL DE SOPORTES, TUBERIAS FLEXIBLES CON RACORES DE 1/2" AISLADAS PARA CONEXIONADO DE BATERIA Y PEQUEÑO MATERIAL DE CONEXIONADO DE DESAGÜE. INCLUSO MATERIALES AUXILIARES, MANO DE OBRA, TRANSPORTE, ELEVACION Y AYUDAS DE ALBAÑILERIA.								
	MEDIDA LA UNIDAD INSTALADA SEGUN IT.IC.								
	MARCA/MODELO: LENNOX MH500 C I/2-1								
	EQUIPO IN.9	1				1,00			
	EQUIPO IN.10	1				1,00			
	EQUIPO IN.12	1				1,00			
	EQUIPO IN.14	1				1,00			
	EQUIPO IN.16	1				1,00			
							5,00	458,90	2.294,50
11.03	**INDUCTOR DOBLE RANGO LENNOX MH375 B I/2-1**	u							
	INDUCTOR DE AIRE TIPO HORIZONTAL CON BATERIA DE DOS RANGOS Y TOMA DE AIRE PRIMARIO DE DIAM.100MM, REGULACION MANUAL, PARTE PROPORCIONAL DE SOPORTES, TUBERIAS FLEXIBLES CON RACORES DE 1/2" AISLADAS PARA CONEXIONADO DE BATERIA Y PEQUEÑO MATERIAL DE CONEXIONADO DE DESAGÜE. INCLUSO MATERIALES AUXILIARES, MANO DE OBRA, TRANSPORTE, ELEVACION Y AYUDAS DE ALBAÑILERIA.								
	MEDIDA LA UNIDAD INSTALADA SEGUN IT.IC.								
	MARCA/MODELO: LENNOX MH375 B I/2-1								
	EQUIPO IN.7	1				1,00			
							1,00	486,84	486,84
11.04	**INDUCTOR DOBLE RANGO LENNOX MH375 A I/2-6**	u							
	INDUCTOR DE AIRE TIPO HORIZONTAL CON BATERIA DE DOS RANGOS Y TOMA DE AIRE PRIMARIO DE DIAM.100MM, REGULACION MANUAL, PARTE PROPORCIONAL DE SOPORTES, TUBERIAS FLEXIBLES CON RACORES DE 1/2" AISLADAS PARA CONEXIONADO DE BATERIA Y PEQUEÑO MATERIAL DE CONEXIONADO DE DESAGÜE. INCLUSO MATERIALES AUXILIARES, MANO DE OBRA, TRANSPORTE, ELEVACION Y AYUDAS DE ALBAÑILERIA.								
	MEDIDA LA UNIDAD INSTALADA SEGUN IT.IC.								
	MARCA/MODELO: LENNOX MH375 A I/2-6								
	EQUIPO IN.6	1				1,00			
							1,00	486,84	486,84

CÓDIGO	RESUMEN	UDS	LONGITUD	ANCHURA	ALTURA	PARCIALES	CANTIDAD	PRECIO	IMPORTE
11.05	**u INDUCTOR DOBLE RANGO LENNOX MH375 A I/2-1**								
	INDUCTOR DE AIRE TIPO HORIZONTAL CON BATERIA DE DOS RANGOS Y TOMA DE AIRE PRIMARIO DE DIAM.100MM, REGULACION MANUAL, PARTE PROPORCIONAL DE SOPORTES, TUBERIAS FLEXIBLES CON RACORES DE 1/2" AISLADAS PARA CONEXIONADO DE BATERIA Y PEQUEÑO MATERIAL DE CONEXIONADO DE DESAGÜE. INCLUSO MATERIALES AUXILIARES, MANO DE OBRA, TRANSPORTE, ELEVACION Y AYUDAS DE ALBAÑILERIA.								
	MEDIDA LA UNIDAD INSTALADA SEGUN IT.IC.								
	MARCA/MODELO: LENNOX MH375 A I/2-1								
	EQUIPO IN.2	1				1,00			
	EQUIPO IN.4	1				1,00			
	EQUIPO IN.5	1				1,00			
	EQUIPO IN.8	1				1,00			
	EQUIPO IN.18.1	1				1,00			
							5,00	486,84	2.434,20
11.06	**u INDUCTOR DOBLE RANGO LENNOX MH375 A I/2-4**								
	INDUCTOR DE AIRE TIPO HORIZONTAL CON BATERIA DE DOS RANGOS Y TOMA DE AIRE PRIMARIO DE DIAM.100MM, REGULACION MANUAL, PARTE PROPORCIONAL DE SOPORTES, TUBERIAS FLEXIBLES CON RACORES DE 1/2" AISLADAS PARA CONEXIONADO DE BATERIA Y PEQUEÑO MATERIAL DE CONEXIONADO DE DESAGÜE. INCLUSO MATERIALES AUXILIARES, MANO DE OBRA, TRANSPORTE, ELEVACION Y AYUDAS DE ALBAÑILERIA.								
	MEDIDA LA UNIDAD INSTALADA SEGUN IT.IC.								
	MARCA/MODELO: LENNOX MH375 A I/2-4								
	EQUIPO IN.1	1				1,00			
	EQUIPO IN.3	1				1,00			
	EQUIPO IN.18.2	1				1,00			
	EQUIPO IN.18.3	1				1,00			
							4,00	486,84	1.947,36
11.07	**u FAN COIL CASSETTE 600X600 CON SISTEMA 2 TUBOS LENNOX CWC 030**								
	FAN COIL CASSETE 600X600 CON SISTEMA DE 2 TUBOS, CON PANEL EMBELLECEDOR METALICO, BANDEJA Y BOMBA DE CONDENSADOS, KIT DE ENTRADA DE AIRE FRESCO, MOTOR-VENTILADOR DE TRES VELOCIDADES Y FILTRO CON LAS SIGUIENTES CARACTERISTICAS:								
	- MARCA: LENNOX O EQUIVALENTE								
	- MODELO: CWC 030								
	- ALIMENTACIÓN ELÉCTRICA: 220V/50HZ								
	- POTENCIA TOTAL ABSORBIDA: 46 W								
	LADO DE CONEXIONES SEGUN SE INDICA EN PLANOS. TOTALMENTE COLOCADO, PROBADO Y FUNCIONANDO, CON FIJACION A ELEMENTOS ANTIVIBRATORIOS SUSPENDIDOS DE FORJADO SEGUN UNE 100155-88, INSTALACIÓN Y CONEXIONADO A LAS TUBERIAS DE IMPULSION/RETORNO DE AGUA. INCLUSO ELEMENTOS ANTIVIBRATORIOS, BANDEJA DE RECOGIDA DE CONDENSADOS, BOMBA DE DRENAJE Y CONEXION A DESAGÜES DE CONDENSACION CON TUBO PVC Ø20 (INCLUIDO TUBO DE 10 M APROX. Y SIFON).								
	MEDIDA LA UNIDAD TERMINADA Y FUNCIONANDO								
	EQUIPO FC.1	1				1,00			
	EQUIPO FC.2	1				1,00			
	EQUIPO FC.3	1				1,00			
	EQUIPO FC.4	1				1,00			
	EQUIPO FC.5	1				1,00			
	EQUIPO FC.6	1				1,00			
	EQUIPO FC.7	1				1,00			
							7,00	1.049,50	7.346,50

VISADO
08/001472 - T001
26 FEBRERO 2008
COLEGIO OFICIAL DE ARQUITECTOS DE SEVILLA
Documento visado electrónicamente

CÓDIGO	RESUMEN	UDS	LONGITUD	ANCHURA	ALTURA	PARCIALES	CANTIDAD	PRECIO	IMPORTE
11.08	**EQUIPO DE VENTILACION HELICOCENTRIFUGO PARA CONDUCTOS S&P/EDM-10**	u							
	EQUIPO PARA EXTRACCION DE AIRE VICIADO Y HUMEDO FORMADO POR VENTILADOR HELICOIDAL, CON LUZ PILOTO Y TEMPORIZADOR REGULABLE INCORPORADO, ARO DE MONTAJE, CLIPS DE FIJACION, TRAMO DE CONDUCTO CIRCULAR DE CHAPA GALVANIZADA DIAM 100mm DE 5 M PARA CONDUCCION DE PLANTA A HUECO TECNICO, CONEXIONADO CON CONDUCTOR ELECTRICO CORRIENTE, INCLUSO PEQUEÑO MATERIAL.								
	MEDIDA LA UNIDAD INSTALADA Y FUNCIONANDO.								
	MARCA/MODELO: S&P/EDM-100 R O EQUIVALENTE								
	VENT-T1		17			17,00			
							17,00	68,62	1.166,54
11.09	**ENFRIADORA DE AGUA BOMBA DE CALOR AIRE-AGUA DE 15.990 W**	u							
	PLANTA ENFRIADORA DE AGUA CONDENSADA POR AIRE TIPO BOMBA DE CALOR AIRE-AGUA, CON MUEBLE DE CHAPA GALV. PREPINTADA Y UN COMPRESOR SCROLL, CON LAS SIGUIENTES CARACTERISTICAS:								
	- MARCA: LENNOX O EQUIVALENTE								
	- MODELO: EAR 0191 SK HN O EQUIVALENTE								
	- VENTILADOR AXIAL								
	- ALIMENTACIÓN ELÉCTRICA: 400V/3F/50HZ								
	- POTENCIA FRIGORÍFICA: 19.990 W PARA 40º TEMP.EXTERIOR Y 7º TEMP.SALIDA DEL AGUA								
	- POTENCIA CALORÍFICA: 14.370 W PARA 0º TEMP.EXTERIOR Y 45º TEMP.SALIDA DEL AGUA								
	- POTENCIA TOTAL ABSORBIDA: 7.900 W								
	INCLUIRA CUADRO ELECTRICO, FUSIBLES DE PROTECCION PARA COMPRESOR Y BOMBA, RESISTENCIA ANTIHIELO DEL TANQUE DE INERCIA, SILENCIADOR ACUSTICO DEL COMPRESOR, INTERCAMBIADOR DE AGUA DE PLACAS, RESISTENCIA ELECTRICA DEL INTERCAMBIADOR, REJILLA PROTECCION DE BATERIAS, PROTECCION ANTIHIELO DEL EVAPORADOR, CONTROL REMOTO POR CABLE Y MODULO HIDRONICO CON BOMBA DE AGUA PARA PUNTO DE TRABAJO 3,31 M3/H - 124 KPA, TUBERIA Y CONEXIONES DE ENTRADA Y SALIDA DE AGUA, VASO DE EXPANSION, FILTRO DE AGUA DESMONTABLE, VALVULA DE SEGURIDAD, MANOMETRO, INTERRUPTOR DE FLUJO Y TANQUE DE INERCIA. TOTALMENTE COLOCADA, PROBADA Y FUNCIONANDO, CON FIJACION A ELEMENTOS ANTIVIBRATORIOS DE CAUCHO (SE INCLUIRÁN) SEGUN UNE 100155-88 EN BANCADA, INSTALACIÓN Y CONEXIONADO DE LOS ELEMENTOS DE CONTROL Y DE LA UNIDAD A LAS TUBERIAS DE IMPULSION/RETORNO DE AGUA, DE DESAGÜES DE CONDENSACION Y DE ALIMENTACION ELECTRICA, INCLUSO AYUDAS DE ALBAÑILERIA. LA PUESTA EN MARCHA SE HARA POR PARTE DEL FABRICANTE.								
	MEDIDA LA UNIDAD INSTALADA.								
	ENFRIADORA DESPACHOS		1			1,00			
							1,00	6.898,01	6.898,01
11.10	**EQUIPO DE VENTILACION HELICOCENTRIFUGO PARA CONDUCTOS S&P/MIXVEN**	u							
	EQUIPO DE VENTILACION HELICOCENTRIFUGO PARA CONDUCTOS CIRCULAR DE 160 MM FORMADO POR UN VENTILADOR HELICOCENTRIFUGO, COLOCADO SOBRE APOYOS ELASTICOS, CON AISLAMIENTO DE CONDUCTOS O REJILLAS, CABLEADO INTERIOR Y CONEXIONES ELASTICAS, ELEMENTOS DE CUELGUE O SOPORTE.								
	MEDIDA LA UNIDAD INSTALADA.								
	MARCA/MODELO: S&P/MIXVENT TD-500/160 O EQUIVALENTE								
	APORTE DE AIRE EXTERIOR DESPACHOS		1			1,00			
							1,00	126,30	126,30

VISADO
08/001472 - T001
26 FEBRERO 2008
COLEGIO OFICIAL DE ARQUITECTOS DE SEVILLA
Documento visado electrónicamente

AG 03 FEB 08
08/001472 - T001
VISADO
26 FEBRERO 2008
COLEGIO OFICIAL DE ARQUITECTOS DE SEVILLA
Documento visado electrónicamente

CÓDIGO	RESUMEN	UDS	LONGITUD	ANCHURA	ALTURA	PARCIALES	CANTIDAD	PRECIO	IMPORTE
11.11	**m2 CONDUCTOS Y PLENUM CONSTRUIDOS EN FIBRA VIDRIO**								
	CONDUCTOS Y PLENUM DE EMBOCADURA CONSTRUIDOS CON PANEL RIGIDO DE LANA DE VIDRIO, TIPO CLIMAVER NETO O EQUIVALENTE, CON UNA CARA RECUBIERTA EN PAPEL ALUMINIO Y OTRA CON CAPA DE FIBRA TEXTIL, CON CODOS, UNIONES, EMBOCADURAS A CONDUCTOS CIRCULARES, EQUIPOS Y DIFUSORES, INCLUSO P.P. DE CINTA DE SELLADO, PIEZAS DE CONEXION Y DERIVACIONES, INCLUYENDO RIGIDIZADORES INTERIORES PARA L/H>2, ELEMENTOS DE CUELGUE, SOPORTES Y PEQUEÑO MATERIAL, PARA IMPULSION Y RETORNO DE AIRE. TOTALMENTE COLOCADO Y CONEXIONADO. INCLUSO AYUDAS DE ALBAÑILERIA.								
	MEDIDA LA SUPERFICIE EJECUTADA.								
	INDUCTORES	1	34,20			34,20			
							34,20	11,14	380,99
11.12	**m CONDUCTO CIRCULAR DE ALUMINIO FLEXIBLE DIAM 100mm PARA ALTA PRES**								
	CONDUCTO CIRCULAR DE ALUMINIO FLEXIBLE DIAM 100mm PARA ALTA PRESION, CON ESPIRAL DE ACERO, RECUBIERTO EXTERIORMENTE POR UN POLIMERO TEXTIL, TIPO COMBIDEC 100mm O EQUIVALENTE, INCLUSO P.P. DE PIEZAS DE CONEXION CON CONDUCTO PRINCIPL Y CON INDUCTORES (MANGUITOS CON PESTAÑAS), INCLUYENDO ANCLAJES Y PEQUEÑO MATERIAL. INCLUSO AYUDAS DE ALBAÑILERIA.								
	MEDIDA LA UNIDAD EJECUTADA.								
	INDUCTORES	1	55,35			55,35			
							55,35	20,69	1.145,19
11.13	**m CONDUCTO CIRCULAR HELICOIDAL DIAM.300MM**								
	CONDUCTO CIRCULAR FORMADO POR TUBO HELICOIDAL DE CHAPA DE ACERO GALVANIZADA DE 0,5 MM DE ESPESOR, DE 300 MM DE DIAMETRO, UNION DE TRAMOS MEDIANTE MANGUITOS CON ENGATILLADO CON JUNTA DE DOBLE PERFIL DE GOMA EPDM O SIMILAR DE LARGA DURACION, P.P. DE ACCESORIOS DEL MISMO MATERIAL DEL TIPO CODOS, CURVAS, TES, UNIONES Y DERIVACIONES, CON ELEMENTOS DE SUSTENTACION DE ABRAZADERAS PARA SOPORTE Y CUELGUE,INCLUSO AYUDAS DE ALBAÑILERIA.								
	MEDIDA LA LONGITUD EJECUTADA.								
	MARCA: SPIROSAFE O EQUIVALENTE ACEPTADO POR LA D.F.								
							25,45	36,88	938,60
11.14	**m CONDUCTO CIRCULAR HELICOIDAL DIAM.250MM**								
	CONDUCTO CIRCULAR FORMADO POR TUBO HELICOIDAL DE CHAPA DE ACERO GALVANIZADA DE 0,5 MM DE ESPESOR, DE 250 MM DE DIAMETRO, UNION DE TRAMOS MEDIANTE MANGUITOS CON ENGATILLADO CON JUNTA DE DOBLE PERFIL DE GOMA EPDM O SIMILAR DE LARGA DURACION, P.P. DE ACCESORIOS DEL MISMO MATERIAL DEL TIPO CODOS, CURVAS, TES, UNIONES Y DERIVACIONES, CON ELEMENTOS DE SUSTENTACION DE ABRAZADERAS PARA SOPORTE Y CUELGUE,INCLUSO AYUDAS DE ALBAÑILERIA.								
	MEDIDA LA LONGITUD EJECUTADA.								
	MARCA: SPIROSAFE O EQUIVALENTE ACEPTADO POR LA D.F.								
							8,15	31,10	253,47
11.15	**m CONDUCTO CIRCULAR HELICOIDAL DIAM.200MM**								
	CONDUCTO CIRCULAR FORMADO POR TUBO HELICOIDAL DE CHAPA DE ACERO GALVANIZADA DE 0,5 MM DE ESPESOR, DE 200 MM DE DIAMETRO, UNION DE TRAMOS MEDIANTE MANGUITOS CON ENGATILLADO CON JUNTA DE DOBLE PERFIL DE GOMA EPDM O SIMILAR DE LARGA DURACION, P.P. DE ACCESORIOS DEL MISMO MATERIAL DEL TIPO CODOS, CURVAS, TES, UNIONES Y DERIVACIONES, CON ELEMENTOS DE SUSTENTACION DE ABRAZADERAS PARA SOPORTE Y CUELGUE,INCLUSO AYUDAS DE ALBAÑILERIA.								
	MEDIDA LA LONGITUD EJECUTADA.								
	MARCA: SPIROSAFE O EQUIVALENTE ACEPTADO POR LA D.F.								
							10,40	28,31	294,42

VISADO 08/001472 - T001 26 FEBRERO 2008 COLEGIO OFICIAL DE ARQUITECTOS DE SEVILLA Documento visado electrónicamente

CÓDIGO	RESUMEN	UDS	LONGITUD	ANCHURA	ALTURA	PARCIALES	CANTIDAD	PRECIO	IMPORTE
11.16	**m CONDUCTO CIRCULAR HELICOIDAL DIAM.160MM**								
	CONDUCTO CIRCULAR FORMADO POR TUBO HELICOIDAL DE CHAPA DE ACERO GALVANIZADA DE 0,5 MM DE ESPESOR, DE 160 MM DE DIAMETRO, UNION DE TRAMOS MEDIANTE MANGUITOS CON ENGATILLADO CON JUNTA DE DOBLE PERFIL DE GOMA EPDM O SIMILAR DE LARGA DURACION, P.P. DE ACCESORIOS DEL MISMO MATERIAL DEL TIPO CODOS, CURVAS, TES, UNIONES Y DERIVACIONES, CON ELEMENTOS DE SUSTENTACION DE ABRAZADERAS PARA SOPORTE Y CUELGUE,INCLUSO AYUDAS DE ALBAÑILERIA.								
	MEDIDA LA LONGITUD EJECUTADA.								
	MARCA: SPIROSAFE O EQUIVALENTE								
	VENTILADOR APORTE DE AIRE EXTERIOR DESPACHOS	1	13,25			13,25			
							13,25	24,07	318,93
11.17	**m CONDUCTO CIRCULAR HELICOIDAL DIAM.100MM**								
	CONDUCTO CIRCULAR FORMADO POR TUBO HELICOIDAL DE CHAPA DE ACERO GALVANIZADA DE 0,5 MM DE ESPESOR, DE 100 MM DE DIAMETRO, UNION DE TRAMOS MEDIANTE MANGUITOS CON ENGATILLADO CON JUNTA DE DOBLE PERFIL DE GOMA EPDM O SIMILAR DE LARGA DURACION, P.P. DE ACCESORIOS DEL MISMO MATERIAL DEL TIPO CODOS, CURVAS, TES, UNIONES Y DERIVACIONES, CON ELEMENTOS DE SUSTENTACION DE ABRAZADERAS PARA SOPORTE Y CUELGUE,INCLUSO AYUDAS DE ALBAÑILERIA.								
	MEDIDA LA LONGITUD EJECUTADA.								
	MARCA: SPIROSAFE O EQUIVALENTE								
	FAN COILS DESPACHOS	1	14,00			14,00			
	EXTRACTORES ASEOS	17	1,00			17,00			
							31,00	20,05	621,55
11.18	**m2 AISLAMIENTO PARA CONDUCTOS CON MANTA ESPUMA ELASTOMERICA 30 MM**								
	AISLAMIENTO PARA CONDUCTOS A BASE DE MANTA DE ESPUMA ELASTOMERICA DE CONDUCTIVIDAD TERMICA MENOR QUE 0,040 W/(M.K) A 20ºC (SEGUN APENDICE 03.1 RITE) DE 30 MM DE ESPESOR O ESPESOR EQUIVALENTE, CON BARRERA DE VAPOR, INCLUYENDO FORMACION DE CODOS, CURVAS, EMBOCADURAS Y DERIVACIONES, P.P. DE CORTES, COLOCACION Y ACCESORIOS. COMPLETAMENTE INSTALADO Y SEÑALIZADO SEGUN NORMAS DIN.								
	MEDIDA LA SUPERFICIE EJECUTADA POR SU DESARROLLO								
	MARCA/MODELO: K-FLEX ST O EQUIVALENTE ACEPTADO POR LA D.F.								
	CONDUCTO Ø300	1	25,45	0,97		24,69			
	CONDUCTO Ø250	1	8,15	0,82		6,68			
	CONDUCTO Ø200	1	10,40	0,66		6,86			
							38,23	14,32	547,45
11.19	**u REJILLA PARA TOMA DE AIRE EXTERIOR DXT 225X225**								
	REJILLA PARA TOMA DE AIRE EXTERIOR COMPUESTO POR ALETAS FIJAS DE PASO DE 25 MM ANONIZADO COLOR PLATA MATE.								
	MEDIDA LA UNIDAD FIJADA, COLOCADA Y CONEXIONADA.								
	MARCA/ MODELO: MADEL/DXT 225X225 O EQUIVALENTE								
	ACCESORIOS: FIJACION (S) + MARCO MONTAJE (CM)+ MLL (MALLA GALVANIZADA)								
	VENT-T2	1				1,00			
							1,00	36,57	36,57
11.20	**u REJILLA PARA RETORNO DE ALETA FIJA 45º DMT-MOD 600X600 CON FILTR**								
	REJILLA PARA RETORNO COMPUESTO POR PERFILES DE ALUMINIO COLOR RAL 9016 (BLANCO) CON PORTAFILTROS Y FILTRO TIPO K/8 EFICACIA EN 779 G3, PREPARADO PARA MONTAJE MEDIANTE SUSTITUCION DE PLACA DE FALSO TECHO. MEDIDA LA UNIDAD FIJADA Y COLOCADA.								
	MARCA/ MODELO: MADEL/DMT-MOD-PFT AA 600x600 O EQUIVALENTE ACEPTADO POR LA D.F.								
	RET-T1	20				20,00			
							20,00	66,97	1.339,40

CÓDIGO	RESUMEN	UDS	LONGITUD	ANCHURA	ALTURA	PARCIALES	CANTIDAD	PRECIO	IMPORTE
11.21	**DIFUSOR IMPULSION ROTACIONAL CON PLENUM Y REGULACION RXO-C 400**	u							
	DIFUSOR DE TECHO ROTACIONAL DE ALETA FIJA PARA IMPULSION, COMPUESTO POR PLACA FRONTAL DE CHAPA DE ACERO LACADA COLOR RAL 9016 (BLANCO), INCLUSO CON PLENUM EN CHAPA DE ACERO GALVANIZADO CON BOCA DE CONEXIÓN Ø200 CON SOPORTES PARA SUSPENCIÓN DEL TECHO Y COMPUERTA DE REGULACIÓN DE CAUDAL AJUSTABLE. INCLUSO AYUDAS DE ALBAÑILERIA. MEDIDA LA UNIDAD INSTALADA, COLOCADA Y CONEXIONADA. MARCA/ MODELO: MADEL/RXO-C 400 O EQUIVALENTE ACEPTADO POR LA D.F. ACCESORIOS: PLENUM (PLXOC) + FIJACION (PL) + REGULACION (R)								
	IMP-T1		8			8,00			
							8,00	65,50	524,00
11.22	**REJILLA PARA IMPULSION CTM-AN 1200x100**	u							
	REJILLA PARA IMPULSION DE DOBLE DEFLEXION COMPUESTO POR PERFILES DE ALUMINIO COLOR RAL 9016 (BLANCO), PREPARADO PARA MONTAJE MEDIANTE FIJACIÓN OCULTA EN MARCO DE MONTAJE. MEDIDA LA UNIDAD FIJADA, COLOCADA Y CONEXIONADA. INCLUSO AYUDAS DE ALBAÑILERIA. MARCA/ MODELO: MADEL/CTM-AN 1200x100 O EQUIVALENTE ACEPTADO POR LA D.F. ACCESORIOS: MARCO DE MONTAJE (CM) + FIJACION (S)								
	IMP-T2		12			12,00			
							12,00	46,78	561,36
11.23	**REJILLA PARA IMPULSION CTM-AN 300x150**	u							
	REJILLA PARA IMPULSION DE DOBLE DEFLEXION COMPUESTO POR PERFILES DE ALUMINIO COLOR RAL 9016 (BLANCO), PREPARADO PARA MONTAJE MEDIANTE FIJACIÓN OCULTA EN MARCO DE MONTAJE Y REGULADOR DE CAUDAL. MEDIDA LA UNIDAD FIJADA, COLOCADA Y CONEXIONADA. INCLUSO AYUDAS DE ALBAÑILERIA. MARCA/ MODELO: MADEL/CTM-AN+SP 300x150 O EQUIVALENTE ACEPTADO POR LA D.F. ACCESORIOS: MARCO DE MONTAJE (CM) + FIJACION (S)								
	IMP-T3		8			8,00			
							8,00	39,44	315,52
11.24	**COMPUERTA CORTAFUEGO RF-120 DE DIAMETRO 315 MM**	u							
	COMPUERTA CORTAFUEGO RF-120 PARA CONDUCTO CIRCULAR DE DIAMETRO 315 MM EN ACERO GALVANIZADO ACCIONADA POR ELECTROIMAN A 24V, CON TRANSFORMADOR, CON CIERRE POR FALTA DE CORRIENTE, BATERIA E INTERRUPTOR DE FIN DE CARRERA. INCLUSO EMBOCADURAS, PEQUEÑO MATERIAL, ELEMENTOS DE FIJACION Y COLOCACION EN PARED MEDIANTE ALBAÑILERIA, CON SEELADO COMPLETO DE LOS HUECOS PERIMETRALES. MEDIDA LA UNIDAD FIJADA, COLOCADA Y CONEXIONADA. MARCA/ MODELO: MADEL/FOC-EIS-120-M7F-24v Ø315 O EQUIVALENTE ACCESORIOS: ELECTROIMAN 24V (FEC) + INTERRUPTOR FIN CARRERA (PIF) + BATERIA								
							1,00	524,15	524,15
11.25	**COMPUERTA DE REGULACION DE CAUDAL DE DIAMETRO 100 MM**	u							
	COMPUERTA DE REGULACION MANUAL DE CAUDAL PARA CONDUCTO CIRCULAR DE DIAMETRO 100 MM EN ACERO GALVANIZADO, INCLUSO EMBOCADURAS, PEQUEÑO MATERIAL Y ELEMENTOS DE FIJACION. MARCA/MODELO: MADEL/SCC-MA 100 O EQUIVALENTE ACEPTADO POR LA D.F. MEDIDA LA UNIDAD COLOCADA.								
							20,00	21,04	420,80

VISADO
08/001472 - T001
26 FEBRERO 2008
COLEGIO OFICIAL DE ARQUITECTOS DE SEVILLA
Documento visado electrónicamente

VISADO
08/001472 - T001
26 FEBRERO 2008
COLEGIO OFICIAL DE ARQUITECTOS DE SEVILLA
Documento visado electrónicamente

CÓDIGO	RESUMEN	UDS	LONGITUD	ANCHURA	ALTURA	PARCIALES	CANTIDAD	PRECIO	IMPORTE
11.26	**u REGULADOR AUTOMATICO DE CAUDAL DE AIRE Ø300**								
	REGULADOR AUTOMATICO DE CAUDAL DE AIRE PARA PARA INTERCALAR EN CONDUCTOS CON RANGO DE CAUDAL 800 M3/H - 2.800 M3/H (TARADO A 2.760 M3/H), CON CONEXION A CONDUCTO CIRCULAR Ø300, ELEMENTOS DE CUELGUE Y SOPORTE. MEDIDA LA UNIDAD INSTALADA Y CALIBRADA. MARCA/MODELO: MADEL/SKC-MA O EQUIVALENTE								
							1,00	189,05	189,05
11.27	**u DESAGUE EQUIPOS DE CLIMATIZACION CON SIFON IND.CON PVC.25MM**								
	DE DESAGUE DE EQUIPOS DE CLIMATIZACION CON SIFON INDIVIDUAL, FORMADO POR TUBO Y SIFON DE PVC. DE 25mm. DE DIAMETRO INTERIOR, INSTALADO DESDE LA BANDEJA DE CONDENSADOS HASTA EL BOTE SIFONICO O CANALIZACION DE DERIVACION DE LAVABO, INCLUSO CONEXIONES, CONTRATUBO, UNIONES CON PIEZAS ESPECIALES, PEQUEÑO MATERIAL Y AYUDAS DE ALBAÑILERIA. MEDIDA LA UNIDAD EJECUTADA.								
							27,00	16,27	439,29
11.28	**m CANALIZ.SUPERFICIAL AC.NEGRO DIAM.1.1/4" DIN 2440 SOLDADAS**								
	DE CANALIZACION, EN MONTAJE SUPERFICIAL, REALIZADA CON TUBERIA DE ACERO NEGRO ESTIRADA, SIN SOLDADURA, CALIDAD SEGUN DIN 2440(St-33-2), DE DN32 (1.1/4") Y ESPESOR 3,25 mm CON P.P. DE UNIONES SOLDADAS, CON P.P. DE PIEZAS ESPECIALES EN DESVÍOS, CODOS, TES, DERIVACIONES Y UNIONES DE TUBO CON ACCESORIOS, PASAMUROS, ELEMENTOS DE SUJECCION, AYUDAS DE ALBAÑILERIA Y PEQUEÑO MATERIAL; CONSTRUIDO SEGUN RITE MEDIDA LA LONGITUD EJECUTADA.								
	CIRCUITO FAN COILS	2	10,00			20,00			
							20,00	12,74	254,80
11.29	**m CANALIZ.SUPERFICIAL AC.NEGRO DIAM.1" DIN 2440 SOLDADAS**								
	DE CANALIZACION, EN MONTAJE SUPERFICIAL, REALIZADA CON TUBERIA DE ACERO NEGRO ESTIRADA, SIN SOLDADURA, CALIDAD SEGUN DIN 2440(St-33-2), DE DN25 (1") Y ESPESOR 3,25 mm CON P.P. DE UNIONES SOLDADAS, CON P.P. DE PIEZAS ESPECIALES EN DESVÍOS, CODOS, TES, DERIVACIONES Y UNIONES DE TUBO CON ACCESORIOS, PASAMUROS, ELEMENTOS DE SUJECCION, AYUDAS DE ALBAÑILERIA Y PEQUEÑO MATERIAL; CONSTRUIDO SEGUN RITE MEDIDA LA LONGITUD EJECUTADA.								
	CIRCUITO FAN COILS	2	4,20			8,40			
							8,40	12,22	102,65
11.30	**m CANALIZ.SUPERFICIAL AC.NEGRO DIAM.3/4" DIN 2440 SOLDADAS**								
	DE CANALIZACION, EN MONTAJE SUPERFICIAL, REALIZADA CON TUBERIA DE ACERO NEGRO ESTIRADA, SIN SOLDADURA, CALIDAD SEGUN DIN 2440(St-33-2), DE DN20 (3/4") Y ESPESOR 2,65 mm CON P.P. DE UNIONES SOLDADAS, CON P.P. DE PIEZAS ESPECIALES EN DESVÍOS, CODOS, TES, DERIVACIONES Y UNIONES DE TUBO CON ACCESORIOS, PASAMUROS, ELEMENTOS DE SUJECCION, AYUDAS DE ALBAÑILERIA Y PEQUEÑO MATERIAL; CONSTRUIDO SEGUN RITE MEDIDA LA LONGITUD EJECUTADA.								
	CIRCUITO FAN COIL	2	3,60			7,20			
	CIRCUITO INDUCTORES	2	5,15			10,30			
							17,50	16,78	293,65
11.31	**m CANALIZ.SUPERFICIAL AC.NEGRO DIAM.1/2" DIN 2440 SOLDADAS**								
	DE CANALIZACION, EN MONTAJE SUPERFICIAL, REALIZADA CON TUBERIA DE ACERO NEGRO ESTIRADA, SIN SOLDADURA, CALIDAD SEGUN DIN 2440(St-33-2), DE DN15 (1/2") Y ESPESOR 2,65 mm CON P.P. DE UNIONES SOLDADAS, CON P.P. DE PIEZAS ESPECIALES EN DESVÍOS, CODOS, TES, DERIVACIONES Y UNIONES DE TUBO CON ACCESORIOS, PASAMUROS, ELEMENTOS DE SUJECCION, AYUDAS DE ALBAÑILERIA Y PEQUEÑO MATERIAL; CONSTRUIDO SEGUN RITE MEDIDA LA LONGITUD EJECUTADA.								
	CIRCUITO FAN COIL	2	14,60			29,20			
	CIRCUITO INDUCTORES	2	54,20			108,40			

VISADO 08/001472 - T001 26 FEBRERO 2008 COLEGIO OFICIAL DE ARQUITECTOS DE SEVILLA Documento visado electrónicamente

CÓDIGO	RESUMEN	UDS	LONGITUD	ANCHURA	ALTURA	PARCIALES	CANTIDAD	PRECIO	IMPORTE
							137,60	11,12	1.530,11
11.32	**PINTURA ESMALTE SINTETICO RESIST. AL CALOR, S/TUBERIAS**	m							
	DE PINTURA AL ESMALTE SINTETICO, RESISTENTE AL CALOR, SOBRE TUBERIAS, FORMADA POR: LIMPIEZA DE LA SUPERFICIE, IMPRIMACION Y DOS MANOS DE COLOR, SEGUN NTE/RPP. MEDIDA LA LONGITUD EJECUTADA.								
							183,50	2,91	533,99
11.33	**AISLAMIENTO COQUILLA ESPUMA ELASTOMERICA 30 MM ESPESOR. DIAM. 1.**	m							
	AISLAMIENTO PARA TUBERIAS A BASE DE COQUILLA DE ESPUMA ELASTOMERICA DE CONDUCTIVIDAD TERMICA MENOR QUE 0,040 W/(M.K) A 20ºC (SEGUN APENDICE 03.1 RITE) Y DE 30 MM DE ESPESOR O ESPESOR EQUIVALENTE, CON BARRERA DE VAPOR, INCLUYENDO P.P. DE CORTES, COLOCACION, ACCESORIOS Y VALVULAS. COMPLETAMENTE INSTALADO Y SEÑALIZADO SEGUN NORMAS DIN. MEDIDA LA LONGITUD EJECUTADA DIAMETROS: Cu2.1/8"(Ø50MM) Fe1.1/2" MARCA/MODELO: K-FLEX ST O EQUIVALENTE.								
							20,00	5,56	111,20
11.34	**AISLAMIENTO COQUILLA ESPUMA ELASTOMERICA 20 MM ESPESOR. DIAM. 1"**	m							
	AISLAMIENTO PARA TUBERIAS A BASE DE COQUILLA DE ESPUMA ELASTOMERICA DE CONDUCTIVIDAD TERMICA MENOR QUE 0,040 W/(M.K) A 20ºC (SEGUN APENDICE 03.1 RITE) DE 20 MM DE ESPESOR O ESPESOR EQUIVALENTE, CON BARRERA DE VAPOR, INCLUYENDO P.P. DE CORTES, COLOCACION, ACCESORIOS Y VALVULAS. COMPLETAMENTE INSTALADO Y SEÑALIZADO SEGUN NORMAS DIN. MEDIDA LA LONGITUD EJECUTADA, INCLUSO AYUDAS DE ALBAÑILERIA. DIAMETROS: Cu1.3/8"(Ø32MM) Fe1" MARCA/MODELO: K-FLEX ST O EQUIVALENTE. ACEPTADO POR LA D.F.								
							8,40	4,04	33,94
11.35	**AISLAMIENTO COQUILLA ESPUMA ELASTOMERICA 20 MM ESPESOR. DIAM. 3/**	m							
	AISLAMIENTO PARA TUBERIAS A BASE DE COQUILLA DE ESPUMA ELASTOMERICA DE CONDUCTIVIDAD TERMICA MENOR QUE 0,040 W/(M.K) A 20ºC (SEGUN APENDICE 03.1 RITE) DE 20 MM DE ESPESOR O ESPESOR EQUIVALENTE, CON BARRERA DE VAPOR, INCLUYENDO P.P. DE CORTES, COLOCACION, ACCESORIOS Y VALVULAS. COMPLETAMENTE INSTALADO Y SEÑALIZADO SEGUN NORMAS DIN. MEDIDA LA LONGITUD EJECUTADA, INCLUSO AYUDAS DE ALBAÑILERIA. DIAMETROS: Cu1.1/8" (Ø25MM) Fe3/4" MARCA/MODELO: K-FLEX ST O EQUIVALENTE ACEPTADO POR LA D.F.								
							17,50	6,34	110,95
11.36	**AISLAMIENTO COQUILLA ESPUMA ELASTOMERICA 20 MM ESPESOR. DIAM. 1/**	m							
	AISLAMIENTO PARA TUBERIAS A BASE DE COQUILLA DE ESPUMA ELASTOMERICA DE CONDUCTIVIDAD TERMICA MENOR QUE 0,040 W/(M.K) A 20ºC (SEGUN APENDICE 03.1 RITE) DE 20 MM DE ESPESOR O ESPESOR EQUIVALENTE, CON BARRERA DE VAPOR, INCLUYENDO P.P. DE CORTES, COLOCACION, ACCESORIOS Y VALVULAS. COMPLETAMENTE INSTALADO Y SEÑALIZADO SEGUN NORMAS DIN. MEDIDA LA LONGITUD EJECUTADA, INCLUSO AYUDAS DE ALBAÑILERIA. DIAMETROS: Cu7/8"(Ø20MM) Fe1/2" MARCA/MODELO: K-FLEX ST O EQUIVALENTE ACEPTADO POR LA D.F.								
							137,80	3,97	547,07
11.37	**RECUBRIMIENTO CON CHAPA ALUMINIO 0,6 MM**	m2							
	DE RECUBRIMIENTO CON CHAPA PLEGADA DE ALUMINIO DE 0,6 mm. DE ESPESOR, CERRADA MEDIANTE PLEGADO Y ENGATILLADO, CON SOLAPES DE 30 MM Y FIJACION POR TORNILLOS O REMACHES, EN TUBERIAS DE LIQUIDO QUE CIRCULAN POR ZONAS EXTERIORES A LA INTEMPERIE Y VISTAS (SALA DE EQUIPOS), INCLUSO COSIDO INFERIOR EN TUBERIAS HORIZONTALES, P.P. DE PIEZAS ESPECIALES, PEQUEÑO MATERIAL, MONTAJE, ELEMENTOS DE UNION Y ACCESORIOS DE FIJACION A PARAMENTOS Y P.P. DE FORMACION DE CODOS, TES, CURVAS, ACCESORIOS (VALVULAS, ETC.). MEDIDA LA SUPERFICIE EJECUTADA POR SU DESARROLLO.								

VISADO AG 03/08 03
08/001472 - T001
26 FEBRERO 2008
COLEGIO OFICIAL DE ARQUITECTOS DE SEVILLA
Documento visado electrónicamente

CÓDIGO	RESUMEN	UDS	LONGITUD	ANCHURA	ALTURA	PARCIALES	CANTIDAD	PRECIO	IMPORTE
	CIRCUITO FAN COIL, TRAMOS EXTERIORES	2	5,00	1,57		15,70			
							15,70	13,00	204,10
11.38	u **VALVULA DE PASO DE ESFERA DE LATON PARA MONTAJE ROSCADO DN15 (1/**								
	VALVULA DE ESFERA EN LATON PASO TOTAL CON BOLA EN LATON CROMADO DURO PARA MONTAJE ROSCADO DN15 (1/2") PN16 CON MANDO DE ACCIONAMIENTO MANUAL POR PALANCA, JUEGO DE ACCESORIOS Y RACORES DE LATON DE UNION MECANICA CON SALIDA ROSCADA.								
	MEDIDA LA UNIDAD INSTALADA								
	MARCA/MODELO: SOCLA/V3000 O EQUIVALENTE ACEPTADO POR LA D.F.								
	INDUCOTORES	40				40,00			
	FAN COIL	14				14,00			
							54,00	8,91	481,14
11.39	u **VALVULA DE PASO DE ESFERA PARA PURGA Y VACIADO PARA MONTAJE ROSC**								
	GRIFO DE VACIADO DE LATON PARA MONTAJE ROSCADO DN20 (3/4") PN16 CON MANDO DE ACCIONAMIENTO MANUAL POR PALANCA, CON EMBUDO DE DE DESAGÜE, JUEGO DE ACCESORIOS Y RACORES DE LATON DE UNION MECANICA CON SALIDA ROSCADA. INCLUSO CONEXIONADO A RED DE SANEAMIENTO. COMPLETAMENTE INSTALADA.								
	MARCA/MODELO: SOCLA/V2500 O EQUIVALENTE								
	INDUCTORES	20				20,00			
	FAN COIL	7				7,00			
							27,00	13,54	365,58
11.40	u **VALVULA DE PASO DE ESFERA DE LATON PARA MONTAJE ROSCADO DN32 (1.**								
	VALVULA DE ESFERA EN LATON PASO TOTAL CON BOLA EN LATON CROMADO DURO PARA MONTAJE ROSCADO DN32 (1.1/4") PN16 CON MANDO DE ACCIONAMIENTO MANUAL POR PALANCA, JUEGO DE ACCESORIOS Y RACORES DE LATON DE UNION MECANICA CON SALIDA ROSCADA.								
	MEDIDA LA UNIDAD INSTALADA								
	MARCA/MODELO: SOCLA/V3000 O EQUIVALENTE								
	ENFRIADORA	2				2,00			
							2,00	17,64	35,28
11.41	u **VALVULA DE RETENCION PARA MONTAJE ROSCADO DE DN32 (1.1/4") PN16**								
	VALVULA DE RETENCION DE CLAPETA DE LATON PARA MONTAJE ROSCADO DN32 (1.1/4") PN16, JUEGO DE ACCESORIOS Y RACORES DE LATON DE UNION MECANICA CON SALIDA ROSCADA.								
	MEDIDA LA UNIDAD INSTALADA								
	MARCA/MODELO: SOCLA/601V O EQUIVALENTE								
	ENFRIADORA	2				2,00			
							2,00	23,71	47,42
11.42	u **MANGUITO ANTIVIBRATORIO CR (POLICLOROPRENO) DE DIÁMETRO DN32 (1.**								
	MANGUITO ANTIVIBRATORIO CR (POLICLOROPRENO), DE DIÁMETRO DN32 (1.1/4"), CON ROSCA, INCLUSO ACCESORIOS, JUNTAS, PEQUEÑO MATERIAL, CONEXIONES, VERIFICACIONES Y ENSAYOS.								
	MEDIDA LA UNIDAD INSTALADA								
	MARCA/MODELO: SOCLA/ZKT O EQUIVALENTE ACEPTADO POR LA D.F.								
	ENFRIADORA	2				2,00			
							2,00	78,87	157,74
11.43	u **MANGUITO ANTIVIBRATORIO CR (POLICLOROPRENO) DE DIÁMETRO DN15 (1/**								
	MANGUITO ANTIVIBRATORIO CR (POLICLOROPRENO), DE DIÁMETRO DN15 (1/2"), CON ROSCA, INCLUSO ACCESORIOS, JUNTAS, PEQUEÑO MATERIAL, CONEXIONES, VERIFICACIONES Y ENSAYOS. INCLUSO AYUDAS DE ALBAÑILERIA.								
	MEDIDA LA UNIDAD INSTALADA								
	MARCA/MODELO: SOCLA/ZKT O EQUIVALENTE ACEPTADO POR LA D.F.								
	INDUCTORES	40				40,00			

VISADO 08/001472 - T001 26 FEBRERO 2008 COLEGIO OFICIAL DE ARQUITECTOS DE SEVILLA Documento visado electrónicamente

CÓDIGO	RESUMEN	UDS	LONGITUD	ANCHURA	ALTURA	PARCIALES	CANTIDAD	PRECIO	IMPORTE
	FAN COIL	14				14,00			
							54,00	51,62	2.787,48
11.44	**u VALVULA DE 3 VIAS MEZCLADORA TRES POSICIONES DN15 (1/2") PN16 KV**								
	VALVULA DE 3 VIAS MEZCLADORA DE LATON FORJADO DN15 (1/2") PN16 ROSCADA CON KV<2, CON ACTUADOR TRES POSICIONES PARA VALVULA, INCLUSO P.P. DE UNIONES, PIEZAS ESPECIALES, GRAPAS, PEQUEÑO MATERIAL Y AYUDA DE ALBAÑILERIA.								
	MEDIDA LA UNIDAD EJECUTADA								
	MARCA/MODELO: SIEMENS/VX146.20+SFA21/18 O EQUIVALENTE ACEPTADO POR LA D.F.								
	INDUCTORES	20				20,00			
	FAN COIL	7				7,00			
							27,00	76,82	2.074,14
11.45	**u REGULADOR AUTOMATICO DE CAUDAL ROSCADO DN15 (1/2") K-FLOW K15**								
	REGULADOR AUTOMATICO DE CAUDAL ROSCADO DN15 (1/2") PARA CARTUCHO INTERIOR CON CAUDAL DE DISEÑO 180 L/H CON RANGO DE PRESION 22-210 KPA.								
	MEDIDA LA UNIDAD EJECUTADA								
	MARCA: SEDICAL/K-FLOW K15 CARTUCHO 1XF360201 O EQUIVALENTE								
	EQUIPO IN.1	1				1,00			
	EQUIPO IN.2	1				1,00			
	EQUIPO IN.3	1				1,00			
	EQUIPO IN.4	1				1,00			
	EQUIPO IN.5	1				1,00			
							5,00	71,10	355,50
11.46	**u REGULADOR AUTOMATICO DE CAUDAL ROSCADO DN15 (1/2") K-FLOW K15**								
	REGULADOR AUTOMATICO DE CAUDAL ROSCADO DN15 (1/2") PARA CARTUCHO INTERIOR CON CAUDAL DE DISEÑO 140 L/H CON RANGO DE PRESION 22-210 KPA.								
	MEDIDA LA UNIDAD EJECUTADA								
	MARCA: SEDICAL/K-FLOW K15 CARTUCHO 1XF360211 O EQUIVALENTE								
	EQUIPO IN.6	1				1,00			
							1,00	71,10	71,10
11.47	**u REGULADOR AUTOMATICO DE CAUDAL ROSCADO DN15 (1/2") K-FLOW K15**								
	REGULADOR AUTOMATICO DE CAUDAL ROSCADO DN15 (1/2") PARA CARTUCHO INTERIOR CON CAUDAL DE DISEÑO 220 L/H CON RANGO DE PRESION 22-210 KPA.								
	MEDIDA LA UNIDAD EJECUTADA								
	MARCA: SEDICAL/K-FLOW K15 CARTUCHO 1XF360202 O EQUIVALENTE								
	EQUIPO IN.7	1				1,00			
	EQUIPO IN.8	1				1,00			
							2,00	71,10	142,20
11.48	**u REGULADOR AUTOMATICO DE CAUDAL ROSCADO DN15 (1/2") K-FLOW K15**								
	REGULADOR AUTOMATICO DE CAUDAL ROSCADO DN15 (1/2") PARA CARTUCHO INTERIOR CON CAUDAL DE DISEÑO 300 L/H CON RANGO DE PRESION 22-210 KPA.								
	MEDIDA LA UNIDAD EJECUTADA								
	MARCA: SEDICAL/K-FLOW K15 CARTUCHO 1XF360203 O EQUIVALENTE								
	EQUIPO IN.9	1				1,00			
	EQUIPO IN.10	1				1,00			
	EQUIPO IN.11	1				1,00			
	EQUIPO IN.12	1				1,00			
	EQUIPO IN.13	1				1,00			
	EQUIPO IN.14	1				1,00			
	EQUIPO IN.15	1				1,00			
	EQUIPO IN.16	1				1,00			
	EQUIPO IN.17	1				1,00			
							9,00	71,10	639,90

CÓDIGO	RESUMEN	UDS	LONGITUD	ANCHURA	ALTURA	PARCIALES	CANTIDAD	PRECIO	IMPORTE
11.49	**u REGULADOR AUTOMATICO DE CAUDAL ROSCADO DN15 (1/2") K-FLOW K15**								
	REGULADOR AUTOMATICO DE CAUDAL ROSCADO DN15 (1/2") PARA CARTUCHO INTERIOR CON CAUDAL DE DISEÑO 260 L/H CON RANGO DE PRESION 22-210 KPA. MEDIDA LA UNIDAD EJECUTADA								
	MARCA: SEDICAL/K-FLOW K15 CARTUCHO 1XF360202 O EQUIVALENTE								
	EQUIPO IN.18.1/2/3	3				3,00			
							3,00	71,10	213,30
11.50	**u REGULADOR AUTOMATICO DE CAUDAL ROSCADO DN15 (1/2") K-FLOW K15**								
	REGULADOR AUTOMATICO DE CAUDAL ROSCADO DN15 (1/2") PARA CARTUCHO INTERIOR CON CAUDAL DE DISEÑO 426 L/H CON RANGO DE PRESION 22-210 KPA. MEDIDA LA UNIDAD EJECUTADA								
	MARCA: SEDICAL/K-FLOW K15 CARTUCHO 1XF360204 O EQUIVALENTE								
	EQUIPO FC.1	1				1,00			
	EQUIPO FC.2	1				1,00			
	EQUIPO FC.3	1				1,00			
	EQUIPO FC.4	1				1,00			
							4,00	71,10	284,40
11.51	**u REGULADOR AUTOMATICO DE CAUDAL ROSCADO DN15 (1/2") K-FLOW K15**								
	REGULADOR AUTOMATICO DE CAUDAL ROSCADO DN15 (1/2") PARA CARTUCHO INTERIOR CON CAUDAL DE DISEÑO 539 L/H CON RANGO DE PRESION 22-210 KPA. MEDIDA LA UNIDAD EJECUTADA								
	MARCA: SEDICAL/K-FLOW K15 CARTUCHO 1XF360205 O EQUIVALENTE								
	EQUIPO FC.5	1				1,00			
	EQUIPO FC.6	1				1,00			
	EQUIPO FC.7	1				1,00			
							3,00	71,10	213,30
11.52	**u COMPENSADOR MANOMETRICO DOS TOMAS**								
	COMPENSADOR MANOMETRICO PARA DOS TOMAS FORMADO POR:								
	- 1 UDS. MANOMETRO DE GLICERINA CON DIAMETRO DE ESFERA DE 80 MM Y TOMA VERTICAL PARA MONTAJE ROSCADO DN15(1/2"), CON VALVULA DE CORTE INCORPORADA, LIRA, ESCALA DE PRESION DE 2,5-40 KG/CM2 Y JUEGO DE ACCESORIOS.								
	- 2 UDS. VALVULA DE ESFERA EN LATON PASO TOTAL CON BOLA EN LATON CROMADO DURO PARA MONTAJE ROSCADO DN15 (1/2") PN16 CON MANDO DE ACCIONAMIENTO MANUAL POR PALANCA.								
	- TUBERIA DE COBRE DE 1/2" DE UNION DE ELEMENTOS CON JUEGO DE ACCESORIOS Y CONEXION A RACORES DE LATON DE UNION MECANICA. INCLUSO AYUDAS DE ALBAÑILERIA.								
	MEDIDA LA UNIDAD EJECUTADA.								
	MARCA/MODELO VALVULAS: SOCLA/V3000 O EQUIVALENTE APROBADO POR LA D.F.								
	MARCA/MODELO MANOMETRO: S.ESCODA O EQUIVALENTE APROBADO POR LA D.F.								
	ENFRIADORA	1				1,00			
							1,00	106,09	106,09
11.53	**u PURGADOR AUTOMÁTICO DE AIRE PARA MONTAJE ROSCADO DN15(1/2")**								
	PURGADOR AUTOMÁTICO DE AIRE PARA MONTAJE ROSCADO DN15(1/2") Y JUEGO DE ACCESORIOS. TOTALMENTE INSTALADO Y COMPROBADO. INCLUSO PEQUEÑO MATERIAL AUXILIAR NECESARIO.								
	MEDIDA LA UNIDAD INSTALADA								
	MARCA/MODELO: SEDICAL/SPIROTOP O EQUIVALENTE								
	MONTANTES	12				12,00			
	ENFRIADORA	2				2,00			
							14,00	30,05	420,70

VISADO
08/001472 - T001
26 FEBRERO 2008
COLEGIO OFICIAL DE ARQUITECTOS DE SEVILLA
Documento visado electrónicamente

08/001472 - T001 VISADO 26 FEBRERO 2008 COLEGIO OFICIAL DE ARQUITECTOS DE SEVILLA Documento visado electrónicamente

CÓDIGO	RESUMEN	UDS	LONGITUD	ANCHURA	ALTURA	PARCIALES	CANTIDAD	PRECIO	IMPORTE
11.54	**u INTERRUPTOR DE FLUJO DE AGUA CON PALETA**								
	INTERRUPTOR DE FLUJO DE AGUA CON PALETA. MEDIDA LA UNIDAD EJECUTADA MARCA/MODELO: SALVADOR ESCODA O EQUIVALENTE								
	ENFRIADORA	1				1,00			
							1,00	62,98	62,98
11.55	**m BUS DE COMUNICACION**								
	BUS DE COMUNICACION PARA INTERCONEXION ENTRE CUADRO DE CONTROL DE PLANTA Y SISTEMA CENTRAL MEDIANTE CABLE DE BUS TIPO KT2 FORMADO POR MANGUERA TRENZADA Y APANTALLADA CON MALLA DE COBRE AL 85% BAJO TUBERIA DE PVC FLEXIBLE LIBRE DE HALÓGENOS MARCA SIEMENS MODELO ES2. de 2 x 2 x 0,8 mm2 (SE INCLUIRA LA P.P. DE TUBO O BANDEJA). MEDIDA LA UNIDAD COMPLETAMENTE TERMINADA.								
							100,00	17,56	1.756,00
11.56	**u REGULADOR DIGITAL DE GESTION Y CONTROL**								
	REGULADOR DIGITAL DE CONTROL Y GESTION SIEMENS O EQUIVALENTE ACEPTADO POR LA D.F. FORMADO POR: 1 UD CONTROLADOR, MODELO PRU 10.64B, 1UD TARJETA PROGRAMABLE,1UD TARJETA DE COMUNICACION, 10 UD MODULO DE 4 ENTRADAS ANALOGICAS,2 UD MODULO DE 4 ENTRADAS DIGITALES, 10 UD MODULO DE 4 SALIDAS DIGITALES DE CONTROL, 2 UD RAIL BUS ENTRADA/SALIDA 388 mm, 2 UD. DISTRIBUIDOR ALIMENTACIÓN, 1 JUEGO DE FICHAS,1 UD CUADRO ELECTRICO, CON CONEXION A BUS DE COMUNICACIONES, INCLUSO INGENIERIA Y PROGRAMACION DEL SISTEMA, ELEMENTOS AUXILIARES, REGLETAS, TOMA DE CORRIENTE, PROTECCIONES, PUENTES DE CABLEADO Y DE ALIMENTACION. MEDIDA LA UNIDAD COMPLETAMENTE PROGRAMADA, INSTALADA, FUNCIONANDO Y CONECTADA A BUS CENTRAL, CON PUESTA EN MARCHA DE TODA LA INSTALACIÓN, CHEQUEO DEL CORRECTO FUNCIONAMIENTO DE TODOS LOS ELEMENTOS, ENTREGA DE TODA LA DOCUMENTACION DEL SISTEMA DE CLIMATIZACION Y CONTROL, LEGALIZACION DE INSTALACION, INCLUYENDO LA PREPARACION Y VISADO EN LOS PROYECTOS PROFESIONALES CORRESPONDIENTES Y LA PRESENTACION Y SEGUIMIENTO HASTA BUEN FIN DE LOS EXPEDIENTES ANTE LOS SERVICIOS TERRITORIALES DE LA CONSEJERIA DE EMPLEO Y DESARROLLO TECNOLOGICO Y ENTIDADES COLABORADORAS, INCLUSO EL ABONO DE LAS TASAS CORRESPONDIENTES, CERTIFICADO DEL ORGANISMO DE CONTROL AUTORIZADO (OCA) CASO QUE FUERA NECESARIO. SE INCLUYEN TODOS LOS TRÁMITES ADMINISTRATIVOS QUE HALLAN QUE REALIZARSE CON CUALQUIER ORGANISMO OFICIAL PARA LLEVAR A BUEN TERMINO LAS INSTALACIONES, CON PROYECTO AS BUILT DE COMO HA QUEDADO LA INSTALACION								
							1,00	6.959,64	6.959,64
11.57	**u SONDA DE TEMPERATURA AMBIENTE**								
	SONDA DE TEMPERATURA AMBIENTE, CON CONEXIONADO E INSTALACION SEGUN IT.IC, INCLUSO P.P. DE TUBERIA Y CABLEADO. MEDIDA LA UNIDAD EJECUTADA. MARCA/MODELO: SIEMENS/QAA24 O EQUIVALENTE ACEPTADA POR LA D.F.								
	INDUCTORES	20				20,00			
							20,00	69,40	1.388,00
11.58	**u TERMOSTATO AMBIENTE ELECTRONICO LENNOX CD2/X6**								
	TERMOSTATO AMBIENTE ELECTRONICO CON DISPLAY DE TEMPERATURA, FUNCION ON/OFF/AUTO - VERANO/INVIERNO, ACTUACION SOBRE VELOCIDADES DEL FANCOIL, VALVULAS DE TRES VIAS DE FRIO Y CALOR Y COMPUERTA ADMISION DE AIRE EXTERIOR. INCLUSO CABLEADO TERMOSTATO-EQUIPO. COMPLETAMENTE INSTALADO EN RECINTO A CLIMATIZAR. MARCA/MODELO: LENNOX/CD2/X6 O EQUIVALENTE								
	FAN COIL	7				7,00			
							7,00	73,52	514,64

CÓDIGO	RESUMEN	UDS	LONGITUD	ANCHURA	ALTURA	PARCIALES	CANTIDAD	PRECIO	IMPORTE
11.59	**u EMBOC.COND.METALICO A RED EXISTENTE DISTRIBUCION AIRE PRIMARIO**								
	EMBOCADURA DE CONDUCTO METALICO Ø300 A RED EXISTENTE DE SUMINISTRO DE AIRE PRIMARIO, CON CONDUCTO DE PRESION DEL TIPO TELESCOPICO, INCLUSO PIEZAS DE ADAPTACIÓN Y ACOPLAMIENTO AL DIAMETRO EXISTENTE DE ENTRADA A PLANTA, PEQUEÑO MATERIAL Y MONTAJE. INCLUSO AYUDAS DE ALBAÑILERIA.								
	MEDIDA LA UNIDAD INSTALADA.								
							1,00	167,66	167,66
11.60	**u CONEXIONADO A TUBERIA EXISTENTE EN MONTANTES**								
	CONEXIONADO A TUBERIAS EXISTENTES DE ACERO NEGRO EN MONTANTES, CON P.P. DE UNIONES SOLDADAS, P.P. DE PIEZAS ESPECIALES, MATERIAL DE SOLDADURA, ELEMENTOS DE SUJECCION, AYUDAS DE ALBAÑILERIA Y PEQUEÑO MATERIAL. CONSTRUIDO SEGUN IT.IC.								
	MEDIDA LA UNIDAD EJECUTADA.								
	CIRCUITOS MT.1	4				4,00			
	CIRCUITOS MT.2	4				4,00			
	CIRCUITOS MT.3	4				4,00			
	CIRCUITOS MT.4	4				4,00			
	CIRCUITOS MT.5	4				4,00			
	CIRCUITOS MT.6	4				4,00			
							24,00	39,52	948,48
11.61	**u CONEXIONADO Y CABLEADO DE TODOS LOS ELEMENTOS DE CAMPO**								
	CONEXIONADO Y CABLEADO DE ELEMENTOS DE CAMPO (SONDAS, VALVULAS, ETC) CON LOS SENSORES DE ENTRADA/SALIDA DE LOS REGULADORES DIGITALES MEDIANTE CONDUCTOR DE COBRE APANTALLADO DE 1 MM2 DE SECCION (SEGUN SE INDIQUE EN PLANO DE ESQUEMA DE PRINCIPIO) SEGUN UNE H05VV-F BAJO BANDEJA O TUBO DE PVC FLEXIBLE/RIGIDO DE PROTECCION 7 O 9 (SE INCLUIRA LA P.P. DE TUBO O BANDEJA).								
							1,00	1.685,89	1.685,89
11.62	**m BAJANTE DE PVC.REFORZADO,DIAM.NOMI. 110 MM**								
	DE BAJANTE DE PVC. REFORZADO, DE 110 mm. DE DIAMETRO NOMINAL, INCLUSO SELLADO DE UNIONES, PASO DE FORJADOS, ABRAZADERAS Y P.P. DE PIEZAS ESPECIALES; CONSTRUIDO SEGUN CTE-DB-HS 5. MEDIDA LA LONGITUD TERMINADA.								
		10			3,50	35,00			
							35,00	17,17	600,95

TOTAL CAPÍTULO 11 INSTALACION DE CLIMATIZACION..... 60.075,40

VISADO
08/001472 - T001
26 FEBREBRO 2008
COLEGIO OFICIAL DE ARQUITECTOS DE SEVILLA
Documento visado electrónicamente

VISADO 08/001472 - T001 26 FEBRERO 2008 COLEGIO OFICIAL DE ARQUITECTOS DE SEVILLA
Documento visado electrónicamente

CÓDIGO	RESUMEN	UDS	LONGITUD	ANCHURA	ALTURA	PARCIALES	CANTIDAD	PRECIO	IMPORTE
	CAPÍTULO 12 PROTECCION CONTRA INCENDIOS								
12.01	**m CANALIZ.SUPERFICIAL AC.NEGRO DIAM.2" DIN 2440 ROSCADA**								
	DE CANALIZACION, EN MONTAJE SUPERFICIAL, REALIZADA CON TUBERIA DE ACERO NEGRO ESTIRADA, SIN SOLDADURA, CALIDAD SEGUN DIN 2440(St-33-2), DE DN50 (2") Y ESPESOR 3,65 mm CON P.P. DE UNIONES/REDUCCIONES ROSCADAS, CODOS, TES Y ACCESORIOS ROSCADOS, PINTADA CON UNA MANO DE IMPRIMACION CON MINIO DE PLOMO Y DOS MANOS DE ESMALTE SINTETICO COLOR ROJO (TUBERIA Y ACCESORIOS), INCLUSO P.P. DE PIEZAS ESPECIALES, PASAMUROS Y ELEMENTOS DE SUJECCION Y PEQUEÑO MATERIAL, INSTALADA SEGUN CTE DB-SI. INCLUSO AYUDAS DE ALBAÑILERIA. MEDIDA LA LONGITUD EJECUTADA COMPLETAMENTE INSTALADA.								
							20,95	23,20	486,04
12.02	**m CANALIZ.SUPERFICIAL AC.NEGRO DIAM.1" DIN 2440 ROSCADA**								
	DE CANALIZACION, EN MONTAJE SUPERFICIAL, REALIZADA CON TUBERIA DE ACERO NEGRO ESTIRADA, SIN SOLDADURA, CALIDAD SEGUN DIN 2440(St-33-2), DE DN25 (1") Y ESPESOR 3,25 mm CON P.P. DE UNIONES/REDUCCIONES ROSCADAS, CODOS, TES Y ACCESORIOS ROSCADOS, PINTADA CON UNA MANO DE IMPRIMACION CON MINIO DE PLOMO Y DOS MANOS DE ESMALTE SINTETICO COLOR ROJO (TUBERIA Y ACCESORIOS), INCLUSO P.P. DE PIEZAS ESPECIALES, PASAMUROS Y ELEMENTOS DE SUJECCION Y PEQUEÑO MATERIAL, INSTALADA SEGUN CTE DB-SI. INCLUSO AYUDAS DE ALBAÑILERIA. MEDIDA LA LONGITUD EJECUTADA COMPLETAMENTE INSTALADA.								
	NUEVAS	1	34,60			34,60			
	ANTIGUAS	1	5,00			5,00			
							39,60	19,08	755,57
12.03	**u EQUIPO DE EXTINCION DE INCENDIOS ARCON MODUL FOC 100, EMPOTRADO**								
	MODULO CONTRA INCENDIOS ARCON MODELO F.O.C. 100 Ó EQUIVALENTE, EN UNICO ELEMENTO PARA EMPOTRAR, COMPUESTO POR: - CAJA DE ACERO INOXIDABLE MATE DE 1,2 MM, VIDRIO DE 6MM TRANSPARENTE U OPALIZADO LAVADO AL ACIDO SEGUN CRITERIO DE LA D.F., BISAGRAS ESPECIALES PARA VIDRIO Y TIRADOR,LUMINARIA DE EMERGENCIA NOVA 2, PULSADOR MANUAL DE ALARMA, PICTOGRAMAS DE SEÑALIZACION Y SIRENA INTERIOR DE ALARMA. - PULSADOR PARA EL DISPARO MANUAL DE ALARMA, EMPOTRADO COMPUESTO POR CAJA DE PLASTICO, COLOR ROJO,CON MARCO FRONTAL CONTENIENDO LAMINA DE VIDRIO CON INSCRIPCION INDELEBLE "ROMPASE EN CASO DE INCENDIO", PULSADOR, PILOTO DE SEÑALIZACION, CONTACTOR Y BORNAS DE CONEXION. NOTIFIER/WR2001/SR/C O EQUIVALENTE - EXTINTOR MOVIL, DE POLVO ABC, CON 6kg. DE CAPACIDAD EFICACIA 21A-149B, FORMADO POR RECIPIENTE DE CHAPA DE ACERO ELECTROSOLDADA, CON PRESION INCORPORADA, HOMOLOGADO POR MI. SEGUN RGTO. DE RECIPIENTES A PRESION; VALVULA DE DESCARGA, DE ASIENTO CON PALANCA PARA INTERRUPCION; MANOMETRO. - MANGUERA BIE CON DEVANADERA DE CHAPA DE ACERO PLEGADA Y PINTADA, ABATIBLE, CON TOMA AXIAL, VALVULA DE 25mm. (1") DE CIERRE ESFERICO, DE LATON, MANGUERA DE 25m Y 25mm. DE DIAMETRO, DE TRAMA SEMIRRIGIDA, NO AUTOCOLAPSABLE,PARA UNA PRESION DE 15kg/cm2.Y UNA RESISTENCIA A TRACCION NO MENOR DE 1500kg/cm2.LANZA DE ALUMINIO DE TRES EFECTOS, CHORRO, PULVERIZACION Y PARO, MANOMETRO DE 0 A 15kg/cm2.,SOPORTE DEL EQUIPO, PREMARCO DE ACERO GALVANIZADO. TODO ELLO CON CERTIFICADO DE HOMOLOGACION, INCLUSO MONTAJE, CONEXION Y AYUDAS DE ALBAÑILERIA, INSTALADO S/CTE DB-SI. MEDIDA LA UNIDAD INSTALADA. MARCA/MODELO: ARCON/FOC 100 O EQUIVALENTE								
							2,00	963,99	1.927,98

CÓDIGO	RESUMEN	UDS	LONGITUD	ANCHURA	ALTURA	PARCIALES	CANTIDAD	PRECIO	IMPORTE
12.04	**EQUIPO DE EXTINCION DE INCENDIOS ARCON MODUL FOC 120, EMPOTRADO**	u							
	MODULO CONTRA INCENDIOS ARCON MODELO F.O.C. 120 Ó EQUIVALENTE, EN UNICO ELEMENTO PARA EMPOTRAR, COMPUESTO POR: - CAJA DE ACERO INOXIDABLE MATE DE 1,2 MM, VIDRIO DE 6MM TRANSPARENTE U OPALIZADO LAVADO AL ACIDO SEGUN CRITERIO DE LA D.F., BISAGRAS ESPECIALES PARA VIDRIO Y TIRADOR,LUMINARIA DE EMERGENCIA NOVA 2, PULSADOR MANUAL DE ALARMA, PICTOGRAMAS DE SEÑALIZACION Y SIRENA INTERIOR DE ALARMA. - PULSADOR PARA EL DISPARO MANUAL DE ALARMA, EMPOTRADO COMPUESTO POR CAJA DE PLASTICO, COLOR ROJO,CON MARCO FRONTAL CONTENIENDO LAMINA DE VIDRIO CON INSCRIPCION INDELEBLE "ROMPASE EN CASO DE INCENDIO", PULSADOR, PILOTO DE SEÑALIZACION, CONTACTOR Y BORNAS DE CONEXION. NOTIFIER/WR2001/SR/C O EQUIVALENTE - EXTINTOR MOVIL, DE POLVO ABC, CON 6kg. DE CAPACIDAD EFICACIA 21A-149B, FORMADO POR RECIPIENTE DE CHAPA DE ACERO ELECTROSOLDADA, CON PRESION INCORPORADA, HOMOLOGADO POR MI. SEGUN RGTO. DE RECIPIENTES A PRESION; VALVULA DE DESCARGA, DE ASIENTO CON PALANCA PARA INTERRUPCION; MANOMETRO. TODO ELLO CON CERTIFICADO DE HOMOLOGACION, INCLUSO MONTAJE, CONEXION Y AYUDAS DE ALBAÑILERIA, INSTALADO S/CTE DB-SI. MEDIDA LA UNIDAD INSTALADA. MARCA/MODELO: ARCON/FOC 120 O EQUIVALENTE					1,00	493,17	493,17
12.05	**EQUIPO DE EXTINCION DE INCENDIOS EFICACIA 21B ARCON MODUL FOC 13**	u							
	MODULO CONTRA INCENDIOS ARCON MODELO F.O.C. 130 Ó EQUIVALENTE, EN UNICO ELEMENTO PARA EMPOTRAR, COMPUESTO POR: - CAJA DE ACERO INOXIDABLE MATE DE 1,2 MM, VIDRIO DE 6MM TRANSPARENTE U OPALIZADO LAVADO AL ACIDO SEGUN CRITERIO DE LA D.F., BISAGRAS ESPECIALES PARA VIDRIO Y TIRADOR. - EXTINTOR MOVIL DE CO, CON 5kg. DE CAPACIDAD EFICACIA 21B (CO), FORMADO POR RECIPIENTE DE CHAPA DE ACERO ELECTROSOLDADA, CON PRESION INCORPORADA, HOMOLOGADO POR MI. SEGUN RGTO. DE RECIPIENTES A PRESION; VALVULA DE DESCARGA, DE ASIENTO CON PALANCA PARA INTERRUPCION; MANOMETRO. TODO ELLO CON CERTIFICADO DE HOMOLOGACION, INCLUSO MONTAJE, CONEXION Y AYUDAS DE ALBAÑILERIA, INSTALADO S/CTE DB-SI. MEDIDA LA UNIDAD INSTALADA. MARCA/MODELO: ARCON/FOC 130 O EQUIVALENTE					1,00	278,09	278,09
12.06	**EQUIPO DE EXTINCION DE INCENDIOS EFICACIA 21A-149B ARCON MODUL F**	u							
	MODULO CONTRA INCENDIOS ARCON MODELO F.O.C. 130 Ó EQUIVALENTE, EN UNICO ELEMENTO PARA EMPOTRAR, COMPUESTO POR: - CAJA DE ACERO INOXIDABLE MATE DE 1,2 MM, VIDRIO DE 6MM TRANSPARENTE U OPALIZADO LAVADO AL ACIDO SEGUN CRITERIO DE LA D.F., BISAGRAS ESPECIALES PARA VIDRIO Y TIRADOR. - EXTINTOR MOVIL, DE POLVO ABC, CON 6kg. DE CAPACIDAD EFICACIA 21A-149B, FORMADO POR RECIPIENTE DE CHAPA DE ACERO ELECTROSOLDADA, CON PRESION INCORPORADA, HOMOLOGADO POR MI. SEGUN RGTO. DE RECIPIENTES A PRESION; VALVULA DE DESCARGA, DE ASIENTO CON PALANCA PARA INTERRUPCION; MANOMETRO. TODO ELLO CON CERTIFICADO DE HOMOLOGACION, INCLUSO MONTAJE, CONEXION Y AYUDAS DE ALBAÑILERIA, INSTALADO S/CTE DB-SI. MEDIDA LA UNIDAD INSTALADA. MARCA/MODELO: ARCON/FOC 130 O EQUIVALENTE					2,00	215,25	430,50

08/001472 - T001
VISADO
26 FEBRERO 2008
COLEGIO OFICIAL DE ARQUITECTOS DE SEVILLA
Documento visado electrónicamente

VISADO AG 03 2008 03
08/001472 - T001
VISADO
26 FEBRERO 2008
COLEGIO OFICIAL DE ARQUITECTOS DE SEVILLA
Documento visado electrónicamente

CÓDIGO	RESUMEN	UDS	LONGITUD	ANCHURA	ALTURA	PARCIALES	CANTIDAD	PRECIO	IMPORTE
12.07	**MÓDULO AISLADOR DE CORTOCIRCUITOS**	u							
	MÓDULO AISLADOR DE CORTOCIRCUITOS PARA PROTECCIÓN DE LA LÍNEA DE DETECCIÓN INTELIGENTE. AUTORREARMABLE AL DESAPARECER LA CONDICIÓN DE AVERÍA. DISPONE DE LED QUE PERMITE VER EL ESTADO DEL EQUIPO. INCLUSO CAJA DE SUPERFICIE SMB-500. INCLUSO AYUDAS DE ALBAÑILERIA. UNIDAD TOTALMENTE MONTADA, CONECTADA Y FUNCIONANDO MARCA/MODELO: NOTIFIER/M700X O EQUIVALENTE.						3,00	47,71	143,13
12.08	**MÓDULO MONITOR DIGITAL DE UNA ENTRADA PARA INTEGRACIÓN DE DETECT**	u							
	MÓDULO MONITOR DIGITAL DE UNA ENTRADA PARA INTEGRACIÓN DE DETECTORES CONVENCIONALES EN LA LÍNEA DE DETECCIÓN INTELIGENTE. DIRECCIONAMIENTO SENCILLO MEDIANTE INTERRUPTORES GIRATORIOS. FUNCIONES LÓGICAS PROGRAMABLES DESDE LA CENTRAL DE INCENDIOS. DISPONE DE LED QUE PERMITEN VER EL ESTADO DEL EQUIPO. INCORPORA MICRO INTERRUPTOR ACTIVABLE MEDIANTE IMÁN PARA REALIZAR UN TEST DE FUNCIONAMIENTO LOCAL. INCLUSO ALIMENTACION EXTERNA CABLEADA, CONECTADA Y MONTADO EN CAJA DE SUPERFICIE SMB-500 CON BASE B401R (SE INCLUIRA TANTO CAJA COMO BASE). INCLUSO AYUDAS DE ALBAÑILERIA. MEDIDA LA UNIDAD TOTALMENTE MONTADA, CONECTADA Y FUNCIONANDO MARCA/MODELO: NOTIFIER/M710-CZ O EQUIVALENTE.						1,00	79,46	79,46
12.09	**MÓDULO DE CONTROL DIRECCIONABLE PARA LA ACTIVACION DE SISTEMAS D**	u							
	MÓDULO DE CONTROL DIRECCIONABLE PARA LA ACTIVACION DE SISTEMAS DE SEÑALIZACION,PUERTAS... DISPONE DE UN CIRCUITO DE SALIDA CONFIGURABLE, MEDIANTE MICROINTERRUPTOR, COMO SALIDA SUPERVISADA CON RFL O EN FORMA DE RELE CON CONTACOTS L8IBRES DE TENSION. INCORPORA CIRCUITO AISLADOR DE CORTOCIRCUITO DE LAZO, LED PARA LA INDICACION DEL ESTADO DEL MODULO. INCLUSO CAJA DE SUPERFICIE M200SMB. MEDIDA LA UNIDAD TOTALMENTE MONTADA, CONECTADA Y FUNCIONANDO INCLUSO AYUDAS DE ALBAÑILERIA. MARCA/MODELO: NOTIFIER/M701 O EQUIVALENTE.								
	RETENEDORES ELECTROMAGNETICOS	1				1,00			
	COMPUERTA CORTAFUEGO	1				1,00			
	CONTROL CLIMATIZACION	1				1,00			
							3,00	53,71	161,13
12.10	**MÓDULO MONITOR DIRECCIONABLE PARA LA ACTIVACION DE ALARMA**	u							
	MODULO MONITOR DIRECCIONABLE CON 1 CIRCUITO DE ENTRADA SUPERVISADO PARA LA MONOTORIZACION DE EQUIPOS DE ALRAMA. INCORPORA CIRCUITO AISLADOR DE CORTOCIRCUITO DE LAZO, LED PARA EL ESTADO DEL MODULO Y SELECTOR DE DIRECCION. INCLUSO CAJA DE SUPERFICIE M200SMB. MEDIDA LA UNIDAD TOTALMENTE MONTADA, CONECTADA Y FUNCIONANDO INCLUSO AYUDAS DE ALBAÑILERIA. MARCA/MODELO: NOTIFIER/M710 O EQUIVALENTE.						1,00	46,64	46,64
12.11	**DETECTOR ÓPTICO DE HUMOS CONVENCIONAL**	u							
	DETECTOR ÓPTICO DE HUMOS CONVENCIONAL EQUIPADO CON DOBLE LED QUE PERMITA VER EL ESTADO DEL DETECTOR DESDE CUALQUIER POSICIÓN. INCORPORA FUNCIONES DE TEST MANUAL, SALIDA PARA INDICADOR REMOTO Y MEDIDOR DE SENSIBILIDAD. INCLUSO BASE B401. DISEÑADO Y FABRICADO CONFORME A LAS NORMAS EN54-7. MEDIDA LA UNIDAD TOTALMENTE MONTADA, CONECTADA Y FUNCIONANDO. INCLUSO AYUDAS DE ALBAÑILERIA. MARCA/MODELO: NOTIFIER/SD-851E O EQUIVALENTE.						5,00	28,53	142,65

VISADO 08/001472 - T001 26 FEBRERO 2008 COLEGIO OFICIAL DE ARQUITECTOS DE SEVILLA Documento visado electrónicamente

CÓDIGO	RESUMEN	UDS	LONGITUD	ANCHURA	ALTURA	PARCIALES	CANTIDAD	PRECIO	IMPORTE
12.12	**DETECTOR ÓPTICO DE HUMOS ANALÓGICO INTELIGENTE DE PERFIL EXTRAPL**	u							
	DETECTOR ÓPTICO DE HUMOS ANALÓGICO INTELIGENTE DE PERFIL EXTRAPLANO. DIRECCIONAMIENTO SENCILLO MEDIANTE INTERRUPTORES GIRATORIOS. FUNCIONES LÓGICAS PROGRAMABLES DESDE LA CENTRAL DE INCENDIOS. FABRICADO EN ABS PIRORRETARDANTE. EQUIPADO CON DOBLE LED QUE PERMITA VER EL ESTADO DEL DETECTOR DESDE CUALQUIER POSICIÓN. INCORPORA MICRO INTERRUPTOR ACTIVABLE MEDIANTE IMÁN PARA REALIZAR UN TEST DE FUNCIONAMIENTO LOCAL. COMPENSACIÓN AUTOMÁTICA POR SUCIEDAD. FÁCILMENTE DESMONTABLE PARA SU LIMPIEZA. INCLUSO BASE B501 INTERCAMBIABLE CON EL RESTO DE DETECTORES ANALÓGICOS. MEDIDA LA UNIDAD TOTALMENTE MONTADA, CONECTADA, PROGRAMADA Y FUNCIONANDO. INCLUSO AYUDAS DE ALBAÑILERIA. MARCA/MODELO: NOTIFIER/SDX-751EM O EQUIVALENTE.								
							39,00	48,77	1.902,03
12.13	**DISPOSITIVO ELECTROMAGNÉTICO CON BRAZO EXTENSIBLE**	u							
	DISPOSITIVO ELECTROMAGNÉTICO PARA RETENCIÓN DE PUERTA CORTAFUEGOS, INCLUYE PULSADOR DE DESBLOQUEO Y BRAZO EXTENSIBLE DE 33 CM COMO MÍNIMO. CIRCUITO ELÉCTRICO INTERIOR PROTEGIDO CON CONDENSADOR Y DIODOS. PROVISTO DE PLACA FERROMAGNÉTICA. POTENCIA 50KG Y CONSUMO 60MA. INCLUSO AYUDAS DE ALBAÑILERIA. MEDIDA LA UNIDAD TOTALMENTE MONTADA, CONECTADA Y PROGRAMADA. MARCA/MODELO: NOTIFIER/ES 30-1370 O EQUIVALENTE.								
							2,00	55,23	110,46
12.14	**CONDUCTOR PARA FORMACION DE LAZOS DE CONEXIONADO DE CONTROL DE 2**	m							
	CONDUCTOR PARA FORMACION DE LAZOS DE CONEXIONADO DE CONTROL DE DETECTORES Y MODULOS CONTRAINCENDIOS CON RED DE TECCION EXISTENTE DESDE CENTRAL ANALOGICA, MEDIANTE CABLE DE MANGUERA DE PAR TRENZADO Y APANTALLADO, DE COLOR NARANJA Y COBRE PULIDO FLEXIBLE, CLASE V DE 1,5 MM2, CON PANTALLA CON CINTA DE ALUMINIO/POLIESTER, DRENAJE DE COBRE ESTAÑADO DE 0,5 MM2, NO PROPAGADOR DE LLAMA, LIBRE DE HALOGENOS, BAJA EMISION DE HUMOS Y BAJA CORROSIVIDAD Y RESITENTE AL FUEGO, TENDIDO BAJO TUBO CORRUGADO DE PVC FLEXIBLE/RIGIDO DE COLOR ROJO LIBRE DE HALOGENOS (LHC), INCLUSO CONEXIONADO CON EL LAZO EXISTENTE, TUBO, CON P.P. DE ACCESORIOS (CAJAS, FICHAS) Y ELEMENTOS DE FIJACION. INCLUSO AYUDAS DE ALBAÑILERIA. MEDIDA LA LONGITUD EJECUTADA. MARCA/MODELO: NOTIFIER/2X1,5-LHR O EQUIVALENTE.								
	LAZO EN PLANTA	1	170,00			170,00			
	LAZO HASTA CENTRAL DE INCENDIOS	2	175,00			350,00			
							520,00	2,98	1.549,60
12.15	**VALVULA DE PASO DE ESFERA DE LATON PARA MONTAJE ROSCADO DN50 (2"**	u							
	VALVULA DE ESFERA EN LATON PASO TOTAL CON BOLA EN LATON CROMADO DURO PARA MONTAJE ROSCADO DN50 (2") PN16 CON MANDO DE ACCIONAMIENTO MANUAL POR PALANCA, JUEGO DE ACCESORIOS Y RACORES DE LATON DE UNION MECANICA CON SALIDA ROSCADA. INCLUSO AYUDAS DE ALBAÑILERIA. MEDIDA LA UNIDAD INSTALADA MARCA/MODELO: SOCLA/V3000 O EQUIVALENTE								
							1,00	57,12	57,12
12.16	**SELL.TUB.COMB.ABRAZ.INT.HILTI CP642-50**	ud							
	SISTEMA DE SELLADO CONTRA EL FUEGO, DE PASO DE TUBERÍAS COMBUSTIBLES DESDE 32 MM. A 50 MM. DE DIÁMETRO, EN FORJADO (Y MURO), HASTA RF-240 CON ABRAZADERAS INTUMESCENTES HILTI CP 642-50. ENSAYADO Y HOMOLOGADO SEGÚN UNE 23802-79. MEDIDA LA UNIDAD INSTALADA. INCLUSO AYUDAS DE ALBAÑILERIA.								
	Gases	2				2,00			
	Climatización	3				3,00			
	Telecomunicaciones	2				2,00			

CÓDIGO	RESUMEN	UDS	LONGITUD	ANCHURA	ALTURA	PARCIALES	CANTIDAD	PRECIO	IMPORTE
	CPI	1				1,00			
							8,00	50,25	402,00
12.17	**ud SELL.TUB.COMB.ABRAZ.INT.HILTI CP642-63**								
	SISTEMA DE SELLADO CONTRA EL FUEGO, DE PASO DE TUBERÍAS COMBUSTIBLES DESDE 50 MM. A 63 MM. DE DIÁMETRO, EN FORJADO (Y MURO), HASTA RF-240 CON ABRAZADERAS INTUMESCENTES HILTI CP 642-63. ENSAYADO Y HOMOLOGADO SEGÚN UNE 23802-79. MEDIDA LA UNIDAD INSTALADA. INCLUSO AYUDAS DE ALBAÑILERIA.								
	Fontaneria	2				2,00			
							2,00	59,75	119,50
12.18	**ud SELL.TUB.COMB.ABRAZ.INT.HILTI CP642-160**								
	SISTEMA DE SELLADO CONTRA EL FUEGO, DE PASO DE TUBERÍAS COMBUSTIBLES DESDE 135 MM. A 160 MM. DE DIÁMETRO, EN FORJADO (Y MURO), HASTA RF-240 CON ABRAZADERAS INTUMESCENTES HILTI CP 642-160. ENSAYADO Y HOMOLOGADO SEGÚN UNE 23802-79. MEDIDA LA UNIDAD INSTALADA. INCLUSO AYUDAS DE ALBAÑILERIA.								
	Bajantes	15	2,00			30,00			
							30,00	169,76	5.092,80
12.19	**ud SELL. BAN.CABLES LADR.INT.HILTI CP657**								
	SISTEMA DE SELLADO MODIFICABLE CONTRA EL FUEGO, DE PASOS DE BANDEJAS DE CABLES, EN MURO Y FORJADO, HASTA RF-240, CON LADRILLOS INTUMESCENTES HILTI CP657 Y MASILLA INTUMESCENTE HILTI CP611 A. ENSAYADO Y HOMOLOGADO SEGÚN UNE 23802-79. MEDIDA LA UNIDAD INSTALADA. INCLUSO AYUDAS DE ALBAÑILERIA.								
	Electricidad	2				2,00			
	CPI	1				1,00			
							3,00	64,96	194,88

TOTAL CAPÍTULO 12 PROTECCION CONTRA INCENDIOS 14.372,75

VISADO
08/001472 - T001
26 FEBRERO 2008
COLEGIO OFICIAL DE ARQUITECTOS DE SEVILLA
Documento visado electrónicamente

VISADO 08/001472 - T001 26 FEBRERO 2008 COLEGIO OFICIAL DE ARQUITECTOS DE SEVILLA Documento visado electrónicamente

CÓDIGO	RESUMEN	UDS	LONGITUD	ANCHURA	ALTURA	PARCIALES	CANTIDAD	PRECIO	IMPORTE
	CAPÍTULO 13 GASES MEDICINALES								
13.01	**INJERTO EN COLECTOR DE GAS**	u							
	INJERTO EN COLECTOR DE GAS EXISTENTE, CON P.P. DE ACCESORIOS Y MATERIAL NECESARIO. INCLUSO AYUDAS DE ALBAÑILERIA. MEDIDA LA UNIDAD INSTALADA						3,00	134,74	404,22
13.02	**TUBO DE COBRE 8x10 mm**	m							
	ML. TUBERIA DE COBRE 8x10 mm NO ARSENICAL, PROBADA Y DESENGRASADA,INCLUIDOS SOPORTES, ACCESORIOS, AYUDAS DE ALBAÑILERIA Y PEQUEÑO MATERIAL, SOLDADA EN ALEACION DE PLATA EN AMBIENTE REDUCTOR. MEDIDA LA LONGITUD INSTALADA. INCLUSO AYUDAS DE ALBAÑILERIA.								
		4	12,25			49,00			
		2	3,90			7,80			
		5	15,70			78,50			
		5	15,70			78,50			
		2	5,00			10,00			
		4	34,60			138,40			
		2	7,20			14,40			
							376,60	15,15	5.705,49
13.03	**TUBO DE COBRE 13x15 mm**	m							
	ML. TUBERIA DE COBRE 13x15 mm NO ARSENICAL, PROBADA Y DESENGRASADA,INCLUIDOS SOPORTES, ACCESORIOS, AYUDAS DE ALBAÑILERIA Y PEQUEÑO MATERIAL, SOLDADA EN ALEACION DE PLATA EN AMBIENTE REDUCTOR. MEDIDA LA LONGITUD INSTALADA. INCLUSO AYUDAS DE ALBAÑILERIA.								
		4	6,20			24,80			
		1	3,90			3,90			
		5	7,85			39,25			
		5	7,85			39,25			
		1	5,00			5,00			
							112,20	17,78	1.994,92
13.04	**TUBO DE COBRE 33x35 mm**	m							
	ML. TUBERIA DE COBRE 33x35 mm NO ARSENICAL, PROBADA Y DESENGRASADA,INCLUIDOS SOPORTES, ACCESORIOS, AYUDAS DE ALBAÑILERIA Y PEQUEÑO MATERIAL, SOLDADA EN ALEACION DE PLATA EN AMBIENTE REDUCTOR. MEDIDA LA LONGITUD INSTALADA. INCLUSO AYUDAS DE ALBAÑILERIA.								
		2	34,60			69,20			
							69,20	29,57	2.046,24
13.05	**TUBO DE COBRE 40x42 mm**	m							
	ML. TUBERIA DE COBRE 40x42 mm NO ARSENICAL, PROBADA Y DESENGRASADA,INCLUIDOS SOPORTES, ACCESORIOS, AYUDAS DE ALBAÑILERIA Y PEQUEÑO MATERIAL, SOLDADA EN ALEACION DE PLATA EN AMBIENTE REDUCTOR. MEDIDA LA LONGITUD INSTALADA. INCLUSO AYUDAS DE ALBAÑILERIA.								
		1	7,20			7,20			
							7,20	36,10	259,92
13.06	**VALVULA DE ESFERA DIAM. 1 1/2" (36/40 MM)**	u							
	DE VALVULA DE ESFERA COLOCADA EN CANALIZACION DE 1 1/2" (36/40 mm) DE DIAMETRO, PARA SOLDAR, CON CUERPO DE LATON Y JUNTAS DE PTFE. PN40 DESENGRASADA USO OXIGENO, INCLUSO PEQUEÑO MATERIAL, CONSTRUIDA SEG+N NTE/IFF. MEDIDA LA UNIDAD INSTALADA. INCLUSO AYUDAS DE ALBAÑILERIA.								
							3,00	44,33	132,99
13.07	**VALVULA DE ESFERA DIAM. 1/2" (10/15 MM)**	u							
	DE VALVULA DE ESFERA COLOCADA EN CANALIZACION DE 1/2" (10/15 mm) DE DIAMETRO, PARA SOLDAR, CON CUERPO DE LATON Y JUNTAS DE PTFE. PN40 DESENGRASADA USO OXIGENO, INCLUSO PEQUEÑO MATERIAL, CONSTRUIDA SEG+N NTE/IFF. MEDIDA LA UNIDAD INSTALADA. INCLUSO AYUDAS DE ALBAÑILERIA.								

CÓDIGO	RESUMEN	UDS	LONGITUD	ANCHURA	ALTURA	PARCIALES	CANTIDAD	PRECIO	IMPORTE
		15	3,00			45,00			
		3	2,00			6,00			
							51,00	8,92	454,92
13.08	u CUADRO ZONIFICACION Y 2ª REDUCCION PARA 3 GASES								
	UD. DE CUADRO DE ZONIFICACION Y SEGUNDA REDUCCION PARA 3 GASES, OXIGENO, AIRE Y VACIO. COMPUESTO POR VALVULAS DE SECCIONAMIENTO INCLUIDA SU CAJA ENVOLVENTE CONSTRUIDA EN ACERO INOXIDABLE DE DIMENSIONES APROXIMADAS 600x500x300mm, AYUDAS DE ALBAÑILERIA Y PEQUEÑO MATERIAL.TIPO CRSX DE HIMEL O EQUIVALENTE. MEDIDA LA UNIDAD INSTALADA INCLUSO AYUDAS DE ALBAÑILERIA.								
							1,00	968,08	968,08
13.09	u CUADRO SEÑALIZACION Y ALARMAS								
	UD. DE CUADRO SEÑALIZACION Y ALARMAS PARA 3 GASES (OXIGENO, AIRE Y VACIO). SUMINISTRO Y COLOCACION.INC/ ENVOLVENTE EN ACERO INOXIDABLE TIPO CRSX DE HIMEL O SIMILAR DE DIMENSIONES APROXIMADAS DE 500x400x300mm. INCLUSO AYUDAS DE ALBAÑILERIA Y PEQUEÑO MATERIAL. MEDIDA LA UNIDAD INSTALADA.								
							1,00	409,22	409,22
13.10	u TOMA RAPIDA GAS MEDICINAL PARA VACIO								
	UD. VALVULA DE TOMA CONEXION TOMA-RAPIDA PARA VACIO MARCA Y MODELO IGUAL A LOS EXISTENTES EN EL RESTO DEL HOSPITAL, PARA INSTALACION VISTA, COMPUESTA POR CUERPO DE LATON CROMADO TOMA PROVISTO DE VALVULA DE UTILIZACION, VALVULA DE RETENCION QUE PERMITE DESMONTAR LA VÁLVULA DE UTILIZACION DURANTES LAS OPERACIONES DE MANTENIMIENTO, SIN INTERFERIR EN LA NORMAL OPERACION DEL RESTO DE LAS TOMAS RÁPIDAS DEL MISMO SERVICIO, CON SISTEMA DE OBTURACION POR BOLA, FILTRO INTERIOR; INCLUSO P.P. DE ACCESORIOS, PLACA ENBELLECEDORA Y PRUEBAS DE PRESION. MEDIDA LA UNIDAD INSTALADA Y PROBADA. INCLUSO AYUDAS DE ALBAÑILERIA.								
							28,00	63,37	1.774,36
13.11	u TOMA RAPIDA GAS MEDICINAL PARA AIRE MEDICINAL								
	UD. VALVULA DE TOMA CONEXION TOMA-RAPIDA PARA AIRE MEDICINAL MARCA Y MODELO IGUAL A LOS EXISTENTES EN EL RESTO DEL HOSPITAL, PARA INSTALACION VISTA, COMPUESTA POR CUERPO DE LATON CROMADO TOMA PROVISTO DE VALVULA DE UTILIZACION, VALVULA DE RETENCION QUE PERMITE DESMONTAR LA VÁLVULA DE UTILIZACION DURANTES LAS OPERACIONES DE MANTENIMIENTO, SIN INTERFERIR EN LA NORMAL OPERACION DEL RESTO DE LAS TOMAS RÁPIDAS DEL MISMO SERVICIO, CON SISTEMA DE OBTURACION POR BOLA, FILTRO INTERIOR; INCLUSO P.P. DE ACCESORIOS, PLACA ENBELLECEDORA Y PRUEBAS DE PRESION. MEDIDA LA UNIDAD INSTALADA Y PROBADA. INCLUSO AYUDAS DE ALBAÑILERIA.								
							28,00	63,37	1.774,36
13.12	u TOMA RAPIDA GAS MEDICINAL PARA OXIGENO								
	UD. VALVULA DE TOMA CONEXION TOMA-RAPIDA PARA OXIGENO MARCA Y MODELO IGUAL A LOS EXISTENTES EN EL RESTO DEL HOSPITAL, PARA INSTALACION VISTA, COMPUESTA POR CUERPO DE LATON CROMADO TOMA PROVISTO DE VALVULA DE UTILIZACION, VALVULA DE RETENCION QUE PERMITE DESMONTAR LA VÁLVULA DE UTILIZACION DURANTES LAS OPERACIONES DE MANTENIMIENTO, SIN INTERFERIR EN LA NORMAL OPERACION DEL RESTO DE LAS TOMAS RÁPIDAS DEL MISMO SERVICIO, CON SISTEMA DE OBTURACION POR BOLA, FILTRO INTERIOR; INCLUSO P.P. DE ACCESORIOS, PLACA ENBELLECEDORA Y PRUEBAS DE PRESION. MEDIDA LA UNIDAD INSTALADA Y PROBADA. INCLUSO AYUDAS DE ALBAÑILERIA.								
							28,00	63,37	1.774,36

TOTAL CAPÍTULO 13 GASES MEDICINALES 17.699,08

VISADO
08/001472 - T001
26 FEBRERO 2008
COLEGIO OFICIAL DE ARQUITECTOS DE SEVILLA
Documento visado electrónicamente

VISADO
08/001472 - T001
26 FEBRERO 2008
COLEGIO OFICIAL DE ARQUITECTOS DE SEVILLA
Documento visado electrónicamente

CÓDIGO	RESUMEN	UDS	LONGITUD	ANCHURA	ALTURA	PARCIALES	CANTIDAD	PRECIO	IMPORTE
	CAPÍTULO 14 INSTALACION DE TELECOMUNICACIONES. RTV								
14.01	**REPARTIDOR DE TV/FM, 8 SALIDAS.**	u							
	DE DISTRUBUIDOR DE OCHO SALIDAS PARA SEÑALES DE TV Y FM Y DE SATELITE EN FI (FRECUENCIA INTERMEDIA), COLOCADO EN PUNTO DE ACCESO AL USUARIO (PAU), INCLUSO P.P. DE REGISTRO, RESISTENCIAS DE CIERRE, COLOCACION, CONEXION, AJUSTE Y AYUDAS DE ALBAÑILERIA; CONSTRUIDO SEGUN REGLAMENTO DE ICT. MEDIDA LA UNIDAD EJECUTADA.						3,00	14,24	42,72
14.02	**DERIVADOR DE TV/FM, 2 SALIDAS.**	u							
	DE DERIVADOR DE 2 SALIDAS PARA SEÑALES DE TV Y FM , INCLUSO P.P. DE REGISTRO, RESISTENCIAS DE CIERRE, COLOCACION, CONEXION, AJUSTE Y AYUDAS DE ALBAÑILERIA; CONSTRUIDO SEGUN REGLAMENTO DE ICT. MEDIDA LA UNIDAD EJECUTADA.						1,00	19,58	19,58
14.03	**CABLE COAXIAL EN RED DE TV/FM/FI.**	m							
	CABLE COAXIAL 75 OHM PARA RED DE DISTRIBUCION. DIELÉCTRICO DE POLIETILENO CELULAR EXPANDIDOS POR MEDIOS FISICOS (INYECCION DE GAS INERTE). APANTALLAMIENTO COMPUESTO POR LAMINAS DE COBRE, POLIESTER Y MALLA DE COBRE. CUBIERTA EXTERIOR DE PVC GRIS CON BAJA EMISION DE HUMOS. CONDUCTOR CENTRAL DE COBRE DE 1,2 MM DE DIAMETRO, BAJO TUBO DE PVC FLEXIBLE CORRUGADO REFORZADO DE Ø20 MM, CON LAS CARACTERASTICAS SIGUIENTES:								
	ATENUACION A 50 MHZ: 4,0 DB/M								
	ATENUACION A 100 MHZ: 5,5 DB/M								
	ATENUACION A 470 MHZ: 12,5 DB/M								
	ATENUACION A 860 MHZ: 17,2 DB/M								
	ATENUACION A 1350 MHZ: 22,8 DB/M								
	ATENUACION A 2150 MHZ: 28,5 DB/M								
	INCLUSO MANO DE OBRA, ACCESORIOS Y AYUDAS DE ALBAÑILERIA Y CUANTOS ELEMENTOS SEAN NECESARIOS EN SU INSTALACION.								
	CONSTRUIDO SEGUN REGLAMENTO DE ICT. MEDIDA LA LONGITUD EJECUTADA.								
			5	8,90		44,50			
			4	17,60		70,40			
			4	6,00		24,00			
			1	9,60		9,60			
			1	125,00		125,00			
			1	60,00		60,00			
							333,50	1,17	390,20
14.04	**CANAL REJIBAND DE VARILLAS DE ACERO ELECTROSOLDADAS 60x300 MM**	m							
	CANAL REJIBAND DE VARILLAS DE ACERO ELECTROSOLDADAS CON ACABADO ZB (ZINCADO BICROMATADO) DE DIMENSIONES 60x300 MM, INSTALADO EN SUSPENSION DESDE EL TECHO MEDIANTE OMEGAS DE SUJECION MAS SOPORTE DE FIJACION VERTICAL, INCLUSO CONEXIONES ENTRE BANDEJAS, DERIVACIONES, SOPORTES, ETC. TOTALMENTE INSTALADO, PEQUEÑO MATERIAL NECESARIO Y AYUDAS DE ALBAÑILERIA.								
	INSTALADA SEGUN REGLAMENTO DE ICT.								
	MEDIDA LA LONGITUD EJECUTADA								
	MARCA/MODELO: PEMSA/CANAL 60x300 ZB O EQUIVALENTE								
			1	53,00		53,00			
			1	60,00		60,00			
							113,00	15,98	1.805,74

TOTAL CAPÍTULO 14 INSTALACION DE TELECOMUNICACIONES. RTV 2.258,24

VISADO 08/001472 - T001 26 FEBRERO 2008 COLEGIO OFICIAL DE ARQUITECTOS DE SEVILLA
Documento visado electrónicamente

CÓDIGO	RESUMEN	UDS	LONGITUD	ANCHURA	ALTURA	PARCIALES	CANTIDAD	PRECIO	IMPORTE
	CAPÍTULO 15 INSTALACION DE TELECOMUNICACIONES. VOZ Y DATOS								
15.01	**ARMARIO RACK 19" ,24 U.A. PARA VOZ Y DATOS**	u							
	UD. DE SUMUNISTRO E INSTALACION DE ARMARIO RACK 19" ,24 U.A. PARA VOZ Y DATOS, DOTADO DE REGLETERO DE 8 BASES ELECTRICAS TIPO SHUCKO ,2P+T , 16A CON INTERRUPTOR Y UNIDAD DE VENTILACION DE 2 VENTILADORES. PUERTA DE CRISTAL SOBRE MARCO DE CHAPA, ABISAGRADA Y DESMONTABLE, CON POSIBILIDAD DE APERTURA A AMBOS LADOS. INCLUSO AYUDAS DE ALBAÑILERIA. ENTRADAS PARA CABLE INFERIOR Y SUPERIOR. RESPIRADEROS LATERALES Y FRONTALES PARA VENTILACION PASIVA Y FORZADA. TODOS LOS COMPONENTES SE AFIANZAN EN EL RACK ATORNILLADOS A TUERCAS ENJAULADAS ESTANDAR. CERRADURA CON LLAVE PARA PROTECCION FRENTE A ACCESOS NO AUTORIZADOS. MEDIDA LA UNIDAD EJECUTADA.								
							1,00	880,78	880,78
15.02	**SUPESTACK 3 SWITCH 4400 24-PORT.**	u							
	SUMINISTRO E INSTALACION DE SUPESTACK 3 SWITCH 4400 24-PORT MARCA 3COM O EQUIVALENTE INCLUSO AYUDAS DE ALBAÑILERIA. MEDIDA LA UNIDAD INSTALADA.								
							1,00	436,85	436,85
15.03	**REGLETA 48 PARES**	u							
	SUMINISTRO E INSTALACION DE REGLETA 48 PARES, INCLUSO MATERIAL COMPLEMENTARIO INCLUSO AYUDAS DE ALBAÑILERIA. MEDIDA LA UNIDAD INSTALADA.								
							1,00	166,97	166,97
15.04	**PANEL REPARTIDOR DE 24 PORT RJ CAT6**	u							
	SUMINISTRO E INSTALACION DE PANEL REPARTIDOR DE 24 PORT RJ CAT6 MEJORADA. CAPACIDAD DE 1 U DE ALTURA CON MODULOS INDEPENDIENTES. INCLUSO AYUDAS DE ALBAÑILERIA. MEDIDA LA UNIDAD INSTALADA.								
							2,00	161,76	323,52
15.05	**PANEL PASA HILOS**	u							
	SUMINISTRO E INSTALACION DE PANEL PASA HILOS INCLUSO AYUDAS DE ALBAÑILERIA. MEDIDA LA UNIDAD INSTALADA.								
							3,00	23,10	69,30
15.06	**CABLE TELEFONICO 50 PARES**	m							
	DE CABLE TELEFONICO MULTIPAR DE 50 PARES, EN RED DE DISTRIBUCION DE TELEFONIA BASICA, MONTADO EN INTERIOR DE CANALIZACION; FORMADO POR CABLE DE 50 PARES DE 0,5 mm DE DIAM., INCLUSO TUBO DE PVC FLEXIBLE REFORZADO CORRUGADO LIBRE DE HALOGENO DE DIMENSIONES ADECUADAS COLOCACION, CONEXIONADO Y AYUDAS DE ALBAÑILERIA.. CONSTRUIDO SEGUN REGLAMENTO DE ICT. MEDIDA LA LONGITUD DESDE EL RITI HASTA LA RED DE DISPERSION. MEDIDA LA LONGITUD EJECUTADA. INCLUSO AYUDAS DE ALBAÑILERIA.								
			1	60,00		60,00			
							60,00	7,79	467,40

CÓDIGO	RESUMEN	UDS	LONGITUD	ANCHURA	ALTURA	PARCIALES	CANTIDAD	PRECIO	IMPORTE
14.04	m CANAL REJIBAND DE VARILLAS DE ACERO ELECTROSOLDADAS 60x300 MM								
	CANAL REJIBAND DE VARILLAS DE ACERO ELECTROSOLDADAS CON ACABADO ZB (ZINCADO BICROMATADO) DE DIMENSIONES 60x300 MM, INSTALADO EN SUSPENSION DESDE EL TECHO MEDIANTE OMEGAS DE SUJECION MAS SOPORTE DE FIJACION VERTICAL, INCLUSO CONEXIONES ENTRE BANDEJAS, DERIVACIONES, SOPORTES, ETC. TOTALMENTE INSTALADO, PEQUEÑO MATERIAL NECESARIO Y AYUDAS DE ALBAÑILERIA.								
	INSTALADA SEGUN REGLAMENTO DE ICT.								
	MEDIDA LA LONGITUD EJECUTADA								
	MARCA/MODELO: PEMSA/CANAL 60x300 ZB O EQUIVALENTE								
		1	70,00			70,00			
		1	60,00			60,00			
							130,00	15,98	2.077,40
15.07	m CABLE DE 4 PARES, UTP CAT6								
	SUMINISTRO E INSTALACION DE CABLE DE 4 PARES, UTP CAT6.INCLUSO TUBO DE PVC FLEXIBLE REFORZADO CORRUGADO LIBRE DE HALOGENO DE 20 MM DE DIAMETRO PARA DERIVACIONES, COLOCACION, CONEXIONADO Y AYUDAS DE ALBAÑILERIA. CONSTRUIDO SEGUN REGLAMENTO DE ICT. MEDIDA LA LONGITUD EJECUTADA INCLUSO AYUDAS DE ALBAÑILERIA.								
		5	8,90			44,50			
		4	17,60			70,40			
		4	6,00			24,00			
		1	24,00			24,00			
		1	42,00			42,00			
		1	114,00			114,00			
		1	248,00			248,00			
		1	870,00			870,00			
		1	13,00			13,00			
							1.449,90	1,36	1.971,86
15.08	u CERTIFICACION DE LA INSTALACION DE VOZ/DATOS								
	LA EMPRESA INSTALADORA DEBERÁ REALIZAR LA TOTALIDAD DE PROTOCOLOS DE PRUEBAS, MEDIDAS Y ENSAYOS, DE ACUERDO CON LA NORMATIVA VIGENTE Y LAS CONTEMPLADAS EN EL PLIEGO DE CONDICIONES DEL PRESENTE PROYECTO, DEBIENDO ENTREGAR LA SIGUIENTE DOCUMENTACIÓN, IMPRESCINDIBLE PARA LA ACEPTACIÓN DEL FINAL DE OBRA:								
	INFORME DE REPLANTEO:								
	- CONTENDRÁ TODAS Y CADA UNA DE LAS MODIFICACIONES QUE SE HAYAN REALIZADO A LO LARGO DE LA EJECUCIÓN DE LOS TRABAJOS DE INSTALACIÓN.								
	- INFORME DE CERTIFICACIÓN DE CALIDAD:								
	- CONTENDRÁ TODA LA INFORMACIÓN NECESARIA QUE GARANTICE EL CUMPLIMIENTO DE LA NORMATIVA.								
	- PROTOCOLO DE PRUEBAS Y MEDIDAS DE LA PUESTA EN MARCHA.								
	OTROS INFORMES:								
	- TODOS LOS INFORMES RELATIVOS AL SEGUIMEITNO DE LA EJECUCIÓN DEL PROYECTO.								
	LEGALIZACIÓN DE LAS INSTALACIONES Y ENTREGA DE TODOS LOS CERTIFICADOS Y SU RESGUARDO DE PRESENTACIÓN EN LOS ORGANISMOS OFICIALES NECESARIOS PARA DEJAR EN TOTAL Y PERFECTA LEGALIDAD LA INSTALACIÓN REALIZADA. INSTRUCCIÓN DEL PERSONAL ENCARGADO DEL MANTENIMIENTO.								
							1,00	1.699,50	1.699,50
15.09	u PANEL DE CONEXION TELEFONICO								
	PANEL DE CONEXION TELEFONICO INTEGRABLE EN EL RACK, INCLUSO MATERIAL COMPLEMENTARIO Y AYUDAS.								
	MEDIDA LA UNIDAD INSTALADA.								
							1,00	170,37	170,37

VISADO
08/001472 - T001
26 FEBRERO 2008
COLEGIO OFICIAL DE ARQUITECTOS DE SEVILLA
Documento visado electrónicamente

VISADO 08/001472 - T001 26 FEBRERO 2008 COLEGIO OFICIAL DE ARQUITECTOS DE SEVILLA Documento visado electrónicamente

CÓDIGO	RESUMEN	UDS	LONGITUD	ANCHURA	ALTURA	PARCIALES	CANTIDAD	PRECIO	IMPORTE
15.10	**u PANEL DE CONEXION DE FIBRA OPTICA**								
	PANEL DE CONEXION DE FIBRA DE 12 ST INTEGRABLE EN EL RACK, INCLUSO CONJUNTO DE CONVERTIDORES FIBRA-COBRE, MATERIAL COMPLEMENTARIO Y AYUDAS.								
	MEDIDA LA UNIDAD INSTALADA.								
							1,00	319,28	319,28
15.11	**u LATIGUILLOS INTERCONEXION 0,5M**								
	SUMINISTRO E INSTALACION DE LATIGUILLOS DE INTERCONEXION FORMADOS POR 50 CM DE CABLE DE 4 PARES, UTP CAT6E. INCLUSO COLOCACION Y CONEXIONADO. CONSTRUIDO SEGUN REGLAMENTO DE ICT. INCLUSO AYUDAS DE ALBAÑILERIA.								
	MEDIDA LA LONGITUD EJECUTADA								
		42				42,00			
							42,00	3,00	126,00
15.12	**u LATIGUILLOS INTERCONEXION 3M**								
	SUMINISTRO E INSTALACION DE LATIGUILLOS DE INTERCONEXION FORMADOS POR 3M DE CABLE DE 4 PARES, UTP CAT6E. INCLUSO COLOCACION Y CONEXIONADO. CONSTRUIDO SEGUN REGLAMENTO DE ICT. INCLUSO AYUDAS DE ALBAÑILERIA.								
	MEDIDA LA LONGITUD EJECUTADA								
		23				23,00			
							23,00	4,85	111,55
15.13	**m CABLE DE FIBRA OPTICA MONOMODO**								
	CABLE DE FIBRA OPTICA MONOMODO PARA CONEXION DE ARMARIO RACK PRINCIPAL DE HOSPITAL CON SECUNDARIO EN ALA 8C, MONTADO EN INTERIOR DE CANALIZACION DE TUBO DE PVC FLEXIBLE REFORZADO CORRUGADO LIBRE DE HALOGENO DE 20 MM DE DIAMETRO; INCLUSO COLOCACION, CONEXIONADO Y AYUDAS DE ALBAÑILERIA. CONSTRUIDO SEGUN REGLAMENTO DE ICT. MEDIDA LA LONGITUD DESDE EL ARMARIO RAK PRINCIPAL AL SECUNDARIO. INCLUSO AYUDAS DE ALBAÑILERIA.								
	MEDIDA LA LONGITUD EJECUTADA.								
		1	100,00			100,00			
							100,00	9,67	967,00
15.14	**u SAI 675 VA**								
	SISTEMA DE ALIMENTACIÓN ININTERRUMPIDA 800 V.A. CON PF. 0.66. VERSIÓN DE 19"								
	VOLTAJE 220 - 240 V. SALIDA CONFIGURABLE, RANGO +/- 30%, 50/60 HZ. +/- 10% DETECCIÓN AUTOMÁTICA.								
	CONTROLES Y SEÑALIZACIÓN.								
	PUERTO DE COMUNICACIONES RS. 232.								
	CON AUTONOMIA DE MÍNIMO 30 MIN.								
	MEDIDA LA UNIDAD INSTALADA.								
	MARCA/MODELO: MGE/CENTER USB 675 O EQUIVALENTE								
		1				1,00			
							1,00	136,30	136,30

TOTAL CAPÍTULO 15 INSTALACION DE TELECOMUNICACIONES. VOZ Y DATOS..... 9.924,08

VISADO 08/001472 - T001 26 FEBRERO 2008 COLEGIO OFICIAL DE ARQUITECTOS DE SEVILLA Documento visado electrónicamente

CÓDIGO	RESUMEN	UDS	LONGITUD	ANCHURA	ALTURA	PARCIALES	CANTIDAD	PRECIO	IMPORTE
	CAPÍTULO 16 INSTALACIONES ESPECIALES								
16.01	**CABECERO DE HOSPITALIZACION DE 1 CAMAS**	u							
	DE CABECEROS DE HOSPITALIZACION DE 1 CAMAS, DE 1.40 MM. DE LONGITUD, CONSTRUIDO EN PERFIL DE ALUMINIO ESTRUSIONADO, ACABADO EN ALUMINIO ANODIZADO EN SU COLOR NATURAL O PINTADO EN EPOXY POLIESTER COLOR A ELEGIR POR LA D.F., CON LA SIGUIENTE COMPOSICIÓN: 1 MODULO DE LUZ AMBIENTE DE 1X36 W; 1 MODULO DE LUZ DE LECTURA DE 1X36 W., 1 MANDO ERGONOMETRO CON INTERRUPTOR DE LECTURA, CONMUTADOR DE LUZ AMBIENTE Y PULSADOR DE LLAMADA A EMFERMERA; 2 ENCHUFES SCHUKO 10/16 A.; 1 TOMA DE TELEFONO, 1 CAJA METALICA PARA COLOCACION DE LAS TOMAS RÁPIDAS DE OXIGENO, VACIO, Y AIRE MEDICINAL TIPO AIR LIQUID O EQUIVALENTE; INCLUSO P.P. DE CABLEADO DESDE LA CAJA CUBREBORNAS, CON CONDUCTORES DE 1,5 Y 2,5 MM2, LIBRE DE HALOGENOS. TOBOS DE PROTECCION, CAJAS DE DERIVACION, Y AYUDAS DE ALBAÑILERIA. MEDIDA LA UNIDAD INSTALADA Y CONEXIONADA						27,00	547,24	14.775,48
16.02	**SEÑAL DE ALARMA OPTICO ACUSTICA**	u							
	SEÑAL DE ALARMA OPTICO ACUSTICA DE ANOMALIA EN EL SISTEMA DE GASES MEDICINALES, INCLUSO PARTE PROPORCIONAL DE TUBO Y CABLEADO. MEDIDA LA UNIDAD INSTALADA, CONEXIONADA Y FUNCIONANDO.						1,00	194,20	194,20
16.03	**CENTRAL DE LLAMADA**	u							
	DE LLAMADA DE ENFERMERA, COMPUESTA DE CENTRAL DE LLAMADA DE MARCA LEGRAND MODELO ELIOCAD, PROGRAMA DE PRESENCIA MAS MEGAFONIA, 1 ALIMENTADOR DE CENTRAL, 8 INTERFAZ PARA 12 HABITACIONES CON 31 LLAMADAS DE CABECEROS Y 12 LLAMADAS DE CUARTOS DE BAÑO. MEDIDA LA UNIDAD INSTALADA, CONEXIONADA Y FUNCIONANDO.						1,00	9.738,54	9.738,54
16.04	**BLOQUE DE LLAMADA DE CUARTO DE BAÑO**	u							
	BLOQUE DE LLAMADA DE CUARTO DE BAÑO, MARCA LEGRAND SERIE ELICAD, COMPUESTO POR CAJA PARA EMPOTRAR, PLACA EMBELLLECEDORA, PULSADOR INVERSOR CON TIRADOR 6A (NA/NC), LAMPARA DE 14 V, 0.8V.; INCLUSO P.P. DE CABLEADO; CAJAS DE DERIVACION Y AYUDAS DE ALBAÑILERIA. MEDIDA LA UNIDAD TERMINADA						13,00	33,61	436,93
16.05	**ALTAVOZ PARA PROGRAMA DE MEGAFONIA**	u							
	ALTAVOZ PARA PROGRAMA DE MEGAFONIA, COMPUESTO POR ALTAVOZ 6W. IMPEDANCIA 22 OHMIOS, PLACA COLOR BLANCA; INCLUSO P.P. DE CABLEADO; CAJAS DE DERIVACION Y AYUDAS DE ALBAÑILERIA. MEDIDA LA UNIDAD TERMINADA						17,00	38,42	653,14
16.06	**MICRO PARA PROGRAMA DE MEGAFONIA**	u							
	MICRO PARA PROGRAMA DE MEGAFONIA, COMPUESTO POR MICROFONO MANOS LIBRES , PLACA, SOPORTE METALICO PARA CAJA UNIVERSAL; INCLUSO P.P. DE CABLEADO; CAJAS DE DERIVACION Y AYUDAS DE ALBAÑILERIA. MEDIDA LA UNIDAD TERMINADA						17,00	35,52	603,84
16.07	**PROGRAMACION DE SISTEMA DE LLAMADA**	u							
	PROGRAMACION DEL SISTEMA DE LLAMADAS, CON PUESTA EN MARCHA DE TODA LA INSTALACIÓN Y CHEQUEO DEL CORRECTO FUNCIONAMIENTO DE TODOS LOS ELEMENTOS, CON ENTREGA DE TODA LA DOCUMENTACION DEL SISTEMA. MEDIDA LA UNIDAD PROGRAMADA Y FUNCIONANDO.						1,00	210,28	210,28

CÓDIGO	RESUMEN	UDS	LONGITUD	ANCHURA	ALTURA	PARCIALES	CANTIDAD	PRECIO	IMPORTE
16.08	**PILOTO ROJO SEÑALIZACION SOBRE PUERTA DE HABITACION**	u							
	PILOTO ROJO SEÑALIZACION SOBRE PUERTA DE HABITACION INSTALADO CON CABLE DE COBRE DE 1.5 mm2. DE SECCION NOMINAL, EMPOTRADO Y AISLADO CON TUBO DE PVC. FLEXIBLE DE 16 mm. DE DIAMETRO DE BAJA EMISION DE HUMOS, INCLUSO P.P. DE CAJAS DE DERIVACION, CAJA DE EMPOTRAR, SEÑALIZADO Y TAPA DIFUSOR ROJA Y AYUDAS DE ALBAÑILERIA. MEDIDA LA UNIDAD TERMINADA						13,00	22,47	292,11
	TOTAL CAPÍTULO 16 INSTALACIONES ESPECIALES								**26.904,52**

08/001472 - T001
VISADO
26 FEBRERO 2008
COLEGIO OFICIAL DE ARQUITECTOS DE SEVILLA
Documento visado electrónicamente

CÓDIGO	RESUMEN	UDS	LONGITUD	ANCHURA	ALTURA	PARCIALES	CANTIDAD	PRECIO	IMPORTE
	CAPÍTULO 17 IMPERMEABILIZACIÓN								
17.01	**m2 IMPERMEAB. SUELOS, MEMBRANA BETUN 4MM**								
	DE IMPERMEABILIZACION DE SUELOS FORMADA POR, MEMBRANA DE BETUN MODIFICADO LBM-48,INCLUSO CAPAS DE MORTERO DE REGULARIZACION Y PROTECCION DE 2 cm. DE ESPESOR CON MORTERO M-4 (1:6)Y P.P. DE SOLAPES; SEGUN CTE. MEDIDA LA SUPERFICIE EJECUTADA. INCLUSO AYUDAS DE ALBAÑILERIA.								
			99,39			99,39			
							99,39	18,62	1.850,64
	TOTAL CAPÍTULO 17 IMPERMEABILIZACIÓN.....								**1.850,64**

VAG 03 FEB 08
08/001472 - T001
VISADO
26 FEBRERO 2008
COLEGIO OFICIAL DE ARQUITECTOS DE SEVILLA
Documento visado electrónicamente

CÓDIGO	RESUMEN	UDS	LONGITUD	ANCHURA	ALTURA	PARCIALES	CANTIDAD	PRECIO	IMPORTE
	CAPÍTULO 18 MOBILIARIO								
18.01	**MUEBLE M1**	u							
	MUEBLE DE HABITACIÓN REALIZADO CON ESTRUCTURA DE PERFILES DE ACERO GALVANIZADO, CUADRADOS DE 25.2 MM. TABLERO DE MADERA AGLOMERADA DE 30MM DE ESPESOR REVESTIDO CON FORMICA O POLYREY. HOJAS ABATIBLES DE TABLERO DE MADERA AGLOMERADA DE 20MM DE ESPESOR REVESTIDO CON FORMICA O POLYREY. TIRADOR "D LINE ARCON" mod. I 325 DE 24X12 MM DE ACERO INOXIDABLE ACABADO MATE. CHAPA DE ACERO INOXIDABLE MATE DE 10CM DE ALTURA Y 2 MM DE ESPESOR. MEDIDA LA UNIDAD TERMINADA Y COLOCADA.								
	4					4,00			
							4,00	566,66	2.266,64
18.02	**MUEBLE M2**	u							
	MUEBLE DE HABITACIÓN REALIZADO CON ESTRUCTURA DE PERFILES DE ACERO GALVANIZADO, CUADRADOS DE 25.2 MM. TABLERO DE MADERA AGLOMERADA DE 30MM DE ESPESOR REVESTIDO CON FORMICA O POLYREY. HOJAS ABATIBLES DE TABLERO DE MADERA AGLOMERADA DE 20MM DE ESPESOR REVESTIDO CON FORMICA O POLYREY. TIRADOR "D LINE ARCON" mod. I 325 DE 24X12 MM DE ACERO INOXIDABLE ACABADO MATE. CHAPA DE ACERO INOXIDABLE MATE DE 10CM DE ALTURA Y 2 MM DE ESPESOR. MEDIDA LA UNIDAD TERMINADA Y COLOCADA.								
	5					5,00			
							5,00	566,66	2.833,30
18.03	**MUEBLE M3**	u							
	MUEBLE DE HABITACIÓN REALIZADO CON ESTRUCTURA DE PERFILES DE ACERO GALVANIZADO, CUADRADOS DE 25.2 MM. TABLERO DE MADERA AGLOMERADA DE 30MM DE ESPESOR REVESTIDO CON FORMICA O POLYREY. HOJAS ABATIBLES DE TABLERO DE MADERA AGLOMERADA DE 20MM DE ESPESOR REVESTIDO CON FORMICA O POLYREY. TIRADOR "D LINE ARCON" mod. I 325 DE 24X12 MM DE ACERO INOXIDABLE ACABADO MATE. CHAPA DE ACERO INOXIDABLE MATE DE 10CM DE ALTURA Y 2 MM DE ESPESOR. MEDIDA LA UNIDAD TERMINADA Y COLOCADA.								
	4					4,00			
							4,00	540,80	2.163,20
18.04	**MUEBLE M4**	u							
	MUEBLE DE HABITACIÓN REALIZADO CON ESTRUCTURA DE PERFILES DE ACERO GALVANIZADO, CUADRADOS DE 25.2 MM. TABLERO DE MADERA AGLOMERADA DE 30MM DE ESPESOR REVESTIDO CON FORMICA O POLYREY. HOJAS ABATIBLES DE TABLERO DE MADERA AGLOMERADA DE 20MM DE ESPESOR REVESTIDO CON FORMICA O POLYREY. TIRADOR "D LINE ARCON" mod. I 325 DE 24X12 MM DE ACERO INOXIDABLE ACABADO MATE. CHAPA DE ACERO INOXIDABLE MATE DE 10CM DE ALTURA Y 2 MM DE ESPESOR. MEDIDA LA UNIDAD TERMINADA Y COLOCADA.								
	2					2,00			
							2,00	377,77	755,54
18.05	**MUEBLE M5**	u							
	MUEBLE DE HABITACIÓN REALIZADO CON ESTRUCTURA DE PERFILES DE ACERO GALVANIZADO, CUADRADOS DE 25.2 MM. TABLERO DE MADERA AGLOMERADA DE 30MM DE ESPESOR REVESTIDO CON FORMICA O POLYREY. HOJAS ABATIBLES DE TABLERO DE MADERA AGLOMERADA DE 20MM DE ESPESOR REVESTIDO CON FORMICA O POLYREY. TIRADOR "D LINE ARCON" mod. I 325 DE 24X12 MM DE ACERO INOXIDABLE ACABADO MATE. CHAPA DE ACERO INOXIDABLE MATE DE 10CM DE ALTURA Y 2 MM DE ESPESOR. MEDIDA LA UNIDAD TERMINADA Y COLOCADA.								
	2					2,00			
							2,00	566,66	1.133,32

VISADO
08/001472 - T001
26 FEBRERO 2008
COLEGIO OFICIAL DE ARQUITECTOS DE SEVILLA
Documento visado electrónicamente

CÓDIGO	RESUMEN	UDS	LONGITUD	ANCHURA	ALTURA	PARCIALES	CANTIDAD	PRECIO	IMPORTE
18.06	**u MUEBLE M6**								
	MESA DE DESPACHO REALIZADA CON ESTRUCTURA DE PERFILES DE ACERO GALVANIZADO, CUADRADOS DE 25.2 MM. ENCIMERA DE MARMOL. CAJONES DE TABLERO DE MADERA AGLOMERADA DE 20MM DE ESPESOR REVESTIDO CON FORMICA O POLYREY. TIRADOR "D LINE ARCON" mod. I 325 DE 24X12 MM DE ACERO INOXIDABLE ACABADO MATE. CHAPA DE ACERO INOXIDABLE MATE DE 10CM DE ALTURA Y 2 MM DE ESPESOR. MEDIDA LA UNIDAD TERMINADA Y COLOCADA.								
		2				2,00			
							2,00	472,20	944,40
18.07	**u MOSTRADOR**								
	MOSTRADOR DE MEDIDAS SEGÚN PLANOS, FABRICADO EN SU TOTALIDAD EN TABLERO DE RESINAS COMPACTO FENÓLICO DE 12 MM. MEDIDA LA UNIDAD TERMINADA Y COLOCADA.								
	M7	1				1,00			
							1,00	1.478,27	1.478,27
	TOTAL CAPÍTULO 18 MOBILIARIO								**11.574,67**

VAG 03 FEB 08
VISADO
08/001472 - T001
26 FEBRERO 2008
COLEGIO OFICIAL DE ARQUITECTOS DE SEVILLA
Documento visado electrónicamente

CÓDIGO	RESUMEN	UDS	LONGITUD	ANCHURA	ALTURA	PARCIALES	CANTIDAD	PRECIO	IMPORTE
	CAPÍTULO 19 SEÑALIZACIÓN								
19.01	**u PERFIL CURVO ADOSADO HOMOLOGADO EN MEDIDAS 210*210**								
	PERFIL CURVO ADOSADO HOMOLOGADO EN MEDIDAS 210*210 MM. (CON IMPRESIÓN POR DETERMINAR) DE DISEÑO, MATERIAL Y FORMA A ELEGIR POR LA DIRECCIÓN FACULTATIVA, INCLUSO AYUDAS DE ALBAÑILERIA Y PEQUEÑO MATERIAL, MEDIDA LA UNIDAD INSTALADA.								
	HABITACIONES	13				13,00			
	ASEOS	3				3,00			
							16,00	49,75	796,00
19.02	**u PERFIL CURVO ADOSADO HOMOLOGADO EN MEDIDAS 150*90**								
	PERFIL CURVO ADOSADO HOMOLOGADO EN MEDIDAS 150*90 MM. CON EL NUMERO 1, 2 O 3, DE DISEÑO, MATERIAL Y FORMA A ELEGIR POR LA DIRECCIÓN FACULTATIVA, INCLUSO AYUDAS DE ALBAÑILERIA Y PEQUEÑO MATERIAL, MEDIDA LA UNIDAD INSTALADA.								
	DE SERVICIO	3				3,00			
							3,00	30,83	92,49
19.03	**u PERFIL CURVO ADOSADO HOMOLOGADO EN MEDIDAS 150*150**								
	PERFIL CURVO ADOSADO HOMOLOGADO EN MEDIDAS 150*150 MM. CON IMPRESIÓN DE NUMEROS CON TRES DIGITOS DE LA HABITACIÓN, DE DISEÑO, MATERIAL Y FORMA A ELEGIR POR LA DIRECCIÓN FACULTATIVA, INCLUSO AYUDAS DE ALBAÑILERIA Y PEQUEÑO MATERIAL, MEDIDA LA UNIDAD INSTALADA.								
	DIVISIÓN DE HABITACIONES	8				8,00			
							8,00	32,69	261,52
19.04	**u PERFIL CURVO ADOSADO HOMOLOGADO EN MEDIDAS 150*800**								
	PERFIL CURVO ADOSADO HOMOLOGADO EN MEDIDAS 150*800 MM. DE SEÑALIZACIÓN DE AREA (CON LOGOTIPO DE LA JUNTA DE ANDALUCIA A LA IZQUIERDA E IMPRESIÓN A DETERMINAR), DE DISEÑO, MATERIAL Y FORMA A ELEGIR POR LA DIRECCIÓN FACULTATIVA, INCLUSO AYUDAS DE ALBAÑILERIA Y PEQUEÑO MATERIAL, MEDIDA LA UNIDAD INSTALADA.								
	PERSONAL	6				6,00			
	DESPACHOS	9				9,00			
							15,00	68,28	1.024,20
19.05	**u SEÑALIZADOR FOTOLUMINISCENTE EXTINTORES**								
	SEÑALIZADOR FOTOLUMINISCENTE PARA COLOCACIÓN EN PARED DE 300 X 200 MM. DE SITUACION DE EXTINTORES DE DISEÑO, MATERIAL Y FORMA A ELEGIR POR LA DIRECCIÓN FACULTATIVA, INCLUSO AYUDAS DE ALBAÑILERIA Y PEQUEÑO MATERIAL, TOTALMENTE MONTADA DE ACUERDO CON R.D. 485/97. MEDIDA LA UNIDAD INSTALADA.								
		2				2,00			
		1				1,00			
		1				1,00			
		2				2,00			
							6,00	86,04	516,24
19.06	**u SEÑALIZADOR FOTOLUMINISCENTE PULSADOR DE ALARMA**								
	SEÑALIZADOR FOTOLUMINISCENTE PARA COLOCACIÓN EN PARED DE 300 X 200 MM. DE SITUACION DE PULSADOR DE ALARMA DE DISEÑO, MATERIAL Y FORMA A ELEGIR POR LA DIRECCIÓN FACULTATIVA, INCLUSO AYUDAS DE ALBAÑILERIA Y PEQUEÑO MATERIAL, TOTALMENTE MONTADA DE ACUERDO CON R.D. 485/97. MEDIDA LA UNIDAD INSTALADA.								
		1				1,00			
							1,00	86,04	86,04

VISADO
087001472 - T001
26 FEBRERO 2008
COLEGIO OFICIAL DE ARQUITECTOS DE SEVILLA
Documento visado electrónicamente

VISADO 08/001472 - T001 26 FEBRERO 2008 COLEGIO OFICIAL DE ARQUITECTOS DE SEVILLA
Documento visado electrónicamente

CÓDIGO	RESUMEN	UDS	LONGITUD	ANCHURA	ALTURA	PARCIALES	CANTIDAD	PRECIO	IMPORTE
19.07	**SEÑALIZADOR FOTOLUMINISCENTE BOCA DE INCENDIOS**								
	SEÑALIZADOR FOTOLUMINISCENTE PARA COLOCACIÓN EN PARED DE 300 X 200 MM. DE SITUACION DE BOCA DE INCENDIOS DE DISEÑO, MATERIAL Y FORMA A ELEGIR POR LA DIRECCIÓN FACULTATIVA, INCLUSO AYUDAS DE ALBAÑILERIA Y PEQUEÑO MATERIAL, TOTALMENTE MONTADA DE ACUERDO CON R.D. 485/97. MEDIDA LA UNIDAD INSTALADA.								
		1				1,00			
							1,00	86,04	86,04
19.08	**SEÑALIZADOR FOTOLUMINISCENTE (CON MUÑECO CORRIENDO)**								
	SEÑALIZADOR FOTOLUMINISCENTE PARA COLOCACIÓN EN PARED DE 300 X 210 MM. (CON MUÑECO CORRIENDO ORIENTADO HACIA LA VIA DE EVACUACIÓN) DE DISEÑO, MATERIAL Y FORMA A ELEGIR POR LA DIRECCIÓN FACULTATIVA, INCLUSO AYUDAS DE ALBAÑILERIA Y PEQUEÑO MATERIAL, TOTALMENTE MONTADA DE ACUERDO CON R.D. 485/97. MEDIDA LA UNIDAD INSTALADA.								
		4				4,00			
							4,00	86,04	344,16
19.09	**SEÑALIZADOR FOTOLUMINISCENTE SALIDA DE EMERGENCIA**								
	SEÑALIZADOR FOTOLUMINISCENTE PARA COLOCACIÓN EN PARED DE 300 X 210 MM. CON SALIDA DE EMERGENCIA DE DISEÑO, MATERIAL Y FORMA A ELEGIR POR LA DIRECCIÓN FACULTATIVA, INCLUSO AYUDAS DE ALBAÑILERIA Y PEQUEÑO MATERIAL, TOTALMENTE MONTADA DE ACUERDO CON R.D. 485/97. MEDIDA LA UNIDAD INSTALADA.								
		2				2,00			
							2,00	86,04	172,08
19.10	**SEÑALIZADOR FOTOLUMINISCENTE SALIDA DE EMERGENCIA**								
	SEÑALIZADOR FOTOLUMINISCENTE PARA COLGAR DE 240 X 400 MM. CON SALIDA DE EMERGENCIA DE DISEÑO, MATERIAL Y FORMA A ELEGIR POR LA DIRECCIÓN FACULTATIVA, INCLUSO AYUDAS DE ALBAÑILERIA Y PEQUEÑO MATERIAL, TOTALMENTE MONTADA DE ACUERDO CON R.D. 485/97. MEDIDA LA UNIDAD INSTALADA.								
		1				1,00			
							1,00	153,88	153,88
19.11	**ROTULO DE MEDIDAS 450X320 MM**								
	ROTULO DE MEDIDAS 450X320 MM EMNARCADOS EN DOBLE METRACRILATO CON SOPORTES EMBELLECEDOR DE SEPARACIÓN A LA PARED; INCLUSO PEQUEÑO MATERIAL, COLOCACION Y AYUDA DE ALBAÑILERIA. MEDIDA LA UNIDAD EJECUTADA.								
	CONTROL	1				1,00			
	SALIDAS	2				2,00			
							3,00	60,30	180,90
19.12	**ROTULO DE MEDIDAS 1700X710 MM**								
	ROTULO DE MEDIDAS 1700X710 MM CON MARCO EN BLANCO CON PROTECTOR DE PLÁSTICO TRANSPARENTE; INCLUSO PEQUEÑO MATERIAL, COLOCACION Y AYUDA DE ALBAÑILERIA. MEDIDA LA UNIDAD EJECUTADA.								
	PLANTA	1				1,00			
							1,00	939,63	939,63

TOTAL CAPÍTULO 19 SEÑALIZACIÓN..... 4.653,18

VISADO 08/001472 - T001 FEBRERO 2008 COLEGIO OFICIAL DE ARQUITECTOS DE SEVILLA Documento visado electrónicamente

CÓDIGO	RESUMEN	UDS	LONGITUD	ANCHURA	ALTURA	PARCIALES	CANTIDAD	PRECIO	IMPORTE
	CAPÍTULO 20 SEGURIDAD Y SALUD								
	SUBCAPÍTULO 20.01 MOBILIARIO								
20.01.01	**m2 AMUEBLAMIENTO PROVISIONAL LOCAL ASEOS**								
	DE AMUEBLAMIENTO PROVISIONAL EN LOCAL PARA ASEOS, COMPRENDIENDO: PERCHAS, JABONERAS, ESPEJOS, PORTARROLLOS Y PAPELERAS, TOTALMENTE TERMINADO Y DESMONTADO, SEGUN R.D. 1627/97. VALORADO EN FUNCION DEL NUMERO OPTIMO DE UTILIZACIONES. MEDIDA LA SUPERFICIE UTIL DE LOCAL AMUEBLADO.								
		1	2,00			2,00			
							2,00	27,55	55,10
20.01.02	**m2 AMUEBLAMIENTO PROVISIONAL LOCAL COMEDOR**								
	DE AMUEBLAMIENTO PROVISIONAL EN LOCAL PARA COMEDOR, COMPRENDIENDO: MESAS, ASIENTOS, CALIENTA PLATOS ELECTRICO Y RECIPIENTES PARA DESPERDICIOS. TOTALMENTE TERMINADO Y DESMONTADO, SEGUN R.D. 1627/97, VALORADO EN FUNCION DEL NUMERO OPTIMO DE UTILIZACIONES. MEDIDA LA SUPERFICIE UTIL DE LOCAL AMUEBLADO.								
		1	15,00			15,00			
							15,00	55,00	825,90
20.01.03	**m2 AMUEBLAMIENTO PROVISIONAL LOCAL VESTUARIO**								
	DE AMUEBLAMIENTO PROVISIONAL EN LOCAL PARA VESTUARIO, COMPRENDIENDO: TAQUILLAS INDIVIDUALES CON LLAVE, ASIENTOS PREFABRICADOS Y ESPEJOS, TOTALMENTE TERMINADO Y DESMONTADO, SEGUN R.D. 1627/97, VALORADO EN FUNCION DEL NUMERO OPTIMO DE UTILIZACIONES. MEDIDA LA SUPERFICIE UTIL DE LOCAL AMUEBLADO.								
		1	12,00			12,00			
							12,00	134,43	1.613,16
	TOTAL SUBCAPÍTULO 20.01 MOBILIARIO								**2.494,16**
	SUBCAPÍTULO 20.02 PROTECCIONES COLECTIVAS								
20.02.01	**ud TOMA DE TIERRA R80 OH;R=100 OH.M**								
	Toma de tierra para una resistencia de tierra R</=80 Ohmios y una resistividad R=100 Oh.m. formada por arqueta de ladrillo macizo de 38x38x30 cm., tapa de hormigón armado, tubo de PVC de D=75 mm., electrodo de acero cobrizado 14,3 mm. y 100 cm., de profundidad hincado en el terreno, línea de t.t. de cobre desnudo de 35 mm2., con abrazadera a la pica, instalado. MI BT 039.								
		1				1,00			
							1,00	115,34	115,34
20.02.02	**ud CUADRO GENERAL OBRA PMÁX= 15 KW.**								
	Cuadro general de mandos y protección de obra para una potencia máxima de 15 kW. compuesto por armario metálico con revestimiento de poliéster, de 80x60 cm., índice de protección IP 559, con cerradura, interruptor automático magnetotérmico de 4x40 A., interruptor automático diferencial de 4x40 A. 300 mA., un interruptor automático magnetotérmico de 4x30 A., y 5 interruptores automáticos magnetotérmicos de 2x25 A., incluyendo cableado, rótulos de identificación de circuitos, bornes de salida y p.p. de conexión a tierra, para una resistencia no superior de 80 Ohmios, instalado, (amortizable en 4 obras). s/ R.D. 486/97.								
		1				1,00			
							1,00	182,26	182,26
20.02.03	**ud CUADRO SECUNDARIO OBRA PMÁX.20KW**								
	Cuadro secundario de obra para una potencia máxima de 20 kW. compuesto por armario metálico con revestimiento de poliéster, de 90x60 cm., índice de protección IP 559, con cerradura, interruptor automático magnetotérmico de 4x40 A., un interruptor automático diferencial de 4x40 A. 300 mA., dos interruptores automáticos magnetotérmicos de 4x30 A., dos de 2x25 A. y dos de 2x16 A., dos bases de enchufe IP 447 de 400 V. 32 A. 3p+T., dos de 230 V. 32 A. 2p+T., y dos de 230 V. 16 A. 2p+T., incluyendo cableado, rótulos de identificación de circuitos, bornes de salida y p.p. de conexión a tierra, para una resistencia no superior de 80 Ohmios, instalado, (amortizable en 4 obras). s/ R.D. 486/97.								
		1				1,00			

VISADO
08/001472 - T001
26 FEBRERO 2008
COLEGIO OFICIAL DE ARQUITECTOS DE SEVILLA
Documento visado electrónicamente

CÓDIGO	RESUMEN	UDS	LONGITUD	ANCHURA	ALTURA	PARCIALES	CANTIDAD	PRECIO	IMPORTE
							1,00	217,79	217,79
20.02.04	**m BAJANTE DE ESCOMBROS PVC**								
	Bajante de escombros de goma de D=51-38 cm. amortizable en 5 usos, i/p.p. de bocas de vertido metálicas (amortizable en 10 usos) arandelas de sujeción y puntales de acodalamiento, colocación y desmontaje.								
		1				1,00			
							1,00	26,36	26,36
20.02.05	**u EXTINTOR MANUAL DE CO2 DE 6KG**								
	DE EXTINTOR MANUAL DE CO2 DE 6 kg., COLOCADO SOBRE SOPORTE FIJADO A PARAMENTO VERTICAL, INCLUSO P.P.DE PEQUEÑO MATERIAL Y DESMONTAJE, SEGUN R.D. 1627/97. VALORADO EN FUNCION DEL NUMERO OPTIMO DE UTILIZACIONES. MEDIDA LA UNIDAD INSTALADA.								
		1				1,00			
							1,00	52,82	52,82
20.02.06	**u EXTINTOR MANUAL POLVO SECO A.B.C.E. DE 6 KG**								
	DE EXTINTOR MANUAL A.F.P.G. DE POLVO SECO POLIVALENTE O A.B.C.E. DE 6 kg., COLOCADO SOBRE SOPORTE FIJADO AL PARAMENTO VERTICAL, INCLUSO P.P. DE PEQUEÑO MATERIAL Y DESMONTAJE, SEGUN R.D. 1627/97. VALORADO EN FUNCION DEL NUMERO OPTIMO DE UTILIZACIONES. MEDIDA LA UNIDAD INSTALADA.								
		2				2,00			
							2,00	34,88	69,76
20.02.07	**m2 TAB. CARTON-YESO YP 2 PLACAS DE 10MM. Y ALMA CELULAR 40MM**								
	DE TABIQUE FORMADO POR DOS PLACAS DE CARTON-YESO DE 10 mm. DE ESPESOR SOBRE ALMA CELULAR DE 40 mm. Y ESPESOR FINAL DE 6 cm., CUBRIENDO LA ALTURA DE SUELO A TECHO, ATORNILLADO A GUIAS DE ACERO GALVANIZADO; INCLUSO REPLANTEO, PUERTA DE ACCESO, ENTRAMADO AUXILIAR DE CONEXION, LIMPIEZA, NIVELACION, EJECUCION DE ANGULOS, COLOCACION DE CERCOS Y REPASO DE JUNTAS. CONSTRUIDO SEGUN NTE/PTP Y ESPECIFICACIONES DEL FABRICANTE DE LOS PANELES. MEDIDO A CINTA CORRIDA.								
		2	2,90		2,70	15,66			
							15,66	24,45	382,89

TOTAL SUBCAPÍTULO 20.02 PROTECCIONES COLECTIVAS 1.047,22

SUBCAPÍTULO 20.03 PROTECCIONES INDIVIDUALES

20.03.01	**u PANTALLA SOLDADURA ELECTRICA DE CABEZA**								
	DE PANTALLA DE SOLDADURA ELECTRICA DE CABEZA, MIRILLA ABATIBLE RESISTENTE A LA PERFORACION Y PENETRACION POR OBJETO CANDENTE, ANTIINFLAMABLE, SEGUN R.D. 773/97 Y MARCADO CE SEGUN R.D. 1407/92. MEDIDA LA UNIDAD EN OBRA.								
		3				3,00			
							3,00	30,42	91,26
20.03.02	**u MASCARILLA RESPIRATORIA CON 2 VALVULAS, PARA HUMOS SOLD**								
	DE MASCARILLA RESPIRATORIA CON DOS VALVULAS, FABRICADA EN MATERIAL INALERGICO Y ATOXICO, CON FILTROS INTERCAMBIABLES PARA HUMOS SOLDADURA. SEGUN R.D.1407/1992. MEDIDA LA UNIDAD EN OBRA.								
		2				2,00			
							2,00	72,30	144,60
20.03.03	**u MASCARILLA RESPIRATORIA CON 2 VALVULAS, PARA POLVO**								
	DE MASCARILLA RESPIRATORIA CON DOS VALVULAS, FABRICADA EN MATERIAL INALERGICO Y ATOXICO, CON FILTROS INTERCAMBIABLES PARA POLVO.SEGUN R.D. 773/97 Y MARCADO CE SEGUN R.D. 1407/92. MEDIDA LA UNIDAD EN OBRA.								
		2				2,00			
							2,00	60,42	120,84

VISADO 08/001472 - T001 26 FEBRERO 2008 COLEGIO OFICIAL DE ARQUITECTOS DE SEVILLA
Documento visado electrónicamente

CÓDIGO	RESUMEN	UDS	LONGITUD	ANCHURA	ALTURA	PARCIALES	CANTIDAD	PRECIO	IMPORTE
20.03.04	**MASCARILLA RESPIRATORIA CON 2 VALVULAS, PARA PINTURA**								
	DE MASCARILLA RESPIRATORIA CON DOS VALVULAS FABRICADA EN MATERIAL INALERGICO Y ATOXICO, CON FILTROS INTERCAMBIABLES PARA PINTURA.SEGUN R.D. 773/97 Y MARCADO CE SEGUN R.D. 1407/92. MEDIDA LA UNIDAD EN OBRA.								
		2				2,00			
							2,00	103,56	207,12
20.03.05	**MASCARILLA AUTOFILTRANTE DE CELULOSA PARA POLVO Y HUMOS**								
	DE MASCARILLA AUTO FILTRANTE DE CELULOSA PARA TRABAJO CON POLVO Y HUMOS. SEGUN R.D. 773/97 Y MARCADO CE SEGUN R.D. 1407/92. MEDIDA LA UNIDAD EN OBRA.								
		15				15,00			
							15,00	1,15	17,25
20.03.06	**GAFA ANTI-IMPACTO,ACETATO**								
	DE GAFAS DE MONTURA DE ACETATO, PATILLAS ADAPTABLES, VISORES DE VIDRIO NEUTRO, TRATADOS, TEMPLADOS E INASTILLABLES, PARA TRABAJOS CON RIESGOS DE IMPACTOS EN OJOS. SEGUN R.D. 773/97 Y MARCADO CE SEGUN R.D. 1407/92. MEDIDA LA UNIDAD EN OBRA.								
		5				5,00			
							5,00	15,63	78,15
20.03.07	**GAFA ANTI-IMPACTO,VINILO**								
	DE GAFA DE MONTURA DE VINILO, PANTALLA EXTERIOR DE POLICARBONATO, PANTALLA INTERIOR ANTICHOQUE Y CAMARA DE AIRE ENTRE LAS DOS PANTALLAS PARA TRABAJOS CON RIESGOS DE IMPACTOS EN OJOS. SEGUN R.D.1407/1992.MEDIDA LA UNIDAD EN OBRA.								
		4				4,00			
							4,00	16,44	65,76
20.03.08	**PROTECTOR AUDITIVO DE ALMOHADILLAS**								
	DE PROTECTOR AUDITIVO FABRICADO CON CASQUETES AJUSTABLES DE ALMOHADILLAS RECAMBIABLES, R.D. 773/97 Y MARCADO CE SEGUN R.D. 1407/92. MEDIDA LA UNIDAD EN OBRA.								
		4				4,00			
							4,00	10,19	40,76
20.03.09	**PAR DE TAPONES ANTIRRUIDO SILICONA**								
	DE PAR DE TAPONES ANTIRRUIDO FABRICADOS DE SILICONA MOLDEABLE DE USO INDEPENDIENTE O UNIDOS POR UNA BANDA DE LONGITUD AJUSTABLE COMPATIBLE CON EL CASCO DE SEGURIDAD, SEGUN R.D. 773/97 Y MARCADO CE SEGUN R.D. 1407/92. MEDIDA LA UNIDAD EN OBRA.								
		5				5,00			
							5,00	18,01	90,05
20.03.10	**CASCO DE SEGURIDAD**								
	DE CASCO DE SEGURIDAD SEGUN R.D. 773/97 Y MARCADO CE SEGUN R.D. 1407/92. MEDIDA LA UNIDAD EN OBRA.								
		20				20,00			
							20,00	5,01	100,20
20.03.11	**GUANTES DE LATEX,MANIPULACION OBJET.CORTANT.,PUNTIAGUD**								
	DE PAR DE GUANTES DE PROTECCION PARA MANIPULAR OBJETOS CORTANTES Y PUNTIAGUDOS,RESISTENTES AL CORTE Y A LA ABRASION, FABRICADO EN LATEX. MEDIDA LA UNIDAD EN OBRA.								
		10				10,00			
							10,00	2,85	28,50

VISADO
08/001472 - T001
26 FEBRERO 2008
COLEGIO OFICIAL DE ARQUITECTOS DE SEVILLA
Documento visado electrónicamente

CÓDIGO	RESUMEN	UDS	LONGITUD	ANCHURA	ALTURA	PARCIALES	CANTIDAD	PRECIO	IMPORTE
20.03.12	**GUANTES DE SERRAJE CON MANGA 18 CM.,SOLDADURA**	u							
	DE PAR DE GUANTES DE PROTECCION EN TRABAJOS DE SOLDADURA FABRICADO EN SERRAJE CON MANGA 18 cm, MEDIDA LA UNIDAD EN OBRA.								
					4	4,00			
							4,00	5,02	20,08
20.03.13	**GUANTES AISLANTE DE BAJA TENSION HASTA 5000 V**	u							
	DE PAR DE GUANTES DE PROTECCION ELECTRICA DE BAJA TENSION, HASTA 5000 V.,FABRICADO CON MATERIAL DIELECTRICO, HOMOLOGADO SEGUN N.T.R. MEDIDA LA UNIDAD EN OBRA.								
					2	2,00			
							2,00	34,22	68,44
20.03.14	**GUANTES DE USO GENERAL**	u							
	DE GUANTES DE PROTECCION DE USO GENERAL. MEDIDA LA UNIDAD EN OBRA.								
					15	15,00			
							15,00	1,63	24,45
20.03.15	**BOTAS DE AGUA GOMA FORRADA**	u							
	DE PAR DE BOTAS DE PROTECCION PARA TRABAJOS EN AGUA, BARRO, HORMIGON Y PISOS CON RIESGOS DE DESLIZAMIENTO, FABRICADA EN GOMA, PISO ANTIDESLIZANTE. MEDIDA LA UNIDAD EN OBRA.								
					15	15,00			
							15,00	8,93	133,95
20.03.16	**BOTAS DE LONA Y SERRAJE OBJ. PUNZANTES PLANTILLA METAL**	u							
	DE PAR DE BOTAS DE SEGURIDAD PARA PROTECCION DE OBJETOS PUNZANTES, FABRICADA EN LONA Y SERRAJE, PISO DE GOMA Y PLANTILLA METALICA INCORPORADA, HOMOLOGADO. MEDIDA LA UNIDAD EN OBRA								
					5	5,00			
							5,00	20,58	102,90
20.03.17	**CUERDA SEGURIDAD DIAM. 14 MM.,HASTA 25.00 M. DE LONGITUD**	u							
	DE CUERDA DE SEGURIDAD DE POLIAMIDA 6 DE DIAM. 14 mm. HASTA 25.00 m DE LONGITUD, INCLUSO ANCLAJE FORMADO POR REDONDO NORMAL DE DIAM. 16 mm., INCLUSO P.P. DE DESMONTAJE. VALORADA EN FUNCION DEL NUMERO OPTIMO DE UTILIZACIONES HOMOLOGADO. MEDIDA LA UNIDAD EJECUTADA.								
					5	5,00			
							5,00	23,23	116,15
20.03.18	**MANDIL PARA TRABAJOS DE SOLDADURA**	u							
	DE MANDIL PARA TRABAJOS DE SOLDADURA, FABRICADO EN CUERO CON SUJECCION A CUELLO Y CINTURA A TRAVES DE CORREA HOMOLOGADO. MEDIDA LA UNIDAD EN OBRA.								
					2	2,00			
							2,00	11,38	22,76
20.03.19	**PAR DE POLAINAS PARA TRABAJOS DE SOLDADURA**	u							
	DE PAR DE POLAINAS PARA TRABAJOS DE SOLDADURA, FABRICADA EN CUERO SISTEMA DE SUJECCION DEBAJO DEL CALZADO HOMOLOGADO. MEDIDA LA UNIDAD EN OBRA.								
					2	2,00			
							2,00	15,90	31,80
20.03.20	**PAR DE MANGUITOS PARA TRABAJOS DE SOLDADURA**	u							
	DE PAR DE MANGUITOS PARA TRABAJOS DE SOLDADURA, FABRICADOS EN PIEL HOMOLOGADO. MEDIDA LA UNIDAD EN OBRA.								
					2	2,00			
							2,00	10,65	21,30

CÓDIGO	RESUMEN	UDS	LONGITUD	ANCHURA	ALTURA	PARCIALES	CANTIDAD	PRECIO	IMPORTE
	TOTAL SUBCAPÍTULO 20.03 PROTECCIONES INDIVIDUALES								**1.526,32**
	SUBCAPÍTULO 20.04 SEÑALIZACIÓN								
20.04.01	**m VALLA METALICA PARA ACOTAMIENTO DE ESPACIOS**								
	DE VALLA METALICA PARA ACOTAMIENTO DE ESPACIOS, FORMADA POR ELEMENTOS AUTONOMOS NORMALIZADOS DE 2.50M. X 1.10 m INCLUSO MONTAJE Y DESMONTAJE DE LOS MISMOS; VALORADA EN FUNCION DEL NUMERO OPTIMO DE UTILIZACIONES. MEDIDA LA LONGITUD EJECUTADA.								
		1	8,00			8,00			
							8,00	78,60	628,80
20.04.02	**u SEÑAL PRECEPTIVA REFLECTANTE DE 1.20 M**								
	DE SEÑAL PRECEPTIVA REFLECTANTE DE 1.20 m, CON TRIPODE DE ACERO GALVANIZADO; INCLUSO COLOCACION DE ACUERDO CON R.D. 485/97. VALORADA SEGUN EL NUMERO OPTIMO DE UTILIZACIONES. MEDIDA LA UNIDAD EJECUTADA.								
		2				2,00			
							2,00	272,28	544,56
20.04.03	**u SEÑAL PVC. "EMERG. E INCENDIOS" 30X30 CM. SOP. MET**								
	DE SEÑAL DE SEGURIDAD PVC. 2 mm. TIPO EMERGENCIA E INCENDIOS DE 30X30 cm., CON SOPORTE METALICO DE 50 mm. DE DIAMETRO, INCLUSO COLOCACION DE ACUERDO CON R.D. 485/97 Y P.P. DE DESMONTAJE, VALORADO EN FUNCION DEL NUMERO OPTIMO DE UTILIZACIONES. MEDIDA LA UNIDAD EJECUTADA.								
		4				4,00			
							4,00	27,10	108,40
20.04.04	**u SEÑAL PVC. "SEÑAL INDICADORAS" 30X30 CM. SOP. MET**								
	DE SEÑAL DE SEGURIDAD PVC. 2 mm. TIPO SEÑAL INDICADORAS DE 30X30 cm. CON SOPORTE DE 50 mm. DE DIAMETRO, INCLUSO COLOCACION DE ACUERDO CON R.D. 485/97 Y P.P. DE DESMONTAJE, VALORADO EN FUNCION DEL NUMERO OPTIMO DE UTILIZACIONES.MEDIDA LA UNIDAD EJECUTADA.								
		5				5,00			
							5,00	12,24	61,20
	TOTAL SUBCAPÍTULO 20.04 SEÑALIZACIÓN.....								**1.342,96**
	TOTAL CAPÍTULO 20 SEGURIDAD Y SALUD								**6.410,66**
	TOTAL.....								**422.531,72**

VISADO
08/001472 - T01
26 FEBRERO 2008
COLEGIO OFICIAL DE ARQUITECTOS DE SEVILLA
Documento visado electrónicamente

SEVILLA, FEBRERO DE 2008.

El promotor **La dirección facultativa**

AREA HOSPITALARIA VIRGEN MACARENA D. Fernando Campayo Rodríguez. D. Pablo Jaén Parras

PAG 08/001472 - T001 - 2008
VISADO
26 FEBRERO 2008
COLEGIO OFICIAL DE ARQUITECTOS DE SEVILLA
Documento visado electrónicamente

CÓDIGO	CANTIDAD	UD	RESUMEN	PRECIO	IMPORTE
010101	1,000	u	MONTAJE ASCENSOR	1.760,48	1.760,48
010202	120,000	u	ALQUILER DE ASCENSOR	66,45	7.974,00
			Grupo 010		**9.734,48**
012736	1,000	u	INSTALACIÓN ELECTRICA PARA ASCENSOR	300,00	300,00
			Grupo 012		**300,00**
08FCSRMAH7	7,000	u	FAN COIL CASSETTE 600X600 CON SISTEMA 2 TUBOS LENNOX CWC 030	933,75	6.536,25
			Grupo 08F		**6.536,25**
08SRMA01	54,000	u	MANGUITO ANTIVIBRATORIO CR (POLICLOROPRENO) DE DIÁMETRO DN15 (1	12,25	661,50
			Grupo 08S		**661,50**
08XTSRG008	20,200	m	AISLAMIENTO COQUILLA ESPUMA ELASTOMERICA 30 MM ESPESOR. DIAM. Cu	3,99	80,60
08XTSRG009	8,484	m	COQUILLA ESP.ELAST.CAUCHO/VINILO 20 MM ESPESOR 0,040 W/(M.K) A 2	2,52	21,38
			Grupo 08X		**101,98**
12LSI00100	2,630	m2	VIDRIO FIJO TRANSLUCIDO 5+5 DE 0.65X0.65	66,24	174,21
			Grupo 12L		**174,21**
170101	4,000	u	MUEBLE M1	550,16	2.200,64
170103	4,000	u	MUEBLE M3	525,05	2.100,20
170202	5,000	u	MUEBLE M2	550,16	2.750,80
170305	2,000	u	MUEBLE M5	550,16	1.100,32
170404	2,000	u	MUEBLE M4	366,77	733,54
170505	2,000	u	MESA DE DESPACHO	458,45	916,90
170606	1,000	u	MOSTRADOR	1.435,21	1.435,21
			Grupo 170		**11.237,61**
AA00200	13,479	m3	ARENA FINA	9,29	125,22
AA00300	28,959	m3	ARENA GRUESA	8,77	253,97
			Grupo AA0		**379,19**
AGSS00105	3,176	m3	SIKAFLEX 11 FC	164,04	520,99
AGSS00106	80,030	kg	ADHESIVO DE CONTACTO	3,45	276,10
			Grupo AGS		**797,09**
AK00201	25,870	m	PASAMANOS TUBO INOX DIAMETRO 40MM Y PERFIL OMEGA	40,00	1.034,80
			Grupo AK0		**1.034,80**
CA00220	456,214	kg	ACERO B 400 S	0,72	328,47
CA00520	973,042	kg	ACERO ELECTROSOLDADO B 500 S EN MALLA	1,00	973,04
			Grupo CA0		**1.301,52**
CH02921	27,801	m3	HORMIGON HA-25/P/20/I, SUMINISTRADO	75,00	2.085,09
			Grupo CH0		**2.085,09**
CV00200	9,016	m	VIGUETA AUTORRESISTENTE PRETENSADA	4,22	38,05
			Grupo CV0		**38,05**
DA00100	2,000	u	JABONERA PORCELANA BLANCA EMPOTRAR	3,62	7,24
DA00200	2,000	u	PORTARROLLOS PORCELANA BLANCO EMPOTRAR	8,00	16,00
DA00700	14,000	u	ESPEJO 0.50X0.40 M.	6,03	84,42
DA00900	12,000	u	TAQUILLA METALICA CON 4 MODULOS DE 0.25X0.25X1.80M.	100,00	1.200,00
			Grupo DA0		**1.307,66**
DW00400	2,000	u	PAPELERA PLASTICO	2,82	5,64
DW00500	2,000	u	PERCHA	5,93	11,86
DW00600	15,000	u	RECIPIENTE DESPERDICIOS	12,07	181,05
DW00900	3,000	u	ROTULO DE MEDIDAS 450X320 MM	55,05	165,15
DW00901	1,000	u	ROTULO DE MEDIDAS 1700X710 MM	908,77	908,77
			Grupo DW0		**1.272,47**
E13CS010	19,730	ud	PRECERCO PINO 70x35 mm.P/1 HOJA	11,83	233,41
			Grupo E13		**233,41**

PAG 08/001472 - T001 VISADO 26 FEBRERO 2008 COLEGIO OFICIAL DE ARQUITECTOS DE SEVILLA Documento visado electrónicamente

CÓDIGO	CANTIDAD	UD	RESUMEN	PRECIO	IMPORTE
FL00300	0,651	mu	LADRILLO HUECO DOBLE 9 CM.	104,44	68,01
FL00500	0,159	mu	LADRILLO HUECO SENCILLO 4 CM.	67,39	10,72
FL01300	0,204	mu	LADRILLO PERFORADO, TALADRO PEQUEÑO PARA REVESTIR	80,24	16,38
FL01500	12,890	u	RASILLON CERAMICO 1.00X0.25X0.04 M.	1,12	14,44
			Grupo FL0		**109,55**
FP00200	15,660	m2	ENTRAMADO AC. GALVANIZADO TABIQUE CARTON-YESO	5,40	84,56
FP00300	396,890	m2	ENTRAMADO METALICO LACADO PARA TECHO DE CARTON-YESO	3,80	1.508,18
FP00502	343,860	m2	ENTRAMADO METALICO PARA TABIQUE CARTON-YESO 90X400 MM.	15,40	5.295,44
FP00902	300,810	m2	PANEL DE CARTON-YESO Y-25 DE 12,5 MM. DE ESPESOR	7,59	2.283,15
FP00903	96,080	m2	PANEL ACUSTICO DE CARTON-YESO Y-25 DE 12,5 MM. DE ESPESOR	8,15	783,05
FP01000	15,660	m2	PANEL DE CARTON-YESO CON RELLENO CELULAR	12,94	202,64
FP01300	188,160	m2	PANEL DE CARTON-YESO DE 15 MM. DE ESPESOR	5,53	1.040,52
FP01301	471,020	m2	PANEL DE CARTON-YESO DE 15 MM. DE ESPESOR WR	8,75	4.121,43
FP01302	99,020	m2	PANEL DE CARTON-YESO DE 15 MM. DE ESPESOR TIPO FOC	8,65	856,52
FP01400	26,100	m2	PANEL DE CARTON-YESO DE 10 MM. POLIESTIRENO EXP. 30 MM.	10,58	276,14
FP01800	298,056	kg	PASTA PARA JUNTAS DE T. CARTON-YESO	1,14	339,78
			Grupo FP0		**16.791,42**
GA00200	5,292	l	PLASTIFICANTE	1,42	7,51
			Grupo GA0		**7,51**
GC00100	0,359	t	CEMENTO BLANCO BL II	209,39	75,18
GC00200	6,845	t	CEMENTO CEM II/A-L 32.5, EN SACOS	104,63	716,17
			Grupo GC0		**791,35**
GK00100	0,001	t	CAL AEREA APAGADA EN POLVO EN SACOS	101,18	0,12
			Grupo GK0		**0,12**
GP00100	359,020	kg	PASTA ADHESIVA	0,24	86,16
			Grupo GP0.....		**86,16**
GW00100	22,583	m3	AGUA POTABLE	0,50	11,29
			Grupo GW0.....		**11,29**
GY00100	5,573	t	YESO BLANCO YF	60,35	336,32
GY00200	16,719	t	YESO NEGRO YG	56,05	937,08
			Grupo GY0.....		**1.273,41**
HC00300	4,000	u	AMORTIGUADOR DE RUIDO DE ALMOHADILLAS	9,89	39,56
HC00500	5,000	u	PAR DE TAPONES ANTIRRUIDO SILICONA	17,49	87,45
HC01000	15,000	u	PAR DE BOTAS AGUA PVC. CAÑA ALTA	8,67	130,05
HC01400	5,000	u	PAR DE BOTAS OBJETOS PUNZANT.DE LONA Y SERRAJ.PLANT.MET.	19,98	99,90
HC01500	20,000	u	CASCO DE SEGURIDAD, MARCADO CE	4,86	97,20
HC02500	125,000	m	CUERDA SEGURIDAD DIAM. 14 MM.	0,78	97,50
HC03000	8,000	u	FILTRO ANTIPOLVO	11,53	92,24
HC03100	16,000	u	FILTRO CONTRA PINTURA	11,00	176,00
HC03200	10,000	u	FILTRO HUMOS-SOLDADURA	11,53	115,30
HC03300	5,000	u	GAFAS ANTI-IMPACTO DE ACETATO	15,17	75,85
HC03500	4,000	u	GAFAS ANTI-IMPACTO DE VINILO	15,96	63,84
HC04200	2,000	u	PAR DE GUANTES AISLANTES BT. HASTA 5000 V.	33,22	66,44
HC04300	10,000	u	PAR DE GUANTES DE LATEX	2,77	27,70
HC04600	15,000	u	PAR DE GUANTES DE PROTECCION DE USO GENERAL.	1,58	23,70
HC04900	4,000	u	PAR DE GUANTES DE SERRAJE MANGA 18 CM.	4,87	19,48
HC05100	2,000	u	MANDIL PARA TRABAJOS DE SOLDADURA	11,05	22,10
HC05200	15,000	u	MASCARILLA DE CELULOSA	1,12	16,80
HC05400	6,000	u	MASCARILLA RESPIRATORIA 2 VALVULAS	12,54	75,24
HC05600	3,000	u	PANTALLA SOLDADURA ELECTRICA DE CABEZA	29,53	88,59
HC06000	2,000	u	PAR DE MANGUITOS PARA SOLDADURA	10,34	20,68
HC06100	2,000	u	PAR DE POLAINAS DE CUERO	15,44	30,88
HC06200	5,000	u	SOPORTE CUERDA	0,72	3,60
			Grupo HC0.....		**1.470,10**
HL00800	15,000	u	ASIENTO COMEDOR OBRA	4,83	72,45

PAG 08/001472 - T001 - 2008 FEBRERO 26 VISADO COLEGIO OFICIAL DE ARQUITECTOS DE SEVILLA Documento visado electrónicamente

CÓDIGO	CANTIDAD	UD	RESUMEN	PRECIO	IMPORTE
HL00900	12,000	u	BANCO CORRIDO PARA 5 PERSONAS	24,13	289,56
HL01200	15,000	u	MESA COMEDOR OBRA PARA 4 PLAZAS	36,21	543,15
			Grupo HL0		**905,16**
HS01300	9,000	u	SEÑAL PVC. 30X30 CM.	3,51	31,59
HS01800	2,000	u	SEÑAL PRECEPTIVA 1.20 M. TIPO B	184,64	369,28
HS02100	5,650	u	SOPORTE METALICO DIAM. 50 MM.	21,54	121,70
HS02700	2,000	u	TRIPODE AC. GALV. SEÑAL T.V. 1.20 M.	78,45	156,90
HS03400	8,000	u	VALLA AUTONOMA NORMALIZADA	75,81	606,48
			Grupo HS0		**1.285,95**
IC0SR35	840,000	m	CABLE COBRE 1X1 MM2/ AISLAMIENTO ES07Z1-K. APANTALLADO CON P.P.	1,11	932,40
IC0SR69	101,000	m	BUS KT2 CABLE 0,8 MM AISLAMIENTO ES07Z1-K	3,27	330,27
IC0VQ15	1,000	u	MANOMETRO DE GLICERINA CON DIAMETRO DE ESFERA DE 80 MM/ DN15(1/2	45,50	45,50
IC0VQ16	2,000	u	VALVULA DE PASO DE ESFERA DE LATON PARA MONTAJE ROSCADO DN15 (1/	4,51	9,02
IC0VQ70	2,000	u	MANGUITO ANTIVIBRATORIO CR (POLICLOROPRENO) DE DIÁMETRO DN32 (1.	38,70	77,40
			Grupo IC0		**1.394,59**
IC1SR26	20,000	u	SONDA DE TEMPERATURA AMBIENTE	57,81	1.156,20
			Grupo IC1		**1.156,20**
IC474S1	1,000	u	EMBOC.COND.METALICO A CONDUCTO EXISTENTE	142,22	142,22
			Grupo IC4		**142,22**
IC5SR106	55,904	m	CONDUCTO CIRCULAR DE ALUMINIO FLEXIBLE DIAM 100mm PARA ALTA PRES	9,82	548,97
IC5SR109	116,000	m	CONDUCTO HELICOIDAL CHAPA GALV. 100 MM. DIAM.	3,93	455,88
IC5SR109X1	8,150	m	CONDUCTO HELICOIDAL CHAPA GALV. 250 MM. DIAM.	10,30	83,95
IC5SR115	8,000	u	PLENUM CHAPA ACERO PLXOC CON REGULACION Y BOCA DE CONEXIÓN Ø200	27,50	220,00
IC5SR272	1,000	u	EQUIPO DE VENTILACION HELICOCENTRIFUGO PARA CONDUCTOS S&P/MIXVEN	94,35	94,35
IC5SRG0001	7,000	u	TERMOSTATO AMBIENTE ELECTRONICO CD3/V	66,80	467,60
IC5SRM01	1,000	u	REJILLA PARA TOMA DE AIRE EXTERIOR DXT 225X225	21,85	21,85
IC5SRM10	34,200	m2	PANEL RIGIDO FIBRA VIDRIO 25 MM. ESP.70KG/M3 CARA PROT.	6,64	227,09
IC5SRM14	8,000	u	DIFUSOR IMPULSION ROTACIONAL RXO-C 400	27,55	220,40
IC5SRX57	1,000	u	MLL (MALLA GALVANIZADA)	5,52	5,52
			Grupo IC5		**2.345,61**
IC684SR01	21,160	m	TUBO DE ACERO NEGRO DIAM.2" DIN 2440 ROSCADAS	6,66	140,92
IC684SR02	39,996	m	TUBO DE ACERO NEGRO DIAM.1" DIN 2440 ROSCADAS	2,70	107,99
IC6HMA71	27,000	u	REGULADOR AUTOMATICO DE CAUDAL ROSCADO DN15 (1/2") K-FLOW K15	64,00	1.728,00
IC6SM02	1,000	u	ACCESORIOS	765,00	765,00
IC6SR02	20,000	u	ACCESORIOS	22,26	445,20
IC6SR060	13,250	m	CONDUCTO HELICOIDAL CHAPA GALV. 160 MM. DIAM.	6,07	80,43
IC6SR0611	10,400	m	CONDUCTO CIRCULAR HELICOIDAL DIAM.200MM	7,57	78,73
IC6SR067	25,450	m	CONDUCTO HELICOIDAL CHAPA GALV. 300 MM. DIAM.	13,28	337,98
IC6SR091	1,000	u	INDUCTOR DOBLE RANGO LENNOX MH375 A I/2-6	378,88	378,88
IC6SR092	5,000	u	INDUCTOR DOBLE RANGO LENNOX MH500 C I/2-1	351,75	1.758,75
IC6SR102	1,000	u	INDUCTOR DOBLE RANGO LENNOX MH375 B I/2-1	378,88	378,88
IC6SR111	20,000	u	FILTRO TIPO K/8	21,89	437,80
IC6SR134	17,675	m	TUBERIA DE ACERO NEGRO ESTIRADO SIN SOLDADURA DIN 2440 DN20(3/4"	1,88	33,23
IC6SR144	138,976	m	TUBERIA DE ACERO NEGRO ESTIRADO SIN SOLDADURA DIN 2440 DN15(1/2"	1,55	215,41
IC6SR16	4,000	u	INDUCTOR DOBLE RANGO LENNOX MH375 A I/2-4	378,88	1.515,52
IC6SR161	4,000	u	INDUCTOR DOBLE RANGO LENNOX MH500 C I/2-4	351,75	1.407,00
IC6SR17	5,000	u	INDUCTOR DOBLE RANGO LENNOX MH375 A I/2-1	378,88	1.894,40
IC6SR219	8,000	u	REJILLA PARA IMPULSION CTM-AN 300x150 + SP	22,72	181,76
IC6SR22	1,000	u	COMPUERTA CORTAFUEGO RF-120 DE DIAMETRO 315 MM	306,28	306,28
IC6SR220	12,000	u	REJILLA PARA IMPULSION CTM-AN 1200x100	29,85	358,20
IC6SR223	20,000	u	ACCESORIOS	4,66	93,20
IC6SR256	1,000	u	REGULADOR AUTOMATICO DE CAUDAL DE AIRE Ø300	168,86	168,86
IC6SR311	1,000	u	REGULADOR DIGITAL	2.254,54	2.254,54
IC6SR331	1,000	u	EQUIPOS AUXILIARES	1.749,38	1.749,38
IC6SR333	1,000	u	CUADRO	696,01	696,01
IC6SR43	20,000	u	COMPUERTA DE REGULACION DE CAUDAL DE DIAMETRO 100 MM	17,59	351,80
IC6SR78	1,000	u	ACCESORIOS	141,54	141,54

PAG 08/001472 - T001 VISADO 26 FEBRERO 2008 COLEGIO OFICIAL DE ARQUITECTOS DE SEVILLA Documento visado electrónicamente

CÓDIGO	CANTIDAD	UD	RESUMEN	PRECIO	IMPORTE
IC6SRM01	1,000	u	ENFRIADORA DE AGUA CONDENSADA POR AIRE 15.990 W	4.557,75	4.557,75
IC6SRM15	20,000	u	REJILLA PARA RETORNO DE ALETA FIJA 45º DMT-MOD 600X600	35,00	700,00
IC6SRR8	17,000	u	EQUIPO DE VENTILACION HELICOCENTRIFUGO PARA CONDUCTOS S&P/EDM-10	40,15	682,55
			Grupo IC6		**23.945,98**
IC7SR16	1,000	u	INTERRUPTOR DE FLUJO DE AGUA CON PALETA	52,89	52,89
IC7SR50	27,000	u	VALVULA DE 3 VIAS MEZCLADORA TRES POSICIONES DN15 (1/2") PN16 RO	31,26	844,02
			Grupo IC7		**896,91**
IC8SR01	3,000	u	PUESTA EN MARCHA Y LEGALIZACION	233,55	700,65
IC8SR022	27,000	u	ACTUADOR 3 POSICIONES	27,56	744,12
			Grupo IC8		**1.444,77**
ICSRM02	20,200	m	TUBO DE ACERO NEGRO DIAM.1.1/4" DIN 2440 SOLDADAS	3,11	62,82
ICSRM03	8,484	m	TUBO DE ACERO NEGRO DIAM.1" DIN 2440 SOLDADAS	2,60	22,06
			Grupo ICS		**84,88**
IE05200	525,000	u	CAJILLO UNIVERSAL ENLAZABLE	0,28	147,00
IE08500	45,000	u	INTERRUPTOR DIFERENCIALII 25 A/30 MA.	71,38	3.212,10
IE08600	3,000	u	INTERRUPTOR DIFERENCIALII 40 A/30 MA.	74,20	222,60
IE086S9	2,000	u	ANALIZADOR DE REDES RAMCS	550,42	1.100,84
IE091SRMA01	1,000	u	CONTACTORES DE INSTALACION	32,50	32,50
IE09500	1,000	u	INTERRUPTOR DIFERENCIAL IIII 40 A/30 MA.	117,54	117,54
IE0SR01	7.460,220	m	CABLE COBRE 1X2,5 MM2 CU AISLAMIENTO ES07Z1-K	0,30	2.238,07
IE0WSR001	65,000	m	BANDEJA METALICA GALVANIZADA 300x60 MM	14,40	936,00
			Grupo IE0		**8.006,65**
IE100S2	2,000	u	INTERRUPTOR MAGNETOTERMICO IIII,DE 80A.	94,50	189,00
IE101S3	1,000	u	INTERRUPTOR MAGNETOTERMICO IIII,DE 63A.	75,80	75,80
IE10300	134,000	u	INTERRUPTOR MAGNETOTERMICOII,DE 10A. A 32A.	19,00	2.546,00
IE10800	2,000	u	INTERRUPTOR MAGNETOTERMICO IIII,DE 10A. A 32A.	53,02	106,04
IE12500	525,200	m	TUBO PVC. RIGIDO DIAM. 13 MM.	0,74	388,65
IE13000	60,600	m	TUBO PVC. RIGIDO DIAM. 48 MM.	3,52	213,31
IE13500	134,000	u	CEBADOR	2,07	277,38
			Grupo IE1		**3.796,18**
IE2SR07	292,900	m	CABLE COBRE 1X25 MM2 CU AISLAMIENTO RZ1-K	2,61	764,47
IE2SR08	121,200	m	CABLE COBRE 1X16 MM2 CU AISLAMIENTO RZ1-K	1,65	199,98
IE2SR10	284,315	m	CABLE COBRE 1X6 MM2 CU AISLAMIENTO RZ1-K	0,71	201,86
IE2SR13	181,800	m	CABLE COBRE 1X35 MM2 CU AISLAMIENTO RZ1-K	4,66	847,19
IE2SR15	104,000	m	CABLE COBRE 1X1,5 MM2 CU AISLAMIENTO ES07Z1-K	0,22	22,88
IE2SRM1	439,350	m	CABLE COBRE 1X35 MM2 CU AISLAMIENTO RZ1-K AS+	9,00	3.954,15
IE2SRM2	292,900	m	CABLE COBRE 1X16 MM2 CU AISLAMIENTO RZ1-K AS+	3,00	878,70
IE2SRM3	303,000	m	CABLE COBRE 1X10 MM2 CU AISLAMIENTO RZ1-K AS+	2,50	757,50
IE2SRM5	153,015	m	CABLE COBRE 1X4 MM2 CU AISLAMIENTO RZ1-K AS+	1,10	168,32
IE2SRP01	4,350	m	CABLE COBRE 1X50 MM2 CU AISLAMIENTO RZ1-K	5,05	21,97
			Grupo IE2		**7.817,01**
IE4SRM10	21,000	u	ARMARIO EMPOTRABLE PARA MANDOS Y DISTRIBUCION	78,97	1.658,37
IE4SRM11	1,000	u	ARMARIO EMPOTRABLE PARA MANDOS Y DISTRIBUCION	301,00	301,00
IE4SRM3	2,000	u	ARMARIO METALICO EMPOTRABLE PARA MANDOS Y DISTRIBUCION	276,90	553,80
			Grupo IE4		**2.513,17**
IE5SR02	4.863,639	m	TUBO DE PVC REFORZADO DE Ø20 MM DE BAJA EMISION DE HUMOS	0,34	1.653,64
IE5SR78	98,500	m	TUBO DE PVC REFORZADO DE Ø25 MM DE BAJA EMISION DE HUMOS	0,31	30,54
IE5SRM4	21,000	u	ELEMENTOS AUXILIARES DE CONTROL, MANDO Y PROTECCION	15,20	319,20
			Grupo IE5		**2.003,37**
IE6SR06	52,520	m	TUBO DE PVC DE Ø16 MM DE BAJA EMISION DE HUMOS	0,26	13,66
			Grupo IE6		**13,66**
IE7SR09	53,000	u	INTERRUPTOR SENCILLO SIMON 27	2,31	122,43
IE7SR10	2,000	u	INTERRUPTOR CONMUTADO SIMON 32	6,60	13,20
IE7SRP02	204,000	u	BASE SCHUKO DOBLE 16A ALVEOLOS PROTEGIDOS Y SOPORTE	3,98	811,92

PAG 0 DE 63
VISADO
08/001472 - T001
26 FEBRERO 2008
COLEGIO OFICIAL DE ARQUITECTOS DE SEVILLA
Documento visado electrónicamente

CÓDIGO	CANTIDAD	UD	RESUMEN	PRECIO	IMPORTE
IE7SRP03	48,000	u	PLACA PARA CAJA UNIVERSAL CON 2+2+2 MODULOS	11,71	562,08
IE7SRX01	41,000	u	BASE ENCHUFE II+T 16 A. C/PLACA SIMON 32	7,04	288,64
IE7SRX04	9,000	u	PLACA DOBLE	4,10	36,90
IE7SRX111	47,000	u	PLACA SIMPLE INTERRUPTOR	2,43	114,21
IE7SRX112	2,000	u	PLACA DOBLE INTERRUPTOR	3,70	7,40
			Grupo IE7		**1.956,78**
IE8SR02	58,000	u	LUMINARIA EMPOTRADA PARA LAMPARA TL-D DE 4X18 W	79,37	4.603,46
			Grupo IE8		**4.603,46**
IF01500	16,000	u	ASIENTO Y TAPA LACADOS BLANCO BISAGRAS ACERO INOX.	45,70	731,20
IF05400	15,000	u	BOTE SIFONICO PVC. DIAM. 125 MM.	6,53	97,95
IF08100	14,000	u	DESAGUE DUCHA CON REJILLA	3,75	52,50
IF0SR32	65,000	u	LLAVE DE PASO CROMADA DE 1/2" CON INDICE A COLOR	9,51	618,15
IF0SR39	17,000	u	LLAVE DE PASO CROMADA DE 1"	9,81	166,77
			Grupo IF0.....		**1.666,57**
IF10108	4,000	u	EQUIPO GRIFERIA FREGADERO UN SENO MONOMANDO	50,09	200,36
IF1120S1	13,260	u	LAVACUÑAS DE PARED	232,99	3.089,45
IF11500	4,080	u	FREGADERO UN SENO Y ESCR. A. INOX. DE 1.00 M.	208,72	851,58
IF16700	20,000	u	JUEGO DE RAMALILLOS	3,97	79,40
IF17200	16,000	u	JUEGO TORNILLOS FIJACION CROMADOS CAL. MEDIA	0,30	4,80
			Grupo IF1.....		**4.225,59**
IF22600	40,000	u	LLAVE PASO ESCUADRA DIAM. 1/2"	3,80	152,00
IF22700	17,000	m	MANGUETON PVC. 110 MM.	15,31	260,27
IF22801	13,000	m	PVC. 75 MM.	9,84	127,92
IF25100	4,000	u	SIFON BOTELLA INDIVIDUAL DIAM. 40 MM.	3,02	12,08
IF25100R	27,000	u	SIFON BOTELLA INDIVIDUAL DIAM. 25 MM.	2,25	60,75
IF26400	15,000	u	TAPA LATON ROSCADA	3,86	57,90
IF26800	13,000	u	TRANSFUSOR Y MEZCLADOR DUCHA DE 1ªC.	50,48	656,24
IF268SR1	1,000	u	TEMPORIZADOR Y MEZCLADOR DUCHA DE 1ªC.	166,00	166,00
IF28000	1,010	m	TUBO COBRE DIAM. 13/15 MM.	1,63	1,65
IF29000	29,120	m	TUBO PVC. DIAM. 32 MM.	1,78	51,83
IF29100	6,060	m	TUBO PVC. DIAM. 40 MM.	2,18	13,21
IF29100R	41,040	m	TUBO PVC. DIAM. 25 MM.	1,63	66,90
IF29200	57,438	m	TUBO PVC. DIAM. 50 MM.	2,24	128,66
IF2MA01	27,000	u	VALVULA DE PASO DE ESFERA DE LATON PARA MONTAJE ROSCADO DN20 (3/	7,65	206,55
IF2SR03	1,000	u	VALVULA DE PASO DE ESFERA DE LATON PARA MONTAJE ROSCADO DN40 (1.	18,59	18,59
IF2VQ09	54,000	u	VALVULA DE PASO DE ESFERA DE LATON PARA MONTAJE ROSCADO DN15 (1/	4,42	238,68
			Grupo IF2.....		**2.219,23**
IF30400	4,000	u	VALVULA DESAGUE FREGADERO C/ TAPON Y CADENILLA	4,84	19,36
IF30500	16,000	u	VALVULA DESAGUE LAVABO C/TAPON	4,75	76,00
IF30610M2	135,000	u	VALVULA DE ESFERA DIAM. 1/2" (10/15 MM).	5,03	679,05
IF30650M2	3,000	u	VALVULA DE ESFERA DIAM. 1 1/2" (36/40 MM.)	38,71	116,13
IF3SR02	14,000	u	PURGADOR AUTOMÁTICO DE AIRE PARA MONTAJE ROSCADO DN15(1/2")	24,80	347,20
			Grupo IF3.....		**1.237,74**
IF4SR01	14,000	u	PLATO DUCHA PORCELANA 0.8x0.8	99,01	1.386,14
IF4SRM4	16,000	u	INODORO SUSPENDIDO DE FLUXOMETRO, PORCELANA VITRIFICADA BLANCO	106,00	1.696,00
IF4SRM7	16,000	u	LAVAMANOS PORCELANA VITRIFICADA BLANCO CON JUEGO FIJACION	25,63	410,08
IF4SRM9	16,000	u	SEMIPEDESTAL CON JUEGO FIJACION	34,46	551,36
			Grupo IF4.....		**4.043,58**
IF5SR07	2,000	u	VALVULA DE PASO DE ESFERA DE LATON PARA MONTAJE ROSCADO DN32 (1.	13,50	27,00
IF5SR101	1,020	u	PILETA LAVADERO PORCELANA VITRIFICADA 0.60X0.45M. BLANCO CON REJ	113,84	116,12
IF5SR15	16,000	u	FLUXOR 3/4" DE 1,2 A 2,0 ATM. CON LLAVE Y TUBO DESCARGA PARA EMP	127,77	2.044,32
IF5SR201	4,596	m	TUBERIA DE POLIPROPILENO PP-R 80 SDR 7,4 FASER DE 25X18,0 MM	2,82	12,96
IF5SR21	125,670	m	TUBERIA DE POLIPROPILENO PP-R 80 SDR 7,4 FASER DE 20X14,4 MM	1,32	165,88
IF5SR55	36,578	m	TUBERIA DE POLIPROPILENO PP-R 80 SDR 7,4 DE 40X28,8 MM	3,29	120,34
IF5SR57	1,000	u	VALVULA DE PASO DE ESFERA DE LATON PARA MONTAJE ROSCADO DN50 (2"	48,74	48,74
IF5SR88	1,000	u	VALVULA DE PASO DE ESFERA DE LATON PARA MONTAJE ROSCADO DN25 (1"	9,27	9,27
IF5SR91	38,007	m	TUBERIA DE POLIPROPILENO PP-R 80 SDR 7,4 DE 25X18 MM	1,21	45,99

PAG 08/001472 - T001
VISADO
FEBRERO 2008
26
COLEGIO OFICIAL DE ARQUITECTOS DE SEVILLA
Documento visado electrónicamente

CÓDIGO	CANTIDAD	UD	RESUMEN	PRECIO	IMPORTE
IF5SR92	98,980	m	TUBERIA DE POLIPROPILENO PP-R 80 SDR 7,4 DE 20X14,4 MM	0,71	70,28
			Grupo IF5		**2.660,90**
IF6SR12	2,000	u	VALVULA DE RETENCION PARA MONTAJE ROSCADO DE DN32 (1.1/4") PN16	18,24	36,48
			Grupo IF6		**36,48**
IFSRM07	14,000	u	GRIFO MEZCALDOR MONOMANDO	48,15	674,10
IFSRM45	2,000	u	GRIFO MEZCALDOR TEMPORIZADO	114,55	229,10
			Grupo IFS		**903,20**
IG00800M2	376,600	m	TUBERIA DE COBRE 8x10 mm NO ARSENICAL	8,53	3.212,40
IG00805	295,832	u	SOPORTE HOMOLOGADO	8,49	2.511,61
IG00825M	112,200	m	TUBERIA DE COBRE 13x15 mm NO ARSENICAL	9,21	1.033,36
IG05501	1,000	ud	CUADRO ZONIFICACION Y 2ª REDUCCION DE 3 GASES	834,50	834,50
IG05502	1,000	ud	CUADRO SEÑALIZACION Y ALARMA 2 GASES	292,00	292,00
			Grupo IG0		**7.883,87**
IGR0840M	69,200	ml	TUBERÍA DE COBRE 33x35 mm NO ARSENICAL.	20,66	1.429,67
IGR0841M	7,200	ml	TUBERÍA DE COBRE 40x42 mm NO ARSENICAL.	27,00	194,40
			Grupo IGR		**1.624,07**
IP00514	14,000	u	SEÑALIZADOR FOTOLUMINISCENTE DE PARED	80,04	1.120,56
IP00515	16,000	u	PERFIL CURVO ADOSADO HOMOLOGADO EN MEDIDAS 210*210	44,81	716,96
IP00516	3,000	u	PERFIL CURVO ADOSADO HOMOLOGADO EN MEDIDAS 150*90 CON NUMERO	26,44	79,32
IP00517	8,000	u	PERFIL CURVO ADOSADO HOMOLOGADO EN MEDIDAS 150*150 TRES NUMEROS	28,25	226,00
IP00518	15,000	u	PERFIL CURVO ADOSADO HOMOLOGADO EN MEDIDAS 150*800	62,80	942,00
IP00620	1,000	u	SEÑALIZADOR FOTOLUMINISCENTE PARA COLGAR 240X400MM	145,91	145,91
IP04SR03	31,000	u	EQUIPO AUTONOMO 2h ALUMBRADO EMERGENCIA EMPOTRADO 8W/100LM	28,68	889,08
IP04SR07	10,000	u	EQUIPO AUTONOMO 2h ALUMBRADO EMERGENCIA EMPOTRADO 8W/255LM	67,40	674,00
IP06900	1,000	u	EXTINTOR A.F.P.G. 6 KG.	51,26	51,26
IP07100	0,500	u	EXTINTOR DE CO2. 6 KG.	86,09	43,05
			Grupo IP0		**4.888,14**
IP5SR02	5,000	u	EXTINTOR MOVIL,POLVO ABC, 6KG.EFICACIA 21-A, 149-B	22,07	110,35
			Grupo IP5		**110,35**
IPFOC500	2,000	u	CAJA CON B.I.E.,MANGUERA 25M.25MM.SEMIRRIGIDA,COMPLETA FOC 100	885,00	1.770,00
IPFOC501	1,000	u	CAJA DE ACERO INOX. COMPLETA FOC 120	427,90	427,90
IPFOC503	3,000	u	CAJA DE ACERO INOX. COMPLETA FOC 130	169,86	509,58
IPFOC931	3,000	u	PULSADOR ALARMA PARA EMPOTRAR NOTIFIER/WR2001/SR/C	11,79	35,37
			Grupo IPF		**2.742,85**
IPSR003	1,000	u	EXTINTOR MOVIL, CO2 DE 5.0KG EFICACIA 21-B	83,08	83,08
IPSR0191	1,000	u	MÓDULO MONITOR DIGITAL DE UNA ENTRADA PARA INTEGRACIÓN DE DETECT	72,50	72,50
IPSR0201	3,000	u	MÓDULO AISLADOR DE CORTOCIRCUITOS	41,67	125,01
IPSR0204	3,000	u	MÓDULO DE CONTROL DIRECCIONABLE PARA LA ACTIVACION DE SISTEMAS D	47,50	142,50
IPSR0205	1,000	u	MÓDULO MONITOR DIRECCIONABLE PARA LA ACTIVACION DE ALARMA	40,63	40,63
IPSR0211	5,000	u	DETECTOR OPTICO DE HUMO CONVENCIONAL	23,05	115,25
IPSR0225	39,000	u	DETECTOR ÓPTICO DE HUMOS ANALÓGICO INTELIGENTE DE PERFIL EXTRAPL	42,70	1.665,30
IPSR02821	2,000	u	DISPOSITIVO ELECTROMAGNÉTICO CON BRAZO EXTENSIBLE	48,97	97,94
IPSR901	525,200	m	CONDUCTOR PARA FORMACION DE LAZOS DE 2X1,5-LHR	0,50	262,60
			Grupo IPS		**2.604,81**
IV01SR24	13,000	u	PILOTO ROJO SEÑALIZACION SOBRE PUERTA DE HABITACION	6,08	79,04
IV02450	60,600	m	CABLE TELEFONICO EAP 50 PARES 0,5 MM.CAL.	2,69	163,01
IV0SRR07	1,000	u	SEÑAL DE ALARMA OPTICO ACUSTICA	185,89	185,89
IV0SRR09	1,000	u	CENTRAL DE LLAMADA	9.387,40	9.387,40
IV0SRR12	17,000	u	MICRO PARA MEGAFONIA	26,19	445,23
IV0SRR13	17,000	u	ALTAVOZ PARA MEGAFONIA	29,00	493,00
IV0SRR14	13,000	u	BLOQUE LLAMADA DE CUARTO DE BAÑO	24,33	316,29
IV0SRR78	27,000	u	CABECERO DE HOSPITALIZACION DE 1 CAMAS	505,00	13.635,00
			Grupo IV0		**24.704,86**
IV1SR012	1,000	u	DERIVADOR 2 DERIVACIONES	14,60	14,60

PAG 08/001472 - T001 VISADO FEBRERO 2008 26 COLEGIO OFICIAL DE ARQUITECTOS DE SEVILLA Documento visado electrónicamente

CÓDIGO	CANTIDAD	UD	RESUMEN	PRECIO	IMPORTE
IV1SR02	65,000	u	CONECTOR RJ 45	11,75	763,75
IV1SR03	19,000	u	TOMA ANTENA TV	7,90	150,10
IV1SR04	4,000	u	REGISTRO	0,52	2,08
IV1SR06	3,000	u	REPARTIDOR DE 8 SALIDAS	9,42	28,26
IV1SR07	333,500	m	CABLE COAXIAL EXPANSION FISICA	0,50	166,75
IV1SR10	1,000	u	ARMARIO RACK 19" ,24 U.A. PARA DATOS	844,50	844,50
IV1SR11	1,000	u	SUPESTACK 3 SWITCH 4400 24-PORT.	412,10	412,10
IV1SR12	1,000	u	PANEL DE CONEXION TELEFONICO	153,38	153,38
IV1SR121	1,000	u	SAI 675 VA	120,30	120,30
IV1SR13	1,000	u	REGLETA 48 PARES	150,08	150,08
IV1SR14	2,000	u	PANEL REPARTIDOR DE 24 PORT RJ CAT6	145,02	290,04
IV1SR15	3,000	u	PANEL PASA HILOS	16,45	49,35
IV1SR171	245,430	m	CANAL REJIBAND DE VARILLAS DE ACERO ELECTROSOLDADAS 60X300 MM	13,73	3.369,75
IV1SR19	1.539,900	m	CABLE DE 4 PARES, UTP CAT6	0,72	1.108,73
IV1SR78	1,000	u	PANEL DE CONEXION DE FIBRA DE 12 ST	183,28	183,28
IV1SR79	1,000	u	CONJUNTO CONVERTIDORES FIBRA-COBRE	106,78	106,78
IV1SR80	100,000	m	CABLE DE FIBRA OPTICA MONOMODO	8,54	854,00
			Grupo IV1		**8.767,83**
IW05SR02	152,000	u	LAMPARA FLUORESCENTE COMPACTA 1X26 W COLOR 840	5,94	902,88
IW05SR05	232,000	u	TUBO FLUORESCENTE 18W COLOR 840	2,09	484,88
			Grupo IW0		**1.387,76**
IW1SR021	58,000	u	CONTRAMOLDE	15,54	901,32
IW1SR0241	76,000	u	LUMINARIA DOWNLIGHT EMPOTRABLE LAMPARA PL-C DE 2x26W, EQ.ELECTRO	64,01	4.864,76
			Grupo IW1		**5.766,08**
KA01100	115,910	m	PRECERCO TUBO ACERO GALVANIZADO ABATIBLE O FIJO	3,43	397,57
KA01200	148,760	m	PRECERCO TUBO ACERO GALVANIZADO CORREDERA	3,81	566,78
KA02100N	14,000	u	PUERTA CORREDERA ORCHIDEA PLACA DE YESO LAMINADO O EQUIVALENTE	175,10	2.451,40
KA02101N	14,000	u	MARCO INTERIOR	98,00	1.372,00
KA02102N	14,000	u	KIT DE MANECILLA CERRAMIENTO INTEGRADO	36,00	504,00
KA02501	10,240	m2	PUERTA RESISTENTE AL FUEGO EI2 60-C5	192,94	1.975,71
			Grupo KA0.....		**7.267,45**
KL00900	9,910	m2	PUERTA ABATIBLE AL. LACADO (T-III)	115,39	1.143,51
KL05900	1,700	m2	VENTANA CORREDERA AL. LACADO (T-II)	87,77	149,21
KL06000	47,320	m2	VENTANA CORREDERA AL. LACADO (T-III)	55,98	2.648,97
KL09100	11,090	m2	VENTANA FIJA AL. (T-II)	39,30	435,84
KL09200	13,940	m2	VENTANA FIJA AL. (T-III)	39,55	551,33
			Grupo KL0		**4.928,86**
KM04800	317,600	m	LISTON PINO 50X25 MM.	1,29	409,70
KM07400	402,071	m	TAPAJUNTAS P.FLANDES 60X15 MM.	1,11	446,30
			Grupo KM0		**856,00**
KS01800	0,640	m2	CELOSIA FIJA LAMAS FIJAS AL. CON BASTIDOR	67,49	43,19
			Grupo KS0.....		**43,19**
KW03500	52,110	u	PICAPORTE DE RESBALON	3,06	159,46
KW03500N	8,940	m2	TIRADOR DE ACERO INOXIDABLE	5,05	45,15
			Grupo KW0.....		**204,60**
KW32PF001	61,050	m2	CARPINTERIA ABATIBLE MODELO K7016 O EQUIVALENTE	321,85	19.648,94
			Grupo KW3.....		**19.648,94**
M03HH020	0,016	h.	HORMIGONERA 200 L. GASOLINA	1,92	0,03
			Grupo M03.....		**0,03**
MC00100	105,520	h	COMPRESOR DOS MARTILLOS	5,93	625,73
			Grupo MC0		**625,73**
MK00100	57,450	h	CAMION BASCULANTE	26,93	1.547,13
			Grupo MK0		**1.547,13**

PAG 08/001472 - T001 VISADO FEBRERO 2008 26 COLEGIO OFICIAL DE ARQUITECTOS DE SEVILLA Documento visado electrónicamente

CÓDIGO	CANTIDAD	UD	RESUMEN	PRECIO	IMPORTE
P01AA020	0,042	m3	ARENA DE RÍO 0/6 MM.	20,70	0,86
P01CC020	0,014	t.	CEMENTO CEM II/B-P 32,5 N SACOS	125,40	1,73
P01LT020	0,050	mud	LADRILLO PERFORA. TOSCO 25X12X7	79,17	3,96
			Grupo P01		**6,55**
P02EAT020	1,000	ud	TAPA CUADRADA HA E=6CM 50X50CM	19,70	19,70
			Grupo P02		**19,70**
P04RW100	115,746	m.	RODAPIE DE ALUMIINIO	3,08	356,50
			Grupo P04		**356,50**
P07AL470	361,053	m2	PANEL S. RIG. LANA ROCA 50	3,01	1.086,77
			Grupo P07		**1.086,77**
P11CH020	19,730	m2	Carpinteria CLH HAYA/p.país	33,39	658,78
P11PR040	108,515	m.	Galce de DM R.HAYA 70x30 mm.	2,45	265,86
P11RB040	59,190	ud	Pernio latón 80/95 mm. codillo	0,54	31,96
P11RP010	19,730	ud	Pomo latón normal con resbalón	8,48	167,31
P11TL040	217,030	m.	Tapajunt. DM LR HAYA 70x10	0,68	147,58
P11WA020	19,730	ud	Barn.hoja p.ciegas/vidrier.1v.	31,37	618,93
P11WP080	355,140	ud	Tornillo ensamble zinc/pavón	0,04	14,21
			Grupo P11		**1.904,64**
P15EC020	1,000	ud	PUENTE DE PRUEBA	6,92	6,92
			Grupo P15		**6,92**
P17VP040	0,500	ud	CODO M-H PVC EVACUACIÓN J.PEG. 75 MM.	2,89	1,45
			Grupo P17		**1,45**
P19GMB035M2	28,000	u	CONEXION TOMA RAPIDA OXIGENO	48,00	1.344,00
P19GMB036M2	28,000	u	CONEXION TOMA RAPIDA VACIO	48,00	1.344,00
P19GMB037M2	28,000	u	CONEXION TOMA RAPIDA AIRE MEDICINAL	48,00	1.344,00
			Grupo P19		**4.032,00**
P23FL145	4,620	ud	Ladrillo intumescente Hilti CP657	36,79	169,97
P23FL146	8,000	ud	Abrazadera intumescente Hilti CP642-50	46,63	373,04
P23FL147	2,000	ud	Abrazadera intumescente Hilti CP642-63	55,85	111,70
P23FL160	30,000	ud	Abrazadera intumescente Hilti CP642-160	162,66	4.879,80
P23FR020	1,500	ud	Masilla intumescente Hilti CP611A	8,50	12,75
			Grupo P23		**5.547,26**
P31CB010	0,160	ud	PUNTAL METÁLICO TELESCÓPICO 3 M.	12,83	2,05
P31CE020	3,000	m.	CABLE COBRE DESNUDO D=35 MM.	4,08	12,24
P31CE040	1,000	m.	PICA COBRE P/TOMA TIERRA 14,3	7,05	7,05
P31CE050	1,000	ud	GRAPA PARA PICA	1,83	1,83
P31CE080	0,250	ud	CUADRO GENERAL OBRA PMÁX. 15 KW.	707,79	176,95
P31CE150	0,250	ud	CUADRO SECUNDARIO OBRA PMÁX.20KW	845,78	211,45
P31CW010	0,200	ud	BAJANTE ESCOMBROS GOMA 1 M.	68,37	13,67
P31CW020	0,030	ud	BOCA CARGA METÁLICA BAJANTE GOMA 1M.	165,31	4,96
			Grupo P31		**430,20**
P34IC300	14,000	ud	MAMPARA DE DUCHA ANGULAR HOLLIDAY	137,57	1.925,98
			Grupo P34		**1.925,98**
PE00400	24,878	kg	ESMALTE SINTETICO RESISTENTE AL CALOR	6,32	157,23
			Grupo PE0		**157,23**
PI00300	24,878	kg	MINIO DE PLOMO	4,48	111,45
			Grupo PI0		**111,45**
PP00100	324,500	kg	PINTURA PLASTICA	1,93	626,28
			Grupo PP0		**626,28**
PW00100	11,482	l	DISOLVENTE	1,55	17,80
PW00300	252,389	kg	SELLADORA	4,73	1.193,80

PAG 08/001472 - T001 VISADO 26 FEBRERO 2008 COLEGIO OFICIAL DE ARQUITECTOS DE SEVILLA Documento visado electrónicamente

CÓDIGO	CANTIDAD	UD	RESUMEN	PRECIO	IMPORTE
			Grupo PW0		**1.211,60**
QP01200	15,700	m2	CHAPA DE ALUMINIO LISA 0.60 MM. ESPESOR	7,21	113,20
			Grupo QP0		**113,20**
RA00301	8.975,500	u	AZULEJO COLOR LISO 20X20 CM.	0,32	2.872,16
			Grupo RA0		**2.872,16**
RL01000	158,800	m2	TABLERO ESTRATIFICADO	96,08	15.257,50
RL01001	300,060	m2	LAMINA DECOR. VINILO CON HOMOGÉNEA DE POLIURETANO DE 1,5 MM.	15,07	4.521,90
RL01002	50,400	u	PROTECCION DE ESQUINAS EN L DE 2.10M	5,77	290,81
			Grupo RL0		**20.070,22**
RS02502	104,360	m2	BALDOSA GRES COMPACTO 40X40 CM.	8,00	834,88
RS02800	574,580	m2	BALDOSA MARMOL BLANCO MACAEL VETA 40X40 CM.	31,45	18.070,54
RS06100	450,650	m	RODAPIE MARMOL BLANCO MACAEL 50X10 CM.	1,71	770,61
RS07900	1,670	m	UMBRAL DE MARMOL BLANCO MACAEL 30X3 CM.	28,32	47,28
RS08400	574,580	m2	PULIDO SOLERIA	3,22	1.850,15
			Grupo RS0		**21.573,46**
RW01900	306,670	m	JUNTA DE SELLADO	1,47	450,80
			Grupo RW0		**450,80**
SB00900	133,825	m	BAJANTE PVC. DIAM.160 MM.	5,40	722,66
			Grupo SB0		**722,66**
SC00500	3,182	m	TUBO PVC. DIAM. 110 MM. 4 KG/CM2.	4,49	14,28
			Grupo SC0		**14,28**
TA00100	22,465	h	AYUDANTE	12,94	290,70
TA00200	420,471	h	AYUDANTE ESPECIALISTA	12,94	5.440,89
TA00300	19,335	h	AYUDANTE CARPINTERIA	11,88	229,70
			Grupo TA0		**5.961,30**
TO00100	447,701	h	OF. 1ª ALBAÑILERIA	13,37	5.985,77
TO00200	132,837	h	OF. 1ª ALICATADOR	13,22	1.756,11
TO00300	132,744	h	OF. 1ª COLOCADOR	13,37	1.774,78
TO00600	13,901	h	OF. 1ª FERRALLISTA	13,52	187,94
TO00700	9,939	h	OF. 1ª IMPERMEABILIZADOR	13,37	132,88
TO00900	248,843	h	OF. 1ª MONTADOR	13,37	3.327,03
TO01000	84,037	h	OF. 1ª PINTOR	13,09	1.100,04
TO01100	242,221	h	OF. 1ª SOLADOR	13,22	3.202,16
TO01200	492,205	h	OF. 1ª YESERO	13,22	6.506,95
TO01400	62,470	h	OF. 1ª CALEFACTOR O MECANICO	13,93	870,21
TO01500	145,098	h	OF. 1ª CARPINTERIA	13,79	2.000,91
TO01600	68,012	h	OF. 1ª CERRAJERO-CHAPISTA	13,22	899,11
TO01700	59,370	h	OF. 1ª CRISTALERO	13,70	813,37
TO01800	879,589	h	OF. 1ª ELECTRICISTA	13,37	11.760,10
TO01900	342,114	h	OF. 1ª FONTANERO	13,93	4.765,64
TO02000	380,385	h	OF. 1ª INSTALADOR	13,37	5.085,75
TO02100	126,623	h	OFICIAL 1ª	13,93	1.763,86
TO02200	30,796	h	OFICIAL 2ª	13,21	406,82
TO03600	8,400	h	OF. 1ª GASISTA	18,44	154,90
TO04000	8,400	h	AYUDANTE GASISTA	17,52	147,17
			Grupo TO0		**52.641,52**
TP00100	1.475,986	h	PEON ESPECIAL	12,71	18.759,78
TP00200	699,733	h	PEON ORDINARIO	12,60	8.816,64
			Grupo TP0		**27.576,42**
U23IA095	6,403	M2	Vid. lam. seg. Stadip 6+6 1 PVB incol.	35,05	224,41
U23OV511	22,275	Ml	Sellado con silicona neutra	0,85	18,93
U23OV520	6,364	Ud	Materiales auxiliares	1,25	7,96
			Grupo U23		**251,30**

PAG 08/001472 - T001
VISADO
FEBRERO 2008
26
COLEGIO OFICIAL DE ARQUITECTOS DE SEVILLA
Documento visado electrónicamente

CÓDIGO	CANTIDAD	UD	RESUMEN	PRECIO	IMPORTE
VG03	1,000	u	EQUIPOS Y PROCESOS ESPECIALES	2.765,72	2.765,72
			Grupo VG0		**2.765,72**
VINILO	12,210	m2	LAMINA DE VINILO AUTOADHESIVO	10,79	131,75
			Grupo VIN		**131,75**
VL00700	11,720	m2	LAMR.SEGD.2 LUNAS,TEMPL.COLOR 6 MM. LAM. BUT. COLOR	127,44	1.493,60
VL03100	19,000	m2	LUNA PULIDA FLOTADA INCOLORA 5 MM.	6,35	120,65
VL04800	44,930	m2	DOBLE LUNA TEMPLADA COLOR 5 MM., CAMARA AIRE 6 MM.	125,37	5.632,87
			Grupo VL0		**7.247,12**
VW01100	19,000	kg	MASILLA PLASTICA	0,55	10,45
VW01500	226,600	m	PERFIL EN U DE NEOPRENO	0,46	104,24
			Grupo VW0		**114,69**
WW00300	15.680,130	u	MATERIAL COMPLEMENTARIO O PZAS.ESPECIALES	0,49	7.683,26
WW00400	12.914,316	u	PEQUEÑO MATERIAL	0,15	1.937,15
WW00500	29,000	u	TRABAJOS COMPLEMENTARIOS	0,35	10,15
			Grupo WW0		**9.630,56**
WWSRR00	1,000	u	MATERIAL COMPLEMENTARIO O PZAS.ESPECIALES	648,00	648,00
			Grupo WWS		**648,00**
XI01800	110,323	m2	MEMBRANA BETUN MODIF. ARM. DOBLE POLIET. 4 MM.	7,52	829,63
			Grupo XI0		**829,63**
XT0SRM8	38,230	m2	MANTA ESPUMA ELASTOMERICA ESPESOR 30MM. 0,040 W/(M.K) A 20ºC	8,65	330,69
			Grupo XT0		**330,69**
XT5SR24	390,450	u	AISLAMIENTO COQUILLA ESPUMA ELASTOMERICA 20 MM ESPESOR Ø20	2,48	968,32
			Grupo XT5		**968,32**
XT6SR23	17,500	u	AISLAMIENTO COQUILLA ESPUMA ELASTOMERICA 20 MM ESPESOR. DIAM. Cu	4,79	83,83
			Grupo XT6		**83,83**

Resumen

Mano de obra	76.260,65
Materiales	340.082,59
Maquinaria	2.243,49
Otros	3.949,19
TOTAL	**407.066,75**

SEVILLA, FEBRERO DE 2008.

El promotor **La dirección facultativa**

AREA HOSPITALARIA VIRGEN MACARENA D. Fernando Campayo Rodríguez. D. Pablo Jaén Parras

PAG 08001472 - T001 VISADO 26 FEBRERO 2008 COLEGIO OFICIAL DE ARQUITECTOS DE SEVILLA Documento visado electrónicamente

CÓDIGO	CANTIDAD	UD	RESUMEN	PRECIO	SUBTOTAL	IMPORTE
A02A050		**m3**	**MORTERO CEMENTO 1/3 M-160**			
			Mortero de cemento CEM II/B-P 32,5 N y arena de río de dosificación 1/3 (M-160), confeccionado con hormigonera de 250 l., s/RC-03.			
P01CC020	0,440	t.	CEMENTO CEM II/B-P 32,5 N SACOS	125,40	55,18	
P01AA020	0,980	m3	ARENA DE RÍO 0/6 MM.	20,70	20,29	
GW00100	0,260	m3	AGUA POTABLE	0,50	0,13	
M03HH020	0,391	h.	HORMIGONERA 200 L. GASOLINA	1,92	0,75	
TP00200	1,663	h	PEON ORDINARIO	12,60	20,95	
			TOTAL PARTIDA.....			**97,30**

Asciende el precio total de la partida a la mencionada cantidad de NOVENTA Y SIETE EUROS con TREINTA CÉNTIMOS

A02A080		**m3**	**MORTERO CEMENTO 1/6 M-40**			
			Mortero de cemento CEM II/B-P 32,5 N y arena de río de dosificación 1/6 (M-40), confeccionado con hormigonera de 250 l., s/RC-03.			
P01CC020	0,250	t.	CEMENTO CEM II/B-P 32,5 N SACOS	125,40	31,35	
P01AA020	1,100	m3	ARENA DE RÍO 0/6 MM.	20,70	22,77	
GW00100	0,260	m3	AGUA POTABLE	0,50	0,13	
M03HH020	0,390	h.	HORMIGONERA 200 L. GASOLINA	1,92	0,75	
TP00200	1,660	h	PEON ORDINARIO	12,60	20,92	
			TOTAL PARTIDA.....			**75,92**

Asciende el precio total de la partida a la mencionada cantidad de SETENTA Y CINCO EUROS con NOVENTA Y DOS CÉNTIMOS

AGL00100		**m3**	**LECHADA DE CEMENTO CEM II/A-L 32.5**			
			LECHADA DE CEMENTO CEM II/A-L 32.5			
GC00200	0,520	t	CEMENTO CEM II/A-L 32.5, EN SACOS	104,63	54,41	
GW00100	0,890	m3	AGUA POTABLE	0,50	0,45	
TP00100	3,540	h	PEON ESPECIAL	12,71	44,99	
			TOTAL PARTIDA.....			**99,85**

Asciende el precio total de la partida a la mencionada cantidad de NOVENTA Y NUEVE EUROS con OCHENTA Y CINCO CÉNTIMOS

AGM00500		**m3**	**MORTERO DE CEMENTO CEM II/A-L 32.5 Y ARENA DE RIO (1:6)**			
			MORTERO DE CEMENTO CEM II/A-L 32.5 Y ARENA DE RIO M-4 (1:6).			
AA00300	1,100	m3	ARENA GRUESA	8,77	9,65	
GC00200	0,260	t	CEMENTO CEM II/A-L 32.5, EN SACOS	104,63	27,20	
GW00100	0,260	m3	AGUA POTABLE	0,50	0,13	
TP00100	1,010	h	PEON ESPECIAL	12,71	12,84	
			TOTAL PARTIDA.....			**49,82**

Asciende el precio total de la partida a la mencionada cantidad de CUARENTA Y NUEVE EUROS con OCHENTA Y DOS CÉNTIMOS

AGM00800		**m3**	**MORTERO DE CEMENTO CEM II/A-L 32.5,AR.RIO M-4(1:6)+PLAST.**			
			MORTERO DE CEMENTO CEM II/A-L 32.5 Y ARENA DE RIO M-4 (1:6) CON ADICION DE PLASTIFICANTE.			
GC00200	0,260	t	CEMENTO CEM II/A-L 32.5, EN SACOS	104,63	27,20	
AA00300	1,100	m3	ARENA GRUESA	8,77	9,65	
GA00200	1,290	l	PLASTIFICANTE	1,42	1,83	
TP00100	1,000	h	PEON ESPECIAL	12,71	12,71	
GW00100	0,260	m3	AGUA POTABLE	0,50	0,13	
			TOTAL PARTIDA.....			**51,52**

Asciende el precio total de la partida a la mencionada cantidad de CINCUENTA Y UN EUROS con CINCUENTA Y DOS CÉNTIMOS

AGM01600		**m3**	**MORTERO BASTARDO CEM II/A-L 32.5,CAL Y AR.RIO M-4 (1:1:7)**			
			MORTERO BASTARDO DE CEMENTO CEM-II, CAL AEREA APAGADA EN POLVO Y ARENA DE RIO M-4(1:1:7), ELABORADO SEGUN NORMA NBE FL-90.			
GK00100	0,078	t	CAL AEREA APAGADA EN POLVO EN SACOS	101,18	7,89	
GW00100	0,260	m3	AGUA POTABLE	0,50	0,13	
GC00200	0,206	t	CEMENTO CEM II/A-L 32.5, EN SACOS	104,63	21,55	
AA00300	1,092	m3	ARENA GRUESA	8,77	9,58	
TP00100	1,236	h	PEON ESPECIAL	12,71	15,71	
			TOTAL PARTIDA.....			**54,86**

Asciende el precio total de la partida a la mencionada cantidad de CINCUENTA Y CUATRO EUROS con OCHENTA Y SEIS CÉNTIMOS

AGY00100		**m3**	**PASTA DE YESO NEGRO YG.**
			PASTA DE YESO NEGRO YG.

PAG 08/00147 2 - T001 VISADO FEBRERO 2008 COLEGIO OFICIAL DE ARQUITECTOS DE SEVILLA Documento visado electrónicamente

CÓDIGO	CANTIDAD	UD	RESUMEN	PRECIO	SUBTOTAL	IMPORTE
GW00100	0,618	m3	AGUA POTABLE	0,50	0,31	
TP00100	6,079	h	PEON ESPECIAL	12,71	77,26	
GY00200	0,876	t	YESO NEGRO YG	56,05	49,10	
			TOTAL PARTIDA.....			**126,67**

Asciende el precio total de la partida a la mencionada cantidad de CIENTO VEINTISEIS EUROS con SESENTA Y SIETE CENTIMOS

AGY00200		**m3**	**PASTA DE YESO BLANCO YF.**			
			PASTA DE YESO BLANCO YF.			
TP00100	6,079	h	PEON ESPECIAL	12,71	77,26	
GW00100	0,618	m3	AGUA POTABLE	0,50	0,31	
GY00100	0,876	t	YESO BLANCO YF	60,35	52,87	
			TOTAL PARTIDA.....			**130,44**

Asciende el precio total de la partida a la mencionada cantidad de CIENTO TREINTA EUROS con CUARENTA Y CUATRO CÉNTIMOS

ATC00100		**h**	**CUADRILLA ALBAÑILERIA, FORMADA POR OFICIAL 1ª Y PEON ESP.**			
			CUADRILLA ALBA¥ILERIA, FORMADA POR OFICIAL 1ª Y PEON ESPECIAL.			
TP00100	0,970	h	PEON ESPECIAL	12,71	12,33	
TO00100	0,970	h	OF. 1ª ALBAÑILERIA	13,37	12,97	
			TOTAL PARTIDA.....			**25,30**

Asciende el precio total de la partida a la mencionada cantidad de VEINTICINCO EUROS con TREINTA CÉNTIMOS

ATC00200		**h**	**CUADRILLA ALBAÑILERIA, FORMADA POR OFICIAL 2ª Y PEON ESP.**			
			CUADRILLA ALBAÑILERIA, FORMADA POR OFICIAL 2ª Y PEON ESPECIAL.			
TP00100	0,970	h	PEON ESPECIAL	12,71	12,33	
TO02200	0,970	h	OFICIAL 2ª	13,21	12,81	
			TOTAL PARTIDA.....			**25,14**

Asciende el precio total de la partida a la mencionada cantidad de VEINTICINCO EUROS con CATORCE CÉNTIMOS

ATC00400		**h**	**CUADRILLA FORMADA POR OFICIAL 1ª INST. Y AYUDANTE ESP.**			
			CUADRILLA FORMADA POR UN OFICIAL 1ª INSTALADOR Y AYUDANTE ESPECIALISTA.			
TA00200	0,970	h	AYUDANTE ESPECIALISTA	12,94	12,55	
TO02000	0,970	h	OF. 1ª INSTALADOR	13,37	12,97	
			TOTAL PARTIDA.....			**25,52**

Asciende el precio total de la partida a la mencionada cantidad de VEINTICINCO EUROS con CINCUENTA Y DOS CÉNTIMOS

VL00501N		**m2**	**LAMR.SEGD.2 LUNAS,INCOLORAS, 6MM.DOBLE LAM. BUT. INC.**			
			M2. Acristalamiento de vidrio laminar de seguridad Stadip compuesto por dos vidrios de 6 mm de espesor unidos mediante lámina de butiral de polivinilo incoloro de 0,38 mm, homologado frente a ataque manual con nivel de seguridad A según DBT-2102, fijado sobre carpintería con acuñado mediante calzos de apoyo perimetrales y laterales y sellado en frío con silicona neutra, incluso colocación de junquillos, según NTE-FVP.			
TO01700	1,000	h	OF. 1ª CRISTALERO	13,70	13,70	
U23IA095	1,006	M2	Vid. lam. seg. Stadip 6+6 1 PVB incol.	35,05	35,26	
U23OV511	3,500	Ml	Sellado con silicona neutra	0,85	2,98	
U23OV520	1,000	Ud	Materiales auxiliares	1,25	1,25	
			TOTAL PARTIDA.....			**53,19**

Asciende el precio total de la partida a la mencionada cantidad de CINCUENTA Y TRES EUROS con DIECINUEVE CÉNTIMOS

SEVILLA, FEBRERO DE 2008.

El promotor **La dirección facultativa**

AREA HOSPITALARIA VIRGEN MACARENA D. Fernando Campayo Rodríguez. D. Pablo Jaén Parras

PAG 08/001472 - 2001 VISADO 26 FEBRERO 2008 COLEGIO OFICIAL DE ARQUITECTOS DE SEVILLA Documento visado electrónicamente

CÓDIGO	CANTIDAD	UD	RESUMEN	PRECIO	SUBTOTAL	IMPORTE

CAPÍTULO 01 TRABAJOS PREVIOS

01.01		**u**	**DESMONTADO DE DESAGUE DE BAÑERA CON TUBO DE PLOMO**			
			DE DESMONTADO DE DESAGUE DE BAÑERA CON TUBO DE PLOMO, INCLUSO P.P. DE CARGA Y TRANS-			
TP00200	0,075	h	PEON ORDINARIO	12,60	0,95	
MK00100	0,010	h	CAMION BASCULANTE	26,93	0,27	
TP00100	0,175	h	PEON ESPECIAL	12,71	2,22	
			Suma la partida			3,44
			Costes indirectos		3,00%	0,10
			TOTAL PARTIDA			**3,54**

Asciende el precio total de la partida a la mencionada cantidad de TRES EUROS con CINCUENTA Y CUATRO CÉNTIMOS

01.02		**u**	**DESMONTADO DE DESAGUE DE FREGADERO**			
			DE DESMONTADO DE DESAGUE DE FREGADERO CON TUBO DE CUAQUIER MATERIAL INCLUSO P.P. DE			
MK00100	0,010	h	CAMION BASCULANTE	26,93	0,27	
TP00100	0,150	h	PEON ESPECIAL	12,71	1,91	
TP00200	0,050	h	PEON ORDINARIO	12,60	0,63	
			Suma la partida			2,81
			Costes indirectos		3,00%	0,08
			TOTAL PARTIDA			**2,89**

Asciende el precio total de la partida a la mencionada cantidad de DOS EUROS con OCHENTA Y NUEVE CÉNTIMOS

01.03		**u**	**DESMONTADO DE DESAGUE DE INODORO**			
			DE DESMONTADO DE DESAGUE DE INODORO CON MANGUETON DE CUALQUIER MATERIAL, INCLUSO P.P. DE CARGA Y TRANSPORTE DE MATERIAL SOBRANTE A VERTEDERO. MEDIDA LA UNIDAD TERMINA-			
MK00100	0,010	h	CAMION BASCULANTE	26,93	0,27	
TP00100	0,100	h	PEON ESPECIAL	12,71	1,27	
TP00200	0,050	h	PEON ORDINARIO	12,60	0,63	
			Suma la partida			2,17
			Costes indirectos		3,00%	0,07
			TOTAL PARTIDA			**2,24**

Asciende el precio total de la partida a la mencionada cantidad de DOS EUROS con VEINTICUATRO CÉNTIMOS

01.04		**u**	**DESMONTADO DE DESAGUE DE LAVABO**			
			DE DESMONTADO DE DESAGUE DE LAVABO CON TUBO DE CUALQUIER MATERIAL, INCLUSO P.P. DE			
MK00100	0,010	h	CAMION BASCULANTE	26,93	0,27	
TP00100	0,150	h	PEON ESPECIAL	12,71	1,91	
TP00200	0,050	h	PEON ORDINARIO	12,60	0,63	
			Suma la partida			2,81
			Costes indirectos		3,00%	0,08
			TOTAL PARTIDA			**2,89**

Asciende el precio total de la partida a la mencionada cantidad de DOS EUROS con OCHENTA Y NUEVE CÉNTIMOS

01.05		**u**	**DESMONTADO DE DESAGUE DE PLATO, CON TUBO DE PLOMO**			
			DE DESMONTADO DE DESAGUE DE PLATO DUCHA CON TUBO DE PLOMO, INCLUSO P.P. DE CARGA Y			
MK00100	0,010	h	CAMION BASCULANTE	26,93	0,27	
TP00100	0,175	h	PEON ESPECIAL	12,71	2,22	
TP00200	0,075	h	PEON ORDINARIO	12,60	0,95	
			Suma la partida			3,44
			Costes indirectos		3,00%	0,10
			TOTAL PARTIDA			**3,54**

Asciende el precio total de la partida a la mencionada cantidad de TRES EUROS con CINCUENTA Y CUATRO CÉNTIMOS

PAG 8/001472 - T001 FEBRERO 2008
VISADO
COLEGIO OFICIAL DE ARQUITECTOS DE SEVILLA
Documento visado electrónicamente

CÓDIGO	CANTIDAD	UD	RESUMEN	PRECIO	SUBTOTAL	IMPORTE
01.06		**u**	**DESMONTADO DE FREGADERO Y EQUIPO DE GRIFERIA**			
			DE DESMONTADO DE FREGADERO Y EQUIPO DE GRIFERIA CON TRASLADO A ALMACÉN. MEDIDA LA UNI-			
TP00100	0,240	h	PEON ESPECIAL	12,71	3,05	
			Suma la partida			3,05
			Costes indirectos		3,00%	0,09
			TOTAL PARTIDA			**3,14**

Asciende el precio total de la partida a la mencionada cantidad de TRES EUROS con CATORCE CÉNTIMOS

01.07		**u**	**DESMONTADO DE INODORO**			
			U DE DESMONTADO DE INODORO Y EQUIPO FLUXOR O CISTERNA, INCLUSO P.P. DE CARGA DE MATE-			
			RIAL SOBRANTE A CONTENEDOR Y TRANSPORTE A VERTEDERO AUTORIZADO. MEDIDA LA UNIDAD TER-			
TP00100	0,240	h	PEON ESPECIAL	12,71	3,05	
			Suma la partida			3,05
			Costes indirectos		3,00%	0,09
			TOTAL PARTIDA			**3,14**

Asciende el precio total de la partida a la mencionada cantidad de TRES EUROS con CATORCE CÉNTIMOS

01.08		**u**	**DESMONTADO DE LAVABO Y GRIFERIA**			
			U DE DESMONTADO DE LAVABO Y EQUIPO DE GRIFERIA, INCLUSO P.P. DE CARGA DE MATERIAL SO-			
TP00100	0,240	h	PEON ESPECIAL	12,71	3,05	
			Suma la partida			3,05
			Costes indirectos		3,00%	0,09
			TOTAL PARTIDA			**3,14**

Asciende el precio total de la partida a la mencionada cantidad de TRES EUROS con CATORCE CÉNTIMOS

01.09		**u**	**DESMONTADO DE BAÑERA Y EQUIPO DE GRIFERIA**			
			DE DESMONTADO DE BAÑERA PARA REVESTIR Y EQUIPO DE GRIFERIA, INCLUSO P.P. DE CARGA Y			
MK00100	0,110	h	CAMION BASCULANTE	26,93	2,96	
TP00100	0,430	h	PEON ESPECIAL	12,71	5,47	
TP00200	0,200	h	PEON ORDINARIO	12,60	2,52	
			Suma la partida			10,95
			Costes indirectos		3,00%	0,33
			TOTAL PARTIDA			**11,28**

Asciende el precio total de la partida a la mencionada cantidad de ONCE EUROS con VEINTIOCHO CÉNTIMOS

01.10		**u**	**DESMONTAJE DE LAVACUÑAS**			
			U DE DESMONTADO, DESCONEXION Y DESMONTAJE DE ARMARIOS LAVACUÑAS EXISTENTES, INCLUSO			
			DESAGÜE CON LIMPIEZA PARA SU POSTERIOR REINSTALACION Y REUTILIZACION. MEDIDA LA UNIDAD			
TP00100	0,440	h	PEON ESPECIAL	12,71	5,59	
			Suma la partida			5,59
			Costes indirectos		3,00%	0,17
			TOTAL PARTIDA			**5,76**

Asciende el precio total de la partida a la mencionada cantidad de CINCO EUROS con SETENTA Y SEIS CÉNTIMOS

01.11		**u**	**DESMONTADO DE PLATO DUCHA Y EQUIPO DE GRIFERIA**			
			DE DESMONTADO DE PLATO DUCHA Y EQUIPO DE GRIFERIA, INCLUSO P.P. DE CARGA Y TRANSPORTE			
TP00100	0,300	h	PEON ESPECIAL	12,71	3,81	
TP00200	0,100	h	PEON ORDINARIO	12,60	1,26	
MK00100	0,036	h	CAMION BASCULANTE	26,93	0,97	
			Suma la partida			6,04
			Costes indirectos		3,00%	0,18
			TOTAL PARTIDA			**6,22**

Asciende el precio total de la partida a la mencionada cantidad de SEIS EUROS con VEINTIDOS CÉNTIMOS

PAG 08/001472 - T001
VISADO
26 FEBRERO 2008
COLEGIO OFICIAL DE ARQUITECTOS DE SEVILLA
Documento visado electrónicamente

CÓDIGO	CANTIDAD	UD	RESUMEN	PRECIO	SUBTOTAL	IMPORTE
01.12		**u**	**DESMONTADO DE BIE**			
			DE DESMONTADO DE BIE EXISTENTE CON ENTREGA AL CENTRO DEL MATERIAL PARA SU LIMPIEZA Y ALMACENAJE HASTA SU POSTERIOR COLOCACIÓN. MEDIDA LA UNIDAD TERMINADA.			
MK00100	0,120	h	CAMION BASCULANTE	26,93	3,23	
TP00100	0,580	h	PEON ESPECIAL	12,71	7,37	
TP00200	0,430	h	PEON ORDINARIO	12,60	5,42	
			Suma la partida			16,02
			Costes indirectos		3,00%	0,48
			TOTAL PARTIDA			**16,50**

Asciende el precio total de la partida a la mencionada cantidad de DIECISEIS EUROS con CINCUENTA CÉNTIMOS

01.13		**u**	**DESMONTADO DE FONTANERIA Y SANEAMIENTO**			
			U DE DESMONTADO DE INSTALACION DE FONTANERIA COMPLETA DE RECINTO HUMEDO EXISTENTE, FORMADA POR: CANALIZACIONES DE AGUA FRIA Y CALIENTES, BOTE SIFONICO Y SUS ACCESORIOS, INCLUSO TRAMOS DE BAJANTES DE FIBROCEMENTO Y DESCONEXIONES DE DESAGÜES DE PIEZAS, P.P. DE CARGA Y TRANSPORTE DE MATERIAL SOBRANTE A VERTEDERO CON CONTENEDOR. MEDIDA LA			
MK00100	0,190	h	CAMION BASCULANTE	26,93	5,12	
TP00100	0,780	h	PEON ESPECIAL	12,71	9,91	
TP00200	0,630	h	PEON ORDINARIO	12,60	7,94	
			Suma la partida			22,97
			Costes indirectos		3,00%	0,69
			TOTAL PARTIDA			**23,66**

Asciende el precio total de la partida a la mencionada cantidad de VEINTITRES EUROS con SESENTA Y SEIS CÉNTIMOS

01.14		**u**	**DESMONTAJE DE EQUIPOS DE CLIMATIZACION**			
			DESMONTAJE DE TODOS LOS EQUIPOS DE PRODUCCION CLIMATIZACION EXISTENTES, CONSISTENTE EN DESCONEXIONADO, IZADO CON GRUA Y ENTREGA AL CENTRO DEL EQUIPO PARA SU ALMACENAJE, TODOS LOS MEDIOS AUXILIARES, MANO DE OBRA, MAQUINARIA Y EQUIPOS ESPECIALES, DEBIDAMENTE LEGALIZADO Y REALIZADO POR EMPRESA AUTORIZADA. INCLUSO AYUDAS DE ALBAÑILERIA.			
VG03	1,000	u	EQUIPOS Y PROCESOS ESPECIALES	2.765,72	2.765,72	
ATC00100	1,000	h	CUADRILLA ALBAÑILERIA, FORMADA POR OFICIAL 1ª Y PEON	25,30	25,30	
ATC00400	5,000	h	CUADRILLA FORMADA POR OFICIAL 1ª INST. Y AYUDANTE	25,52	127,60	
MC00100	3,000	h	COMPRESOR DOS MARTILLOS	5,93	17,79	
WW00300	10,000	u	MATERIAL COMPLEMENTARIO O PZAS.ESPECIALES	0,49	4,90	
WW00400	10,000	u	PEQUEÑO MATERIAL	0,15	1,50	
MK00100	2,000	h	CAMION BASCULANTE	26,93	53,86	
			Suma la partida			2.996,67
			Costes indirectos		3,00%	89,90
			TOTAL PARTIDA			**3.086,57**

Asciende el precio total de la partida a la mencionada cantidad de TRES MIL OCHENTA Y SEIS EUROS con CINCUENTA Y SIETE CÉNTIMOS

01.15		**u**	**DESMONTADO DE ELECTRICIDAD**			
			U DE DESMONTADO DE INSTALACION ELECTRICA DE ZONA AFECTA A OBRA CON UNA SUPERFICIE EN-TRE 400 Y 800 M2. FORMADA POR: LUMINARIAS, CAJAS DE PROTECCION, INTERRUPTORES, CIRCUI-TOS, PUNTOS DE LUZ, TOMAS DE CORRIENTE, ETC., INCLUSO P.P. DE AYUDAS DE ALBAÑILERIA, CAR-GA MANUAL Y TRANSPORTE DE SOBRANTE A VERTEDERO CON CONTENEDOR. MEDIDA LA UNIDAD			
MK00100	3,010	h	CAMION BASCULANTE	26,93	81,06	
TO01800	11,029	h	OF. 1ª ELECTRICISTA	13,37	147,46	
TP00100	54,126	h	PEON ESPECIAL	12,71	687,94	
TP00200	26,049	h	PEON ORDINARIO	12,60	328,22	
			Suma la partida			1.244,68
			Costes indirectos		3,00%	37,34
			TOTAL PARTIDA			**1.282,02**

Asciende el precio total de la partida a la mencionada cantidad de MIL DOSCIENTOS OCHENTA Y DOS EUROS con DOS CÉNTIMOS

PAG 08/001472 - E01 VISADO 26 FEBRERO 2008 COLEGIO OFICIAL DE ARQUITECTOS DE SEVILLA Documento visado electrónicamente

CÓDIGO	CANTIDAD	UD	RESUMEN	PRECIO	SUBTOTAL	IMPORTE
01.16		**u**	**DESMONTADO DE GASES MEDICINALES**			
			U DE DESMONTADO DE INSTALACION DE GASES MEDICINALES AFECTOS A OBRA, FORMADA POR: CANALIZACIONES, MANOMETROS Y LLAVES, Y NUEVA COLOCACION RECOLOCACION, INCLUSO P.P. DE CARGA Y TRANSPORTE DE MATERIAL SOBRANTE A VERTEDERO CON CONTENEDOR. MEDIDA LA UNIDAD TERMINADA			
MK00100	1,945	h	CAMION BASCULANTE	26,93	52,38	
TP00100	9,705	h	PEON ESPECIAL	12,71	123,35	
TP00200	7,770	h	PEON ORDINARIO	12,60	97,90	
			Suma la partida			273,63
			Costes indirectos		3,00%	8,21
			TOTAL PARTIDA			**281,84**

Asciende el precio total de la partida a la mencionada cantidad de DOSCIENTOS OCHENTA Y UN EUROS con OCHENTA Y CUATRO CÉNTIMOS

01.17		**m2**	**D-01 DEMOLICION DE TABIQUERIA**			
			M2 DE DEMOLICION DE TABIQUERÍA CON MEDIOS MANUALES, INCLUSO P.P. DE MEDIOS AUXILIARES, MATERIAL DE REVESTIMIENTO, CARGA MECANICA Y TRANSPORTE DE MATERIAL SOBRANTE A VERTE			
MK00100	0,010	h	CAMION BASCULANTE	26,93	0,27	
TP00100	0,200	h	PEON ESPECIAL	12,71	2,54	
TP00200	0,080	h	PEON ORDINARIO	12,60	1,01	
			Suma la partida			3,82
			Costes indirectos		3,00%	0,11
			TOTAL PARTIDA			**3,93**

Asciende el precio total de la partida a la mencionada cantidad de TRES EUROS con NOVENTA Y TRES CÉNTIMOS

01.18		**Ud**	**TRANSPORTE DE ELEMENTOS SOBRANTES A VERTEDERO**			
			DE TRANSPORTE DE ELEMENTOS SOBRANTES A VERTEDERO, REALIZADO EN CAMION BASCULANTE A UNA DISTANCIA MAXIMA DE 5.00 km., INCLUSO CARGA CON MEDIOS MECANICOS, Y P.P. DE CANON DE			
			Sin descomposición			1.483,51
			Costes indirectos		3,00%	44,51
			TOTAL PARTIDA			**1.528,02**

Asciende el precio total de la partida a la mencionada cantidad de MIL QUINIENTOS VEINTIOCHO EUROS con DOS CÉNTIMOS

01.19		**m2**	**D-04 DESMONTAJE DE VENTANAS**			
			M2 DE DESMONTADO DE VENTANA CON PERFILES DE ALUMINIO, VIDRIOS, INCLUSO COMPACTO DE PERSIANA CON TODOS SUS ELEMENTOS, CON RECUPERACION Y TRANSPORTE A ALMECEN DE SOTANO, CON CARGA DE MATERIAL SOBRANTE A CONTENEDOR Y TRANSPORTE A VERTEDERO AUTORIZA-			
TP00100	0,290	h	PEON ESPECIAL	12,71	3,69	
MK00100	0,010	h	CAMION BASCULANTE	26,93	0,27	
			Suma la partida			3,96
			Costes indirectos		3,00%	0,12
			TOTAL PARTIDA			**4,08**

Asciende el precio total de la partida a la mencionada cantidad de CUATRO EUROS con OCHO CÉNTIMOS

01.20		**m2**	**LEVANTADO DE SOLADO, INCL.RODAPIE Y MORTERO DE BASE**			
			DE LEVANTADO DE SOLADO Y RODAPIE, INCLUSO MORTERO DE BASE, CARGA MANUAL Y TRANSPORTE			
MK00100	0,020	h	CAMION BASCULANTE	26,93	0,54	
TP00100	0,100	h	PEON ESPECIAL	12,71	1,27	
TP00200	0,050	h	PEON ORDINARIO	12,60	0,63	
			Suma la partida			2,44
			Costes indirectos		3,00%	0,07
			TOTAL PARTIDA			**2,51**

Asciende el precio total de la partida a la mencionada cantidad de DOS EUROS con CINCUENTA Y UN CÉNTIMOS

PAG 08/001472 - F001 VISADO 22 FEBRERO 2008 COLEGIO OFICIAL DE ARQUITECTOS DE SEVILLA Documento visado electrónicamente

CÓDIGO	CANTIDAD	UD	RESUMEN	PRECIO	SUBTOTAL	IMPORTE
01.21		**m2**	**APERTURA DE HUECO EN MURO**			
			DE APERTURA DE HUECO EN MURO DE LADRILLO MACIZO DE UN PIE DE ESPESOR, CON REVESTIMIENTO CONTINUO, FORMADO POR: APEO, APERTURA DE CAJA, COLOCACION Y MACIZADO DE DINTEL, RECORTADO, DEMOLICION, ARISTADO, INCLUSO EMPARCHADO, ACABADO DEL REVESTIMIENTO, CARGA MANUAL Y TRANSPORTE DE MATERIAL SOBRANTE A VERTEDERO. MEDIDA LA SUPERFICIE DEL HUECO TERMINADO.			
06RLC00100	0,041	m3	APERTURA DE CAJAS EN FABRICA DE L. MACIZO, MEDIOS MANUALES	187,08	7,67	
WW00400	0,500	u	PEQUEÑO MATERIAL	0,15	0,08	
TP00100	0,181	h	PEON ESPECIAL	12,71	2,30	
TO00100	0,362	h	OF. 1ª ALBAÑILERIA	13,37	4,84	
06RLS00100	1,333	m	RELABRADO DE MOCHETA DE UN PIE DE ANCHURA CON CITARA DE L/P	12,82	17,09	
01ALM00003	0,333	m3	DEMOLICION DE MURO DE L/M CON MEDIOS MANUALES	77,21	25,71	
06RLW00100	1,270	m	CARGADERO CON VIGUETA AUTORR, ASIENTOS,EMPARCH. Y MACIZADOS	20,27	25,74	
			Suma la partida			83,43
			Costes indirectos		3,00%	2,50
			TOTAL PARTIDA			**85,93**

Asciende el precio total de la partida a la mencionada cantidad de OCHENTA Y CINCO EUROS con NOVENTA Y TRES CÉNTIMOS

01.22		**m2**	**D-03 DESMONTAJE DE PUERTAS**			
			M2 DE DESMONTADO DE PUERTA DE MADERA O METALICA CON PRECERCO, CON RECUPERACION Y TRANSPORTE A ALMECEN DE SOTANO, CON CARGA DE MATERIAL SOBRANTE A CONTENEDOR Y TRANSPORTE A VERTEDERO AUTORIZADO. INCLUSO P.P. DE RETIRADA DE CERCO Y PRECERCO. MEDI-			
TP00100	0,240	h	PEON ESPECIAL	12,71	3,05	
MK00100	0,010	h	CAMION BASCULANTE	26,93	0,27	
			Suma la partida			3,32
			Costes indirectos		3,00%	0,10
			TOTAL PARTIDA			**3,42**

Asciende el precio total de la partida a la mencionada cantidad de TRES EUROS con CUARENTA Y DOS CÉNTIMOS

01.23		**m2**	**D-10 PICADO DE ALICATADOS**			
			M2 DE PICADO DE PARAMENTOS ALICATADOS Y MORTERO DE AGARRE CON PARTE PROPORCIONAL DE SALIENTES Y REMATES LATERALES INCLUSO CARGA MANUAL Y P.P. DE TRANSPORTE DE MATERIAL			
MK00100	0,020	h	CAMION BASCULANTE	26,93	0,54	
TP00200	0,250	h	PEON ORDINARIO	12,60	3,15	
			Suma la partida			3,69
			Costes indirectos		3,00%	0,11
			TOTAL PARTIDA			**3,80**

Asciende el precio total de la partida a la mencionada cantidad de TRES EUROS con OCHENTA CÉNTIMOS

01.24		**m2**	**D-80 PICADO DE LAS PARTICIONES**			
			M2 DE PICADO DE ENFOSCADO EN PAREDES, INCLUSO CARGA MANUAL Y P.P. DE TRANSPORTE DE MATERIAL SOBRANTE A CONTENEDOR COLOCADO EN OBRA. MEDIDA LA SUPERFICIE INICIAL A CINTA CO-			
MK00100	0,010	h	CAMION BASCULANTE	26,93	0,27	
TP00200	0,250	h	PEON ORDINARIO	12,60	3,15	
			Suma la partida			3,42
			Costes indirectos		3,00%	0,10
			TOTAL PARTIDA			**3,52**

Asciende el precio total de la partida a la mencionada cantidad de TRES EUROS con CINCUENTA Y DOS CÉNTIMOS

PAG 08/001472 - T001
VISADO
26 FEBRERO 2008
COLEGIO OFICIAL DE ARQUITECTOS DE SEVILLA
Documento visado electrónicamente

CÓDIGO	CANTIDAD	UD	RESUMEN	PRECIO	SUBTOTAL	IMPORTE
01.25		**m2**	**DESMONTADO DE TECHO MODULAR**			
			M2 DE DESMONTADO DE TECHO MODULAR DE PLACAS DE MATERIAL LIGERO CON P.P. DE SUBESTRUCTURA PORTANTE, INCLUSO P.P. DE CARGA MANUAL Y TRANSPORTE DE MATERIAL SOBRANTE A VERTEDERO. MEDIDA LA SUPERFICIE INICIAL.			
MK00100	0,010	h	CAMION BASCULANTE	26,93	0,27	
TP00200	0,290	h	PEON ORDINARIO	12,60	3,65	
			Suma la partida			3,92
			Costes indirectos		3,00%	0,12
			TOTAL PARTIDA			**4,04**

Asciende el precio total de la partida a la mencionada cantidad de CUATRO EUROS con CUATRO CÉNTIMOS

01.26		**u**	**MONTAJE ASCENSOR**			
			DE MONTAJE, DESMONTAJE Y TRANSPORTES DE ASCENSOR DE OBRA TOTALMENTE INSTALADO Y FUNCIONANDO, CON P.P. DE INSTALACIÓN ELÉCTRICA (TRIFASICA) A PIE DE MAQUINA. MEDIDA LA UNI-			
010101	1,000	u	MONTAJE ASCENSOR	1.760,48	1.760,48	
012736	1,000	u	INSTALACIÓN ELECTRICA PARA ASCENSOR	300,00	300,00	
			Suma la partida			2.060,48
			Costes indirectos		3,00%	61,81
			TOTAL PARTIDA			**2.122,29**

Asciende el precio total de la partida a la mencionada cantidad de DOS MIL CIENTO VEINTIDOS EUROS con VEINTINUEVE CÉNTIMOS

01.27		**u**	**DESMONTADO DE CAMAS, CUADROS Y SOPORTES**			
			DE DESMONTADO DE PROTECTORES DE CAMA, CUADROS, Y SOPORTES DE CORTINAS Y SUEROS, MEDIDA LA UNIDAD POR CAMA INCLUSO TRANSPORTE Y ENTREGA DEL MATERIAL SOBRANTE AL ALMA-			
TP00100	0,240	h	PEON ESPECIAL	12,71	3,05	
			Suma la partida			3,05
			Costes indirectos		3,00%	0,09
			TOTAL PARTIDA			**3,14**

Asciende el precio total de la partida a la mencionada cantidad de TRES EUROS con CATORCE CÉNTIMOS

01.28		**u**	**ALQUILER DE ASCENSOR**			
			U JORNADA ALQUILER DE ASCENSOR DE OBRA PARA USO EXCLUSIVO DE ELEVACION DE MATERIALES Y UN RECORRIDO APROXIMADO DE 30M, CON DOS PARADAS. PARA LA ELEVACION DE 1000 Kg. DE MATERIAL. CON MECANISMO DE LLAMADAS, AVISO Y SEGURIDAD. MEDIDA LA UNIDAD DE JORNADA DE AL-			
010202	1,000	u	ALQUILER DE ASCENSOR	66,45	66,45	
			Suma la partida			66,45
			Costes indirectos		3,00%	1,99
			TOTAL PARTIDA			**68,44**

Asciende el precio total de la partida a la mencionada cantidad de SESENTA Y OCHO EUROS con CUARENTA Y CUATRO CÉNTIMOS

CÓDIGO	CANTIDAD	UD	RESUMEN	PRECIO	SUBTOTAL	IMPORTE

CAPÍTULO 02 ESTRUCTURAS

02.01		**m2**	**CAPA DE COMPRESION**			
			M2 CAPA DE COMPRESIÓN DE 4 cm DE ESPESOR DE HORMIGÓN HA-25 ELABORADO EN OBRA, INCLUSO			
CH02921	0,040	m3	HORMIGON HA-25/P/20/I, SUMINISTRADO	75,00	3,00	
TP00100	0,060	h	PEON ESPECIAL	12,71	0,76	
TO02100	0,010	h	OFICIAL 1ª	13,93	0,14	
			Suma la partida			3,90
			Costes indirectos		3,00%	0,12
			TOTAL PARTIDA			**4,02**

Asciende el precio total de la partida a la mencionada cantidad de CUATRO EUROS con DOS CÉNTIMOS

02.02		**m2**	**MALLAZO**			
			M2 DE ACERO EN MALLAS ELECTROSOLDADAS FABRICADAS CON ALAMBRES CORRUGADOS B-500 S PARA ELEMENTOS ESTRUCTURALES DE DIÁMETRO 5 MM COLOCADOS CADA 20 CM, INCLUSO CORTES, COLOCACION Y SOLAPES, PUESTO EN OBRA SEGUN CTE. MEDIDO EL PESO NOMINAL. INCLUYENDO EN			
TO00600	0,020	h	OF. 1ª FERRALLISTA	13,52	0,27	
CA00520	1,400	kg	ACERO ELECTROSOLDADO B 500 S EN MALLA	1,00	1,40	
			Suma la partida			1,67
			Costes indirectos		3,00%	0,05
			TOTAL PARTIDA			**1,72**

Asciende el precio total de la partida a la mencionada cantidad de UN EUROS con SETENTA Y DOS CÉNTIMOS

02.03		**m**	**CONECTORES**			
			M BARRAS DE ACERO CORRUGADO DE DIÁMETRO 12 MM COMO CONECTORES DEL FORJADO, SEGÚN DOCUMENTACIÓN GRÁFICA DE PROYECTO. INCLUSO APERTURA DE HUECO EN MURO EXISTENTE Y			
CA00220	0,890	kg	ACERO B 400 S	0,72	0,64	
TP00100	0,200	h	PEON ESPECIAL	12,71	2,54	
TO02100	0,100	h	OFICIAL 1ª	13,93	1,39	
MC00100	0,200	h	COMPRESOR DOS MARTILLOS	5,93	1,19	
			Suma la partida			5,76
			Costes indirectos		3,00%	0,17
			TOTAL PARTIDA			**5,93**

Asciende el precio total de la partida a la mencionada cantidad de CINCO EUROS con NOVENTA Y TRES CÉNTIMOS

VISADO
08/001472 - 1001
26 FEBRERO 2008
COLEGIO OFICIAL DE ARQUITECTOS DE SEVILLA
Documento visado electrónicamente

PAG 08/0012-0001 VISADO FEBRERO 2008 COLEGIO OFICIAL DE ARQUITECTOS DE SEVILLA Documento visado electrónicamente

CÓDIGO	CANTIDAD	UD	RESUMEN	PRECIO	SUBTOTAL	IMPORTE

CAPÍTULO 03 ALBAÑILERIA

03.01 **m2** **T-1 TAB. P.CARTON-YESO YP 15 MM. 120/400 (90)**

DE TABIQUE SENCILLO CON PANELES DE CARTON-YESO YP DE 15 mm. DE ESPESOR Y ESPESOR FINAL DE 12 cm., CUBRIENDO LA ALTURA TOTAL DE SUELO A TECHO, ATORNILLADO A ENTRAMADO DE ACERO GALVANIZADO DE 90 MM CON UNA SEPARACION DE MONTANTES DE 40 cm. CON AISLAMIENTO INTERIOR DE PANELES SEMIRRÍGIDOS DE LANA DE ROCA DE ESPESOR 5 CM. ; AISLAMIENTO ACÚSTICO DE 45,50 DB, INCLUSO REPLANTEO, ENTRAMADO AUXILIAR, LIMPIEZA, NIVELACION, EJECUCION DE ANGULOS, PASOS DE INSTALACIONES, RECIBIDO DE ESTAS, COLOCACION DE CERCOS Y REPASO DE JUNTAS. CONSTRUIDO SEGUN CTE Y ESPECIFICACIONES DEL FABRICANTE DE LOS PANELES. MEDIDO A

WW00300	2,500	u	MATERIAL COMPLEMENTARIO O PZAS.ESPECIALES	0,49	1,23
FP00502	1,000	m2	ENTRAMADO METALICO PARA TABIQUE CARTON-YESO	15,40	15,40
WW00400	0,500	u	PEQUEÑO MATERIAL	0,15	0,08
TP00100	0,340	h	PEON ESPECIAL	12,71	4,32
TO00900	0,340	h	OF. 1ª MONTADOR	13,37	4,55
FP01800	0,800	kg	PASTA PARA JUNTAS DE T. CARTON-YESO	1,14	0,91
FP01300	2,000	m2	PANEL DE CARTON-YESO DE 15 MM. DE ESPESOR	5,53	11,06
P07AL470	1,050	m2	PANEL S. RIG. LANA ROCA 50	3,01	3,16

Suma la partida		40,71
Costes indirectos	3,00%	1,22
TOTAL PARTIDA		**41,93**

Asciende el precio total de la partida a la mencionada cantidad de CUARENTA Y UN EUROS con NOVENTA Y TRES CÉNTIMOS

03.02 **m2** **T-2 TAB. P.CARTON-YESO YP 15 MM. WR 120/400 (90)**

DE TABIQUE SENCILLO CON PANELES DE CARTON-YESO YP DE 15 mm. DE ESPESOR RESISTENTE AL AGUA Y ESPESOR FINAL DE 12 cm., CUBRIENDO LA ALTURA TOTAL DE SUELO A TECHO, ATORNILLADO A ENTRAMADO DE ACERO GALVANIZADO DE 90 MM CON UNA SEPARACION DE MONTANTES DE 40 cm. CON AISLAMIENTO INTERIOR DE PANELES SEMIRRÍGIDOS DE LANA DE ROCA DE ESPESOR 5 CM. ; AISLAMIENTO ACÚSTICO DE 45,50 DB, INCLUSO REPLANTEO, ENTRAMADO AUXILIAR, LIMPIEZA, NIVELACION, EJECUCION DE ANGULOS, PASOS DE INSTALACIONES, RECIBIDO DE ESTAS, COLOCACION DE CERCOS Y REPASO DE JUNTAS. CONSTRUIDO SEGUN CTE Y ESPECIFICACIONES DEL FABRICANTE DE LOS PA-

WW00300	2,500	u	MATERIAL COMPLEMENTARIO O PZAS.ESPECIALES	0,49	1,23
FP00502	1,000	m2	ENTRAMADO METALICO PARA TABIQUE CARTON-YESO	15,40	15,40
WW00400	0,500	u	PEQUEÑO MATERIAL	0,15	0,08
TP00100	0,340	h	PEON ESPECIAL	12,71	4,32
TO00900	0,340	h	OF. 1ª MONTADOR	13,37	4,55
FP01800	0,800	kg	PASTA PARA JUNTAS DE T. CARTON-YESO	1,14	0,91
P07AL470	1,050	m2	PANEL S. RIG. LANA ROCA 50	3,01	3,16
FP01301	2,000	m2	PANEL DE CARTON-YESO DE 15 MM. DE ESPESOR WR	8,75	17,50

Suma la partida		47,15
Costes indirectos	3,00%	1,41
TOTAL PARTIDA		**48,56**

Asciende el precio total de la partida a la mencionada cantidad de CUARENTA Y OCHO EUROS con CINCUENTA Y SEIS CÉNTIMOS

PAG 08/00142 T001 FEBRERO 2008
VISADO
COLEGIO OFICIAL DE ARQUITECTOS DE SEVILLA
Documento visado electrónicamente

CÓDIGO	CANTIDAD	UD	RESUMEN	PRECIO	SUBTOTAL	IMPORTE
03.03		**m2**	**T-3 TAB. P.CARTON-YESO MULTIPLE YP 15 MM. 150/400 (90)**			
			DE TABIQUE MULTIPLE CON PANELES DE CARTON-YESO YP DE 15 mm. DE ESPESOR TIPO FOC Y ESPESOR FINAL DE 15 cm., CUBRIENDO LA ALTURA TOTAL DE SUELO A TECHO, ATORNILLADO A ENTRAMADO DE ACERO GALVANIZADO DE 90 MM CON UNA SEPARACION DE MONTANTES DE 40 cm. CON AISLAMIENTO INTERIOR DE PANELES SEMIRRÍGIDOS DE LANA DE ROCA DE ESPESOR 5 CM.; AISLAMIENTO ACÚSTICO DE 56,00 DB, RESISTECIA AL FUEGO EI-120, INCLUSO REPLANTEO, ENTRAMADO AUXILIAR, LIMPIEZA, NIVELACION, EJECUCION DE ANGULOS, PASOS DE INSTALACIONES, RECIBIDO DE ESTAS, COLOCACION DE CERCOS Y REPASO DE JUNTAS. CONSTRUIDO SEGUN CTE Y ESPECIFICACIONES DEL FA-			
WW00300	2,500	u	MATERIAL COMPLEMENTARIO O PZAS.ESPECIALES	0,49	1,23	
FP00502	1,000	m2	ENTRAMADO METALICO PARA TABIQUE CARTON-YESO	15,40	15,40	
WW00400	0,500	u	PEQUEÑO MATERIAL	0,15	0,08	
TP00100	0,340	h	PEON ESPECIAL	12,71	4,32	
TO00900	0,340	h	OF. 1ª MONTADOR	13,37	4,55	
FP01800	0,800	kg	PASTA PARA JUNTAS DE T. CARTON-YESO	1,14	0,91	
P07AL470	1,050	m2	PANEL S. RIG. LANA ROCA 50	3,01	3,16	
FP01302	4,000	m2	PANEL DE CARTON-YESO DE 15 MM. DE ESPESOR TIPO FOC	8,65	34,60	
			Suma la partida			64,25
			Costes indirectos		3,00%	1,93
			TOTAL PARTIDA			**66,18**

Asciende el precio total de la partida a la mencionada cantidad de SESENTA Y SEIS EUROS con DIECIOCHO CÉNTIMOS

03.04		**m2**	**T-4 TAB. P.CARTON-YESO MULTIPLE YP WR 15 MM. 150/400 (90)**			
			DE TABIQUE MULTIPLE CON PANELES DE CARTON-YESO YP DE 15 mm. DE ESPESOR TIPO FOC Y WR, DE ESPESOR FINAL DE 15 cm., CUBRIENDO LA ALTURA TOTAL DE SUELO A TECHO, ATORNILLADO A ENTRAMADO DE ACERO GALVANIZADO DE 90 MM CON UNA SEPARACION DE MONTANTES DE 40 cm. CON AISLAMIENTO INTERIOR DE PANELES SEMIRRÍGIDOS DE LANA DE ROCA DE ESPESOR 5 CM.; AISLAMIENTO ACÚSTICO DE 56,00 DB, RESISTECIA AL FUEGO EI-120, INCLUSO REPLANTEO, ENTRAMADO AUXILIAR, LIMPIEZA, NIVELACION, EJECUCION DE ANGULOS, PASOS DE INSTALACIONES, RECIBIDO DE ESTAS, COLOCACION DE CERCOS Y REPASO DE JUNTAS. CONSTRUIDO SEGUN CTE Y ESPECIFICACIONES			
WW00300	2,500	u	MATERIAL COMPLEMENTARIO O PZAS.ESPECIALES	0,49	1,23	
FP00502	1,000	m2	ENTRAMADO METALICO PARA TABIQUE CARTON-YESO	15,40	15,40	
WW00400	0,500	u	PEQUEÑO MATERIAL	0,15	0,08	
TP00100	0,340	h	PEON ESPECIAL	12,71	4,32	
TO00900	0,340	h	OF. 1ª MONTADOR	13,37	4,55	
FP01800	0,800	kg	PASTA PARA JUNTAS DE T. CARTON-YESO	1,14	0,91	
P07AL470	1,050	m2	PANEL S. RIG. LANA ROCA 50	3,01	3,16	
FP01302	2,000	m2	PANEL DE CARTON-YESO DE 15 MM. DE ESPESOR TIPO FOC	8,65	17,30	
FP01301	2,000	m2	PANEL DE CARTON-YESO DE 15 MM. DE ESPESOR WR	8,75	17,50	
			Suma la partida			64,45
			Costes indirectos		3,00%	1,93
			TOTAL PARTIDA			**66,38**

Asciende el precio total de la partida a la mencionada cantidad de SESENTA Y SEIS EUROS con TREINTA Y OCHO CÉNTIMOS

03.05		**m2**	**T-5 TABICON DE LADRILLO HUECO DOBLE DE 9 CM. DE ESPESOR**			
			DE TABICON DE LADRILLO HUECO DOBLE DE 9 cm. DE ESPESOR, RECIBIDO CON MORTERO M-4 (1:6)			
TP00100	0,160	h	PEON ESPECIAL	12,71	2,03	
AGM00500	0,020	m3	MORTERO DE CEMENTO CEM II/A-L 32.5 Y ARENA DE RIO (1:6)	49,82	1,00	
FL00300	0,040	mu	LADRILLO HUECO DOBLE 9 CM.	104,44	4,18	
TO00100	0,310	h	OF. 1ª ALBAÑILERIA	13,37	4,14	
			Suma la partida			11,35
			Costes indirectos		3,00%	0,34
			TOTAL PARTIDA			**11,69**

Asciende el precio total de la partida a la mencionada cantidad de ONCE EUROS con SESENTA Y NUEVE CÉNTIMOS

PAG 08/001472-B01 VISADO 26 FEBRERO 2008 COLEGIO OFICIAL DE ARQUITECTOS DE SEVILLA Documento visado electrónicamente

CÓDIGO	CANTIDAD	UD	RESUMEN	PRECIO	SUBTOTAL	IMPORTE
03.06		**m2**	**F TRASDOSADO DIRECTO DE PLADUR FOC**			
			DE CERRAMIENTO DE FACHADA FORMADO POR UNA HOJA EXTERIOR DE FÁBRICA DE UN PIE DE ESPESOR, CON LADRILLO PERFORADO, TALADRO GRANDE, PARA REVESTIR, RECIBIDO CON MORTERO M-4 (1:6) CON PLASTIFICANTE; CONSTRUIDA SEGUN CTE Y NTE/FFL, EMBARRADO DE MORETERO DE CEMENTO M:4 (1:6) DE ,5 CMS; PLACAS DE CARTÓN-YESO AUTOPORTANTE DE 10 MM DE ESPESOR, CON INCORPORACIÓN EN SU DORSO DE PLANCHA DE POLIESTIRENO EXPANDIDO TIPO III ESP = 3 CM. TRASDOSADAS MEDIANTE ESTRUCTURA AUXILIAR. MEDIDA DEDUCIENDO HUECOS.			
WW00400	0,500	u	PEQUEÑO MATERIAL	0,15	0,08	
FP01400	1,000	m2	PANEL DE CARTON-YESO DE 10 MM. POLIESTIRENO EXP. 30 MM.	10,58	10,58	
FP01800	0,400	kg	PASTA PARA JUNTAS DE T. CARTON-YESO	1,14	0,46	
TO00900	0,150	h	OF. 1ª MONTADOR	13,37	2,01	
TP00100	0,150	h	PEON ESPECIAL	12,71	1,91	
WW00300	0,500	u	MATERIAL COMPLEMENTARIO O PZAS.ESPECIALES	0,49	0,25	
FP01302	1,000	m2	PANEL DE CARTON-YESO DE 15 MM. DE ESPESOR TIPO FOC	8,65	8,65	
			Suma la partida			23,94
			Costes indirectos		3,00%	0,72
			TOTAL PARTIDA			**24,66**

Asciende el precio total de la partida a la mencionada cantidad de VEINTICUATRO EUROS con SESENTA Y SEIS CÉNTIMOS

03.07		**m2**	**C TABLERO DE RASILLON PARA CEGADO DE HUECOS DE INSTALACIONES**			
			DE TABLERO DE RASILLON PARA CEGADO DE HUECOS DE INSTALACIONES, RECIBIDO CON MORTERO M-4 (1:6), CON PLASTIFICANTE, INCLUSO P.P. DE ELEMENTOS RESISTENTES, COMPLEMENTARIOS Y			
AGM00800	0,005	m3	MORTERO DE CEMENTO CEM II/A-L 32.5,AR.RIO	51,52	0,26	
ATC00100	0,350	h	CUADRILLA ALBAÑILERIA, FORMADA POR OFICIAL 1ª Y PEON	25,30	8,86	
FL01500	4,240	u	RASILLON CERAMICO 1.00X0.25X0.04 M.	1,12	4,75	
WW00300	1,000	u	MATERIAL COMPLEMENTARIO O PZAS.ESPECIALES	0,49	0,49	
WW00400	2,000	u	PEQUEÑO MATERIAL	0,15	0,30	
			Suma la partida			14,66
			Costes indirectos		3,00%	0,44
			TOTAL PARTIDA			**15,10**

Asciende el precio total de la partida a la mencionada cantidad de QUINCE EUROS con DIEZ CÉNTIMOS

03.08		**m2**	**RECIBIDO DE CARPINTERIA DE MADERA EN PUERTAS**			
			DE RECIBIDO DE CARPINTERIA DE MADERA EN PUERTAS, INCLUSO APERTURA DE HUECOS PARA GARRAS, RECIBIDO DE CONTRACERCO Y PEQUEÑ0 MATERIAL. INCLUSO AYUDAS DE ALBAÑILERIA. MEDI-			
WW00400	1,000	u	PEQUEÑO MATERIAL	0,15	0,15	
ATC00100	0,250	h	CUADRILLA ALBAÑILERIA, FORMADA POR OFICIAL 1ª Y PEON	25,30	6,33	
			Suma la partida			6,48
			Costes indirectos		3,00%	0,19
			TOTAL PARTIDA			**6,67**

Asciende el precio total de la partida a la mencionada cantidad de SEIS EUROS con SESENTA Y SIETE CÉNTIMOS

03.09		**m2**	**RECIBIDO DE CARPINTERIA METALICA EN VENTANAS**			
			DE RECIBIDO DE CARPINTERIA METALICA EN VENTANAS Y BALCONES CON MORTERO M-4 (1:6), INCLUSO RECIBIDO DE CONTRACERCO, APERTURA DE HUECOS PARA GARRAS. MEDIDO SEGUN LA MEDICION			
ATC00100	0,300	h	CUADRILLA ALBAÑILERIA, FORMADA POR OFICIAL 1ª Y PEON	25,30	7,59	
WW00400	1,000	u	PEQUEÑO MATERIAL	0,15	0,15	
			Suma la partida			7,74
			Costes indirectos		3,00%	0,23
			TOTAL PARTIDA			**7,97**

Asciende el precio total de la partida a la mencionada cantidad de SIETE EUROS con NOVENTA Y SIETE CÉNTIMOS

PAG 08/001472 - F001 VISADO 26 FEBRERO 2008 COLEGIO OFICIAL DE ARQUITECTOS DE SEVILLA Documento visado electrónicamente

CÓDIGO	CANTIDAD	UD	RESUMEN	PRECIO	SUBTOTAL	IMPORTE
03.10		**m2**	**RECIBIDO DE CARPINTERIA METALICA EN PUERTAS**			
			DE RECIBIDO DE CARPINTERIA METALICA EN PUERTAS CON MORTERO M-4 (1:6), INCLUSO RECIBIDO DE CONTRACERCO, APERTURA DE HUECOS PARA GARRAS. MEDIDO SEGUN LA MEDICION DE LA CARPINTERIA.			
ATC00100	0,300	h	CUADRILLA ALBAÑILERIA, FORMADA POR OFICIAL 1ª Y PEON ESP.	25,30	7,59	
WW00400	1,000	u	PEQUEÑO MATERIAL	0,15	0,15	
			Suma la partida			7,74
			Costes indirectos		3,00%	0,23
			TOTAL PARTIDA			**7,97**

Asciende el precio total de la partida a la mencionada cantidad de SIETE EUROS con NOVENTA Y SIETE CÉNTIMOS

PAG 08/001472 - 7001
VISADO
26 FEBRERO 2008
COLEGIO OFICIAL DE ARQUITECTOS DE SEVILLA
Documento visado electrónicamente

CÓDIGO	CANTIDAD	UD	RESUMEN	PRECIO	SUBTOTAL	IMPORTE

CAPÍTULO 04 REVESTIMIENTOS

04.01		**m2**	**P-1 GUARNECIDO Y ENLUCIDO MAESTREADO EN PAREDES, YESO**			
			DE GUARNECIDO Y ENLUCIDO MAESTRADO EN PAREDES, CON PASTA DE YESO YG E YF, INCLUSO LIMPIEZA,HUMEDECIDO DEL PARAMENTO Y MAESTRAS CADA 1.50 m. MEDIDA LA CINTA CORRIDA DESDE LA			
TO01200	0,300	h	OF. 1ª YESERO	13,22	3,97	
AGY00100	0,015	m3	PASTA DE YESO NEGRO YG.	126,67	1,90	
AGY00200	0,005	m3	PASTA DE YESO BLANCO YF.	130,44	0,65	
			Suma la partida			6,52
			Costes indirectos		3,00%	0,20
			TOTAL PARTIDA			**6,72**

Asciende el precio total de la partida a la mencionada cantidad de SEIS EUROS con SETENTA Y DOS CÉNTIMOS

04.02		**m2**	**P-2 ALICATADO AZULEJO COLOR LISO 20X20CM. ADHESIVO**			
			DE ALICATADO CON AZULEJO DE COLOR LISO MATE DE 20X20 cm. RECIBIDO CON ADHESIVO, INCLUSO CORTES, P.P. DE PIEZAS ROMAS O INGLETES, REJUNTADO Y LIMPIEZA; CONSTRUIDO SEGUN			
RA00301	25,000	u	AZULEJO COLOR LISO 20X20 CM.	0,32	8,00	
WW00300	1,000	u	MATERIAL COMPLEMENTARIO O PZAS.ESPECIALES	0,49	0,49	
TO00200	0,370	h	OF. 1ª ALICATADOR	13,22	4,89	
GC00100	0,001	t	CEMENTO BLANCO BL II	209,39	0,21	
GP00100	1,000	kg	PASTA ADHESIVA	0,24	0,24	
TP00100	0,190	h	PEON ESPECIAL	12,71	2,41	
			Suma la partida			16,24
			Costes indirectos		3,00%	0,49
			TOTAL PARTIDA			**16,73**

Asciende el precio total de la partida a la mencionada cantidad de DIECISEIS EUROS con SETENTA Y TRES CÉNTIMOS

04.03		**m2**	**ENFOSCADO MAESTREADO FRATASADO Y RAYADO PARA ALICATADO**			
			DE ENFOSCADO MAESTREADO, FRATASADO Y RAYADO EN PARAMENTOS VERTICALES, PREPARADO PARA RECIBIR ALICATADO CON ADHESIVO, CON MORTERO M-4 (1:6); CONSTRUIDO SEGUN CTE. MEDIDA			
AGM00500	0,020	m3	MORTERO DE CEMENTO CEM II/A-L 32.5 Y ARENA DE RIO (1:6)	49,82	1,00	
ATC00100	0,330	h	CUADRILLA ALBAÑILERIA, FORMADA POR OFICIAL 1ª Y PEON	25,30	8,35	
			Suma la partida			9,35
			Costes indirectos		3,00%	0,28
			TOTAL PARTIDA			**9,63**

Asciende el precio total de la partida a la mencionada cantidad de NUEVE EUROS con SESENTA Y TRES CÉNTIMOS

04.04		**m2**	**P-3 REVESTIMIENTO DE PAREDES CON TABLERO FENÓLICO**			
			DE SUMINISTRO Y COLOCACIÓN DE PANELES DE TABLERO ESTRATIFICADO DE ALTA PRESIÓN DE ESPESOR 6 MM. ACABADO EN MADERA, PEGADO MEDIANTE ADHESIVO TIPO SIKAFLEX 11 FC SOBRE RASTRELES EN DM O MADERA FIJADOS SOBRE EL PARAMENTO. INCLUSO PIEZAS DE REMATE, RODAPIÉ DE ALUMINIO, CAJEADO PARA PASAMANOS DE ALUMINIO, CORTE, PREPARACION Y LIJADO; CONSTRUIDO			
RL01000	1,000	m2	TABLERO ESTRATIFICADO	96,08	96,08	
WW00400	1,000	u	PEQUEÑO MATERIAL	0,15	0,15	
TO00300	0,380	h	OF. 1ª COLOCADOR	13,37	5,08	
KM04800	2,000	m	LISTON PINO 50X25 MM.	1,29	2,58	
AGSS00105	0,020	m3	SIKAFLEX 11 FC	164,04	3,28	
ATC00100	0,250	h	CUADRILLA ALBAÑILERIA, FORMADA POR OFICIAL 1ª Y PEON	25,30	6,33	
P04RW100	0,363	m.	RODAPIE DE ALUMIINIO	3,08	1,12	
			Suma la partida			114,62
			Costes indirectos		3,00%	3,44
			TOTAL PARTIDA			**118,06**

Asciende el precio total de la partida a la mencionada cantidad de CIENTO DIECIOCHO EUROS con SEIS CÉNTIMOS

PAG 08/00147-T01 VISADO 25-FEBRERO-2008 COLEGIO OFICIAL DE ARQUITECTOS DE SEVILLA Documento visado electrónicamente

CÓDIGO	CANTIDAD	UD	RESUMEN	PRECIO	SUBTOTAL	IMPORTE
04.05		**m2**	**P-4 REVESTIMIENTO DE PAREDES CON TABLERO VINILO**			
			DE SUMINISTRO Y COLOCACIÓN DE REVESTIMIENTO LIGERO SINTÉTICO CON LÁMINA DECORATIVA DE VINILO, HOMOGÉNEA CON POLIURETANO EN MASA DE 1.5 MM, COLOCADA CON ADHESIVO VINÍLICO ESPECIAL SOBRE LA PARTICIÓN, , COLOR A DEFINIR POR LA DIRECCIÓN FACULTATIVA, DESDE EL RODAPIÉ DE ALUNINIO HASTA EL FALSO TECHO, SEGÚN PLANO DE DETALLES DE REVESTIMIENTO C-06 INCLUSO PIEZAS DE REMATE, RODAPIÉ DE ALUMINIO, CORTE, PREPARACION Y LIJADO; CONSTRUIDO SEGUN CTE. MEDIDA LA SUPERFICIE EJECUTADA TOTALMENTE ACABADA.			
WW00400	1,000	u	PEQUEÑO MATERIAL	0,15	0,15	
TO00300	0,262	h	OF. 1ª COLOCADOR	13,37	3,50	
TA00200	0,262	h	AYUDANTE ESPECIALISTA	12,94	3,39	
P04RW100	0,363	m.	RODAPIE DE ALUMIINIO	3,08	1,12	
RL01001	1,000	m2	LAMINA DECOR. VINILO CON HOMOGÉNEA DE POLIURETANO DE 1,5 MM.	15,07	15,07	
AGSS00106	0,500	kg	ADHESIVO DE CONTACTO	3,45	1,73	
			Suma la partida			24,96
			Costes indirectos		3,00%	0,75
			TOTAL PARTIDA			**25,71**

Asciende el precio total de la partida a la mencionada cantidad de VEINTICINCO EUROS con SETENTA Y UN CÉNTIMOS

04.06		**m2**	**T-1 TECHO MODULAR REGISTRABLE ACUSTICO**			
			DE TECHO REGISTRABLE MODULAR SUSPENDIDO TIPO KNAUF DANOGIPS D147 KONTOUR O EQUIVALENTE CON PANELES ACUSTICOS DE CARTON-YESO Y-25 DE 12,5 mm. DE ESPESOR CON UNA MODULACION DE 60X60 cm. MICROPERFORACION CIRCULAR O CUADRADA DEL 10,2% A CONFIRMAR BAJO MUESTRA POR LA D.F., MODULACION Y DISTRIBUCION ADECUADA PARA EMPOTRAR LUMINARIAS DE 60X60, SOBRE ESTRUCTURA OCULTA DE ACERO GALVANIZADO ;INCLUSO P.P. DE BANDA PERIMETRAL FIJA DEL MISMO MATERIAL SEGÚN DETALLE DE PROYECTO, REPLANTEO Y NIVELACION; CONSTRUIDO			
FP00300	1,000	m2	ENTRAMADO METALICO LACADO PARA TECHO DE	3,80	3,80	
FP00903	1,000	m2	PANEL ACUSTICO DE CARTON-YESO Y-25 DE 12,5 MM. DE	8,15	8,15	
TO00900	0,400	h	OF. 1ª MONTADOR	13,37	5,35	
WW00400	2,500	u	PEQUEÑO MATERIAL	0,15	0,38	
			Suma la partida			17,68
			Costes indirectos		3,00%	0,53
			TOTAL PARTIDA			**18,21**

Asciende el precio total de la partida a la mencionada cantidad de DIECIOCHO EUROS con VEINTIUN CÉNTIMOS

04.07		**m2**	**T-2 TECHO MODULAR REGISTRABLE**			
			DE TECHO REGISTRABLE MODULAR SUSPENDIDO TIPO KNAUF O EQUIVALENTE CON PANELES DE CARTON-YESO Y-25 DE 12,5 mm. DE ESPESOR CON UNA MODULACION DE 60X60 cm. A CONFIRMAR BAJO MUESTRA POR LA D.F., MODULACION Y DISTRIBUCION ADECUADA PARA EMPOTRAR LUMINARIAS DE 60X60, SOBRE ESTRUCTURA OCULTA DE ACERO GALVANIZADO; INCLUSO P.P. DE BANDA PERIMETRAL FIJA DEL MISMO MATERIAL, REPLANTEO Y NIVELACION; CONSTRUIDO SEGUN NTE/PTP Y ESPECIFICA-			
FP00300	1,000	m2	ENTRAMADO METALICO LACADO PARA TECHO DE	3,80	3,80	
FP00902	1,000	m2	PANEL DE CARTON-YESO Y-25 DE 12,5 MM. DE ESPESOR	7,59	7,59	
TO00900	0,290	h	OF. 1ª MONTADOR	13,37	3,88	
WW00400	2,000	u	PEQUEÑO MATERIAL	0,15	0,30	
			Suma la partida			15,57
			Costes indirectos		3,00%	0,47
			TOTAL PARTIDA			**16,04**

Asciende el precio total de la partida a la mencionada cantidad de DIECISEIS EUROS con CUATRO CÉNTIMOS

PAG 08/001472 - 10101 VISADO 26 FEBRERO 2008 COLEGIO OFICIAL DE ARQUITECTOS DE SEVILLA Documento visado electrónicamente

CÓDIGO	CANTIDAD	UD	RESUMEN	PRECIO	SUBTOTAL	IMPORTE
04.08		**m2**	**T-3 GUARNECIDO Y ENLUCIDO MAESTREADO EN TECHOS, YESO**			
			DE GUARNECIDO Y ENLUCIDO MAESTREADO EN TECHOS, CON PASTA DE YESO YG E YF, INCLUSO LIMPIEZA,HUMEDECIDO DEL PARAMENTO Y MAESTRAS CADA 1.50 m. MEDIDO A CINTA CORRIDA, CON DESARROLLO DE VIGAS.			
TO01200	0,800	h	OF. 1ª YESERO	13,22	10,58	
AGY00100	0,015	m3	PASTA DE YESO NEGRO YG.	126,67	1,90	
AGY00200	0,005	m3	PASTA DE YESO BLANCO YF.	130,44	0,65	
			Suma la partida			13,13
			Costes indirectos		3,00%	0,39
			TOTAL PARTIDA			**13,52**

Asciende el precio total de la partida a la mencionada cantidad de TRECE EUROS con CINCUENTA Y DOS CÉNTIMOS

04.09		**m2**	**S-1 SOLADO B.MARMOL "BLANCO MACAEL VETA" 40X40 CM**			
			DE SOLADO CON BALDOSAS DE MARMOL SELECCIONADO Y DE COLOR HOMOGENEO BLANCO IBIZA DE 40X40 cm. Y 2 cm. DE ESPESOR, RECIBIDAS CON MORTERO M-4 (1:6), INCLUSO NIVELADO CON CAPA DE ARENA DE 2 cm. DE ESPESOR MEDIO, ENLECHADO,PULIDO, ABRILLANTADO Y LIMPIEZA DEL PAVIMENTO;			
TO01100	0,250	h	OF. 1ª SOLADOR	13,22	3,31	
TP00100	0,152	h	PEON ESPECIAL	12,71	1,93	
RS08400	1,000	m2	PULIDO SOLERIA	3,22	3,22	
AGM00500	0,020	m3	MORTERO DE CEMENTO CEM II/A-L 32.5 Y ARENA DE RIO (1:6)	49,82	1,00	
AA00200	0,020	m3	ARENA FINA	9,29	0,19	
RS02800	1,000	m2	BALDOSA MARMOL BLANCO MACAEL VETA 40X40 CM.	31,45	31,45	
			Suma la partida			41,10
			Costes indirectos		3,00%	1,23
			TOTAL PARTIDA			**42,33**

Asciende el precio total de la partida a la mencionada cantidad de CUARENTA Y DOS EUROS con TREINTA Y TRES CÉNTIMOS

04.10		**m2**	**S-2 SOLADO BALDOSAS GRES COMPACTO 40X40 CM**			
			DE SOLADO CON BALDOSAS DE GRES COMPACTO DE 40X40 cm. ANTIDESLIZANTE RECIBIDAS CON MORTERO M-4 (1:6), INCLUSO SOLAPE DE 15 CM EN PAREDES, NIVELADO CON CAPA DE ARENA DE 2 cm. DE ESPESOR MEDIO, ENLECHADO Y LIMPIEZA DEL PAVIMENTO; CONSTRUIDO SEGUN CTE. MEDIDA LA SU-			
RS02502	1,050	m2	BALDOSA GRES COMPACTO 40X40 CM.	8,00	8,40	
TP00100	0,230	h	PEON ESPECIAL	12,71	2,92	
AGM00500	0,030	m3	MORTERO DE CEMENTO CEM II/A-L 32.5 Y ARENA DE RIO (1:6)	49,82	1,49	
AA00200	0,020	m3	ARENA FINA	9,29	0,19	
TO01100	0,470	h	OF. 1ª SOLADOR	13,22	6,21	
			Suma la partida			19,21
			Costes indirectos		3,00%	0,58
			TOTAL PARTIDA			**19,79**

Asciende el precio total de la partida a la mencionada cantidad de DIECINUEVE EUROS con SETENTA Y NUEVE CÉNTIMOS

04.11		**m**	**RODAPIE DE MARMOL "CREMA MARFIL" 50X10 CM**			
			DE RODAPIE DE MARMOL SELECCIONADO Y DE COLOR HOMOGENEO CREMA MARFIL DE 60X10 cm. Y 2 cm. DE ESPESOR, RECIBIDO CON MORTERO M-4 (1:6), INCLUSO REPASO, ENLECHADO Y LIMPIEZA;			
RS06100	1,050	m	RODAPIE MARMOL BLANCO MACAEL 50X10 CM.	1,71	1,80	
TO01100	0,120	h	OF. 1ª SOLADOR	13,22	1,59	
TP00100	0,060	h	PEON ESPECIAL	12,71	0,76	
			Suma la partida			4,15
			Costes indirectos		3,00%	0,12
			TOTAL PARTIDA			**4,27**

Asciende el precio total de la partida a la mencionada cantidad de CUATRO EUROS con VEINTISIETE CÉNTIMOS

PAG 08/001472 - T001
VISADO
26 FEBRERO 2008
COLEGIO OFICIAL DE ARQUITECTOS DE SEVILLA
Documento visado electrónicamente

CÓDIGO	CANTIDAD	UD	RESUMEN	PRECIO	SUBTOTAL	IMPORTE
04.12		**m**	**UMBRAL DE MARMOL "BLANCO MACAEL"**			
			DE UMBRAL DE MARMOL BLANCO MACAEL DE 30 cm. DE ANCHURA Y 3 cm. DE ESPESOR, RECIBIDO CON MORTERO BASTARDO (1:1:7), INCLUSO ENLECHADO, REPASO Y LIMPIEZA. MEDIDO SEGUN LA AN-			
AGM01600	0,010	m3	MORTERO BASTARDO CEM II/A-L 32.5,CAL Y AR.RIO M-4 (1:1:7)	54,86	0,55	
TP00100	0,120	h	PEON ESPECIAL	12,71	1,53	
RS07900	1,113	m	UMBRAL DE MARMOL BLANCO MACAEL 30X3 CM.	28,32	31,52	
AGL00100	0,001	m3	LECHADA DE CEMENTO CEM II/A-L 32.5	99,85	0,10	
TO01100	0,240	h	OF. 1ª SOLADOR	13,22	3,17	
			Suma la partida			36,87
			Costes indirectos		3,00%	1,11
			TOTAL PARTIDA			**37,98**

Asciende el precio total de la partida a la mencionada cantidad de TREINTA Y SIETE EUROS con NOVENTA Y OCHO CÉNTIMOS

04.13		**m**	**BANDA DE PROTECCIÓN**			
			DE BANDA DE PROTECCIÓN DE LA PARED, REALIZADA CON PANELES FENÓLICOS DE 20 CM DE ANCHO,			
RL01001	1,000	m2	LAMINA DECOR. VINILO CON HOMOGÉNEA DE POLIURETANO	15,07	15,07	
WW00400	1,000	u	PEQUEÑO MATERIAL	0,15	0,15	
TO00300	0,160	h	OF. 1ª COLOCADOR	13,37	2,14	
			Suma la partida			17,36
			Costes indirectos		3,00%	0,52
			TOTAL PARTIDA			**17,88**

Asciende el precio total de la partida a la mencionada cantidad de DIECISIETE EUROS con OCHENTA Y OCHO CÉNTIMOS

04.14		**u**	**PROTECCION DE ESQUINAS**			
			DE BANDA DE PROTECCIÓN DE LA PARED, REALIZADA CON PERFIL EN L, FIJADA A LA PARED MEDIANTE			
WW00400	1,000	u	PEQUEÑO MATERIAL	0,15	0,15	
TO00300	0,160	h	OF. 1ª COLOCADOR	13,37	2,14	
RL01002	1,000	u	PROTECCION DE ESQUINAS EN L DE 2.10M	5,77	5,77	
			Suma la partida			8,06
			Costes indirectos		3,00%	0,24
			TOTAL PARTIDA			**8,30**

Asciende el precio total de la partida a la mencionada cantidad de OCHO EUROS con TREINTA CÉNTIMOS

PAG 08/001472-2001 VISADO FEBRERO 2008 COLEGIO OFICIAL DE ARQUITECTOS DE SEVILLA Documento visado electrónicamente

CÓDIGO	CANTIDAD	UD	RESUMEN	PRECIO	SUBTOTAL	IMPORTE
CAPÍTULO 05 CARPINTERIAS						
05.01		**m2**	**CARPINTERIA LISA HUECA,HAYA**			
			PUERTA DE PASO CIEGA NORMALIZADA, SERIE ECONÓMICA, LISA HUECA (CLH) DE HAYA BARNIZADA, INCLUSO PRECERCO DE PINO DE 70X35 MM., GALCE O CERCO VISTO DE DM RECHAPADO DE HAYA DE 70X30 MM., TAPAJUNTAS LISOS DE DM RECHAPADOS DE HAYA 70X10 MM. EN AMBAS CARAS, Y HERRA-			
TO01500	0,980	h	OF. 1ª CARPINTERIA	13,79	13,51	
TA00300	0,980	h	AYUDANTE CARPINTERIA	11,83	11,64	
E13CS010	1,000	ud	PRECERCO PINO 70x35 mm.P/1 HOJA	11,83	11,83	
P11PR040	5,500	m.	Galce de DM R.HAYA 70x30 mm.	2,45	13,48	
P11TL040	11,000	m.	Tapajunt. DM LR HAYA 70x10	0,68	7,48	
P11CH020	1,000	m2	Carpinteria CLH HAYA/p.país	33,39	33,39	
P11RB040	3,000	ud	Pernio latón 80/95 mm. codillo	0,54	1,62	
P11WP080	18,000	ud	Tornillo ensamble zinc/pavón	0,04	0,72	
P11RP010	1,000	ud	Pomo latón normal con resbalón	8,48	8,48	
P11WA020	1,000	ud	Barn.hoja p.ciegas/vidrier.1v.	31,37	31,37	
			Suma la partida			133,52
			Costes indirectos		3,00%	4,01
			TOTAL PARTIDA			**137,53**

Asciende el precio total de la partida a la mencionada cantidad de CIENTO TREINTA Y SIETE EUROS con CINCUENTA Y TRES CÉNTIMOS

05.02		**m2**	**CARPINTERIA ABATIBLE REVESTIDA**			
			SUMINISTRO Y COLOCACIÓN DE CARPINTERIA ABATIBLE FORMADA POR HOJA DE TABLERO TIPO DM, EMBONADO PERIMETRALMENTE CON MADERA DE HAYA Y REVESTIDO A DOS CARAS CON PANEL DE TABLERO DE RESINA COMPACTO FENÓLICO DE PRODEMA MODELO K7016 O EQUIVALENTE, BANDA DE PROTECCIÓN DE LA HOJA DE CHAPA DE ACERO INOX. MATE, HORIZ. O VERT. DE 2MM DE ESPESOR ENRASADO CON EL REVESTIMIENTO. PICAPORTES, HERRAJES DE COLGAR Y SEGURIDAD DE ACERO INOXIDABLE. CON CERRADURA PARA LLAVE, EXCEPTO EN PUERTAS DE ASEOS QUE SE SUSTITUYE POR CONDENA INTERIOR. PRECERCOS DE MADERA DE PINO DE FLANDES Y CERCO DE ACERO GALVANIZADO DE 2MM DE ESPESOR. TOTALMENTE MONTADA INCLUSO P.P. DE MATERIALES, MANO DE OBRA Y			
WW00400	1,000	u	PEQUEÑO MATERIAL	0,15	0,15	
WW00300	1,300	u	MATERIAL COMPLEMENTARIO O PZAS.ESPECIALES	0,49	0,64	
TO01500	2,060	h	OF. 1ª CARPINTERIA	13,79	28,41	
KM07400	8,200	m	TAPAJUNTAS P.FLANDES 60X15 MM.	1,11	9,10	
KW03500	1,000	u	PICAPORTE DE RESBALON	3,06	3,06	
KW32PF001	1,000	m2	CARPINTERIA ABATIBLE MODELO K7016 O EQUIVALENTE	321,85	321,85	
			Suma la partida			363,21
			Costes indirectos		3,00%	10,90
			TOTAL PARTIDA			**374,11**

Asciende el precio total de la partida a la mencionada cantidad de TRESCIENTOS SETENTA Y CUATRO EUROS con ONCE CÉNTIMOS

PAG VISADO 08/0414-B01 26 FEBRERO 2008 COLEGIO OFICIAL DE ARQUITECTOS DE SEVILLA Documento visado electrónicamente

CÓDIGO	CANTIDAD	UD	RESUMEN	PRECIO	SUBTOTAL	IMPORTE
05.03		**m2**	**CARPINTERIA ABATIBLE CRISTAL 65X65CM**			
			SUMINISTRO Y COLOCACIÓN DE CARPINTERIA ABATIBLE FORMADA POR HOJA DE TABLERO TIPO DM, EMBONADO PERIMETRALMENTE CON MADERA DE HAYA Y REVESTIDO A DOS CARAS CON PANEL DE TABLERO DE RESINA COMPACTO FENÓLICO DE PRODEMA MODELO K7016 O EQUIVALENTE, BANDA DE PROTECCIÓN DE LA HOJA DE CHAPA DE ACERO INOX. MATE, HORIZ. O VERT. DE 2MM DE ESPESOR EN RASADO CON EL REVESTIMIENTO. INCLUSO VIDRIO TRANSLÚCIDO 3+3 DE 0.65CM X 0.65 CM, PICAPORTES, HERRAJES DE COLGAR Y SEGURIDAD DE ACERO INOXIDABLE. CON CERRADURA PARA LLAVE, EXCEPTO EN PUERTAS DE ASEOS QUE SE SUSTITUYE POR CONDENA INTERIOR. PRECERCOS DE MADERA DE PINO DE FLANDES Y CERCO DE ACERO GALVANIZADO DE 2MM DE ESPESOR. LAS PUERTAS DE ACCESO DISTRIBUIDOR 1 A DISTRIBUIDOR PRINCIPAL LLEVARÁN ADEMAS UNA BANDA DE PROTECCIÓN CONTRA GOLPES EN TODA LA PARTE INFERIOR DE LA PUERTA DE TIPO TERMOPLÁSTICO (NYLON). TOTALMENTE MONTADA INCLUSO P.P. DE MATERIALES, MANO DE OBRA Y MEDIOS AUXILIARES. MEDIDA LA DIMENSIÓN DE LA HOJA.			
WW00400	1,000	u	PEQUEÑO MATERIAL	0,15	0,15	
WW00300	1,000	u	MATERIAL COMPLEMENTARIO O PZAS.ESPECIALES	0,49	0,49	
TO01500	2,060	h	OF. 1ª CARPINTERIA	13,79	28,41	
KM07400	5,700	m	TAPAJUNTAS P.FLANDES 60X15 MM.	1,11	6,33	
KW03500	1,000	u	PICAPORTE DE RESBALON	3,06	3,06	
KW32PF001	1,000	m2	CARPINTERIA ABATIBLE MODELO K7016 O EQUIVALENTE	321,85	321,85	
VL00501N	0,430	m2	LAMR.SEGD.2 LUNAS,INCOLORAS, 6MM.DOBLE LAM. BUT. INC.	53,19	22,87	
			Suma la partida			383,16
			Costes indirectos		3,00%	11,49
			TOTAL PARTIDA			**394,65**

Asciende el precio total de la partida a la mencionada cantidad de TRESCIENTOS NOVENTA Y CUATRO EUROS con SESENTA Y CINCO CÉNTIMOS

05.04		**m2**	**CARPINTERIA LISA HUECA,HAYA VIDRIERA**			
			M2 CARPINTERIA DE HOJA NORMALIZADA, LISA HUECA (CLH) DE HAYA BARNIZADA PREPARADA PARA RECIBIR VIDRIO, INCLUSO VIDRIO TRANSLÚCIDO 5+5 DE 0.50CM X 0.50 CM, PRECERCO DE PINO DE 70X35 MM., GALCE O CERCO VISTO DE DM RECHAPADO DE HAYA DE 70X30 MM., TAPAJUNTAS LISOS DE DM RECHAPADOS DE HAYA 70X10 MM. EN AMBAS CARAS, Y HERRAJES DE COLGAR Y DE CIERRE LATO-			
TO01500	0,980	h	OF. 1ª CARPINTERIA	13,79	13,51	
TA00300	0,980	h	AYUDANTE CARPINTERIA	11,88	11,64	
E13CS010	1,000	ud	PRECERCO PINO 70x35 mm.P/1 HOJA	11,83	11,83	
P11PR040	5,500	m.	Galce de DM R.HAYA 70x30 mm.	2,45	13,48	
P11TL040	11,000	m.	Tapajunt. DM LR HAYA 70x10	0,68	7,48	
P11CH020	1,000	m2	Carpinteria CLH HAYA/p.país	33,39	33,39	
P11RB040	3,000	ud	Pernio latón 80/95 mm. codillo	0,54	1,62	
P11WP080	18,000	ud	Tornillo ensamble zinc/pavón	0,04	0,72	
P11RP010	1,000	ud	Pomo latón normal con resbalón	8,48	8,48	
P11WA020	1,000	ud	Barn.hoja p.ciegas/vidrier.1v.	31,37	31,37	
12LSI00100	0,200	m2	VIDRIO FIJO TRANSLUCIDO 5+5 DE 0.65X0.65	66,24	13,25	
			Suma la partida			146,77
			Costes indirectos		3,00%	4,40
			TOTAL PARTIDA			**151,17**

Asciende el precio total de la partida a la mencionada cantidad de CIENTO CINCUENTA Y UN EUROS con DIECISIETE CÉNTIMOS

PAG 08/001472 - 11 01 2008
VISADO
COLEGIO OFICIAL DE ARQUITECTOS DE SEVILLA
Documento visado electrónicamente

CÓDIGO	CANTIDAD	UD	RESUMEN	PRECIO	SUBTOTAL	IMPORTE
05.05		**u**	**PUERTA CORREDERA ENCASTRADA**			
			DE PUERTA DE HOJA CORREDERA ENCASTRADA TIPO " ORCHIDEA PLACA DE YESO LAMINADO " O EQUIVALENTE PREENFOSCADA CON ACABADO MADERA CONTRACHADA DE HAYA . INCLUSO JUNQUILLOS, CANTONERAS,PATILLAS DE FIJACION, HERRAJES DE DESLIZAMIENTO, CIERRE Y SEGURIDAD Y CONDENA INTERIOR INTEGRADA EN LA MANECILLA, ACABADO CROMADO MATE. MEDIDA LA UNIDAD COLOCADA.			
RW01900	3,000	m	JUNTA DE SELLADO	1,47	4,41	
TP00100	0,120	h	PEON ESPECIAL	12,71	1,53	
TP00200	0,050	h	PEON ORDINARIO	12,60	0,63	
KA02101N	1,000	u	MARCO INTERIOR	98,00	98,00	
KA02102N	1,000	u	KIT DE MANECILLA CERRAMIENTO INTEGRADO	36,00	36,00	
KA02100N	1,000	u	PUERTA CORREDERA ORCHIDEA PLACA DE YESO LAMINADO O EQUIVALENTE	175,10	175,10	
			Suma la partida			315,67
			Costes indirectos		3,00%	9,47
			TOTAL PARTIDA			**325,14**

Asciende el precio total de la partida a la mencionada cantidad de TRESCIENTOS VEINTICINCO EUROS con CATORCE CÉNTIMOS

05.06		**m2**	**VENTANA CORREDERA AL. LACADO (T. II)**			
			DE VENTANA DE HOJAS CORREDERAS, EJECUTADA CON PERFILES DE ALEACION DE ALUMINIO CON ESPESOR DE 1.8mm. Y CAPA DE ANODIZADO DE 20 MICRAS;LACADO EN COLOR SEGUN CTE, ESPESOR MINIMO 60 MICRAS, TIPO II (0.50/1.50m2.), INCLUSO PRECERCO DE PERFIL TUBULAR CONFORMADO EN FRIO DE ACERO GALVANIZADO CON PATILLAS DE FIJACION, JUNQUILLOS, JUNTA DE ESTANQUIDAD DE NEOPRENO, HERRAJES DE DESLIZAMIENTO, CIERRE Y SEGURIDAD Y P.P. DE SELLADO DE JUNTAS CON			
TP00200	0,050	h	PEON ORDINARIO	12,60	0,63	
WW00300	1,000	u	MATERIAL COMPLEMENTARIO O PZAS.ESPECIALES	0,49	0,49	
TP00100	0,150	h	PEON ESPECIAL	12,71	1,91	
RW01900	4,000	m	JUNTA DE SELLADO	1,47	5,88	
KA01200	4,000	m	PRECERCO TUBO ACERO GALVANIZADO CORREDERA	3,81	15,24	
KL05900	1,000	m2	VENTANA CORREDERA AL. LACADO (T-II)	87,77	87,77	
TO01600	0,190	h	OF. 1ª CERRAJERO-CHAPISTA	13,22	2,51	
			Suma la partida			114,43
			Costes indirectos		3,00%	3,43
			TOTAL PARTIDA			**117,86**

Asciende el precio total de la partida a la mencionada cantidad de CIENTO DIECISIETE EUROS con OCHENTA Y SEIS CÉNTIMOS

05.07		**m2**	**VENTANA CORREDERA AL. LACADO (T. III)**			
			DE VENTANA DE HOJAS CORREDERAS, EJECUTADA CON PERFILES DE ALEACION DE ALUMINIO CON ESPESOR DE 1.8mm. Y CAPA DE ANODIZADO DE 20 MICRAS;LACADO EN COLOR SEGUN CTE, ESPESOR MINIMO 60 MICRAS, TIPO III (1.50/3m2.), INCLUSO PRECERCO DE PERFIL TUBULAR CONFORMADO EN FRIO DE ACERO GALVANIZADO CON PATILLAS DE FIJACION, JUNQUILLOS, JUNTA DE ESTANQUIDAD DE NEOPRENO, HERRAJES DE DESLIZAMIENTO, CIERRE Y SEGURIDAD Y P.P. DE SELLADO DE JUNTAS CON MA-			
TP00200	0,050	h	PEON ORDINARIO	12,60	0,63	
KA01200	3,000	m	PRECERCO TUBO ACERO GALVANIZADO CORREDERA	3,81	11,43	
WW00300	1,000	u	MATERIAL COMPLEMENTARIO O PZAS.ESPECIALES	0,49	0,49	
TP00100	0,120	h	PEON ESPECIAL	12,71	1,53	
TO01600	0,150	h	OF. 1ª CERRAJERO-CHAPISTA	13,22	1,98	
RW01900	3,000	m	JUNTA DE SELLADO	1,47	4,41	
KL06000	1,000	m2	VENTANA CORREDERA AL. LACADO (T-III)	55,98	55,98	
			Suma la partida			76,45
			Costes indirectos		3,00%	2,29
			TOTAL PARTIDA			**78,74**

Asciende el precio total de la partida a la mencionada cantidad de SETENTA Y OCHO EUROS con SETENTA Y CUATRO CÉNTIMOS

PAG 08/001472 T001 VISADO 26/08/2008 COLEGIO OFICIAL DE ARQUITECTOS DE SEVILLA Documento visado electrónicamente

CÓDIGO	CANTIDAD	UD	RESUMEN	PRECIO	SUBTOTAL	IMPORTE
05.08		**m2**	**VENTANA FIJA AL. (T. II)**			
			DE VENTANA FIJA EJECUTADA CON PERFILES DE ALEACION DE ALUMINIO CON ESPESOR DE 1.5 mm. Y CAPA DE ANODIZADO EN SU COLOR DE 15 MICRAS; TIPO II (0.50/1.50 m2.), INCLUSO PRECERCO DE PERFIL TUBULAR CONFORMADO EN FRIO DE ACERO GALVANIZADO CON PATILLAS DE FIJACION, JUNQUILLOS, JUNTA DE ESTANQUIDAD DE NEOPRENO Y P.P. DE SELLADO DE JUNTAS CON MASILLA ELASTICA.			
TP00200	0,050	h	PEON ORDINARIO	12,60	0,63	
KA01100	4,000	m	PRECERCO TUBO ACERO GALVANIZADO ABATIBLE O FIJO	3,43	13,72	
WW00300	1,000	u	MATERIAL COMPLEMENTARIO O PZAS.ESPECIALES	0,49	0,49	
TP00100	0,150	h	PEON ESPECIAL	12,71	1,91	
TO01600	0,200	h	OF. 1ª CERRAJERO-CHAPISTA	13,22	2,64	
RW01900	4,000	m	JUNTA DE SELLADO	1,47	5,88	
KL09100	1,000	m2	VENTANA FIJA AL. (T-II)	39,30	39,30	
			Suma la partida			64,57
			Costes indirectos		3,00%	1,94
			TOTAL PARTIDA			**66,51**

Asciende el precio total de la partida a la mencionada cantidad de SESENTA Y SEIS EUROS con CINCUENTA Y UN CÉNTIMOS

05.09		**m2**	**VENTANA FIJA AL. (T. III)**			
			DE VENTANA FIJA EJECUTADA CON PERFILES DE ALEACION DE ALUMINIO CON ESPESOR DE 1.5 mm. Y CAPA DE ANODIZADO EN SU COLOR DE 15 MICRAS; TIPO III (1.50/3 m2.), INCLUSO PRECERCO DE PERFIL TUBULAR CONFORMADO EN FRIO DE ACERO GALVANIZADO CON PATILLAS DE FIJACION, JUNQUILLOS, JUNTA DE ESTANQUIDAD DE NEOPRENO Y P.P. DE SELLADO DE JUNTAS CON MASILLA ELASTICA. MEDI-			
KL09200	1,000	m2	VENTANA FIJA AL. (T-III)	39,55	39,55	
RW01900	3,000	m	JUNTA DE SELLADO	1,47	4,41	
TO01600	0,150	h	OF. 1ª CERRAJERO-CHAPISTA	13,22	1,98	
TP00100	0,120	h	PEON ESPECIAL	12,71	1,53	
TP00200	0,050	h	PEON ORDINARIO	12,60	0,63	
WW00300	1,000	u	MATERIAL COMPLEMENTARIO O PZAS.ESPECIALES	0,49	0,49	
KA01100	3,000	m	PRECERCO TUBO ACERO GALVANIZADO ABATIBLE O FIJO	3,43	10,29	
			Suma la partida			58,88
			Costes indirectos		3,00%	1,77
			TOTAL PARTIDA			**60,65**

Asciende el precio total de la partida a la mencionada cantidad de SESENTA EUROS con SESENTA Y CINCO CÉNTIMOS

05.10		**m2**	**PUERTA ABATIBLE AL. LACADO (T. III)**			
			DE PUERTA DE HOJAS ABATIBLES, EJECUTADA CON PERFILES DE ALEACION DE ALUMINIO CON ESPESOR DE 1.8 mm Y CAPA DE ANODIZADO DE 20 MICRAS, LACADO EN COLOR SEGUN NORMAS GSB CON ESPESOR MINIMO 60 MICRAS, TIPO III (1.50/3 m2.), INCLUSO PRECERCO DE PERFIL TUBULAR CONFORMADO EN FRIO DE ACERO GALVANIZADO CON PATILLAS DE FIJACION, JUNQUILLOS, JUNTAS DE ESTANQUIDAD DE NEOPRENO, VIERTEAGUAS, HERRAJES, DE COLGAR, CIERRE Y SEGURIDAD Y P.P. DE SELLA-			
TP00100	0,120	h	PEON ESPECIAL	12,71	1,53	
TP00200	0,050	h	PEON ORDINARIO	12,60	0,63	
TO01600	0,150	h	OF. 1ª CERRAJERO-CHAPISTA	13,22	1,98	
RW01900	3,000	m	JUNTA DE SELLADO	1,47	4,41	
KL00900	1,000	m2	PUERTA ABATIBLE AL. LACADO (T-III)	115,39	115,39	
KA01100	3,000	m	PRECERCO TUBO ACERO GALVANIZADO ABATIBLE O FIJO	3,43	10,29	
WW00300	1,000	u	MATERIAL COMPLEMENTARIO O PZAS.ESPECIALES	0,49	0,49	
			Suma la partida			134,72
			Costes indirectos		3,00%	4,04
			TOTAL PARTIDA			**138,76**

Asciende el precio total de la partida a la mencionada cantidad de CIENTO TREINTA Y OCHO EUROS con SETENTA Y SEIS CÉNTIMOS

PAG 03
08/001417-T01
VISADO
26 FEBRERO 2008
COLEGIO OFICIAL DE ARQUITECTOS DE SEVILLA
Documento visado electrónicamente

CÓDIGO	CANTIDAD	UD	RESUMEN	PRECIO	SUBTOTAL	IMPORTE
05.11		**m2**	**CARPINTERIA ABATIBLE CON RESISTENCIA AL FUEGO: EI2 60-C5**			
			DE CARPINTERÍA ABATIBLE CON RESISTENCIA AL FUEGO: EI2 60-C5 FORMADA POR: HOJAS DE 48MM DE ESPESOR, FORMADAS POR CHAPA DE ACERO GALVANIZADO DE DOBLE PARED DE 1MM. LOS INTERIORES SERÁN DE POLIURETANO EXPANDIDO DE 30Kg/m³ TERMOAISLANTE DE 120Kg/m³. ACABADO EXTERIOR CON RESINA EPOXI POLIMERIZADA AL HORNO. LA PERFILERÍA DE ACERO SERÁ DE 2,5MM DE ESPESOR. BISAGRAS DE ACERO Y SEGURIDAD. CERRADURAS CORTAFUEGO Y MANILLA DE ALMA DE ACERO BARRAS ANTIPÁNICO (SEGÚN DETALLE DE PLANO). CIERRE AUTOMÁTICO POR ELECTROIMAN QUE PERMITEN QUE LA PUERTA PERMANEZCA ABIERTA. INCLUSO PAÑO DE VIDRIO CIRCULAR DE SEGURIDAD 6+6 MM, NO PRACTICABLE SEGÚN LA DOCUMENTACIÓN GRÁFICA, MATERIAL COMPLEMENTARIO Y AYUDAS DE ALBAÑILERIA. MEDIDA LA DIMENSIÓN DE LA HOJA.			
WW00300	2,000	u	MATERIAL COMPLEMENTARIO O PZAS.ESPECIALES	0,49	0,98	
WW00400	2,000	u	PEQUEÑO MATERIAL	0,15	0,30	
TO01600	1,280	h	OF. 1ª CERRAJERO-CHAPISTA	13,22	16,92	
ATC00100	0,500	h	CUADRILLA ALBAÑILERIA, FORMADA POR OFICIAL 1ª Y PEON ESP.	25,30	12,65	
KA02501	1,000	m2	PUERTA RESISTENTE AL FUEGO EI2 60-C5	192,94	192,94	
VL00501N	0,071	m2	LAMR.SEGD.2 LUNAS,INCOLORAS, 6MM.DOBLE LAM. BUT. INC.	53,19	3,78	
			Suma la partida			227,57
			Costes indirectos		3,00%	6,83
			TOTAL PARTIDA			**234,40**

Asciende el precio total de la partida a la mencionada cantidad de DOSCIENTOS TREINTA Y CUATRO EUROS con CUARENTA CÉNTIMOS

05.12		**m2**	**CELOSIA FIJA LAMAS FIJAS AL. CON BASTIDOR**			
			DE CELOSIA FIJA DE LAMAS FIJAS DE ALUMINIO ANODIZADO EN SU COLOR, FORMADA POR: LAMAS INTERMEDIAS CONSTRUIDAS MEDIANTE PLETINAS DE ALUMINIO DE 80X10mm SEGÚN PLANOS DE CARPINTERIAS, BASTIDOR Y TRAVESAÑOS O MONTANTES CON PERFILES TUBULARES DE 30X15X1.5 mm. Y ANCLAJE A LOS PARAMENTOS; INCLUSO P.P. DE MATERIAL DE AGARRE Y COLOCACION. MEDIDA DE FUE-			
WW00300	2,000	u	MATERIAL COMPLEMENTARIO O PZAS.ESPECIALES	0,49	0,98	
WW00400	2,000	u	PEQUEÑO MATERIAL	0,15	0,30	
TO01600	0,500	h	OF. 1ª CERRAJERO-CHAPISTA	13,22	6,61	
KS01800	1,000	m2	CELOSIA FIJA LAMAS FIJAS AL. CON BASTIDOR	67,49	67,49	
ATC00100	0,300	h	CUADRILLA ALBAÑILERIA, FORMADA POR OFICIAL 1ª Y PEON	25,30	7,59	
			Suma la partida			82,97
			Costes indirectos		3,00%	2,49
			TOTAL PARTIDA			**85,46**

Asciende el precio total de la partida a la mencionada cantidad de OCHENTA Y CINCO EUROS con CUARENTA Y SEIS CÉNTIMOS

05.13		**m2**	**ARMARIO CARPINTERIA ABATIBLE**			
			SUMINISTRO Y COLOCACIÓN DE CARPINTERIA ABATIBLE FORMADA POR HOJA DE TABLERO TIPO DM, EMBONADO PERIMETRALMENTE CON MADERA DE HAYA Y REVESTIDO A DOS CARAS CON PANEL DE TABLERO DE RESINA COMPACTO FENÓLICO DE PRODEMA O EQUIVALENTE. TIRADOR DE ACERO INOXIDABLE, HERRAJES DE COLGAR Y SEGURIDAD EN ALUMINIO LACADO. PRECERCOS DE MADERA DE PINO DE FLANDES, CERCO DE ACERO GALVANIZADO DE 2MM DE ESPESOR Y TAPAJUNTAS PERIMETRAL DE 8 CMS.. TOTALMENTE MONTADA INCLUSO P.P. DE MATERIALES, MANO DE OBRA Y MEDIOS AUXILIARES.			
WW00400	1,000	u	PEQUEÑO MATERIAL	0,15	0,15	
WW00300	1,300	u	MATERIAL COMPLEMENTARIO O PZAS.ESPECIALES	0,49	0,64	
TO01500	2,060	h	OF. 1ª CARPINTERIA	13,79	28,41	
KM07400	8,200	m	TAPAJUNTAS P.FLANDES 60X15 MM.	1,11	9,10	
KW32PF001	1,000	m2	CARPINTERIA ABATIBLE MODELO K7016 O EQUIVALENTE	321,85	321,85	
KW03500N	1,000	m2	TIRADOR DE ACERO INOXIDABLE	5,05	5,05	
			Suma la partida			365,20
			Costes indirectos		3,00%	10,96
			TOTAL PARTIDA			**376,16**

Asciende el precio total de la partida a la mencionada cantidad de TRESCIENTOS SETENTA Y SEIS EUROS con DIECISEIS CÉNTIMOS

PAG 08/00140-T01 VISADO 26 FEBRERO 2008 COLEGIO OFICIAL DE ARQUITECTOS DE SEVILLA Documento visado electrónicamente

CÓDIGO	CANTIDAD	UD	RESUMEN	PRECIO	SUBTOTAL	IMPORTE
05.14		**m2**	**ARMARIO CARPINTERIA ABATIBLE SIN TAPA JUNTAS**			
			SUMINISTRO Y COLOCACIÓN DE CARPINTERIA ABATIBLE FORMADA POR HOJA DE TABLERO TIPO DM, EMBONADO PERIMETRALMENTE CON MADERA DE HAYA Y REVESTIDO A DOS CARAS CON PANEL DE TABLERO DE RESINA COMPACTO FENÓLICO DE PRODEMA O EQUIVALENTE. TIRADOR DE MADERA, HERRAJES DE COLGAR Y SEGURIDAD EN ALUMINIO LACADO. PRECERCOS DE MADERA DE PINO DE FLANDES, SIN TAPAJUNTAS, EL MARCO DE LA PUERTA QUEDA OCULTA POR PANELADO DE MADERA DE LAS PAREDES DEL DISTRIBUIDOR. TOTALMENTE MONTADA INCLUSO P.P. DE MATERIALES, MANO DE OBRA Y MEDIOS AUXILIARES. MEDIDA LA DIMENSIÓN DE LA HOJA.			
WW00400	1,000	u	PEQUEÑO MATERIAL	0,15	0,15	
WW00300	1,300	u	MATERIAL COMPLEMENTARIO O PZAS.ESPECIALES	0,49	0,64	
TO01500	2,060	h	OF. 1ª CARPINTERIA	13,79	28,41	
KW03500	1,000	u	PICAPORTE DE RESBALON	3,06	3,06	
KW32PF001	1,000	m2	CARPINTERIA ABATIBLE MODELO K7016 O EQUIVALENTE	321,85	321,85	
			Suma la partida			354,11
			Costes indirectos		3,00%	10,62
			TOTAL PARTIDA			**364,73**

Asciende el precio total de la partida a la mencionada cantidad de TRESCIENTOS SESENTA Y CUATRO EUROS con SETENTA Y TRES CÉNTIMOS

05.15		**m**	**PASAMANOS DE ACERO**			
			DE PASAMANOS DE ACERO INOXIDABLE FORMADA POR: PASAMANOS DE ACEO INOXIDABLE DE 40MM DE DIÁMETRO SOLDADOS A PLETINAS PUNTUALES A SU VEZ A PLETINAS EN OMEGA DE ACERO INOXIDABLE DE 3MM DE ESPESOR PARA FORMACIÓN DEL HUECO DE PASAMANOS. INCLUIDOS ANCLAJES A ELEMENTOS DE FABRICA Y PANELES DE PAREDES, INCLUSO P.P. DE MATERIAL DE AGARRE Y COLOCA-			
TO01600	0,400	h	OF. 1ª CERRAJERO-CHAPISTA	13,22	5,29	
WW00300	2,000	u	MATERIAL COMPLEMENTARIO O PZAS.ESPECIALES	0,49	0,98	
WW00400	1,000	u	PEQUEÑO MATERIAL	0,15	0,15	
ATC00100	0,100	h	CUADRILLA ALBAÑILERIA, FORMADA POR OFICIAL 1ª Y PEON	25,30	2,53	
AK00201	1,000	m	PASAMANOS TUBO INOX DIAMETRO 40MM Y PERFIL OMEGA	40,00	40,00	
			Suma la partida			48,95
			Costes indirectos		3,00%	1,47
			TOTAL PARTIDA			**50,42**

Asciende el precio total de la partida a la mencionada cantidad de CINCUENTA EUROS con CUARENTA Y DOS CÉNTIMOS

05.16		**u**	**MAMPARA DE DUCHA**			
			DE MAMPARA HOMOLOGADA PARA DUCHA FORMADA POR DOBLE PUERTA CORREDERA CON ACRILICO DE 3 mm. DE ESPESOR TRASLUCIDO, ELEMENTOS DE CIERRE, CUELGUE Y SEGURIDAD DE ALUMINIO LACADO EN BLANCO, INCLUSO ELEMENTOS DE SUJECCION Y MATERIAL COMPLEMENTARIO. MEDIDO			
TP00100	1,470	h	PEON ESPECIAL	12,71	18,68	
TP00200	1,470	h	PEON ORDINARIO	12,60	18,52	
P34IC300	1,000	ud	MAMPARA DE DUCHA ANGULAR HOLLIDAY	137,57	137,57	
WW00400	24,000	u	PEQUEÑO MATERIAL	0,15	3,60	
			Suma la partida			178,37
			Costes indirectos		3,00%	5,35
			TOTAL PARTIDA			**183,72**

Asciende el precio total de la partida a la mencionada cantidad de CIENTO OCHENTA Y TRES EUROS con SETENTA Y DOS CÉNTIMOS

PAG 08/001472-2001 VISADO FEBRERO 2008 COLEGIO OFICIAL DE ARQUITECTOS DE SEVILLA Documento visado electrónicamente

CÓDIGO	CANTIDAD	UD	RESUMEN	PRECIO	SUBTOTAL	IMPORTE
CAPÍTULO 06 VIDRIOS						
06.01		**m2**	**ACRIST. TERMOACUSTICO, DOS LUNAS TEMPLADAS COLOR 5 MM**			
			DE ACRISTALAMIENTO TERMOACUSTICO, FORMADO POR DOS LUNAS TEMPLADAS DE COLOR DE 5 mm. DE ESPESOR,CAMARA DE AIRE DESHIDRATADO DE 6 mm. PERFIL METALICO SEPARADOR, DESECANTE Y DOBLE SELLADO PERIMETRAL, COLOCADO CON PERFIL CONTINUO; INCLUSO PERFIL EN U DE NEOPRENO, CORTES Y COLOCACION DE JUNQUILLOS;CONSTRUIDO SEGUN NTE/FVE-9 E INSTRUCCIONES DEL			
TO01700	0,740	h	OF. 1ª CRISTALERO	13,70	10,14	
VL04800	1,000	m2	DOBLE LUNA TEMPLADA COLOR 5 MM., CAMARA AIRE 6 MM.	125,37	125,37	
VW01500	4,000	m	PERFIL EN U DE NEOPRENO	0,46	1,84	
			Suma la partida			137,35
			Costes indirectos		3,00%	4,12
			TOTAL PARTIDA			**141,47**

Asciende el precio total de la partida a la mencionada cantidad de CIENTO CUARENTA Y UN EUROS con CUARENTA Y SIETE CÉNTIMOS

06.02		**m2**	**ACRIST. LAMR. SEGD.,2 LUNAS TEMPL. COLOR FILTRANTE 6 MM**			
			DE ACRISTALAMIENTO LAMINAR DE SEGURIDAD, FORMADO POR DOS LUNAS PULIDAS TEMPLADAS DE COLOR FILTRANTE DE 6 mm. UNIDAS POR UNA LAMINA DE BUTIRAL COLOR, CON UN ESPESOR TOTAL DE 13 mm. CLASIFICACION:ATAQUE MANUAL, NIVEL B, NUMERO DE HOMOLOGACION CON DBT-2004 SEGUN MINISTERIO DE INDUSTRIA Y ENERGIA COLOCADO CON PERFIL CONTINUO, INCLUSO PERFIL EN U DE NEOPRENO, CORTES Y COLOCACION DE JUNQUILLOS;CONSTRUIDO SEGUN NTE/FVE-12 E INS			
TO01700	0,690	h	OF. 1ª CRISTALERO	13,70	9,45	
VL00700	1,000	m2	LAMR.SEGD.2 LUNAS,TEMPL.COLOR 6 MM. LAM. BUT. COLOR	127,44	127,44	
VW01500	4,000	m	PERFIL EN U DE NEOPRENO	0,46	1,84	
			Suma la partida			138,73
			Costes indirectos		3,00%	4,16
			TOTAL PARTIDA			**142,89**

Asciende el precio total de la partida a la mencionada cantidad de CIENTO CUARENTA Y DOS EUROS con OCHENTA Y NUEVE CÉNTIMOS

06.03		**m2**	**ACRIST. LUNA PULIDA,INCOLORA,5 MM. COLOCADA CON MASILLA**			
			DE ACRISTALAMIENTO CON LUNA PULIDA FLOTADA INCOLORA DE 5 mm. DE ESPESOR, COLOCADA CON MASILLA,INCLUSO CALZOS, CORTES, Y COLOCACION DE JUNQUILLOS; CONSTRUIDO SEGUN NTE/FVP-8			
TO01700	0,550	h	OF. 1ª CRISTALERO	13,70	7,54	
VL03100	1,000	m2	LUNA PULIDA FLOTADA INCOLORA 5 MM.	6,35	6,35	
VW01100	1,000	kg	MASILLA PLASTICA	0,55	0,55	
			Suma la partida			14,44
			Costes indirectos		3,00%	0,43
			TOTAL PARTIDA			**14,87**

Asciende el precio total de la partida a la mencionada cantidad de CATORCE EUROS con OCHENTA Y SIETE CÉNTIMOS

06.04		**m2**	**VINILO AUTOADHESIVO ACABADO AL ACIDO**			
			LAMINA VINILO AUTOADHESIVA DE EFECTO ACABADO AL ÁCIDO, INCOLORA. INCLUSO PREPARADO Y			
TO01700	0,100	h	OF. 1ª CRISTALERO	13,70	1,37	
VINILO	1,000	m2	LAMINA DE VINILO AUTOADHESIVO	10,79	10,79	
			Suma la partida			12,16
			Costes indirectos		3,00%	0,36
			TOTAL PARTIDA			**12,52**

Asciende el precio total de la partida a la mencionada cantidad de DOCE EUROS con CINCUENTA Y DOS CÉNTIMOS

PAG 08/001472-2001 VISADO 26 FEBRERO 2008 COLEGIO OFICIAL DE ARQUITECTOS DE SEVILLA Documento visado electrónicamente

CÓDIGO	CANTIDAD	UD	RESUMEN	PRECIO	SUBTOTAL	IMPORTE

CAPÍTULO 07 PINTURA

07.01		**m2**	**PINTURA PLASTICA LISA**			
			DE PINTURA PLASTICA LISA SOBRE PARAMENTOS HORIZONTALES Y VERTICALES DE CARTON YESO O PERLITA, FORMADA POR: LIJADO Y LIMPIEZA DEL SOPORTE, MANO DE FONDO, PLASTECIDO, NUEVA MANO DE FONDO Y DOS MANOS DE ACABADO REALIZADA CON PINTURA PLASTICA DE DISPERSION ACUOSA DE COPOLIMEROS VINILICOS CON AGENTES BIOCIDAS Y SIN PRESENCIA DE METALES PESA			
PP00100	0,450	kg	PINTURA PLASTICA	1,93	0,87	
PW00300	0,350	kg	SELLADORA	4,73	1,66	
TO01000	0,090	h	OF. 1ª PINTOR	13,09	1,18	
WW00400	0,200	u	PEQUEÑO MATERIAL	0,15	0,03	
			Suma la partida			3,74
			Costes indirectos		3,00%	0,11
			TOTAL PARTIDA			**3,85**

Asciende el precio total de la partida a la mencionada cantidad de TRES EUROS con OCHENTA Y CINCO CÉNTIMOS

PAG 3/3
VISADO
08/001472-2001
26 FEBRERO 2008
COLEGIO OFICIAL DE ARQUITECTOS DE SEVILLA
Documento visado electrónicamente

CÓDIGO	CANTIDAD	UD	RESUMEN	PRECIO	SUBTOTAL	IMPORTE

CAPÍTULO 08 INSTALACION DE FONTANERIA

08.01		**u**	**CONEXION DE TUBERIA DE PP-R 80 SDR 7,4 DE 40X28,8 MM CON MONTANT**			
			CONEXIONADO DE TUBERIA DE POLIPROPILENO PP-R 80 DE 40X28,8 MM CON MONTANTE GENERAL EXISTENTE, CON JUEGO DE ACCESORIOS Y RACORES DE LATON DE UNION MECANICA PARA CONEXION CON SISTEMA DE TUBERIAS DE POLIPROPILENO PP-R 80. INCLUSO AYUDAS DE ALBAÑILERIA.			
IF5SR55	0,500	m	TUBERIA DE POLIPROPILENO PP-R 80 SDR 7,4 DE 40X28,8 MM	3,29	1,65	
TO01900	0,470	h	OF. 1ª FONTANERO	13,93	6,55	
WW00400	20,000	u	PEQUEÑO MATERIAL	0,15	3,00	
			Suma la partida			11,20
			Costes indirectos		3,00%	0,34
			TOTAL PARTIDA			**11,54**

Asciende el precio total de la partida a la mencionada cantidad de ONCE EUROS con CINCUENTA Y CUATRO CÉNTIMOS

08.02		**u**	**CONEXION DE TUBERIA DE PP-R 80 SDR 7,4 DE 25X18 MM CON MONTANTE**			
			CONEXIONADO DE TUBERIA DE POLIPROPILENO PP-R 80 DE 25X18 MM CON MONTANTE GENERAL EXISTENTE, CON JUEGO DE ACCESORIOS Y RACORES DE LATON DE UNION MECANICA PARA CONEXION CON SISTEMA DE TUBERIAS DE POLIPROPILENO PP-R 80. INCLUSO AYUDAS DE ALBAÑILERIA.			
TO01900	0,470	h	OF. 1ª FONTANERO	13,93	6,55	
IF5SR91	0,500	m	TUBERIA DE POLIPROPILENO PP-R 80 SDR 7,4 DE 25X18 MM	1,21	0,61	
WW00400	20,000	u	PEQUEÑO MATERIAL	0,15	3,00	
			Suma la partida			10,16
			Costes indirectos		3,00%	0,30
			TOTAL PARTIDA			**10,46**

Asciende el precio total de la partida a la mencionada cantidad de DIEZ EUROS con CUARENTA Y SEIS CÉNTIMOS

08.03		**u**	**CONEXION DE TUBERIA DE PP-R 80 SDR 7,4 FASER DE 20X14,4 MM CON M**			
			CONEXIONADO DE TUBERIA DE POLIPROPILENO PP-R 80 DE 20X14,4 MM CON MONTANTE GENERAL EXISTENTE, CON JUEGO DE ACCESORIOS Y RACORES DE LATON DE UNION MECANICA PARA CONEXION CON SISTEMA DE TUBERIAS DE POLIPROPILENO PP-R 80. INCLUSO AYUDAS DE ALBAÑILERIA.			
TO01900	0,470	h	OF. 1ª FONTANERO	13,93	6,55	
WW00400	20,000	u	PEQUEÑO MATERIAL	0,15	3,00	
IF5SR21	0,500	m	TUBERIA DE POLIPROPILENO PP-R 80 SDR 7,4 FASER DE	1,32	0,66	
			Suma la partida			10,21
			Costes indirectos		3,00%	0,31
			TOTAL PARTIDA			**10,52**

Asciende el precio total de la partida a la mencionada cantidad de DIEZ EUROS con CINCUENTA Y DOS CÉNTIMOS

08.04		**m**	**TUBERIA DE POLIPROPILENO PP-R 80 SDR 7,4 DE 40X28,8 MM SUPERFICI**			
			TUBERIA DE POLIPROPILENO PP-R 80 DE 40X28,8 MM PARA DISTRIBUCION DE AGUA, CON UNIONES POR TERMOFUSION, COLOCADA EN SUPERFICIE PARED/TECHO MEDIANTE ABRAZADERAS METALICAS DE FIJACIÓN, INCLUSO P.P. DE ACCESORIOS DEL MISMO MATERIAL EN DESVÍOS, CODOS, TES, MANGUITOS, BRIDAS, SOPORTES Y RACORDS DE CONEXIÓN A ELEMENTOS (VALVULAS, LLAVES ETC.) PARA SU POSTERIOR CONEXIONADO. COMPLETAMENTE INSTALADA SEGUN PLANOS, MEMORIA Y BASES DE CALCULO. INCLUSO AYUDAS DE ALBAÑILERIA.			
			MANO DE OBRA INCLUIDA. MEDIDA LA LONGITUD EJECUTADA TOTALMENTE INSTALADA.			
WW00400	1,000	u	PEQUEÑO MATERIAL	0,15	0,15	
ATC00200	0,030	h	CUADRILLA ALBAÑILERIA, FORMADA POR OFICIAL 2ª Y PEON	25,14	0,75	
IF5SR55	1,010	m	TUBERIA DE POLIPROPILENO PP-R 80 SDR 7,4 DE 40X28,8 MM	3,29	3,32	
WW00300	1,200	u	MATERIAL COMPLEMENTARIO O PZAS.ESPECIALES	0,49	0,59	
TO01900	0,190	h	OF. 1ª FONTANERO	13,93	2,65	
			Suma la partida			7,46
			Costes indirectos		3,00%	0,22
			TOTAL PARTIDA			**7,68**

Asciende el precio total de la partida a la mencionada cantidad de SIETE EUROS con SESENTA Y OCHO CÉNTIMOS

PAG 01 DE 03
08/00147-T01
VISADO
26 - FEBRERO - 2008
COLEGIO OFICIAL DE ARQUITECTOS DE SEVILLA
Documento visado electrónicamente

CÓDIGO	CANTIDAD	UD	RESUMEN	PRECIO	SUBTOTAL	IMPORTE
08.05		**m**	**TUBERIA DE POLIPROPILENO PP-R 80 SDR 7,4 DE 25X18 MM SUPERFICIE**			
			TUBERIA DE POLIPROPILENO PP-R 80 DE 25X18 MM PARA DISTRIBUCION DE AGUA, CON UNIONES POR TERMOFUSION, COLOCADA EN SUPERFICIE PARED/TECHO MEDIANTE ABRAZADERAS METALICAS DE FIJACIÓN, INCLUSO P.P. DE ACCESORIOS DEL MISMO MATERIAL EN DESVÍOS, CODOS, TES, MANGUITOS, BRIDAS, SOPORTES Y RACORDS DE CONEXIÓN A ELEMENTOS (VALVULAS, LLAVES ETC.) PARA SU POSTERIOR CONEXIONADO. COMPLETAMENTE INSTALADA SEGUN PLANOS, MEMORIA Y BASES DE CALCULO. INCLUSO AYUDAS DE ALBAÑILERIA.			
			MANO DE OBRA INCLUIDA. MEDIDA LA LONGITUD EJECUTADA TOTALMENTE INSTALADA.			
			MARCA/MODELO: FUSIOTHERM/SDR 7,4 O EQUIVALENTE ACEPTADO POR LA D.F.			
WW00400	1,000	u	PEQUEÑO MATERIAL	0,15	0,15	
ATC00200	0,030	h	CUADRILLA ALBAÑILERIA, FORMADA POR OFICIAL 2ª Y PEON ESP.	25,14	0,75	
IF5SR91	1,010	m	TUBERIA DE POLIPROPILENO PP-R 80 SDR 7,4 DE 25X18 MM	1,21	1,22	
WW00300	1,200	u	MATERIAL COMPLEMENTARIO O PZAS.ESPECIALES	0,49	0,59	
TO01900	0,190	h	OF. 1ª FONTANERO	13,93	2,65	
			Suma la partida			5,36
			Costes indirectos		3,00%	0,16
			TOTAL PARTIDA			**5,52**

Asciende el precio total de la partida a la mencionada cantidad de CINCO EUROS con CINCUENTA Y DOS CÉNTIMOS

08.06		**m**	**TUBERIA DE POLIPROPILENO PP-R 80 SDR 7,4 DE 20X14,4 MM SUPERFICI**			
			TUBERIA DE POLIPROPILENO PP-R 80 DE 20X14,4 MM PARA DISTRIBUCION DE AGUA, CON UNIONES POR TERMOFUSION, COLOCADA EN SUPERFICIE PARED/TECHO MEDIANTE ABRAZADERAS METALICAS DE FIJACIÓN, INCLUSO P.P. DE ACCESORIOS DEL MISMO MATERIAL EN DESVÍOS, CODOS, TES, MANGUITOS, BRIDAS, SOPORTES Y RACORDS DE CONEXIÓN A ELEMENTOS (VALVULAS, LLAVES ETC.) PARA SU POSTERIOR CONEXIONADO. COMPLETAMENTE INSTALADA SEGUN PLANOS, MEMORIA Y BASES DE CALCULO. INCLUSO AYUDAS DE ALBAÑILERIA.			
			MANO DE OBRA INCLUIDA. MEDIDA LA LONGITUD EJECUTADA TOTALMENTE INSTALADA.			
WW00400	1,000	u	PEQUEÑO MATERIAL	0,15	0,15	
WW00300	1,200	u	MATERIAL COMPLEMENTARIO O PZAS.ESPECIALES	0,49	0,59	
ATC00200	0,030	h	CUADRILLA ALBAÑILERIA, FORMADA POR OFICIAL 2ª Y PEON	25,14	0,75	
IF5SR92	1,010	m	TUBERIA DE POLIPROPILENO PP-R 80 SDR 7,4 DE 20X14,4 MM	0,71	0,72	
TO01900	0,190	h	OF. 1ª FONTANERO	13,93	2,65	
			Suma la partida			4,86
			Costes indirectos		3,00%	0,15
			TOTAL PARTIDA			**5,01**

Asciende el precio total de la partida a la mencionada cantidad de CINCO EUROS con UN CÉNTIMOS

08.07		**m**	**TUBERIA DE POLIPROPILENO PP-R 80 SDR 7,4 DE 20X14,4 MM EMPOTRADA**			
			TUBERIA DE POLIPROPILENO PP-R 80 DE 20X14,4 MM PARA DISTRIBUCION DE AGUA, CON UNIONES POR TERMOFUSION, COLOCADA EN PARED EMPOTRADA BAJO TUBO DE PVC CORRUGADO MEDIANTE REGOLA A ALTURA DE UTILIZACIÓN, INCLUSO P.P. DE ACCESORIOS DEL MISMO MATERIAL EN DESVÍOS, CODOS, TES, MANGUITOS, BRIDAS, SOPORTES Y RACORDS DE CONEXIÓN A ELEMENTOS (VALVULAS, LLAVES ETC.) PARA SU POSTERIOR CONEXIONADO. COMPLETAMENTE INSTALADA SEGUN PLANOS, MEMORIA Y BASES DE CALCULO. INCLUSO AYUDAS DE ALBAÑILERIA.			
			MANO DE OBRA INCLUIDA. MEDIDA LA LONGITUD EJECUTADA TOTALMENTE INSTALADA.			
WW00400	1,000	u	PEQUEÑO MATERIAL	0,15	0,15	
WW00300	1,200	u	MATERIAL COMPLEMENTARIO O PZAS.ESPECIALES	0,49	0,59	
ATC00200	0,030	h	CUADRILLA ALBAÑILERIA, FORMADA POR OFICIAL 2ª Y PEON	25,14	0,75	
IF5SR92	1,010	m	TUBERIA DE POLIPROPILENO PP-R 80 SDR 7,4 DE 20X14,4 MM	0,71	0,72	
TO01900	0,190	h	OF. 1ª FONTANERO	13,93	2,65	
			Suma la partida			4,86
			Costes indirectos		3,00%	0,15
			TOTAL PARTIDA			**5,01**

Asciende el precio total de la partida a la mencionada cantidad de CINCO EUROS con UN CÉNTIMOS

PAG 08/00147-T01 VISADO 25-FEBRERO-2008 COLEGIO OFICIAL DE ARQUITECTOS DE SEVILLA Documento visado electrónicamente

CÓDIGO	CANTIDAD	UD	RESUMEN	PRECIO	SUBTOTAL	IMPORTE
08.08		**m**	**TUBERIA DE POLIPROPILENO PP-R 80 SDR 7,4 FASER DE 25X18,0 MM SUP**			
			TUBERIA DE POLIPROPILENO PP-R 80 DE 25X18,0 MM PARA DISTRIBUCION DE AGUA, CON UNIONES POR TERMOFUSION, COLOCADA EN SUPERFICIE PARED/TECHO MEDIANTE ABRAZADERAS METALICAS DE FIJACIÓN, INCLUSO P.P. DE ACCESORIOS DEL MISMO MATERIAL EN DESVÍOS, CODOS, TES, MANGUITOS, BRIDAS, SOPORTES Y RACORDS DE CONEXIÓN A ELEMENTOS (VALVULAS, LLAVES ETC.) PARA SU POSTERIOR CONEXIONADO. COMPLETAMENTE INSTALADA SEGUN PLANOS, MEMORIA Y BASES DE CALCULO. INCLUSO AYUDAS DE ALBAÑILERIA.			
			MANO DE OBRA INCLUIDA. MEDIDA LA LONGITUD EJECUTADA TOTALMENTE INSTALADA.			
			MARCA/MODELO: FUSIOTHERM/SDR 7,4 FASER O EQUIVALENTE			
WW00400	0,700	u	PEQUEÑO MATERIAL	0,15	0,11	
WW00300	1,200	u	MATERIAL COMPLEMENTARIO O PZAS.ESPECIALES	0,49	0,59	
ATC00200	0,030	h	CUADRILLA ALBAÑILERIA, FORMADA POR OFICIAL 2ª Y PEON ESP.	25,14	0,75	
IF5SR201	1,010	m	TUBERIA DE POLIPROPILENO PP-R 80 SDR 7,4 FASER DE 25X18,0 MM	2,82	2,85	
TO01900	0,200	h	OF. 1ª FONTANERO	13,93	2,79	
			Suma la partida			7,09
			Costes indirectos		3,00%	0,21
			TOTAL PARTIDA			**7,30**

Asciende el precio total de la partida a la mencionada cantidad de SIETE EUROS con TREINTA CÉNTIMOS

08.09		**m**	**TUBERIA DE POLIPROPILENO PP-R 80 SDR 7,4 FASER DE 20X14,4 MM SUP**			
			TUBERIA DE POLIPROPILENO PP-R 80 DE 20X14,4 MM PARA DISTRIBUCION DE AGUA, CON UNIONES POR TERMOFUSION, COLOCADA EN SUPERFICIE PARED/TECHO MEDIANTE ABRAZADERAS METALICAS DE FIJACIÓN, INCLUSO P.P. DE ACCESORIOS DEL MISMO MATERIAL EN DESVÍOS, CODOS, TES, MANGUITOS, BRIDAS, SOPORTES Y RACORDS DE CONEXIÓN A ELEMENTOS (VALVULAS, LLAVES ETC.) PARA SU POSTERIOR CONEXIONADO. COMPLETAMENTE INSTALADA SEGUN PLANOS, MEMORIA Y BASES DE CALCULO. INCLUSO AYUDAS DE ALBAÑILERIA.			
			MANO DE OBRA INCLUIDA. MEDIDA LA LONGITUD EJECUTADA TOTALMENTE INSTALADA.			
WW00400	0,700	u	PEQUEÑO MATERIAL	0,15	0,11	
WW00300	1,200	u	MATERIAL COMPLEMENTARIO O PZAS.ESPECIALES	0,49	0,59	
ATC00200	0,030	h	CUADRILLA ALBAÑILERIA, FORMADA POR OFICIAL 2ª Y PEON	25,14	0,75	
IF5SR21	1,010	m	TUBERIA DE POLIPROPILENO PP-R 80 SDR 7,4 FASER DE	1,32	1,33	
TO01900	0,190	h	OF. 1ª FONTANERO	13,93	2,65	
			Suma la partida			5,43
			Costes indirectos		3,00%	0,16
			TOTAL PARTIDA			**5,59**

Asciende el precio total de la partida a la mencionada cantidad de CINCO EUROS con CINCUENTA Y NUEVE CÉNTIMOS

08.10		**m**	**TUBERIA DE POLIPROPILENO PP-R 80 SDR 7,4 FASER DE 20X14,4 MM EMP**			
			TUBERIA DE POLIPROPILENO PP-R 80 DE 20X14,4 MM PARA DISTRIBUCION DE AGUA, CON UNIONES POR TERMOFUSION, COLOCADA EN PARED EMPOTRADA BAJO TUBO DE PVC CORRUGADO MEDIANTE REGOLA A ALTURA DE UTILIZACIÓN, INCLUSO P.P. DE ACCESORIOS DEL MISMO MATERIAL EN DESVÍOS, CODOS, TES, MANGUITOS, BRIDAS, SOPORTES Y RACORDS DE CONEXIÓN A ELEMENTOS (VALVULAS, LLAVES ETC.) PARA SU POSTERIOR CONEXIONADO. COMPLETAMENTE INSTALADA SEGUN PLANOS, MEMORIA Y BASES DE CALCULO. INCLUSO AYUDAS DE ALBAÑILERIA.			
			MANO DE OBRA INCLUIDA. MEDIDA LA LONGITUD EJECUTADA TOTALMENTE INSTALADA.			
WW00400	0,700	u	PEQUEÑO MATERIAL	0,15	0,11	
WW00300	1,200	u	MATERIAL COMPLEMENTARIO O PZAS.ESPECIALES	0,49	0,59	
ATC00200	0,030	h	CUADRILLA ALBAÑILERIA, FORMADA POR OFICIAL 2ª Y PEON	25,14	0,75	
IF5SR21	1,010	m	TUBERIA DE POLIPROPILENO PP-R 80 SDR 7,4 FASER DE	1,32	1,33	
TO01900	0,190	h	OF. 1ª FONTANERO	13,93	2,65	
			Suma la partida			5,43
			Costes indirectos		3,00%	0,16
			TOTAL PARTIDA			**5,59**

Asciende el precio total de la partida a la mencionada cantidad de CINCO EUROS con CINCUENTA Y NUEVE CÉNTIMOS

PAG 08/001473-T01 VISADO 26 FEBRERO 2008 COLEGIO OFICIAL DE ARQUITECTOS DE SEVILLA Documento visado electrónicamente

CÓDIGO	CANTIDAD	UD	RESUMEN	PRECIO	SUBTOTAL	IMPORTE
08.11		**m**	**AISLAMIENTO COQUILLA ESPUMA ELASTOMERICA 20 MM ESPESOR Ø25/Ø20**			
			AISLAMIENTO PARA TUBERIAS A BASE DE COQUILLA DE ESPUMA ELASTOMERICA DE CONDUCTIVIDAD TERMICA MENOR QUE 0,040 W/(M.K) A 20ºC (SEGUN APENDICE 03.1 RITE) Y DE 20 MM DE ESPESOR O ESPESOR EQUIVALENTE (LOS RECORRIDOS EN EXTERIOR INCREMENTARÁN EN 20/10 MM EL ESPESOR PARA FLUIDO FRIO/CALIENTE), CON BARRERA DE VAPOR, INCLUYENDO P.P. DE CORTES, COLOCACION, ACCESORIOS Y VALVULAS. COMPLETAMENTE INSTALADO Y SEÑALIZADO SEGUN NORMAS DIN. INCLUSO AYUDAS DE ALBAÑILERIA.			
			MEDIDA LA LONGITUD EJECUTADA			
			DIAMETROS Ø25/Ø20			
			MARCA/MODELO: K-FLEX ST O EQUIVALENTE.			
XT5SR24	1,000	u	AISLAMIENTO COQUILLA ESPUMA ELASTOMERICA 20 MM ESPESOR Ø20	2,48	2,48	
WW00400	0,600	u	PEQUEÑO MATERIAL	0,15	0,09	
ATC00400	0,050	h	CUADRILLA FORMADA POR OFICIAL 1ª INST. Y AYUDANTE ESP.	25,52	1,28	
			Suma la partida			3,85
			Costes indirectos		3,00%	0,12
			TOTAL PARTIDA			**3,97**

Asciende el precio total de la partida a la mencionada cantidad de TRES EUROS con NOVENTA Y SIETE CÉNTIMOS

08.12		**u**	**VALVULA DE PASO DE ESFERA DE LATON PARA MONTAJE ROSCADO DN40 (1.**			
			VALVULA DE ESFERA EN LATON PASO TOTAL CON BOLA EN LATON CROMADO DURO PARA MONTAJE ROSCADO DN40 (1.1/2") PN16 CON MANDO DE ACCIONAMIENTO MANUAL POR PALANCA, JUEGO DE ACCESORIOS Y RACORES DE LATON DE UNION MECANICA CON SALIDA ROSCADA. INCLUSO AYUDAS DE ALBAÑILERIA.			
			MEDIDA LA UNIDAD INSTALADA			
IF2SR03	1,000	u	VALVULA DE PASO DE ESFERA DE LATON PARA MONTAJE	18,59	18,59	
TO01900	1,000	h	OF. 1ª FONTANERO	13,93	13,93	
WW00400	5,000	u	PEQUEÑO MATERIAL	0,15	0,75	
WW00300	4,000	u	MATERIAL COMPLEMENTARIO O PZAS.ESPECIALES	0,49	1,96	
			Suma la partida			35,23
			Costes indirectos		3,00%	1,06
			TOTAL PARTIDA			**36,29**

Asciende el precio total de la partida a la mencionada cantidad de TREINTA Y SEIS EUROS con VEINTINUEVE CÉNTIMOS

08.13		**u**	**VALVULA DE PASO DE ESFERA DE LATON PARA MONTAJE ROSCADO DN25 (1"**			
			VALVULA DE ESFERA EN LATON PASO TOTAL CON BOLA EN LATON CROMADO DURO PARA MONTAJE ROSCADO DN25 (1") PN16 CON MANDO DE ACCIONAMIENTO MANUAL POR PALANCA, JUEGO DE ACCESORIOS Y RACORES DE LATON DE UNION MECANICA CON SALIDA ROSCADA. INCLUSO AYUDAS DE ALBAÑILERIA.			
			MEDIDA LA UNIDAD INSTALADA			
IF5SR88	1,000	u	VALVULA DE PASO DE ESFERA DE LATON PARA MONTAJE	9,27	9,27	
TO01900	0,240	h	OF. 1ª FONTANERO	13,93	3,34	
WW00400	0,500	u	PEQUEÑO MATERIAL	0,15	0,08	
			Suma la partida			12,69
			Costes indirectos		3,00%	0,38
			TOTAL PARTIDA			**13,07**

Asciende el precio total de la partida a la mencionada cantidad de TRECE EUROS con SIETE CÉNTIMOS

PAG 08/001472 - T001 VISADO FECHA 26 FEBRERO 2008 COLEGIO OFICIAL DE ARQUITECTOS DE SEVILLA Documento visado electrónicamente

CÓDIGO	CANTIDAD	UD	RESUMEN	PRECIO	SUBTOTAL	IMPORTE
08.14		**u**	**PLATO DE DUCHA DE PORCELANA VITRIFICADA**			
			PLATO DE DUCHA DE PORCELANA VITRIFICADA EN COLOR BLANCO DE 0.80x0.80 m INSTALADA SEGUN NTE/IFF-30 E ISS-28 O 29, INCLUSO COLOCACION, SELLADO Y AYUDAS DE ALBAÑILERIA. MEDIDA LA UNIDAD EJECUTADA. INCLUSO AYUDAS DE ALBAÑILERIA.			
ATC00100	0,240	h	CUADRILLA ALBAÑILERIA, FORMADA POR OFICIAL 1ª Y PEON	25,30	6,07	
WW00400	1,000	u	PEQUEÑO MATERIAL	0,15	0,15	
WW00300	1,000	u	MATERIAL COMPLEMENTARIO O PZAS.ESPECIALES	0,49	0,49	
IF4SR01	1,000	u	PLATO DUCHA PORCELANA 0.8x0.8	99,01	99,01	
TO01900	0,140	h	OF. 1ª FONTANERO	13,93	1,95	
			Suma la partida			107,67
			Costes indirectos		3,00%	3,23
			TOTAL PARTIDA			**110,90**

Asciende el precio total de la partida a la mencionada cantidad de CIENTO DIEZ EUROS con NOVENTA CÉNTIMOS

08.15		**u**	**LAVAMANOS CON SEMIPEDESTAL DE PORCELANA VITRIFICADA BLANCO**			
			LAVAMANOS CON SEMIPEDESTAL DE PORCELANA VITRIFICADA DE COLOR BLANCO, DE 0.52x0.41M., REBOSADERO INTEGRAL Y ORIFICIOS INSINUADOS PARA GRIFERIA, JUEGO DE FIJACION CON SOPORTES ARTICULADOS DE ACERO INOXIDABLE CON TOPES DE GOMA, INSTALACIÓN DE VÁLVULA DE DESAGUE, TAPON, CADENILLA, INSTALADO SEGUN NTE/IFF-30, IFC-38 E ISS-22 O 23,INCLUSO COLOCACION, SELLADO, ELEMENTOS DE SUSPENSION Y AYUDA DE ALBAÑILERIA. MEDIDA LA UNIDAD INSTALADA.			
WW00400	1,000	u	PEQUEÑO MATERIAL	0,15	0,15	
WW00300	10,000	u	MATERIAL COMPLEMENTARIO O PZAS.ESPECIALES	0,49	4,90	
IF4SRM7	1,000	u	LAVAMANOS PORCELANA VITRIFICADA BLANCO CON JUEGO	25,63	25,63	
IF4SRM9	1,000	u	SEMIPEDESTAL CON JUEGO FIJACION	34,46	34,46	
ATC00100	0,080	h	CUADRILLA ALBAÑILERIA, FORMADA POR OFICIAL 1ª Y PEON	25,30	2,02	
TO01900	0,570	h	OF. 1ª FONTANERO	13,93	7,94	
			Suma la partida			75,10
			Costes indirectos		3,00%	2,25
			TOTAL PARTIDA			**77,35**

Asciende el precio total de la partida a la mencionada cantidad de SETENTA Y SIETE EUROS con TREINTA Y CINCO CÉNTIMOS

08.16		**u**	**INODORO SUSPENDIDO DE FLUXOMETRO, PORCELANA VITRIFICADA BLANCO**			
			INODORO SUSPENDIDO PARA FLUXOMETRO DE TANQUE ALTO, DE PORCELANA VITRIFICADA DE COLOR BLANCO, FORMADO POR TAZA CON SALIDA HORIZONTAL, SOPORTE BASTIDOR, MANGUITO TUBO Y VALVULA DE DESCARGA, TORNILLOS DE FIJACION, ASIENTO Y TAPA DE CAIDA AMORTIGUADA, INSTALADO SEGUN NTE/IFF-31 E ISS-34, INCLUSO COLOCACION, SELLADO Y AYUDAS DE ALBAÑILERIA. MEDIDA LA UNIDAD EJECUTADA.			
WW00400	1,000	u	PEQUEÑO MATERIAL	0,15	0,15	
WW00300	1,000	u	MATERIAL COMPLEMENTARIO O PZAS.ESPECIALES	0,49	0,49	
TO01900	1,130	h	OF. 1ª FONTANERO	13,93	15,74	
IF4SRM4	1,000	u	INODORO SUSPENDIDO DE FLUXOMETRO, PORCELANA	106,00	106,00	
IF01500	1,000	u	ASIENTO Y TAPA LACADOS BLANCO BISAGRAS ACERO INOX.	45,70	45,70	
ATC00100	0,080	h	CUADRILLA ALBAÑILERIA, FORMADA POR OFICIAL 1ª Y PEON	25,30	2,02	
IF17200	1,000	u	JUEGO TORNILLOS FIJACION CROMADOS CAL. MEDIA	0,30	0,30	
			Suma la partida			170,40
			Costes indirectos		3,00%	5,11
			TOTAL PARTIDA			**175,51**

Asciende el precio total de la partida a la mencionada cantidad de CIENTO SETENTA Y CINCO EUROS con CINCUENTA Y UN CÉNTIMOS

PAG 08/001472 - EL 01 VISADO 26 FEBRERO 2008 COLEGIO OFICIAL DE ARQUITECTOS DE SEVILLA Documento visado electrónicamente

CÓDIGO	CANTIDAD	UD	RESUMEN	PRECIO	SUBTOTAL	IMPORTE
08.17		**u**	**PILETA VERTEDERO PORCELANA VITRIFICADA 0.60X0.45M. BLANCO**			
			DE PILETA VERTEDERO DE PORCELANA VITRIFICADA EN COLOR BLANCO, DE 0.60X0.45M., CON REBOSADERO INTEGRAL Y ORIFICIOS DE DESAGUE, INSTALACIÓN DE VÁLVULA DE DESAGUE, TAPON, CADENILLA, REJILLA DE ACERO INOXIDABLE, INSTALADA SEGUN NTE/IFF-30, IFC-38 E ISS-22, INCLUSO COLOCACION,SELLADO Y AYUDAS DE ALBAÑILERIA. MEDIDA LA UNIDAD EJECUTADA. MARCA/MODELO: ROCA/GARDA O EQUIVALENTE ACEPTADO POR LA D.F.			
ATC00100	0,070	h	CUADRILLA ALBAÑILERIA, FORMADA POR OFICIAL 1ª Y PEON ESP.	25,30	1,77	
IF5SR101	1,020	u	PILETA LAVADERO PORCELANA VITRIFICADA 0.60X0.45M. BLANCO CON REJ	113,84	116,12	
TO01900	0,420	h	OF. 1ª FONTANERO	13,93	5,85	
WW00300	1,500	u	MATERIAL COMPLEMENTARIO O PZAS.ESPECIALES	0,49	0,74	
WW00400	1,000	u	PEQUEÑO MATERIAL	0,15	0,15	
			Suma la partida			124,63
			Costes indirectos		3,00%	3,74
			TOTAL PARTIDA			**128,37**

Asciende el precio total de la partida a la mencionada cantidad de CIENTO VEINTIOCHO EUROS con TREINTA Y SIETE CÉNTIMOS

08.18		**u**	**FREGADERO 1SENO CON ESCURRIDOR ACERO INOXIDABLE**			
			DE FREGADERO DE UN SENO CON ESCURRIDOR, EN ACERO INOXIDABLE CON ACABADO INTERIOR MATE, DE 1.00X0.50M. CON REBOSADERO INTEGRAL, ORIFICIOS DE DESAGUE DE 54 mm. Y ORIFICIOS INSINUADOS PARA GRIFERIA,INSTALADO SEGUN NTE/IFF-30, IFC-38 Y ISS-35, INCLUSO COLOCACION, SELLADO Y AYUDAS DE ALBAÑILERIA. MEDIDA LA UNIDAD INSTALADA.			
IF11500	1,020	u	FREGADERO UN SENO Y ESCR. A. INOX. DE 1.00 M.	208,72	212,89	
WW00400	1,000	u	PEQUEÑO MATERIAL	0,15	0,15	
WW00300	1,000	u	MATERIAL COMPLEMENTARIO O PZAS.ESPECIALES	0,49	0,49	
ATC00100	0,050	h	CUADRILLA ALBAÑILERIA, FORMADA POR OFICIAL 1ª Y PEON	25,30	1,27	
TO01900	0,330	h	OF. 1ª FONTANERO	13,93	4,60	
			Suma la partida			219,40
			Costes indirectos		3,00%	6,58
			TOTAL PARTIDA			**225,98**

Asciende el precio total de la partida a la mencionada cantidad de DOSCIENTOS VEINTICINCO EUROS con NOVENTA Y OCHO CÉNTIMOS

08.19		**u**	**LAVACUÑAS DE PARED**			
			DE LAVACUÑAS SOBRE BASTIDOR DE MADERA, RECIBIDO A PARAMENTOS ; ORIFICIOS INSINUADOS PARA GRIFERIA, INSTALADO, INCLUSO COLOCACION,SELLADO Y AYUDAS DE ALBAÑILERIA. MEDIDA LA UNIDAD INSTALADA.			
WW00400	1,000	u	PEQUEÑO MATERIAL	0,15	0,15	
ATC00100	0,050	h	CUADRILLA ALBAÑILERIA, FORMADA POR OFICIAL 1ª Y PEON	25,30	1,27	
IF1120S1	1,020	u	LAVACUÑAS DE PARED	232,99	237,65	
TO01900	0,380	h	OF. 1ª FONTANERO	13,93	5,29	
WW00300	1,000	u	MATERIAL COMPLEMENTARIO O PZAS.ESPECIALES	0,49	0,49	
			Suma la partida			244,85
			Costes indirectos		3,00%	7,35
			TOTAL PARTIDA			**252,20**

Asciende el precio total de la partida a la mencionada cantidad de DOSCIENTOS CINCUENTA Y DOS EUROS con VEINTE CÉNTIMOS

PAG 08/001472 - F001 VISADO 26 FEBRERO 2008 COLEGIO OFICIAL DE ARQUITECTOS DE SEVILLA Documento visado electrónicamente

CÓDIGO	CANTIDAD	UD	RESUMEN	PRECIO	SUBTOTAL	IMPORTE
08.20		**u**	**LLAVE DE PASO CROMADA DE 1/2" CON INDICE A COLOR**			
			LLAVE DE PASO RECTO DE 1/2" CROMADA CON INDICE AZUL/ROJO SEGUN SUMINISTRO, INCLUSO PEQUEÑO MATERIAL, JUEGO DE ACCESORIOS Y RACORES DE LATON DE UNION MECANICA CON SALIDA ROSCADA/SOLDADA PARA CONEXION CON SISTEMA DE TUBERIAS DE POLIPROPILENO. INCLUSO AYUDAS DE ALBAÑILERIA.			
			MEDIDA LA UNIDAD EJECUTADA.			
			MARCA/MODELO: ROCA/BRAVA O EQUIVALENTE ACEPTADO POR LA D.F.			
IF0SR32	1,000	u	LLAVE DE PASO CROMADA DE 1/2" CON INDICE A COLOR	9,51	9,51	
WW00400	3,000	u	PEQUEÑO MATERIAL	0,15	0,45	
TO01900	0,380	h	OF. 1ª FONTANERO	13,93	5,29	
			Suma la partida			15,25
			Costes indirectos		3,00%	0,46
			TOTAL PARTIDA			**15,71**

Asciende el precio total de la partida a la mencionada cantidad de QUINCE EUROS con SETENTA Y UN CÉNTIMOS

08.21		**u**	**LLAVE DE PASO CROMADA DE 1"**			
			LLAVE DE PASO RECTO DE 1" CROMADA, INCLUSO PEQUEÑO MATERIAL, JUEGO DE ACCESORIOS Y RACORES DE LATON DE UNION MECANICA CON SALIDA ROSCADA/SOLDADA PARA CONEXION CON SISTEMA DE TUBERIAS DE POLIPROPILENO.			
			MEDIDA LA UNIDAD EJECUTADA. INCLUSO AYUDAS DE ALBAÑILERIA.			
IF0SR39	1,000	u	LLAVE DE PASO CROMADA DE 1"	9,81	9,81	
WW00400	3,000	u	PEQUEÑO MATERIAL	0,15	0,45	
TO01900	0,380	h	OF. 1ª FONTANERO	13,93	5,29	
			Suma la partida			15,55
			Costes indirectos		3,00%	0,47
			TOTAL PARTIDA			**16,02**

Asciende el precio total de la partida a la mencionada cantidad de DIECISEIS EUROS con DOS CÉNTIMOS

08.22		**u**	**FLUXOMETRO INODORO 3/4" DE 1,2 A 2,0 ATMS**			
			DE EQUIPO DE FLUXOMETRO DE LATON CROMADO PARA INODORO DE PRESION COMPRENDIDA ENTRE 1,2 Y 2,0 ATMS. DE 3/4", LLAVE DE CORTE, TUBO CURVO DE DESCARGA Y JUEGO DE ACCESORIOS Y RACORES DE LATON DE UNION MECANICA CON SALIDA ROSCADA PARA CONEXION CON SISTEMA DE TUBERIAS DE POLIPROPILENO; CONSTRUIDO SEGUN NTE/IFF-31 E INSTRUCCIONES DEL FABRICANTE. INCLUSO AYUDAS DE ALBAÑILERIA.			
			MEDIDA LA UNIDAD INSTALADA.			
IF5SR15	1,000	u	FLUXOR 3/4" DE 1,2 A 2,0 ATM. CON LLAVE Y TUBO	127,77	127,77	
WW00400	1,000	u	PEQUEÑO MATERIAL	0,15	0,15	
TO01900	0,570	h	OF. 1ª FONTANERO	13,93	7,94	
WW00300	1,000	u	MATERIAL COMPLEMENTARIO O PZAS.ESPECIALES	0,49	0,49	
			Suma la partida			136,35
			Costes indirectos		3,00%	4,09
			TOTAL PARTIDA			**140,44**

Asciende el precio total de la partida a la mencionada cantidad de CIENTO CUARENTA EUROS con CUARENTA Y CUATRO CÉNTIMOS

PAG 08/001472 - F01 VISADO 25 - FEBRERO - 2008 COLEGIO OFICIAL DE ARQUITECTOS DE SEVILLA Documento visado electrónicamente

CÓDIGO	CANTIDAD	UD	RESUMEN	PRECIO	SUBTOTAL	IMPORTE
08.23		**u**	**EQUIPO GRIFERIA FREGADERO UN SENO MONOMANDO**			
			DE EQUIPO DE GRIFERIA MONOMANDO PARA FREGADERO DE UN SENO, DE LATON CROMADO, CON HI- DROMEZCLADOR REGULABLE INDEPENDIENTE DEL MANDO, PULSADOR Y CIERRE DE ACCIONAMIENTO CON EL CODO O ANTEBRAZO PARA APERTURA HIGIENICA, CAÑO GIRATORIO CON AIREADOR, ENLACES DE ALIMENTACION FLEXIBLES, VALVULAS DE DESAGÜE, TAPONES, CADENILLAS Y LLAVES DE REGULA- CION, CONSTRUIDO SEGUN NTE/IFC E INSTRUCCIONES DEL FABRICANTE.			
			MEDIDA LA UNIDAD INSTALADA.			
			MARCA/MODELO: ROCA/VICTORIA PLUS O EQUIVALENTE ACEPTADO POR LA D.F.			
WW00400	1,000	u	PEQUEÑO MATERIAL	0,15	0,15	
WW00300	1,000	u	MATERIAL COMPLEMENTARIO O PZAS.ESPECIALES	0,49	0,49	
TO01900	0,470	h	OF. 1ª FONTANERO	13,93	6,55	
IF30400	1,000	u	VALVULA DESAGUE FREGADERO C/ TAPON Y CADENILLA	4,84	4,84	
IF22600	2,000	u	LLAVE PASO ESCUADRA DIAM. 1/2"	3,80	7,60	
IF10108	1,000	u	EQUIPO GRIFERIA FREGADERO UN SENO MONOMANDO	50,09	50,09	
IF16700	1,000	u	JUEGO DE RAMALILLOS	3,97	3,97	
			Suma la partida			73,69
			Costes indirectos		3,00%	2,21
			TOTAL PARTIDA			**75,90**

Asciende el precio total de la partida a la mencionada cantidad de SETENTA Y CINCO EUROS con NOVENTA CÉNTIMOS

08.24		**u**	**EQUIPO GRIFERIA LAVABO MEZCLADOR MONOMANDO**			
			EQUIPO DE GRIFERIA MONOMANDO PARA LAVABO DE LATON CROMADO, MEZCLADOR CON AIREADOR, DESAGÜE AUTOMATICO, ENLACES DE ALIMENTACION FLEXIBLES Y LLAVES DE REGULACION, INSTALA- DO SEGUN NTE/IFC-38, IFF-30E INSTRUCCIONES DE FABRICANTE.			
			MEDIDA LA UNIDAD INSTALADA.			
IF16700	1,000	u	JUEGO DE RAMALILLOS	3,97	3,97	
IF22600	2,000	u	LLAVE PASO ESCUADRA DIAM. 1/2"	3,80	7,60	
IF30500	1,000	u	VALVULA DESAGUE LAVABO C/TAPON	4,75	4,75	
TO01900	0,470	h	OF. 1ª FONTANERO	13,93	6,55	
IFSRM07	1,000	u	GRIFO MEZCALDOR MONOMANDO	48,15	48,15	
WW00300	1,000	u	MATERIAL COMPLEMENTARIO O PZAS.ESPECIALES	0,49	0,49	
WW00400	1,000	u	PEQUEÑO MATERIAL	0,15	0,15	
			Suma la partida			71,66
			Costes indirectos		3,00%	2,15
			TOTAL PARTIDA			**73,81**

Asciende el precio total de la partida a la mencionada cantidad de SETENTA Y TRES EUROS con OCHENTA Y UN CÉNTIMOS

08.25		**u**	**EQUIPO GRIFERIA LAVABO MEZCLADOR TEMPORIZADO**			
			EQUIPO DE GRIFERIA TEMPORIZADO PARA LAVABO DE LATON CROMADO, MEZCLADOR CON AIREADOR, DESAGÜE AUTOMATICO, ENLACES DE ALIMENTACION FLEXIBLES Y LLAVES DE REGULACION, INSTALA- DO SEGUN CTE E INSTRUCCIONES DE FABRICANTE.			
			EDIDA LA UNIDAD INSTALADA.			
IF16700	1,000	u	JUEGO DE RAMALILLOS	3,97	3,97	
IF22600	2,000	u	LLAVE PASO ESCUADRA DIAM. 1/2"	3,80	7,60	
IF30500	1,000	u	VALVULA DESAGUE LAVABO C/TAPON	4,75	4,75	
TO01900	0,470	h	OF. 1ª FONTANERO	13,93	6,55	
WW00300	1,000	u	MATERIAL COMPLEMENTARIO O PZAS.ESPECIALES	0,49	0,49	
WW00400	1,000	u	PEQUEÑO MATERIAL	0,15	0,15	
IFSRM45	1,000	u	GRIFO MEZCALDOR TEMPORIZADO	114,55	114,55	
			Suma la partida			138,06
			Costes indirectos		3,00%	4,14
			TOTAL PARTIDA			**142,20**

Asciende el precio total de la partida a la mencionada cantidad de CIENTO CUARENTA Y DOS EUROS con VEINTE CÉNTIMOS

PAG 08/001472 - 2008 01 VISADO 26 FEBRERO 2008 COLEGIO OFICIAL DE ARQUITECTOS DE SEVILLA Documento visado electrónicamente

CÓDIGO	CANTIDAD	UD	RESUMEN	PRECIO	SUBTOTAL	IMPORTE
08.26		**u**	**EQUIPO GRIFERIA DUCHA PRIMERA CALIDAD**			
			DE EQUIPO DE GRIFERIA PARA DUCHA DE LATON CROMADO DE PRIMERA CALIDAD, CON CRUCETAS CROMADAS,UNIONES, SOPORTE DE HORQUILLA, MANERAL-TELEFONO CON FLEXIBLE DE 1.50 m Y VALVULA DE DESAGUE CON REJILLA; CONSTRUIDO SEGUN CTE E INSTRUCCIONES DEL FABRICANTE. MEDIDA LA UNIDAD INSTALADA.			
			MARCA/MODELO: ROCA/VICTORIA PLUS O EQUIVALENTE ACEPTADO POR LA D.F.			
WW00400	1,000	u	PEQUEÑO MATERIAL	0,15	0,15	
WW00300	1,000	u	MATERIAL COMPLEMENTARIO O PZAS.ESPECIALES	0,49	0,49	
TO01900	0,380	h	OF. 1ª FONTANERO	13,93	5,29	
IF26800	1,000	u	TRANSFUSOR Y MEZCLADOR DUCHA DE 1ªC.	50,48	50,48	
IF08100	1,000	u	DESAGUE DUCHA CON REJILLA	3,75	3,75	
			Suma la partida			60,16
			Costes indirectos		3,00%	1,80
			TOTAL PARTIDA			**61,96**

Asciende el precio total de la partida a la mencionada cantidad de SESENTA Y UN EUROS con NOVENTA Y SEIS CÉNTIMOS

08.27		**u**	**EQUIPO GRIFERIA DUCHA PRIMERA CALIDAD TEMPORIZADA**			
			DE EQUIPO DE GRIFERIA TEMPORIZADA MEZCLADORA EXTERIOR PARA DUCHA DE LATON CROMADO DE PRIMERA CALIDAD, CON UNIONES, SOPORTE DE HORQUILLA, MANERAL-TELEFONO CON FLEXIBLE DE 1.50 m Y VALVULA DE DESAGUE CON REJILLA; CONSTRUIDO SEGUN CTE E INSTRUCCIONES DEL FABRICANTE. MEDIDA LA UNIDAD INSTALADA.			
WW00400	1,000	u	PEQUEÑO MATERIAL	0,15	0,15	
WW00300	1,000	u	MATERIAL COMPLEMENTARIO O PZAS.ESPECIALES	0,49	0,49	
TO01900	0,380	h	OF. 1ª FONTANERO	13,93	5,29	
IF08100	1,000	u	DESAGUE DUCHA CON REJILLA	3,75	3,75	
IF268SR1	1,000	u	TEMPORIZADOR Y MEZCLADOR DUCHA DE 1ªC.	166,00	166,00	
			Suma la partida			175,68
			Costes indirectos		3,00%	5,27
			TOTAL PARTIDA			**180,95**

Asciende el precio total de la partida a la mencionada cantidad de CIENTO OCHENTA EUROS con NOVENTA Y CINCO CÉNTIMOS

08.28		**u**	**DESINFENCCION ANTILEGIONELA PREVIA A LA PUESTA EN MARCHA DE LA I**			
			DESINFECCION ANTILEGIONELA DE LA INSTALACION DE FONTANERIA PREVIA A LA PUESTA EN MARCHA REALIZADA MEDIANTE CHOQUE QUIMICO, INCLUYENDO LIMPIEZA DE TODOS LOS COMPONENTES DE LA INSTALACION, INCLUSO GRIFERIAS, ROCIADORES Y VALVULERIA. INCLUSO POSTERIOR NEUTRALIZADO DEL CLORO Y LIMPIEZA DE TUBERIAS. MEDIDA LA UNIDAD EJECUTADA SEGÚN CRITERIA DEL PERSONAL			
ATC00400	14,150	h	CUADRILLA FORMADA POR OFICIAL 1ª INST. Y AYUDANTE	25,52	361,11	
			Suma la partida			361,11
			Costes indirectos		3,00%	10,83
			TOTAL PARTIDA			**371,94**

Asciende el precio total de la partida a la mencionada cantidad de TRESCIENTOS SETENTA Y UN EUROS con NOVENTA Y CUATRO CÉNTIMOS

PAG 08/001472 - 2001
VISADO
FECHA 2008
COLEGIO OFICIAL DE ARQUITECTOS DE SEVILLA
Documento visado electrónicamente

CÓDIGO	CANTIDAD	UD	RESUMEN	PRECIO	SUBTOTAL	IMPORTE

CAPÍTULO 09 SANEAMIENTO

09.01		**u**	**DESAGUE DE INODORO VERTEDERO CON MANGUETON PVC. 110 MM**			
			DE DESAGUE DE INODORO O VERTEDERO FORMADO POR MANGUETON DE PVC. DE 110 mm. DE DIAME-			
			TRO INTERIOR,INCLUSO CONEXIONES, CONTRATUBO, UNIONES CON PIEZAS ESPECIALES, PEQUEÑO			
ATC00100	0,250	h	CUADRILLA ALBAÑILERIA, FORMADA POR OFICIAL 1ª Y PEON	25,30	6,33	
IF22700	1,000	m	MANGUETON PVC. 110 MM.	15,31	15,31	
TO01900	0,340	h	OF. 1ª FONTANERO	13,93	4,74	
WW00300	6,000	u	MATERIAL COMPLEMENTARIO O PZAS.ESPECIALES	0,49	2,94	
WW00400	1,000	u	PEQUEÑO MATERIAL	0,15	0,15	
			Suma la partida			29,47
			Costes indirectos		3,00%	0,88
			TOTAL PARTIDA			**30,35**

Asciende el precio total de la partida a la mencionada cantidad de TREINTA EUROS con TREINTA Y CINCO CÉNTIMOS

09.02		**u**	**DESAGUE LAVABO UN SENO CON PVC. 40 MM**			
			DE DESAGUE DE LAVABO DE UN SENO FORMADO POR TUBO CON PVC. DE 40 mm. DE DIAMETRO INTE-			
			RIOR, INSTALADO DESDE LA VALVULA HASTA EL BOTE SIFONICO, INCLUSO CONEXIONES, CONTRATU-			
			BO, UNIONES CON PIEZAS ESPECIALES, PEQUEÑO MATERIAL Y AYUDAS DE ALBAÑILERIA, MEDIDA LA			
ATC00100	0,200	h	CUADRILLA ALBAÑILERIA, FORMADA POR OFICIAL 1ª Y PEON	25,30	5,06	
IF29000	1,820	m	TUBO PVC. DIAM. 32 MM.	1,78	3,24	
TO01900	0,390	h	OF. 1ª FONTANERO	13,93	5,43	
WW00300	1,800	u	MATERIAL COMPLEMENTARIO O PZAS.ESPECIALES	0,49	0,88	
WW00400	1,000	u	PEQUEÑO MATERIAL	0,15	0,15	
			Suma la partida			14,76
			Costes indirectos		3,00%	0,44
			TOTAL PARTIDA			**15,20**

Asciende el precio total de la partida a la mencionada cantidad de QUINCE EUROS con VEINTE CÉNTIMOS

09.03		**u**	**DESAGUE FREGADERO UN SENO, CON SIFON IND.CON PVC.40MM**			
			DE DESAGUE DE FREGADERO DE UN SENO, CON SIFON INDIVIDUAL, FORMADO POR TUBO Y SIFON DE			
			PVC. DE 40 mm DE DIAMETRO INTERIOR, INSTALADO DESDE LA VALVULA HASTA EL MANGUETON O CA-			
			NALIZACION DE DERIVACION,INCLUSO CONEXIONES, CONTRATUBO, UNIONES CON PIEZAS ESPECIA-			
WW00300	2,000	u	MATERIAL COMPLEMENTARIO O PZAS.ESPECIALES	0,49	0,98	
WW00400	1,000	u	PEQUEÑO MATERIAL	0,15	0,15	
TO01900	0,350	h	OF. 1ª FONTANERO	13,93	4,88	
IF29100	1,515	m	TUBO PVC. DIAM. 40 MM.	2,18	3,30	
IF25100	1,000	u	SIFON BOTELLA INDIVIDUAL DIAM. 40 MM.	3,02	3,02	
ATC00100	0,150	h	CUADRILLA ALBAÑILERIA, FORMADA POR OFICIAL 1ª Y PEON	25,30	3,80	
			Suma la partida			16,13
			Costes indirectos		3,00%	0,48
			TOTAL PARTIDA			**16,61**

Asciende el precio total de la partida a la mencionada cantidad de DIECISEIS EUROS con SESENTA Y UN CÉNTIMOS

PAG 08/001472 - T01 VISADO FEBRERO 2008 COLEGIO OFICIAL DE ARQUITECTOS DE SEVILLA Documento visado electrónicamente

CÓDIGO	CANTIDAD	UD	RESUMEN	PRECIO	SUBTOTAL	IMPORTE
09.04		**m**	**BAJANTE DE PVC.REFORZADO,DIAM.NOMI. 160 MM**			
			DE BAJANTE DE PVC. REFORZADO, DE 160 mm. DE DIAMETRO NOMINAL, INCLUSO SELLADO DE UNIONES, PASO DE FORJADOS, ABRAZADERAS Y P.P. DE PIEZAS ESPECIALES; CONSTRUIDO SEGUN CTE. MEDIDA LA LONGITUD TERMINADA. INCLUSO AYUDAS DE ALBAÑILERIA.			
ATC00100	0,350	h	CUADRILLA ALBAÑILERIA, FORMADA POR OFICIAL 1ª Y PEON ESP.	25,30	8,86	
WW00400	1,000	u	PEQUEÑO MATERIAL	0,15	0,15	
SB00900	1,010	m	BAJANTE PVC. DIAM.160 MM.	5,40	5,45	
WW00300	4,500	u	MATERIAL COMPLEMENTARIO O PZAS.ESPECIALES	0,49	2,21	
			Suma la partida			16,67
			Costes indirectos		3,00%	0,50
			TOTAL PARTIDA			**17,17**

Asciende el precio total de la partida a la mencionada cantidad de DIECISIETE EUROS con DIECISIETE CÉNTIMOS

09.05		**m**	**CANALIZACION DERIVACION PARA DESAGUES PVC. 50MM. DIAM**			
			DE CANALIZACION DE DERIVACION PARA DESAGUES, FORMADA POR TUBO DE PVC. DE 50 mm. DE DIAMETRO INTERIOR, INCLUSO CONEXIONES, CONTRATUBO, P.P. DE UNIONES, PIEZAS ESPECIALES, PE-			
ATC00100	0,150	h	CUADRILLA ALBAÑILERIA, FORMADA POR OFICIAL 1ª Y PEON	25,30	3,80	
TO01900	0,250	h	OF. 1ª FONTANERO	13,93	3,48	
IF29200	1,010	m	TUBO PVC. DIAM. 50 MM.	2,24	2,26	
WW00300	1,600	u	MATERIAL COMPLEMENTARIO O PZAS.ESPECIALES	0,49	0,78	
WW00400	1,000	u	PEQUEÑO MATERIAL	0,15	0,15	
			Suma la partida			10,47
			Costes indirectos		3,00%	0,31
			TOTAL PARTIDA			**10,78**

Asciende el precio total de la partida a la mencionada cantidad de DIEZ EUROS con SETENTA Y OCHO CÉNTIMOS

09.06		**u**	**CANALIZACION DERIVACION PARA DESAGUES PVC. 100MM. DIAM**			
			DE CANALIZACION DE DERIVACION PARA DESAGUES, FORMADA POR TUBO DE PVC. DE 100 mm. DE DIAMETRO INTERIOR, INCLUSO CONEXIONES, CONTRATUBO, P.P. DE UNIONES, PIEZAS ESPECIALES, PE-			
ATC00100	0,150	h	CUADRILLA ALBAÑILERIA, FORMADA POR OFICIAL 1ª Y PEON	25,30	3,80	
TO01900	0,250	h	OF. 1ª FONTANERO	13,93	3,48	
SC00500	1,010	m	TUBO PVC. DIAM. 110 MM. 4 KG/CM2.	4,49	4,53	
WW00300	1,600	u	MATERIAL COMPLEMENTARIO O PZAS.ESPECIALES	0,49	0,78	
WW00400	1,000	u	PEQUEÑO MATERIAL	0,15	0,15	
			Suma la partida			12,74
			Costes indirectos		3,00%	0,38
			TOTAL PARTIDA			**13,12**

Asciende el precio total de la partida a la mencionada cantidad de TRECE EUROS con DOCE CÉNTIMOS

09.07		**u**	**DESAGUE PLATO DE DUCHA,CON TUBO DE PVC. 50 MM**			
			DE DESAGUE DE PLATO DE DUCHA, FORMADO POR TUBO DE PVC. DE 50 mm. DE DIAMETRO INTERIOR, INSTALADO DESDE LA VALVULA HASTA EL BOTE SIFONICO, INCLUSO CONEXIONES, CONTRATUBO, UNIONES CON PIEZAS ESPECIALES, PEQUEÑO MATERIAL Y AYUDAS DE ALBAÑILERIA. MEDIDA LA UNI-			
WW00400	1,000	u	PEQUEÑO MATERIAL	0,15	0,15	
ATC00100	0,150	h	CUADRILLA ALBAÑILERIA, FORMADA POR OFICIAL 1ª Y PEON	25,30	3,80	
TO01900	0,390	h	OF. 1ª FONTANERO	13,93	5,43	
WW00300	2,000	u	MATERIAL COMPLEMENTARIO O PZAS.ESPECIALES	0,49	0,98	
IF29200	1,520	m	TUBO PVC. DIAM. 50 MM.	2,24	3,40	
			Suma la partida			13,76
			Costes indirectos		3,00%	0,41
			TOTAL PARTIDA			**14,17**

Asciende el precio total de la partida a la mencionada cantidad de CATORCE EUROS con DIECISIETE CÉNTIMOS

PAG 08/001472 - 1001 VISADO 26 FEBRERO 2008 COLEGIO OFICIAL DE ARQUITECTOS DE SEVILLA Documento visado electrónicamente

CÓDIGO	CANTIDAD	UD	RESUMEN	PRECIO	SUBTOTAL	IMPORTE
09.08		**u**	**DESAGUE DE LAVACUÑAS CON PVC. 75 MM**			
			DE DESAGUE DE LAVACUÑAS, FORMADO POR PVC. DE 75 mm. DE DIAMETRO INTERIOR, INCLUSO CONEXIONES, CONTRATUBO, UNIONES CON PIEZAS ESPECIALES, PEQUEÑO MATERIAL Y AYUDAS DE ALBAÑILERIA. MEDIDA LA UNIDAD EJECUTADA.			
WW00400	1,000	u	PEQUEÑO MATERIAL	0,15	0,15	
WW00300	5,000	u	MATERIAL COMPLEMENTARIO O PZAS.ESPECIALES	0,49	2,45	
ATC00100	0,250	h	CUADRILLA ALBAÑILERIA, FORMADA POR OFICIAL 1ª Y PEON ESP.	25,30	6,33	
TO01900	0,340	h	OF. 1ª FONTANERO	13,93	4,74	
IF22801	1,000	m	PVC. 75 MM.	9,84	9,84	
			Suma la partida			23,51
			Costes indirectos		3,00%	0,71
			TOTAL PARTIDA			**24,22**

Asciende el precio total de la partida a la mencionada cantidad de VEINTICUATRO EUROS con VEINTIDOS CÉNTIMOS

09.09		**u**	**BOTE SIFONICO PVC. 125 MM. CON TUBO PVC. 50 MM**			
			DE BOTE SIFONICO DE PVC. DE 125 mm. DE DIAMETRO INTERIOR Y TAPA DE LATON ROSCADA, INSTALADO CON TUBO DE PVC. DE 50 mm. DE DIAMETRO INTERIOR AL MANGUETON, INCLUSO CONEXIONES, CONTRATUBO, UNIONES CON PIEZAS ESPECIALES, PEQUEÑO MATERIAL Y AYUDAS DE ALBAÑILERIA.			
WW00400	1,000	u	PEQUEÑO MATERIAL	0,15	0,15	
ATC00100	0,300	h	CUADRILLA ALBAÑILERIA, FORMADA POR OFICIAL 1ª Y PEON	25,30	7,59	
IF05400	1,000	u	BOTE SIFONICO PVC. DIAM. 125 MM.	6,53	6,53	
IF26400	1,000	u	TAPA LATON ROSCADA	3,86	3,86	
IF29200	1,515	m	TUBO PVC. DIAM. 50 MM.	2,24	3,39	
TO01900	0,800	h	OF. 1ª FONTANERO	13,93	11,14	
WW00300	1,800	u	MATERIAL COMPLEMENTARIO O PZAS.ESPECIALES	0,49	0,88	
			Suma la partida			33,54
			Costes indirectos		3,00%	1,01
			TOTAL PARTIDA			**34,55**

Asciende el precio total de la partida a la mencionada cantidad de TREINTA Y CUATRO EUROS con CINCUENTA Y CINCO CÉNTIMOS

PAG 3 3
COLEGIO OFICIAL DE ARQUITECTOS DE SEVILLA
Documento visado electrónicamente
VISADO
FEBRERO 2008
2008/2-10001

CÓDIGO	CANTIDAD	UD	RESUMEN	PRECIO	SUBTOTAL	IMPORTE

CAPÍTULO 10 INSTALACIÓN DE ELECTRICIDAD EN B.T.

10.01 **u** **CUADRO GENERAL NO PREFERENTE FUERZA C.G.F.**

CUADRO GENERAL NO PREFERENTE FUERZA C.G.F, METALICO PARA EMPOTRAR CON PUERTA TRANSPARENTE QUE INCORPORA CERRADURA MAESTRADA, DE DIMENSIONES ADECUADAS PARA EL ALOJAMIENTO DE 32 ELEMENTOS (CON 20% DE RESERVA), DEBIDAMENTE MONTADOS Y CONEXIONADOS, INCLUSO EMBARRADO DE DISTRIBUCION, PUENTES DE CABLEADO, MANO DE OBRA, PEQUEÑO MATERIAL Y AYUDAS DE ALBAÑILERIA, CON LEGALIZACION DE INSTALACION ELECTRICA EN BT, INCLUYENDO LA PREPARACION Y VISADO EN LOS PROYECTOS PROFESIONALES CORRESPONDIENTES Y LA PRESENTACION Y SEGUIMIENTO HASTA BUEN FIN DE LOS EXPEDIENTES ANTE LOS SERVICIOS TERRITORIALES DE LA CONSEJERIA DE EMPLEO Y DESARROLLO TECNOLOGICO Y ENTIDADES COLABORADORAS, INCLUSO EL ABONO DE LAS TASAS CORRESPONDIENTES, CERTIFICADO DEL ORGANISMO DE CONTROL AUTORIZADO (OCA). SE INCLUYEN TODOS LOS TRÁMITES ADMINITRATIVOS QUE HALLAN QUE REALIZARSE CON CUALQUIER ORGANISMO OFICIAL PARA LLEVAR A BUEN TERMINO LAS INSTALACIONES, BOLETINES DE ENGANCHE, CON PROYECTO AS BUILT DE COMO HA QUEDADO LA INSTALACION MEDIDA LA UNIDAD TERMINADA FUNCIONANDO Y LEGALIZADA.

ATC00100	0,180	h	CUADRILLA ALBAÑILERIA, FORMADA POR OFICIAL 1ª Y PEON	25,30	4,55
IE4SRM3	1,000	u	ARMARIO METALICO EMPOTRABLE PARA MANDOS Y	276,90	276,90
TO01800	1,010	h	OF. 1ª ELECTRICISTA	13,37	13,50
WW00400	4,000	u	PEQUEÑO MATERIAL	0,15	0,60
WW00300	2,000	u	MATERIAL COMPLEMENTARIO O PZAS.ESPECIALES	0,49	0,98
IC8SR01	1,000	u	PUESTA EN MARCHA Y LEGALIZACION	233,55	233,55

Suma la partida		530,08
Costes indirectos	3,00%	15,90
TOTAL PARTIDA		**545,98**

Asciende el precio total de la partida a la mencionada cantidad de QUINIENTOS CUARENTA Y CINCO EUROS con NOVENTA Y OCHO CÉNTIMOS

10.02 **u** **CUADRO GENERAL PREFERENTE ALUMBRADO C.G.A.**

CUADRO GENERAL PREFERENTE ALUMBRADO C.G.A., METALICO PARA EMPOTRAR CON PUERTA TRANSPARENTE QUE INCORPORA CERRADURA MAESTRADA, DE DIMENSIONES ADECUADAS PARA EL ALOJAMIENTO DE 32 ELEMENTOS (CON 20% DE RESERVA), DEBIDAMENTE MONTADOS Y CONEXIONADOS, INCLUSO EMBARRADO DE DISTRIBUCION, PUENTES DE CABLEADO, MANO DE OBRA, PEQUEÑO MATERIAL Y AYUDAS DE ALBAÑILERIA, CON LEGALIZACION DE INSTALACION ELECTRICA EN BT, INCLUYENDO LA PREPARACION Y VISADO EN LOS PROYECTOS PROFESIONALES CORRESPONDIENTES Y LA PRESENTACION Y SEGUIMIENTO HASTA BUEN FIN DE LOS EXPEDIENTES ANTE LOS SERVICIOS TERRITORIALES DE LA CONSEJERIA DE EMPLEO Y DESARROLLO TECNOLOGICO Y ENTIDADES COLABORADORAS, INCLUSO EL ABONO DE LAS TASAS CORRESPONDIENTES, CERTIFICADO DEL ORGANISMO DE CONTROL AUTORIZADO (OCA). SE INCLUYEN TODOS LOS TRÁMITES ADMINITRATIVOS QUE HALLAN QUE REALIZARSE CON CUALQUIER ORGANISMO OFICIAL PARA LLEVAR A BUEN TERMINO LAS INSTALACIONES, BOLETINES DE ENGANCHE, CON PROYECTO AS BUILT DE COMO HA QUEDADO LA INSTALACION MEDIDA LA UNIDAD TERMINADA FUNCIONANDO Y LEGALIZADA.

ATC00100	0,180	h	CUADRILLA ALBAÑILERIA, FORMADA POR OFICIAL 1ª Y PEON	25,30	4,55
IE4SRM3	1,000	u	ARMARIO METALICO EMPOTRABLE PARA MANDOS Y	276,90	276,90
TO01800	1,010	h	OF. 1ª ELECTRICISTA	13,37	13,50
WW00400	4,000	u	PEQUEÑO MATERIAL	0,15	0,60
WW00300	2,000	u	MATERIAL COMPLEMENTARIO O PZAS.ESPECIALES	0,49	0,98
IC8SR01	1,000	u	PUESTA EN MARCHA Y LEGALIZACION	233,55	233,55

Suma la partida		530,08
Costes indirectos	3,00%	15,90
TOTAL PARTIDA		**545,98**

Asciende el precio total de la partida a la mencionada cantidad de QUINIENTOS CUARENTA Y CINCO EUROS con NOVENTA Y OCHO CÉNTIMOS

PAG 08/001472 - 01
VISADO
FEBRERO 2008
COLEGIO OFICIAL DE ARQUITECTOS DE SEVILLA
Documento visado electrónicamente

CÓDIGO	CANTIDAD	UD	RESUMEN	PRECIO	SUBTOTAL	IMPORTE
10.03		**u**	**CUADRO PARCIAL C.20**			
			CUADRO PARCIAL DE RECINTOS PARA EMPOTRAR CON PUERTA TRANSPARENTE QUE INCORPORA LLAVE TIPO CUADRADILLO, DE DIMENSIONES ADECUADAS PARA EL ALOJAMIENTO DE 38 ELEMENTOS (CON 30% DE RESERVA), DEBIDAMENTE MONTADOS Y CONEXIONADOS, INCLUSO DOBLE EMBARRADO DE DISTRIBUCION, PUENTES DE CABLEADO, MANO DE OBRA, PEQUEÑO MATERIAL Y AYUDAS DE ALBAÑILERIA.			
			MEDIDA LA UNIDAD TERMINADA.			
			MARCA: MERLIN GERIN O EQUIVALENTE			
ATC00100	0,180	h	CUADRILLA ALBAÑILERIA, FORMADA POR OFICIAL 1ª Y PEON ESP.	25,30	4,55	
IE4SRM11	1,000	u	ARMARIO EMPOTRABLE PARA MANDOS Y DISTRIBUCION	301,00	301,00	
TO01800	1,010	h	OF. 1ª ELECTRICISTA	13,37	13,50	
WW00400	4,000	u	PEQUEÑO MATERIAL	0,15	0,60	
WW00300	2,000	u	MATERIAL COMPLEMENTARIO O PZAS.ESPECIALES	0,49	0,98	
IC8SR01	1,000	u	PUESTA EN MARCHA Y LEGALIZACION	233,55	233,55	
			Suma la partida			554,18
			Costes indirectos		3,00%	16,63
			TOTAL PARTIDA			**570,81**

Asciende el precio total de la partida a la mencionada cantidad de QUINIENTOS SETENTA EUROS con OCHENTA Y UN CÉNTIMOS

10.04		**u**	**CUADRO PARCIAL TIPO**			
			CUADRO PARCIAL DE RECINTOS PARA EMPOTRAR CON PUERTA TRANSPARENTE QUE INCORPORA LLAVE TIPO CUADRADILLO, DE DIMENSIONES ADECUADAS PARA EL ALOJAMIENTO DE 18 ELEMENTOS (CON 30% DE RESERVA), DEBIDAMENTE MONTADOS Y CONEXIONADOS, INCLUSO DOBLE EMBARRADO DE DISTRIBUCION, PUENTES DE CABLEADO, MANO DE OBRA, PEQUEÑO MATERIAL Y AYUDAS DE ALBAÑILERIA.			
			MEDIDA LA UNIDAD TERMINADA.			
ATC00100	0,180	h	CUADRILLA ALBAÑILERIA, FORMADA POR OFICIAL 1ª Y PEON	25,30	4,55	
IE4SRM10	1,000	u	ARMARIO EMPOTRABLE PARA MANDOS Y DISTRIBUCION	78,97	78,97	
TO01800	1,010	h	OF. 1ª ELECTRICISTA	13,37	13,50	
WW00400	4,000	u	PEQUEÑO MATERIAL	0,15	0,60	
WW00300	2,000	u	MATERIAL COMPLEMENTARIO O PZAS.ESPECIALES	0,49	0,98	
IE5SRM4	1,000	u	ELEMENTOS AUXILIARES DE CONTROL, MANDO Y	15,20	15,20	
			Suma la partida			113,80
			Costes indirectos		3,00%	3,41
			TOTAL PARTIDA			**117,21**

Asciende el precio total de la partida a la mencionada cantidad de CIENTO DIECISIETE EUROS con VEINTIUN CÉNTIMOS

10.05		**u**	**INTERRUPTOR AUTOMATICO MAGNETOTERMICO TETRAPO. DE 80 A**			
			DE INTERRUPTOR AUTOMATICO MAGNETOTERMICO TETRAPOLAR DE 80 A. DE INTENSIDAD NOMINAL			
IE100S2	1,000	u	INTERRUPTOR MAGNETOTERMICO IIII,DE 80A.	94,50	94,50	
TO01800	0,350	h	OF. 1ª ELECTRICISTA	13,37	4,68	
			Suma la partida			99,18
			Costes indirectos		3,00%	2,98
			TOTAL PARTIDA			**102,16**

Asciende el precio total de la partida a la mencionada cantidad de CIENTO DOS EUROS con DIECISEIS CÉNTIMOS

10.06		**u**	**INTERRUPTOR AUTOMATICO MAGNETOTERMICO TETRAPO. DE 63 A**			
			DE INTERRUPTOR AUTOMATICO MAGNETOTERMICO TETRAPOLAR DE 63 A. DE INTENSIDAD NOMINAL			
IE101S3	1,000	u	INTERRUPTOR MAGNETOTERMICO IIII,DE 63A.	75,80	75,80	
TO01800	0,350	h	OF. 1ª ELECTRICISTA	13,37	4,68	
			Suma la partida			80,48
			Costes indirectos		3,00%	2,41
			TOTAL PARTIDA			**82,89**

Asciende el precio total de la partida a la mencionada cantidad de OCHENTA Y DOS EUROS con OCHENTA Y NUEVE CÉNTIMOS

PAG 08/001472 - E01
VISADO
26 FEBRERO 2008
COLEGIO OFICIAL DE ARQUITECTOS DE SEVILLA
Documento visado electrónicamente

CÓDIGO	CANTIDAD	UD	RESUMEN	PRECIO	SUBTOTAL	IMPORTE
10.07		**u**	**INTERRUPTOR AUTOMATICO MAGNETOTERMICO TETRAPO. DE 25 A**			
			DE INTERRUPTOR AUTOMATICO MAGNETOTERMICO TETRAPOLAR DE 25 A. DE INTENSIDAD NOMINAL CON PODER DE CORTE 10/16 KA, CONSTRUIDO SEGUN NTE/IEB-43 Y REBT. MEDIDA LA UNIDAD INSTALADA.			
IE10800	1,000	u	INTERRUPTOR MAGNETOTERMICO IIII,DE 10A. A 32A.	53,02	53,02	
TO01800	0,350	h	OF. 1ª ELECTRICISTA	13,37	4,68	
			Suma la partida			57,70
			Costes indirectos		3,00%	1,73
			TOTAL PARTIDA			**59,43**

Asciende el precio total de la partida a la mencionada cantidad de CINCUENTA Y NUEVE EUROS con CUARENTA Y TRES CÉNTIMOS

10.08		**u**	**INTERRUPTOR AUTOMATICO MAGNETOTERMICO BIPOLAR DE 25 A**			
			DE INTERRUPTOR AUTOMATICO MAGNETOTERMICO BIPOLAR DE 25 A. DE INTENSIDAD NOMINAL, CONS-			
IE10300	1,000	u	INTERRUPTOR MAGNETOTERMICOII,DE 10A. A 32A.	19,00	19,00	
TO01800	0,250	h	OF. 1ª ELECTRICISTA	13,37	3,34	
			Suma la partida			22,34
			Costes indirectos		3,00%	0,67
			TOTAL PARTIDA			**23,01**

Asciende el precio total de la partida a la mencionada cantidad de VEINTITRES EUROS con UN CÉNTIMOS

10.09		**u**	**INTERRUPTOR AUTOMATICO MAGNETOTERMICO BIPOLAR DE 20 A**			
			DE INTERRUPTOR AUTOMATICO MAGNETOTERMICO BIPOLAR DE 20 A. DE INTENSIDAD NOMINAL CON			
IE10300	1,000	u	INTERRUPTOR MAGNETOTERMICOII,DE 10A. A 32A.	19,00	19,00	
TO01800	0,250	h	OF. 1ª ELECTRICISTA	13,37	3,34	
			Suma la partida			22,34
			Costes indirectos		3,00%	0,67
			TOTAL PARTIDA			**23,01**

Asciende el precio total de la partida a la mencionada cantidad de VEINTITRES EUROS con UN CÉNTIMOS

10.10		**u**	**INTERRUPTOR AUTOMATICO MAGNETOTERMICO BIPOLAR DE 16 A**			
			DE INTERRUPTOR AUTOMATICO MAGNETOTERMICO BIPOLAR DE 16 A. DE INTENSIDAD NOMINAL CON			
IE10300	1,000	u	INTERRUPTOR MAGNETOTERMICOII,DE 10A. A 32A.	19,00	19,00	
TO01800	0,250	h	OF. 1ª ELECTRICISTA	13,37	3,34	
			Suma la partida			22,34
			Costes indirectos		3,00%	0,67
			TOTAL PARTIDA			**23,01**

Asciende el precio total de la partida a la mencionada cantidad de VEINTITRES EUROS con UN CÉNTIMOS

10.11		**u**	**INTERRUPTOR AUTOMATICO MAGNETOTERMICO BIPOLAR DE 10 A**			
			DE INTERRUPTOR AUTOMATICO MAGNETOTERMICO BIPOLAR DE 10 A. DE INTENSIDAD NOMINAL CON			
IE10300	1,000	u	INTERRUPTOR MAGNETOTERMICOII,DE 10A. A 32A.	19,00	19,00	
TO01800	0,250	h	OF. 1ª ELECTRICISTA	13,37	3,34	
			Suma la partida			22,34
			Costes indirectos		3,00%	0,67
			TOTAL PARTIDA			**23,01**

Asciende el precio total de la partida a la mencionada cantidad de VEINTITRES EUROS con UN CÉNTIMOS

PAG 08/001472 - T001 VISADO 26 FEBRERO 2008 COLEGIO OFICIAL DE ARQUITECTOS DE SEVILLA Documento visado electrónicamente

CÓDIGO	CANTIDAD	UD	RESUMEN	PRECIO	SUBTOTAL	IMPORTE
10.12		**u**	**INTERRUPTOR DIFERENCIAL SUPERINMUNIZADO II ,INT. N. 40 A.,SENS.**			
			DE INTERRUPTOR DIFERENCIAL SUPERINMUNIZADO II DE 40 A. DE INTENSIDAD NOMINAL Y 0.03 A. DE SENSIBILIDAD, INSTALADO SEGUN REBT. MEDIDA LA UNIDAD INSTALADA.			
IE08600	1,000	u	INTERRUPTOR DIFERENCIALII 40 A/30 MA.	74,20	74,20	
TO01800	0,300	h	OF. 1ª ELECTRICISTA	13,37	4,01	
			Suma la partida			78,21
			Costes indirectos		3,00%	2,35
			TOTAL PARTIDA			**80,56**

Asciende el precio total de la partida a la mencionada cantidad de OCHENTA EUROS con CINCUENTA Y SEIS CÉNTIMOS

10.13		**u**	**INTERRUPTOR DIFERENCIAL SUPERINMUNIZADO II, INT. N. 25 A.,SENS.**			
			DE INTERRUPTOR DIFERENCIAL SUPERINMUNIZADO II DE 25 A. DE INTENSIDAD NOMINAL Y 0.03 A. DE			
IE08500	1,000	u	INTERRUPTOR DIFERENCIALII 25 A/30 MA.	71,38	71,38	
TO01800	0,300	h	OF. 1ª ELECTRICISTA	13,37	4,01	
			Suma la partida			75,39
			Costes indirectos		3,00%	2,26
			TOTAL PARTIDA			**77,65**

Asciende el precio total de la partida a la mencionada cantidad de SETENTA Y SIETE EUROS con SESENTA Y CINCO CÉNTIMOS

10.14		**u**	**INTERRUPTOR DIFERENCIAL II, INT. N. 25 A.,SENS. 0.03 A**			
			DE INTERRUPTOR DIFERENCIAL II DE 25 A. DE INTENSIDAD NOMINAL Y 0.03 A. DE SENSIBILIDAD, INSTA-			
IE08500	1,000	u	INTERRUPTOR DIFERENCIALII 25 A/30 MA.	71,38	71,38	
TO01800	0,300	h	OF. 1ª ELECTRICISTA	13,37	4,01	
			Suma la partida			75,39
			Costes indirectos		3,00%	2,26
			TOTAL PARTIDA			**77,65**

Asciende el precio total de la partida a la mencionada cantidad de SETENTA Y SIETE EUROS con SESENTA Y CINCO CÉNTIMOS

10.15		**u**	**INTERRUPTOR DIFERENCIAL II ,INT. N. 40 A.,SENS. 0.03 A**			
			DE INTERRUPTOR DIFERENCIAL II DE 40 A. DE INTENSIDAD NOMINAL Y 0.03 A. DE SENSIBILIDAD, INSTA-			
IE08600	1,000	u	INTERRUPTOR DIFERENCIALII 40 A/30 MA.	74,20	74,20	
TO01800	0,300	h	OF. 1ª ELECTRICISTA	13,37	4,01	
			Suma la partida			78,21
			Costes indirectos		3,00%	2,35
			TOTAL PARTIDA			**80,56**

Asciende el precio total de la partida a la mencionada cantidad de OCHENTA EUROS con CINCUENTA Y SEIS CÉNTIMOS

10.16		**u**	**INTERRUPTOR DIFERENCIAL IIII.INT. N. 25 A.,SENS. 0.30 A**			
			DE INTERRUPTOR DIFERENCIAL IIII DE 25A. DE INTENSIDAD NOMINAL Y 0.30 A. DE SENSIBILIDAD, INSTA-			
IE09500	1,000	u	INTERRUPTOR DIFERENCIAL IIII 40 A/30 MA.	117,54	117,54	
TO01800	0,400	h	OF. 1ª ELECTRICISTA	13,37	5,35	
			Suma la partida			122,89
			Costes indirectos		3,00%	3,69
			TOTAL PARTIDA			**126,58**

Asciende el precio total de la partida a la mencionada cantidad de CIENTO VEINTISEIS EUROS con CINCUENTA Y OCHO CÉNTIMOS

10.17		**u**	**CONTACTORES DE INSTALACION**			
			CONTACTORES DE INSTALACION, INSTALADO SEGUN REBT. MEDIDA LA UNIDAD INSTALADA.			
IE091SRMA01	1,000	u	CONTACTORES DE INSTALACION	32,50	32,50	
TO01800	0,350	h	OF. 1ª ELECTRICISTA	13,37	4,68	
			Suma la partida			37,18
			Costes indirectos		3,00%	1,12
			TOTAL PARTIDA			**38,30**

Asciende el precio total de la partida a la mencionada cantidad de TREINTA Y OCHO EUROS con TREINTA CÉNTIMOS

PAG 08/001472 - T001 VISADO 26 FEBRERO 2008 COLEGIO OFICIAL DE ARQUITECTOS DE SEVILLA Documento visado electrónicamente

CÓDIGO	CANTIDAD	UD	RESUMEN	PRECIO	SUBTOTAL	IMPORTE
10.18		**u**	**ANALIZADORES DE REDES RAMCS**			
			ANALIZADORES DE REDES RAMCS, CONSTRUIDO SEGUN NTE/IEB-43 Y REBT. MEDIDA LA UNIDAD INSTALADA.			
IE086S9	1,000	u	ANALIZADOR DE REDES RAMCS	550,42	550,42	
TO01800	1,000	h	OF. 1ª ELECTRICISTA	13,37	13,37	
			Suma la partida			563,79
			Costes indirectos		3,00%	16,91
			TOTAL PARTIDA			**580,70**

Asciende el precio total de la partida a la mencionada cantidad de QUINIENTOS OCHENTA EUROS con SETENTA CÉNTIMOS

10.19		**m**	**CIRCUITO TRIFASICO COND. UNIPOLAR 1X50 MM2 CU, AISLAMIENTO RZ1-K**			
			CIRCUITO TRIFASICO COND. UNIPOLAR 1X50 MM2 CON NEUTRO DE 25 MM2 CU, AISLAMIENTO RZ1-K LIBRE DE HALOGENOS, TENDIDO BAJO BANDEJA METALICA, COLOCADO SEGUN ITC-BT-21 DEL REBT-02, INCLUSO P.P. DE CAJAS DE DERIVACIÓN, REGISTRO Y PIEZAS ESPECIALES, ELEMENTOS DE FIJACIÓN Y CONEXIONADO Y TENDIDO DE TUBOS, ELEMENTOS AUXILIARES, PASOS DE MUROS Y FORJADOS Y AYUDAS DE ALBAÑILERIA.			
TO01800	0,200	h	OF. 1ª ELECTRICISTA	13,37	2,67	
WW00400	0,020	u	PEQUEÑO MATERIAL	0,15	0,00	
WW00300	0,050	u	MATERIAL COMPLEMENTARIO O PZAS.ESPECIALES	0,49	0,02	
IE2SRP01	0,030	m	CABLE COBRE 1X50 MM2 CU AISLAMIENTO RZ1-K	5,05	0,15	
IE2SR07	2,020	m	CABLE COBRE 1X25 MM2 CU AISLAMIENTO RZ1-K	2,61	5,27	
			Suma la partida			8,11
			Costes indirectos		3,00%	0,24
			TOTAL PARTIDA			**8,35**

Asciende el precio total de la partida a la mencionada cantidad de OCHO EUROS con TREINTA Y CINCO CÉNTIMOS

10.20		**m**	**CIRCUITO TRIFASICO COND. UNIPOLAR 1X35 MM2 CU, AISLAMIENTO RZ1-K**			
			CIRCUITO TRIFASICO COND. UNIPOLAR 1X35 MM2 CON NEUTRO DE 16 MM2 CU, AISLAMIENTO RZ1-K LIBRE DE HALOGENOS Y RESISTENTE AL FUEGO (AS PLUS)SEGUN UNE 50200, TENDIDO BAJO BANDEJA METALICA, COLOCADO SEGUN ITC-BT-21 DEL REBT-02, INCLUSO P.P. DE CAJAS DE DERIVACIÓN, REGISTRO Y PIEZAS ESPECIALES, ELEMENTOS DE FIJACIÓN Y CONEXIONADO Y TENDIDO DE TUBOS, ELEMENTOS AUXILIARES, PASOS DE MUROS Y FORJADOS Y AYUDAS DE ALBAÑILERIA.			
IE2SRM1	3,030	m	CABLE COBRE 1X35 MM2 CU AISLAMIENTO RZ1-K AS+	9,00	27,27	
IE2SRM2	2,020	m	CABLE COBRE 1X16 MM2 CU AISLAMIENTO RZ1-K AS+	3,00	6,06	
TO01800	0,200	h	OF. 1ª ELECTRICISTA	13,37	2,67	
WW00400	0,020	u	PEQUEÑO MATERIAL	0,15	0,00	
WW00300	0,050	u	MATERIAL COMPLEMENTARIO O PZAS.ESPECIALES	0,49	0,02	
			Suma la partida			36,02
			Costes indirectos		3,00%	1,08
			TOTAL PARTIDA			**37,10**

Asciende el precio total de la partida a la mencionada cantidad de TREINTA Y SIETE EUROS con DIEZ CÉNTIMOS

10.21		**m**	**CIRCUITO TRIFASICO COND. UNIPOLAR 1X35 MM2 CU, AISLAMIENTO RZ1-K**			
			CIRCUITO TRIFASICO COND. UNIPOLAR 1X35 MM2 CON NEUTRO DE 16 MM2 CU, AISLAMIENTO RZ1-K LIBRE DE HALOGENOS, TENDIDO BAJO BANDEJA METALICA, COLOCADO SEGUN ITC-BT-21 DEL REBT-02, INCLUSO P.P. DE CAJAS DE DERIVACIÓN, REGISTRO Y PIEZAS ESPECIALES, ELEMENTOS DE FIJACIÓN Y CONEXIONADO Y TENDIDO DE TUBOS, ELEMENTOS AUXILIARES, PASOS DE MUROS Y FORJADOS Y AYUDAS DE ALBAÑILERIA.			
IE2SR13	3,030	m	CABLE COBRE 1X35 MM2 CU AISLAMIENTO RZ1-K	4,66	14,12	
IE2SR08	2,020	m	CABLE COBRE 1X16 MM2 CU AISLAMIENTO RZ1-K	1,65	3,33	
TO01800	0,200	h	OF. 1ª ELECTRICISTA	13,37	2,67	
WW00400	0,020	u	PEQUEÑO MATERIAL	0,15	0,00	
WW00300	0,050	u	MATERIAL COMPLEMENTARIO O PZAS.ESPECIALES	0,49	0,02	
			Suma la partida			20,14
			Costes indirectos		3,00%	0,60
			TOTAL PARTIDA			**20,74**

Asciende el precio total de la partida a la mencionada cantidad de VEINTE EUROS con SETENTA Y CUATRO CÉNTIMOS

PAG 08/001472 - 1001
VISADO
26 - FEBRERO - 2008
COLEGIO OFICIAL DE ARQUITECTOS DE SEVILLA
Documento visado electrónicamente

CÓDIGO	CANTIDAD	UD	RESUMEN	PRECIO	SUBTOTAL	IMPORTE
10.22		**m**	**CIRCUITO TRIFASICO COND. UNIPOLAR 1X10 MM2 CU, AISLAMIENTO RZ1-K**			
			CIRCUITO TRIFASICO COND. UNIPOLAR 1X10 MM2 CU, AISLAMIENTO RZ1-K LIBRE DE HALOGENOS Y RESISTENTE AL FUEGO (AS PLUS)SEGUN UNE 50200, TENDIDO BAJO BANDEJA METALICA COLOCADO SEGUN ITC-BT-21 DEL REBT-02, INCLUSO P.P. DE CAJAS DE DERIVACIÓN, REGISTRO Y PIEZAS ESPECIALES, ELEMENTOS DE FIJACIÓN Y CONEXIONADO, Y TENDIDO DE TUBOS, ELEMENTOS AUXILIARES, PASOS DE MUROS Y FORJADOS Y AYUDAS DE ALBAÑILERIA.			
			MEDIDA LA LONGITUD EJECUTADA.			
IE2SRM3	5,050	m	CABLE COBRE 1X10 MM2 CU AISLAMIENTO RZ1-K AS+	2,50	12,63	
TO01800	0,200	h	OF. 1ª ELECTRICISTA	13,37	2,67	
WW00400	0,020	u	PEQUEÑO MATERIAL	0,15	0,00	
WW00300	0,100	u	MATERIAL COMPLEMENTARIO O PZAS.ESPECIALES	0,49	0,05	
			Suma la partida			15,35
			Costes indirectos		3,00%	0,46
			TOTAL PARTIDA			**15,81**

Asciende el precio total de la partida a la mencionada cantidad de QUINCE EUROS con OCHENTA Y UN CÉNTIMOS

10.23		**m**	**CIRCUITO TRIFASICO COND. UNIPOLAR 1X6 MM2 CU, AISLAMIENTO RZ1-K**			
			CIRCUITO TRIFASICO COND. UNIPOLAR 1X6 MM2 CU, AISLAMIENTO RZ1-K LIBRE DE HALOGENOS, TENDIDO BAJO BANDEJA METALICA COLOCADO SEGUN ITC-BT-21 DEL REBT-02, INCLUSO P.P. DE CAJAS DE DERIVACIÓN, REGISTRO Y PIEZAS ESPECIALES, ELEMENTOS DE FIJACIÓN Y CONEXIONADO, Y TENDIDO DE TUBOS, ELEMENTOS AUXILIARES, PASOS DE MUROS Y FORJADOS Y AYUDAS DE ALBAÑILERIA.			
IE2SR10	5,050	m	CABLE COBRE 1X6 MM2 CU AISLAMIENTO RZ1-K	0,71	3,59	
TO01800	0,200	h	OF. 1ª ELECTRICISTA	13,37	2,67	
WW00400	0,020	u	PEQUEÑO MATERIAL	0,15	0,00	
WW00300	0,100	u	MATERIAL COMPLEMENTARIO O PZAS.ESPECIALES	0,49	0,05	
			Suma la partida			6,31
			Costes indirectos		3,00%	0,19
			TOTAL PARTIDA			**6,50**

Asciende el precio total de la partida a la mencionada cantidad de SEIS EUROS con CINCUENTA CÉNTIMOS

10.24		**m**	**CIRCUITO MONOFASICO COND. UNIPOLAR 1X6 MM2 CU, AISLAMIENTO RZ1-K**			
			CIRCUITO MONOFASICO COND. UNIPOLAR 1X6 MM2 CU, AISLAMIENTO RZ1-K LIBRE DE HALOGENOS, TENDIDO BAJO TUBO DE PVC REFORZADO DE Ø25 MM DE BAJA EMISION DE HUMOS, RIGIDO SUPERFICIAL CON FIJACIÓN POR GRAPEADO EN PARAMENTOS MEDIANTE ABRAZADERAS PLASTIFICADAS Y TACOS PVC, COLOCADO SEGUN ITC-BT-21 DEL REBT-02, INCLUSO P.P. DE CAJAS DE DERIVACIÓN, REGISTRO Y PIEZAS ESPECIALES, ELEMENTOS DE FIJACIÓN Y CONEXIONADO, Y TENDIDO DE TUBOS, ELEMENTOS AUXILIARES, PASOS DE MUROS Y FORJADOS Y AYUDAS DE ALBAÑILERIA.			
IE5SR78	1,000	m	TUBO DE PVC REFORZADO DE Ø25 MM DE BAJA EMISION DE	0,31	0,31	
TO01800	0,200	h	OF. 1ª ELECTRICISTA	13,37	2,67	
WW00400	0,020	u	PEQUEÑO MATERIAL	0,15	0,00	
WW00300	0,100	u	MATERIAL COMPLEMENTARIO O PZAS.ESPECIALES	0,49	0,05	
IE2SR10	3,030	m	CABLE COBRE 1X6 MM2 CU AISLAMIENTO RZ1-K	0,71	2,15	
			Suma la partida			5,18
			Costes indirectos		3,00%	0,16
			TOTAL PARTIDA			**5,34**

Asciende el precio total de la partida a la mencionada cantidad de CINCO EUROS con TREINTA Y CUATRO CÉNTIMOS

PAG 08/00143-T001 VISADO 26 FEBRERO 2008 COLEGIO OFICIAL DE ARQUITECTOS DE SEVILLA Documento visado electrónicamente

CÓDIGO	CANTIDAD	UD	RESUMEN	PRECIO	SUBTOTAL	IMPORTE
10.25		**m**	**CIRCUITO MONOFASICO COND. UNIPOLAR 1X4 MM2 CU, AISLAMIENTO RZ1-K**			
			CIRCUITO MONOFASICO COND. UNIPOLAR 1X4 MM2 CU, AISLAMIENTO RZ1-K LIBRE DE HALOGENOS Y RESISTENTE AL FUEGO (AS PLUS)SEGUN UNE 50200, TENDIDO BAJO TUBO DE PVC REFORZADO DE Ø25 MM DE BAJA EMISION DE HUMOS, RIGIDO SUPERFICIAL CON FIJACIÓN POR GRAPEADO EN PARAMENTOS MEDIANTE ABRAZADERAS PLASTIFICADAS Y TACOS PVC, COLOCADO SEGUN ITC-BT-21 DEL REBT-02, INCLUSO P.P. DE CAJAS DE DERIVACIÓN, REGISTRO Y PIEZAS ESPECIALES, ELEMENTOS DE FIJACIÓN Y CONEXIONADO, Y TENDIDO DE TUBOS, ELEMENTOS AUXILIARES, PASOS DE MUROS Y FORJADOS Y AYUDAS DE ALBAÑILERIA.			
IE2SRM5	3,030	m	CABLE COBRE 1X4 MM2 CU AISLAMIENTO RZ1-K AS+	1,10	3,33	
IE5SR78	1,000	m	TUBO DE PVC REFORZADO DE Ø25 MM DE BAJA EMISION DE	0,31	0,31	
TO01800	0,200	h	OF. 1ª ELECTRICISTA	13,37	2,67	
WW00400	0,020	u	PEQUEÑO MATERIAL	0,15	0,00	
WW00300	0,100	u	MATERIAL COMPLEMENTARIO O PZAS.ESPECIALES	0,49	0,05	
			Suma la partida			6,36
			Costes indirectos		3,00%	0,19
			TOTAL PARTIDA			**6,55**

Asciende el precio total de la partida a la mencionada cantidad de SEIS EUROS con CINCUENTA Y CINCO CÉNTIMOS

10.26		**m**	**CIRCUITO MONOFASICO COND. UNIPOLAR 1X2.5 MM2 CU, AISLAMIENTO ES0**			
			CIRCUITO MONOFASICO COND. UNIPOLAR 1X2.5MM2 CU, AISLAMIENTO ES07Z1-K LIBRE DE HALOGENOS, TENDIDO BAJO TUBO DE PVC REFORZADO DE Ø20 MM DE BAJA EMISION DE HUMOS, RIGIDO SUPERFICIAL CON FIJACIÓN POR GRAPEADO EN PARAMENTOS MEDIANTE ABRAZADERAS PLASTIFICADAS Y TACOS PVC, COLOCADO SEGUN ITC-BT-21 DEL REBT-02, INCLUSO P.P. DE CAJAS DE DERIVACIÓN, REGISTRO Y PIEZAS ESPECIALES, ELEMENTOS DE FIJACIÓN Y CONEXIONADO, Y TENDIDO DE TUBOS, ELEMENTOS AUXILIARES, PASOS DE MUROS Y FORJADOS Y AYUDAS DE ALBAÑILERIA.			
IE5SR02	1,010	m	TUBO DE PVC REFORZADO DE Ø20 MM DE BAJA EMISION DE	0,34	0,34	
IE0SR01	3,030	m	CABLE COBRE 1X2,5 MM2 CU AISLAMIENTO ES07Z1-K	0,30	0,91	
TO01800	0,200	h	OF. 1ª ELECTRICISTA	13,37	2,67	
WW00400	0,050	u	PEQUEÑO MATERIAL	0,15	0,01	
WW00300	0,100	u	MATERIAL COMPLEMENTARIO O PZAS.ESPECIALES	0,49	0,05	
			Suma la partida			3,98
			Costes indirectos		3,00%	0,12
			TOTAL PARTIDA			**4,10**

Asciende el precio total de la partida a la mencionada cantidad de CUATRO EUROS con DIEZ CÉNTIMOS

10.27		**m**	**BANDEJA METALICA PERFORADA GALVANIZADA DE 300X60 MM**			
			BANDEJA METALICA PERFORADA GALVANIZADA DE 300X60 MM, INCLUSO P.P. ELEMENTOS DE FIJACION, PROTECCION, SOPORTES Y CONEXIONADO, PEQUENO MATERIAL, ELEMENTOS DE DERIVACION (CODOS, TES, ETC), MANO DE OBRA, PASOS DE MUROS Y FORJADOS Y AYUDAS DE ALBAÑILERIA.			
ATC00100	0,030	h	CUADRILLA ALBAÑILERIA, FORMADA POR OFICIAL 1ª Y PEON	25,30	0,76	
TO01800	0,100	h	OF. 1ª ELECTRICISTA	13,37	1,34	
WW00400	4,000	u	PEQUEÑO MATERIAL	0,15	0,60	
WW00300	10,000	u	MATERIAL COMPLEMENTARIO O PZAS.ESPECIALES	0,49	4,90	
IE0WSR001	1,000	m	BANDEJA METALICA GALVANIZADA 300x60 MM	14,40	14,40	
			Suma la partida			22,00
			Costes indirectos		3,00%	0,66
			TOTAL PARTIDA			**22,66**

Asciende el precio total de la partida a la mencionada cantidad de VEINTIDOS EUROS con SESENTA Y SEIS CÉNTIMOS

PAG 2008/0013
08/001472 - 001
VISADO
26 - FEBRERO - 2008
COLEGIO OFICIAL DE ARQUITECTOS DE SEVILLA
Documento visado electrónicamente

CÓDIGO	CANTIDAD	UD	RESUMEN	PRECIO	SUBTOTAL	IMPORTE
10.28		**u**	**TOMA DE CORRIENTE MONOFASICA EMPOTRADA SIMPLE DE 16A**			
			TOMA DE CORRIENTE MONOFASICA EMPOTRADA SIMPLE DE 16A CON PUESTA A TIERRA, CON MECA- NISMO COLOR BLANCO, MECANISMO Y CAJA, REALIZADA CON CONDUCTOR DE COBRE UNIPOLAR 2X2,5+T MM2 CU ES 07Z1-K, EMPOTRADO Y AISLADO BAJO TUBO DE PVC FLEXIBLE CORRUGADO DE Ø20 MM, P.P. DE TUBO, CAJAS DE DERIVACIÓN, CONDUCTOR DE REPARTO Y AYUDAS DE ALBAÑILERIA; CONSTRUIDO SEGUN NTE/IEB-50. TOTALMENTE COLOCADO Y CONEXIONADO. MEDIDA LA UNIDAD TERMINADA			
IE7SRX01	1,000	u	BASE ENCHUFE II+T 16 A. C/PLACA SIMON 32	7,04	7,04	
IE05200	1,000	u	CAJILLO UNIVERSAL ENLAZABLE	0,28	0,28	
IE0SR01	15,000	m	CABLE COBRE 1X2,5 MM2 CU AISLAMIENTO ES07Z1-K	0,30	4,50	
IE5SR02	5,000	m	TUBO DE PVC REFORZADO DE Ø20 MM DE BAJA EMISION DE	0,34	1,70	
TO01800	0,600	h	OF. 1ª ELECTRICISTA	13,37	8,02	
WW00300	0,300	u	MATERIAL COMPLEMENTARIO O PZAS.ESPECIALES	0,49	0,15	
WW00400	0,500	u	PEQUEÑO MATERIAL	0,15	0,08	
ATC00100	0,100	h	CUADRILLA ALBAÑILERIA, FORMADA POR OFICIAL 1ª Y PEON	25,30	2,53	
			Suma la partida			24,30
			Costes indirectos		3,00%	0,73
			TOTAL PARTIDA			**25,03**

Asciende el precio total de la partida a la mencionada cantidad de VEINTICINCO EUROS con TRES CÉNTIMOS

10.29		**u**	**TOMA DE CORRIENTE MONOFASICA EMPOTRADA DOBLES DE 16A**			
			TOMA DE CORRIENTE MONOFASICA EMPOTRADA DOBLES DE 16A CON PUESTA A TIERRA, CON MECA- NISMO COLOR BLANCO, MECANISMO Y CAJA, REALIZADA CON CONDUCTOR DE COBRE UNIPOLAR 2X2,5+T MM2 CU ES 07Z1-K, EMPOTRADO Y AISLADO BAJO TUBO DE PVC FLEXIBLE CORRUGADO DE Ø20 MM, P.P. DE TUBO, CAJAS DE DERIVACIÓN, CONDUCTOR DE REPARTO Y AYUDAS DE ALBAÑILERIA; CONSTRUIDO SEGUN NTE/IEB-50. TOTALMENTE COLOCADO Y CONEXIONADO. MEDIDA LA UNIDAD TERMINADA			
IE7SRX01	2,000	u	BASE ENCHUFE II+T 16 A. C/PLACA SIMON 32	7,04	14,08	
IE7SRX04	1,000	u	PLACA DOBLE	4,10	4,10	
IE05200	2,000	u	CAJILLO UNIVERSAL ENLAZABLE	0,28	0,56	
IE0SR01	15,000	m	CABLE COBRE 1X2,5 MM2 CU AISLAMIENTO ES07Z1-K	0,30	4,50	
IE5SR02	5,000	m	TUBO DE PVC REFORZADO DE Ø20 MM DE BAJA EMISION DE	0,34	1,70	
TO01800	1,000	h	OF. 1ª ELECTRICISTA	13,37	13,37	
WW00300	0,500	u	MATERIAL COMPLEMENTARIO O PZAS.ESPECIALES	0,49	0,25	
WW00400	0,700	u	PEQUEÑO MATERIAL	0,15	0,11	
ATC00100	0,300	h	CUADRILLA ALBAÑILERIA, FORMADA POR OFICIAL 1ª Y PEON	25,30	7,59	
			Suma la partida			46,26
			Costes indirectos		3,00%	1,39
			TOTAL PARTIDA			**47,65**

Asciende el precio total de la partida a la mencionada cantidad de CUARENTA Y SIETE EUROS con SESENTA Y CINCO CÉNTIMOS

PAG 08/001472 - 01 VISADO 25 FEBRERO 2008 COLEGIO OFICIAL DE ARQUITECTOS DE SEVILLA Documento visado electrónicamente

CÓDIGO	CANTIDAD	UD	RESUMEN	PRECIO	SUBTOTAL	IMPORTE
10.30		**u**	**PUNTO DE LUZ SENCILLO EMPOTRADO**			
			DE PUNTO DE LUZ SENCILLO INSTALADO CON CABLE DE COBRE DE 2.5 mm2. DE SECCION NOMINAL, EMPOTRADO Y AISLADO CON TUBO DE PVC. FLEXIBLE REFORZADO DE 20 mm. DE DIAMETRO, INCLUSO P.P. DE CAJAS DE DERIVACION Y AYUDAS DE ALBAÑILERIA; CONSTRUIDO SEGUN NTE/IEB-43 Y 48 Y REBT. MEDIDA LA UNIDAD INSTALADA.			
TO01800	0,400	h	OF. 1ª ELECTRICISTA	13,37	5,35	
WW00400	0,500	u	PEQUEÑO MATERIAL	0,15	0,08	
WW00300	0,300	u	MATERIAL COMPLEMENTARIO O PZAS.ESPECIALES	0,49	0,15	
ATC00100	0,100	h	CUADRILLA ALBAÑILERIA, FORMADA POR OFICIAL 1ª Y PEON ESP.	25,30	2,53	
IE0SR01	3,030	m	CABLE COBRE 1X2,5 MM2 CU AISLAMIENTO ES07Z1-K	0,30	0,91	
IE5SR02	1,010	m	TUBO DE PVC REFORZADO DE Ø20 MM DE BAJA EMISION DE HUMOS	0,34	0,34	
IE05200	1,000	u	CAJILLO UNIVERSAL ENLAZABLE	0,28	0,28	
			Suma la partida			9,64
			Costes indirectos		3,00%	0,29
			TOTAL PARTIDA			**9,93**

Asciende el precio total de la partida a la mencionada cantidad de NUEVE EUROS con NOVENTA Y TRES CÉNTIMOS

10.31		**u**	**PUNTO DE LUZ DE EMERGENCIA EMPOTRADO**			
			DE PUNTO DE LUZ DE EMERGENCIA INSTALADO CON CABLE DE COBRE DE 2.5 mm2. DE SECCION NOMINAL, EMPOTRADO Y AISLADO CON TUBO DE PVC. FLEXIBLE REFORZADO DE 20 mm. DE DIAMETRO, INCLUSO P.P. DE CAJAS DE DERIVACION Y AYUDAS DE ALBAÑILERIA; CONSTRUIDO SEGUN NTE/IEB-43 Y			
ATC00100	0,600	h	CUADRILLA ALBAÑILERIA, FORMADA POR OFICIAL 1ª Y PEON	25,30	15,18	
TO01800	1,000	h	OF. 1ª ELECTRICISTA	13,37	13,37	
WW00400	2,000	u	PEQUEÑO MATERIAL	0,15	0,30	
WW00300	1,000	u	MATERIAL COMPLEMENTARIO O PZAS.ESPECIALES	0,49	0,49	
IE05200	1,000	u	CAJILLO UNIVERSAL ENLAZABLE	0,28	0,28	
IE0SR01	3,030	m	CABLE COBRE 1X2,5 MM2 CU AISLAMIENTO ES07Z1-K	0,30	0,91	
IE5SR02	1,010	m	TUBO DE PVC REFORZADO DE Ø20 MM DE BAJA EMISION DE	0,34	0,34	
			Suma la partida			30,87
			Costes indirectos		3,00%	0,93
			TOTAL PARTIDA			**31,80**

Asciende el precio total de la partida a la mencionada cantidad de TREINTA Y UN EUROS con OCHENTA CÉNTIMOS

10.32		**u**	**MECANISMO MANDO TIPO INTERRUPTOR SIMPLE 16A A RECEPTORES DE ALUM**			
			MECANISMO DE MANDO TIPO INTERRUPTOR SIMPLE 16A A RECEPTORES DE ALUMBRADO, EMPOTRABLE, SEGUN MODELO INDICADO, CON CAJILLOS EMPOTABLES, PLACAS CENTRALIZADORAS Y DE EMBELLECIMIENTO Y CONEXION REALIZADO EN TUBO FLEXIBLE PVC CORRUGADO REFORZADO DE 20 MM DE DIAMETRO, CON CONDUCTOR DE COBRE UNIPOLAR DE SECCIÓN MINIMA 2,5 MM2 ES07Z1-K, CON P.P DE TUBO, CAJA DE DERIVACIÓN, CONDUCTOR DE REPARTO Y AYUDAS DE ALBAÑILERIA. MEDIDA LA UNIDAD TERMINADA Y CONEXIONADA			
TO01800	0,400	h	OF. 1ª ELECTRICISTA	13,37	5,35	
ATC00100	0,180	h	CUADRILLA ALBAÑILERIA, FORMADA POR OFICIAL 1ª Y PEON	25,30	4,55	
IE0SR01	15,000	m	CABLE COBRE 1X2,5 MM2 CU AISLAMIENTO ES07Z1-K	0,30	4,50	
IE5SR02	5,000	m	TUBO DE PVC REFORZADO DE Ø20 MM DE BAJA EMISION DE	0,34	1,70	
WW00400	0,500	u	PEQUEÑO MATERIAL	0,15	0,08	
WW00300	0,300	u	MATERIAL COMPLEMENTARIO O PZAS.ESPECIALES	0,49	0,15	
IE05200	1,000	u	CAJILLO UNIVERSAL ENLAZABLE	0,28	0,28	
IE7SR09	1,000	u	INTERRUPTOR SENCILLO SIMON 27	2,31	2,31	
IE7SRX111	1,000	u	PLACA SIMPLE INTERRUPTOR	2,43	2,43	
			Suma la partida			21,35
			Costes indirectos		3,00%	0,64
			TOTAL PARTIDA			**21,99**

Asciende el precio total de la partida a la mencionada cantidad de VEINTIUN EUROS con NOVENTA Y NUEVE CÉNTIMOS

PAG 08/001472 - 1001
VISADO
26 - FEBRERO - 2008
COLEGIO OFICIAL DE ARQUITECTOS DE SEVILLA
Documento visado electrónicamente

CÓDIGO	CANTIDAD	UD	RESUMEN	PRECIO	SUBTOTAL	IMPORTE
10.33		**u**	**MECANISMO MANDO TIPO INTERRUPTOR DOBLE 16A A RECEPTORES DE ALUM**			
			MECANISMO DE MANDO TIPO INTERRUPTOR DOBLE 16A A RECEPTORES DE ALUMBRADO, EMPOTRABLE, SEGUN MODELO INDICADO, CON CAJILLOS EMPOTABLES, PLACAS CENTRALIZADORAS Y DE EMBELLECIMIENTO Y CONEXION REALIZADO EN TUBO FLEXIBLE PVC CORRUGADO REFORZADO DE 20 MM DE DIAMETRO, CON CONDUCTOR DE COBRE UNIPOLAR DE SECCIÓN MINIMA 2,5 MM2 ES07Z1-K, CON P.P DE TUBO, CAJA DE DERIVACIÓN, CONDUCTOR DE REPARTO Y AYUDAS DE ALBAÑILERIA.			
			MEDIDA LA UNIDAD TERMINADA Y CONEXIONADA			
			MARCA/MODELO: SIMON 27 O EQUIVALENTE			
TO01800	0,400	h	OF. 1ª ELECTRICISTA	13,37	5,35	
ATC00100	0,180	h	CUADRILLA ALBAÑILERIA, FORMADA POR OFICIAL 1ª Y PEON ESP.	25,30	4,55	
IE0SR01	18,000	m	CABLE COBRE 1X2,5 MM2 CU AISLAMIENTO ES07Z1-K	0,30	5,40	
IE5SR02	5,000	m	TUBO DE PVC REFORZADO DE Ø20 MM DE BAJA EMISION DE HUMOS	0,34	1,70	
WW00400	0,500	u	PEQUEÑO MATERIAL	0,15	0,08	
WW00300	0,300	u	MATERIAL COMPLEMENTARIO O PZAS.ESPECIALES	0,49	0,15	
IE05200	3,000	u	CAJILLO UNIVERSAL ENLAZABLE	0,28	0,84	
IE7SR09	3,000	u	INTERRUPTOR SENCILLO SIMON 27	2,31	6,93	
IE7SRX112	1,000	u	PLACA DOBLE INTERRUPTOR	3,70	3,70	
			Suma la partida			28,70
			Costes indirectos		3,00%	0,86
			TOTAL PARTIDA			**29,56**

Asciende el precio total de la partida a la mencionada cantidad de VEINTINUEVE EUROS con CINCUENTA Y SEIS CÉNTIMOS

10.34		**u**	**MECANISMO MANDO TIPO INTERRUPTOR CONMUTADO 16A A RECEPTORES DE A**			
			MECANISMO DE MANDO TIPO INTERRUPTOR CONMUTADO 16A A RECEPTORES DE ALUMBRADO, EMPOTRABLE, SEGUN MODELO INDICADO, CON CAJILLOS EMPOTABLES, PLACAS CENTRALIZADORAS Y DE EMBELLECIMIENTO Y CONEXION REALIZADO EN TUBO FLEXIBLE PVC CORRUGADO REFORZADO DE 20 MM DE DIAMETRO, CON CONDUCTOR DE COBRE UNIPOLAR DE SECCIÓN MINIMA 2,5 MM2 PVC-450/750V, CON P.P DE TUBO, CAJA DE DERIVACIÓN, CONDUCTOR DE REPARTO Y AYUDAS DE ALBAÑILERIA.			
			MEDIDA LA UNIDAD TERMINADA Y CONEXIONADA			
TO01800	0,400	h	OF. 1ª ELECTRICISTA	13,37	5,35	
WW00400	0,500	u	PEQUEÑO MATERIAL	0,15	0,08	
IE0SR01	15,000	m	CABLE COBRE 1X2,5 MM2 CU AISLAMIENTO ES07Z1-K	0,30	4,50	
IE5SR02	5,000	m	TUBO DE PVC REFORZADO DE Ø20 MM DE BAJA EMISION DE	0,34	1,70	
WW00300	0,300	u	MATERIAL COMPLEMENTARIO O PZAS.ESPECIALES	0,49	0,15	
ATC00100	0,180	h	CUADRILLA ALBAÑILERIA, FORMADA POR OFICIAL 1ª Y PEON	25,30	4,55	
IE05200	1,000	u	CAJILLO UNIVERSAL ENLAZABLE	0,28	0,28	
IE7SR10	1,000	u	INTERRUPTOR CONMUTADO SIMON 32	6,60	6,60	
			Suma la partida			23,21
			Costes indirectos		3,00%	0,70
			TOTAL PARTIDA			**23,91**

Asciende el precio total de la partida a la mencionada cantidad de VEINTITRES EUROS con NOVENTA Y UN CÉNTIMOS

PAG 08/00142 T001 VISADO FEBRERO 2008 COLEGIO OFICIAL DE ARQUITECTOS DE SEVILLA Documento visado electrónicamente

CÓDIGO	CANTIDAD	UD	RESUMEN	PRECIO	SUBTOTAL	IMPORTE
10.35		**u**	**BLOQUE OFIMATICO EMPOTRADO DE 2 SOPORTES COMPUESTO CON 6 TOMAS**			
			CAJAS MODULARES OFIMATICAS EMPOTRADAS CON PUESTA A TIERRA, COMPUESTAS POR:			
			- 1 SOPORTE CON 3 MODULOS PARA 4 TOMAS TIPO SCHUKO 16A 2P+T,			
			- 1 SOPORTE CON 1 MODULOS PARA 2 TOMAS TIPO SCHUKO 16A 2P+T			
			DE COLOR BLANCO, SOPORTE ENLAZABLE Y AISLANTE, BASE SCHUKO CON ALVEOLOS PROTEGIDOS Y CAJA, INCLUSO PUESTA A TIERRA, MECANISMOS Y CAJAS, REALIZADA CON CONDUCTOR DE COBRE UNIPOLAR 2X2,5+T MM2 CU, AISLADO BAJO TUBO DE PVC FLEXIBLE CORRUGADO DE Ø20 MM, P.P. DE TUBO, CAJAS DE DERIVACIÓN, CONDUCTOR DE REPARTO Y AYUDAS DE ALBAÑILERIA; CONSTRUIDO SEGUN NTE/IEB-50. TOTALMENTE COLOCADO Y CONEXIONADO.			
			MEDIDA LA UNIDAD TERMINADA			
IE7SRP02	6,000	u	BASE SCHUKO DOBLE 16A ALVEOLOS PROTEGIDOS Y	3,98	23,88	
IE7SRP03	1,000	u	PLACA PARA CAJA UNIVERSAL CON 2+2+2 MODULOS	11,71	11,71	
IE5SR02	20,000	m	TUBO DE PVC REFORZADO DE Ø20 MM DE BAJA EMISION DE	0,34	6,80	
IE0SR01	30,000	m	CABLE COBRE 1X2,5 MM2 CU AISLAMIENTO ES07Z1-K	0,30	9,00	
IE05200	5,000	u	CAJILLO UNIVERSAL ENLAZABLE	0,28	1,40	
TO01800	0,900	h	OF. 1ª ELECTRICISTA	13,37	12,03	
WW00300	0,500	u	MATERIAL COMPLEMENTARIO O PZAS.ESPECIALES	0,49	0,25	
WW00400	0,700	u	PEQUEÑO MATERIAL	0,15	0,11	
ATC00100	0,150	h	CUADRILLA ALBAÑILERIA, FORMADA POR OFICIAL 1ª Y PEON	25,30	3,80	
			Suma la partida			68,98
			Costes indirectos		3,00%	2,07
			TOTAL PARTIDA			**71,05**

Asciende el precio total de la partida a la mencionada cantidad de SETENTA Y UN EUROS con CINCO CÉNTIMOS

10.36		**u**	**BLOQUE OFIMATICO EMPOTRADO DE 2 SOPORTES COMPUESTO CON 4 TOMAS/1**			
			CAJAS MODULARES OFIMATICAS EMPOTRADAS CON PUESTA A TIERRA, COMPUESTAS POR:			
			- 1 MODULO PARA 1 CONECTOR RJ 45 CAT. 6E / 1 CONECTOR TV			
			- 2 MODULOS PARA 2 TOMAS TIPO SCHUKO 16A 2P+T CADA UNO (4 TOMAS)			
			DE COLOR BLANCO, SOPORTE ENLAZABLE Y AISLANTE, BASE SCHUKO CON ALVEOLOS PROTEGIDOS Y CAJA, INCLUSO PUESTA A TIERRA, MECANISMOS Y CAJAS, REALIZADA CON CONDUCTOR DE COBRE UNIPOLAR 2X2,5+T MM2 CU Y CABLE RJ 45 CAT. 6E, DOBLE TUBO DE PVC FLEXIBLE CORRUGADO REFORZADO DE Ø20 MM (UNO DE DATOS Y OTRO DE CORRIENTE), P.P. DE TUBO, CAJAS DE DERIVACIÓN, CONDUCTOR DE REPARTO Y AYUDAS DE ALBAÑILERIA; CONSTRUIDO SEGUN NTE/IEB-50. TOTALMENTE COLOCADO Y CONEXIONADO.			
			MEDIDA LA UNIDAD TERMINADA			
IV1SR02	1,000	u	CONECTOR RJ 45	11,75	11,75	
IV1SR03	1,000	u	TOMA ANTENA TV	7,90	7,90	
IE7SRP02	4,000	u	BASE SCHUKO DOBLE 16A ALVEOLOS PROTEGIDOS Y	3,98	15,92	
IE7SRP03	1,000	u	PLACA PARA CAJA UNIVERSAL CON 2+2+2 MODULOS	11,71	11,71	
IE5SR02	20,000	m	TUBO DE PVC REFORZADO DE Ø20 MM DE BAJA EMISION DE	0,34	6,80	
IE0SR01	30,000	m	CABLE COBRE 1X2,5 MM2 CU AISLAMIENTO ES07Z1-K	0,30	9,00	
IE05200	5,000	u	CAJILLO UNIVERSAL ENLAZABLE	0,28	1,40	
TO01800	1,000	h	OF. 1ª ELECTRICISTA	13,37	13,37	
WW00300	0,500	u	MATERIAL COMPLEMENTARIO O PZAS.ESPECIALES	0,49	0,25	
WW00400	0,700	u	PEQUEÑO MATERIAL	0,15	0,11	
ATC00100	0,150	h	CUADRILLA ALBAÑILERIA, FORMADA POR OFICIAL 1ª Y PEON	25,30	3,80	
			Suma la partida			82,01
			Costes indirectos		3,00%	2,46
			TOTAL PARTIDA			**84,47**

Asciende el precio total de la partida a la mencionada cantidad de OCHENTA Y CUATRO EUROS con CUARENTA Y SIETE CÉNTIMOS

PAG 08/0014_T01 VISADO 26 FEBRERO 2008 COLEGIO OFICIAL DE ARQUITECTOS DE SEVILLA Documento visado electrónicamente

CÓDIGO	CANTIDAD	UD	RESUMEN	PRECIO	SUBTOTAL	IMPORTE
10.37		**u**	**BLOQUE OFIMATICO EMPOTRADO DE 2 SOPORTES COMPUESTO CON 4 TOMAS/2**			
			CAJAS MODULARES OFIMATICAS EMPOTRADAS CON PUESTA A TIERRA, COMPUESTAS POR:			
			- 1 MODULO PARA 2 CONECTORES RJ 45 CAT. 6E			
			- 2 MODULOS PARA 2 TOMAS TIPO SCHUKO 16A 2P+T CADA UNO (4 TOMAS)			
			DE COLOR BLANCO, SOPORTE ENLAZABLE Y AISLANTE, BASE SCHUKO CON ALVEOLOS PROTEGIDOS, CAJA, INCLUSO PUESTA A TIERRA, MECANISMOS Y CAJAS, REALIZADA CON CONDUCTOR DE COBRE UNIPOLAR 2X2,5+T MM2 CU Y CABLE RJ 45 CAT. 6E, DOBLE TUBO DE PVC FLEXIBLE CORRUGADO REFORZADO DE Ø20 MM (UNO DE DATOS Y OTRO DE CORRIENTE), P.P. DE TUBO, CAJAS DE DERIVACIÓN, CONDUCTOR DE REPARTO Y AYUDAS DE ALBAÑILERIA; CONSTRUIDO SEGUN NTE/IEB-50, TOTALMENTE COLOCADO Y CONEXIONADO.			
			MEDIDA LA UNIDAD TERMINADA			
			MARCA/MODELO: LEGRAND MODELO EXISTENTE EN HOSPITAL O EQUIVALENTE			
IV1SR02	2,000	u	CONECTOR RJ 45	11,75	23,50	
IE7SRP02	4,000	u	BASE SCHUKO DOBLE 16A ALVEOLOS PROTEGIDOS Y SOPORTE	3,98	15,92	
IE7SRP03	1,000	u	PLACA PARA CAJA UNIVERSAL CON 2+2+2 MODULOS	11,71	11,71	
IE5SR02	20,000	m	TUBO DE PVC REFORZADO DE Ø20 MM DE BAJA EMISION DE HUMOS	0,34	6,80	
IE0SR01	30,000	m	CABLE COBRE 1X2,5 MM2 CU AISLAMIENTO ES07Z1-K	0,30	9,00	
IE05200	5,000	u	CAJILLO UNIVERSAL ENLAZABLE	0,28	1,40	
TO01800	1,000	h	OF. 1ª ELECTRICISTA	13,37	13,37	
WW00300	0,500	u	MATERIAL COMPLEMENTARIO O PZAS.ESPECIALES	0,49	0,25	
WW00400	0,700	u	PEQUEÑO MATERIAL	0,15	0,11	
ATC00100	0,150	h	CUADRILLA ALBAÑILERIA, FORMADA POR OFICIAL 1ª Y PEON ESP.	25,30	3,80	
			Suma la partida			85,86
			Costes indirectos.....		3,00%	2,58
			TOTAL PARTIDA			**88,44**

Asciende el precio total de la partida a la mencionada cantidad de OCHENTA Y OCHO EUROS con CUARENTA Y CUATRO CÉNTIMOS

10.38		**u**	**CONEXIÓN CONDUCTOR COBRE UNIPOLAR A CAJA DE EMPALME DE MOTORES Y**			
			CONEXIÓN DE CONDUCTOR DE COBRE UNIPOLAR (AISLAMIENTO SEGUN ZONA) A CAJA DE EMPALME DE MOTORES Y EQUIPOS, CUADROS DE DETECCION Y MANIOBRA, MECANISMOS Y OTROS RECEPTORES, PROTEGIDO A CHOQUE MECANICO, ROSCADO A CAJA DE EMPALME, PIEZAS ESPECIALES, PEQUEÑO MATERIAL, MANO DE OBRA, MEDIOS AUXILIARES Y AYUDA DE ALBAÑILERIA. TOTALMENTE COLOCADO Y CONEXIONADO.			
TO01800	0,700	h	OF. 1ª ELECTRICISTA	13,37	9,36	
WW00400	0,500	u	PEQUEÑO MATERIAL	0,15	0,08	
WW00300	0,300	u	MATERIAL COMPLEMENTARIO O PZAS.ESPECIALES	0,49	0,15	
ATC00100	0,180	h	CUADRILLA ALBAÑILERIA, FORMADA POR OFICIAL 1ª Y PEON	25,30	4,55	
			Suma la partida			14,14
			Costes indirectos.....		3,00%	0,42
			TOTAL PARTIDA			**14,56**

Asciende el precio total de la partida a la mencionada cantidad de CATORCE EUROS con CINCUENTA Y SEIS CÉNTIMOS

PAG 1 DE 3
VISADO
08/001472 - T001
25 FEBRERO 2008
COLEGIO OFICIAL DE ARQUITECTOS DE SEVILLA
Documento visado electrónicamente

CÓDIGO	CANTIDAD	UD	RESUMEN	PRECIO	SUBTOTAL	IMPORTE
10.39		**u**	**LUMINARIA DOWNLIGHT EMPOTRABLE LAMPARA PL-C DE 2x26W,**			
			LUMINARIA TIPO DOWNLIGHT EMPOTRABLE PARA LAMPARA PL-C DE 2x26W COLOR 840 ,CON EQUIPO ELECTRONICO, COLOR BLANCO Y DIFUSOR PRISMATICO, INCLUSO MONTAJE E INSTALACIÓN, LAMPARA, CONEXIÓN, AYUDAS Y PEQUEÑO MATERIAL.			
			MEDIDA LA UNIDAD COMPLETAMENTE COLOCADA Y FUNCIONANDO.			
			MARCA/MODELO: PHILIPS/EUROPA2 FBS120 2XPL-C/2P26W/840 HF-P O EQUIVALENTE			
IW1SR0241	1,000	u	LUMINARIA DOWNLIGHT EMPOTRABLE LAMPARA PL-C DE 2x26W, EQ.ELECTRO	64,01	64,01	
IW05SR02	2,000	u	LAMPARA FLUORESCENTE COMPACTA 1X26 W COLOR 840	5,94	11,88	
IE13500	1,000	u	CEBADOR	2,07	2,07	
TO01800	0,200	h	OF. 1ª ELECTRICISTA	13,37	2,67	
WW00400	0,500	u	PEQUEÑO MATERIAL	0,15	0,08	
WW00300	0,500	u	MATERIAL COMPLEMENTARIO O PZAS.ESPECIALES	0,49	0,25	
			Suma la partida			80,96
			Costes indirectos		3,00%	2,43
			TOTAL PARTIDA			**83,39**

Asciende el precio total de la partida a la mencionada cantidad de OCHENTA Y TRES EUROS con TREINTA Y NUEVE CÉNTIMOS

10.40		**u**	**LUMINARIA EMPOTRADA PARA LAMPARA TL-D DE 4X18 W**			
			LUMINARIA EMPOTRADA PARA LAMPARA TL-D DE 4X18 W COLOR 840,CON EQUIPO ELECTRONICO, CHAPA DE ACERO PRELACADO EN BLANCO, REGLETA DE CONEXIÓN CON TOMA DE TIERRA, PORTALAMPARAS, CEBADORES, INCLUSO LÁMPARAS FLUORESCENTES DE ALTO RENDIMIENTO, REPLANTEO, PEQUEÑO MATERIAL Y CONEXIONADO. INCLUSO AYUDAS DE ALBAÑILERIA.			
			MEDIDA LA UNIDAD COMPLETAMENTE COLOCADA Y FUNCIONANDO			
WW00400	1,000	u	PEQUEÑO MATERIAL	0,15	0,15	
IE8SR02	1,000	u	LUMINARIA EMPOTRADA PARA LAMPARA TL-D DE 4X18 W	79,37	79,37	
IW05SR05	4,000	u	TUBO FLUORESCENTE 18W COLOR 840	2,09	8,36	
IW1SR021	1,000	u	CONTRAMOLDE	15,54	15,54	
TO01800	0,190	h	OF. 1ª ELECTRICISTA	13,37	2,54	
WW00300	0,500	u	MATERIAL COMPLEMENTARIO O PZAS.ESPECIALES	0,49	0,25	
IE13500	1,000	u	CEBADOR	2,07	2,07	
			Suma la partida			108,28
			Costes indirectos		3,00%	3,25
			TOTAL PARTIDA			**111,53**

Asciende el precio total de la partida a la mencionada cantidad de CIENTO ONCE EUROS con CINCUENTA Y TRES CÉNTIMOS

10.41		**u**	**EQUIPO AUTONOMO 2h ALUMBRADO EMERGENCIA EMPOTRADO 8W/100LM**			
			EQUIPO AUTONOMO DE ALUMBRADO DE EMERGENCIA EMPOTRABLE CON LAMPARA FLUORESCENTE COMPACTA DE 8 W, 100 LUMENES, CON 2 HORA DE AUTONOMIA, INCLUSO ACCESO, FIJACION, CONEXION Y COLOCACIÓN. MEDIDA LA UNIDAD TERMINADA. INCLUSO AYUDAS DE ALBAÑILERIA.			
IP04SR03	1,000	u	EQUIPO AUTONOMO 2h ALUMBRADO EMERGENCIA	28,68	28,68	
TO01800	0,250	h	OF. 1ª ELECTRICISTA	13,37	3,34	
WW00400	1,000	u	PEQUEÑO MATERIAL	0,15	0,15	
WW00300	1,000	u	MATERIAL COMPLEMENTARIO O PZAS.ESPECIALES	0,49	0,49	
			Suma la partida			32,66
			Costes indirectos		3,00%	0,98
			TOTAL PARTIDA			**33,64**

Asciende el precio total de la partida a la mencionada cantidad de TREINTA Y TRES EUROS con SESENTA Y CUATRO CÉNTIMOS

CÓDIGO	CANTIDAD	UD	RESUMEN	PRECIO	SUBTOTAL	IMPORTE
10.42		**u**	**EQUIPO AUTONOMO 2h ALUMBRADO EMERGENCIA EMPOTRADO 8W/255LM**			
			EQUIPO AUTONOMO DE ALUMBRADO DE EMERGENCIA EMPOTRABLE CON LAMPARA FLUORESCENTE COMPACTA DE 8 W, 255 LUMENES, CON 2 HORAS DE AUTONOMIA, INCLUSO ACCESO, FIJACION, CONEXION Y COLOCACIÓN. MEDIDA LA UNIDAD TERMINADA. INCLUSO AYUDAS DE ALBAÑILERIA. MARCA/MODELO: DAISALUX/NOVA 2N7S O EQUIVALENTE			
IP04SR07	1,000	u	EQUIPO AUTONOMO 2h ALUMBRADO EMERGENCIA EMPOTRADO 8W/255LM	67,40	67,40	
TO01800	0,250	h	OF. 1ª ELECTRICISTA	13,37	3,34	
WW00400	1,000	u	PEQUEÑO MATERIAL	0,15	0,15	
WW00300	1,000	u	MATERIAL COMPLEMENTARIO O PZAS.ESPECIALES	0,49	0,49	
			Suma la partida			71,38
			Costes indirectos		3,00%	2,14
			TOTAL PARTIDA			**73,52**

Asciende el precio total de la partida a la mencionada cantidad de SETENTA Y TRES EUROS con CINCUENTA Y DOS CÉNTIMOS

PAG 1 DE 3
08/001472 - T01
VISADO
26 - FEBRERO - 2008
COLEGIO OFICIAL DE ARQUITECTOS DE SEVILLA
Documento visado electrónicamente

PAG 08/001472 - 2001 VISADO FEBRERO 2008 COLEGIO OFICIAL DE ARQUITECTOS DE SEVILLA Documento visado electrónicamente

CÓDIGO	CANTIDAD	UD	RESUMEN	PRECIO	SUBTOTAL	IMPORTE

CAPÍTULO 11 INSTALACION DE CLIMATIZACION

11.01		**u**	**INDUCTOR DOBLE RANGO LENNOX MH500 C I/2-4**			
			INDUCTOR DE AIRE TIPO HORIZONTAL CON BATERIA DE DOS RANGOS Y TOMA DE AIRE PRIMARIO DE DIAM.100MM, REGULACION MANUAL, PARTE PROPORCIONAL DE SOPORTES, TUBERIAS FLEXIBLES CON RACORES DE 1/2" AISLADAS PARA CONEXIONADO DE BATERIA Y PEQUEÑO MATERIAL DE CONEXIONADO DE DESAGÜE. INCLUSO MATERIALES AUXILIARES, MANO DE OBRA, TRANSPORTE, ELEVACION Y AYUDAS DE ALBAÑILERIA.			
			MEDIDA LA UNIDAD INSTALADA SEGUN IT.IC.			
IC6SR161	1,000	u	INDUCTOR DOBLE RANGO LENNOX MH500 C I/2-4	351,75	351,75	
WW00400	40,000	u	PEQUEÑO MATERIAL	0,15	6,00	
WW00300	30,000	u	MATERIAL COMPLEMENTARIO O PZAS.ESPECIALES	0,49	14,70	
IC6SR02	1,000	u	ACCESORIOS	22,26	22,26	
ATC00400	1,000	h	CUADRILLA FORMADA POR OFICIAL 1ª INST. Y AYUDANTE	25,52	25,52	
ATC00100	1,000	h	CUADRILLA ALBAÑILERIA, FORMADA POR OFICIAL 1ª Y PEON	25,30	25,30	
			Suma la partida			445,53
			Costes indirectos		3,00%	13,37
			TOTAL PARTIDA			**458,90**

Asciende el precio total de la partida a la mencionada cantidad de CUATROCIENTOS CINCUENTA Y OCHO EUROS con NOVENTA CÉNTIMOS

11.02		**u**	**INDUCTOR DOBLE RANGO LENNOX MH500 C I/2-1**			
			INDUCTOR DE AIRE TIPO HORIZONTAL CON BATERIA DE DOS RANGOS Y TOMA DE AIRE PRIMARIO DE DIAM.100MM, REGULACION MANUAL, PARTE PROPORCIONAL DE SOPORTES, TUBERIAS FLEXIBLES CON RACORES DE 1/2" AISLADAS PARA CONEXIONADO DE BATERIA Y PEQUEÑO MATERIAL DE CONEXIONADO DE DESAGÜE. INCLUSO MATERIALES AUXILIARES, MANO DE OBRA, TRANSPORTE, ELEVACION Y AYUDAS DE ALBAÑILERIA.			
			MEDIDA LA UNIDAD INSTALADA SEGUN IT.IC.			
IC6SR092	1,000	u	INDUCTOR DOBLE RANGO LENNOX MH500 C I/2-1	351,75	351,75	
WW00400	40,000	u	PEQUEÑO MATERIAL	0,15	6,00	
WW00300	30,000	u	MATERIAL COMPLEMENTARIO O PZAS.ESPECIALES	0,49	14,70	
IC6SR02	1,000	u	ACCESORIOS	22,26	22,26	
ATC00400	1,000	h	CUADRILLA FORMADA POR OFICIAL 1ª INST. Y AYUDANTE	25,52	25,52	
ATC00100	1,000	h	CUADRILLA ALBAÑILERIA, FORMADA POR OFICIAL 1ª Y PEON	25,30	25,30	
			Suma la partida			445,53
			Costes indirectos		3,00%	13,37
			TOTAL PARTIDA			**458,90**

Asciende el precio total de la partida a la mencionada cantidad de CUATROCIENTOS CINCUENTA Y OCHO EUROS con NOVENTA CÉNTIMOS

PAG 08/001472 - E001 VISADO 12 FEBRERO 2008 COLEGIO OFICIAL DE ARQUITECTOS DE SEVILLA Documento visado electrónicamente

CÓDIGO	CANTIDAD	UD	RESUMEN	PRECIO	SUBTOTAL	IMPORTE
11.03		**u**	**INDUCTOR DOBLE RANGO LENNOX MH375 B I/2-1**			
			INDUCTOR DE AIRE TIPO HORIZONTAL CON BATERIA DE DOS RANGOS Y TOMA DE AIRE PRIMARIO DE DIAM.100MM, REGULACION MANUAL, PARTE PROPORCIONAL DE SOPORTES, TUBERIAS FLEXIBLES CON RACORES DE 1/2" AISLADAS PARA CONEXIONADO DE BATERIA Y PEQUEÑO MATERIAL DE CONEXIONADO DE DESAGÜE. INCLUSO MATERIALES AUXILIARES, MANO DE OBRA, TRANSPORTE, ELEVACION Y AYUDAS DE ALBAÑILERIA.			
			MEDIDA LA UNIDAD INSTALADA SEGUN IT.IC.			
			MARCA/MODELO: LENNOX MH375 B I/2-1			
IC6SR102	1,000	u	INDUCTOR DOBLE RANGO LENNOX MH375 B I/2-1	378,88	378,88	
WW00400	40,000	u	PEQUEÑO MATERIAL	0,15	6,00	
WW00300	30,000	u	MATERIAL COMPLEMENTARIO O PZAS.ESPECIALES	0,49	14,70	
IC6SR02	1,000	u	ACCESORIOS	22,26	22,26	
ATC00400	1,000	h	CUADRILLA FORMADA POR OFICIAL 1ª INST. Y AYUDANTE ESP.	25,52	25,52	
ATC00100	1,000	h	CUADRILLA ALBAÑILERIA, FORMADA POR OFICIAL 1ª Y PEON ESP.	25,30	25,30	
			Suma la partida			472,66
			Costes indirectos		3,00%	14,18
			TOTAL PARTIDA			**486,84**

Asciende el precio total de la partida a la mencionada cantidad de CUATROCIENTOS OCHENTA Y SEIS EUROS con OCHENTA Y CUATRO CÉNTIMOS

11.04		**u**	**INDUCTOR DOBLE RANGO LENNOX MH375 A I/2-6**			
			INDUCTOR DE AIRE TIPO HORIZONTAL CON BATERIA DE DOS RANGOS Y TOMA DE AIRE PRIMARIO DE DIAM.100MM, REGULACION MANUAL, PARTE PROPORCIONAL DE SOPORTES, TUBERIAS FLEXIBLES CON RACORES DE 1/2" AISLADAS PARA CONEXIONADO DE BATERIA Y PEQUEÑO MATERIAL DE CONEXIONADO DE DESAGÜE. INCLUSO MATERIALES AUXILIARES, MANO DE OBRA, TRANSPORTE, ELEVACION Y AYUDAS DE ALBAÑILERIA.			
			MEDIDA LA UNIDAD INSTALADA SEGUN IT.IC.			
IC6SR091	1,000	u	INDUCTOR DOBLE RANGO LENNOX MH375 A I/2-6	378,88	378,88	
WW00400	40,000	u	PEQUEÑO MATERIAL	0,15	6,00	
WW00300	30,000	u	MATERIAL COMPLEMENTARIO O PZAS.ESPECIALES	0,49	14,70	
IC6SR02	1,000	u	ACCESORIOS	22,26	22,26	
ATC00400	1,000	h	CUADRILLA FORMADA POR OFICIAL 1ª INST. Y AYUDANTE	25,52	25,52	
ATC00100	1,000	h	CUADRILLA ALBAÑILERIA, FORMADA POR OFICIAL 1ª Y PEON	25,30	25,30	
			Suma la partida			472,66
			Costes indirectos		3,00%	14,18
			TOTAL PARTIDA			**486,84**

Asciende el precio total de la partida a la mencionada cantidad de CUATROCIENTOS OCHENTA Y SEIS EUROS con OCHENTA Y CUATRO CÉNTIMOS

PAG 08/001472 - E01 VISADO 25 FEBRERO 2008 COLEGIO OFICIAL DE ARQUITECTOS DE SEVILLA Documento visado electrónicamente

CÓDIGO	CANTIDAD	UD	RESUMEN	PRECIO	SUBTOTAL	IMPORTE
11.05		**u**	**INDUCTOR DOBLE RANGO LENNOX MH375 A I/2-1**			
			INDUCTOR DE AIRE TIPO HORIZONTAL CON BATERIA DE DOS RANGOS Y TOMA DE AIRE PRIMARIO DE DIAM.100MM, REGULACION MANUAL, PARTE PROPORCIONAL DE SOPORTES, TUBERIAS FLEXIBLES CON RACORES DE 1/2" AISLADAS PARA CONEXIONADO DE BATERIA Y PEQUEÑO MATERIAL DE CONEXIONADO DE DESAGÜE. INCLUSO MATERIALES AUXILIARES, MANO DE OBRA, TRANSPORTE, ELEVACION Y AYUDAS DE ALBAÑILERIA.			
			MEDIDA LA UNIDAD INSTALADA SEGUN IT.IC.			
			MARCA/MODELO: LENNOX MH375 A I/2-1			
IC6SR17	1,000	u	INDUCTOR DOBLE RANGO LENNOX MH375 A I/2-1	378,88	378,88	
WW00400	40,000	u	PEQUEÑO MATERIAL	0,15	6,00	
WW00300	30,000	u	MATERIAL COMPLEMENTARIO O PZAS.ESPECIALES	0,49	14,70	
IC6SR02	1,000	u	ACCESORIOS	22,26	22,26	
ATC00400	1,000	h	CUADRILLA FORMADA POR OFICIAL 1ª INST. Y AYUDANTE ESP.	25,52	25,52	
ATC00100	1,000	h	CUADRILLA ALBAÑILERIA, FORMADA POR OFICIAL 1ª Y PEON ESP.	25,30	25,30	
			Suma la partida			472,66
			Costes indirectos		3,00%	14,18
			TOTAL PARTIDA			**486,84**

Asciende el precio total de la partida a la mencionada cantidad de CUATROCIENTOS OCHENTA Y SEIS EUROS con OCHENTA Y CUATRO CÉNTIMOS

11.06		**u**	**INDUCTOR DOBLE RANGO LENNOX MH375 A I/2-4**			
			INDUCTOR DE AIRE TIPO HORIZONTAL CON BATERIA DE DOS RANGOS Y TOMA DE AIRE PRIMARIO DE DIAM.100MM, REGULACION MANUAL, PARTE PROPORCIONAL DE SOPORTES, TUBERIAS FLEXIBLES CON RACORES DE 1/2" AISLADAS PARA CONEXIONADO DE BATERIA Y PEQUEÑO MATERIAL DE CONEXIONADO DE DESAGÜE. INCLUSO MATERIALES AUXILIARES, MANO DE OBRA, TRANSPORTE, ELEVACION Y AYUDAS DE ALBAÑILERIA.			
			MEDIDA LA UNIDAD INSTALADA SEGUN IT.IC.			
IC6SR16	1,000	u	INDUCTOR DOBLE RANGO LENNOX MH375 A I/2-4	378,88	378,88	
WW00400	40,000	u	PEQUEÑO MATERIAL	0,15	6,00	
WW00300	30,000	u	MATERIAL COMPLEMENTARIO O PZAS.ESPECIALES	0,49	14,70	
IC6SR02	1,000	u	ACCESORIOS	22,26	22,26	
ATC00400	1,000	h	CUADRILLA FORMADA POR OFICIAL 1ª INST. Y AYUDANTE	25,52	25,52	
ATC00100	1,000	h	CUADRILLA ALBAÑILERIA, FORMADA POR OFICIAL 1ª Y PEON	25,30	25,30	
			Suma la partida			472,66
			Costes indirectos		3,00%	14,18
			TOTAL PARTIDA			**486,84**

Asciende el precio total de la partida a la mencionada cantidad de CUATROCIENTOS OCHENTA Y SEIS EUROS con OCHENTA Y CUATRO CÉNTIMOS

PAG 0806472 - T001 VISADO 25 FEBRERO 2008 COLEGIO OFICIAL DE ARQUITECTOS DE SEVILLA Documento visado electrónicamente

CÓDIGO	CANTIDAD	UD	RESUMEN	PRECIO	SUBTOTAL	IMPORTE
11.07		**u**	**FAN COIL CASSETTE 600X600 CON SISTEMA 2 TUBOS LENNOX CWC 030** FAN COIL CASSETE 600X600 CON SISTEMA DE 2 TUBOS, CON PANEL EMBELLECEDOR METALICO, BANDEJA Y BOMBA DE CONDENSADOS, KIT DE ENTRADA DE AIRE FRESCO, MOTOR-VENTILADOR DE TRES VELOCIDADES Y FILTRO CON LAS SIGUIENTES CARACTERISTICAS: - MARCA: LENNOX O EQUIVALENTE - MODELO: CWC 030 - ALIMENTACIÓN ELÉCTRICA: 220V/50HZ - POTENCIA TOTAL ABSORBIDA: 46 W LADO DE CONEXIONES SEGUN SE INDICA EN PLANOS. TOTALMENTE COLOCADO, PROBADO Y FUNCIONANDO, CON FIJACION A ELEMENTOS ANTIVIBRATORIOS SUSPENDIDOS DE FORJADO SEGUN UNE 100155-88, INSTALACIÓN Y CONEXIONADO A LAS TUBERIAS DE IMPULSION/RETORNO DE AGUA, INCLUSO ELEMENTOS ANTIVIBRATORIOS, BANDEJA DE RECOGIDA DE CONDENSADOS, BOMBA DE DRENAJE Y CONEXION A DESAGÜES DE CONDENSACION CON TUBO PVC Ø20 (INCLUIDO TUBO DE 10 M APROX. Y SIFON).			
TO02100	2,000	h	OFICIAL 1ª	13,93	27,86	
08FCSRMAH7	1,000	u	FAN COIL CASSETTE 600X600 CON SISTEMA 2 TUBOS	933,75	933,75	
WW00400	30,000	u	PEQUEÑO MATERIAL	0,15	4,50	
WW00300	30,000	u	MATERIAL COMPLEMENTARIO O PZAS.ESPECIALES	0,49	14,70	
TP00200	1,000	h	PEON ORDINARIO	12,60	12,60	
ATC00400	1,000	h	CUADRILLA FORMADA POR OFICIAL 1ª INST. Y AYUDANTE	25,52	25,52	
			Suma la partida			1.018,93
			Costes indirectos		3,00%	30,57
			TOTAL PARTIDA			**1.049,50**

Asciende el precio total de la partida a la mencionada cantidad de MIL CUARENTA Y NUEVE EUROS con CINCUENTA CÉNTIMOS

11.08		**u**	**EQUIPO DE VENTILACION HELICOCENTRIFUGO PARA CONDUCTOS S&P/EDM-10** EQUIPO PARA EXTRACCION DE AIRE VICIADO Y HUMEDO FORMADO POR VENTILADOR HELICOIDAL, CON LUZ PILOTO Y TEMPORIZADOR REGULABLE INCORPORADO, ARO DE MONTAJE, CLIPS DE FIJACION, TRAMO DE CONDUCTO CIRCULAR DE CHAPA GALVANIZADA DIAM 100mm DE 5 M PARA CONDUCCION DE PLANTA A HUECO TECNICO, CONEXIONADO CON CONDUCTOR ELECTRICO CORRIENTE, INCLUSO PEQUEÑO MATERIAL. MEDIDA LA UNIDAD INSTALADA Y FUNCIONANDO.			
IC5SR109	5,000	m	CONDUCTO HELICOIDAL CHAPA GALV. 100 MM. DIAM.	3,93	19,65	
IC6SRR8	1,000	u	EQUIPO DE VENTILACION HELICOCENTRIFUGO PARA	40,15	40,15	
TA00200	0,200	h	AYUDANTE ESPECIALISTA	12,94	2,59	
TO01400	0,250	h	OF. 1ª CALEFACTOR O MECANICO	13,93	3,48	
WW00400	5,000	u	PEQUEÑO MATERIAL	0,15	0,75	
			Suma la partida			66,62
			Costes indirectos		3,00%	2,00
			TOTAL PARTIDA			**68,62**

Asciende el precio total de la partida a la mencionada cantidad de SESENTA Y OCHO EUROS con SESENTA Y DOS CÉNTIMOS

PAG 08/01472 - 1001 VISADO 26 FEBRERO 2008 COLEGIO OFICIAL DE ARQUITECTOS DE SEVILLA Documento visado electrónicamente

CÓDIGO	CANTIDAD	UD	RESUMEN	PRECIO	SUBTOTAL	IMPORTE
11.09		**u**	**ENFRIADORA DE AGUA BOMBA DE CALOR AIRE-AGUA DE 15.990 W**			
			PLANTA ENFRIADORA DE AGUA CONDENSADA POR AIRE TIPO BOMBA DE CALOR AIRE-AGUA, CON MUEBLE DE CHAPA GALV. PREPINTADA Y UN COMPRESOR SCROLL, CON LAS SIGUIENTES CARACTERISTICAS:			
			- MARCA: LENNOX O EQUIVALENTE			
			- MODELO: EAR 0191 SK HN O EQUIVALENTE			
			- VENTILADOR AXIAL			
			- ALIMENTACIÓN ELÉCTRICA: 400V/3F/50HZ			
			- POTENCIA FRIGORÍFICA: 19.990 W PARA 40º TEMP.EXTERIOR Y 7º TEMP.SALIDA DEL AGUA			
			- POTENCIA CALORÍFICA: 14.370 W PARA 0º TEMP.EXTERIOR Y 45º TEMP.SALIDA DEL AGUA			
			- POTENCIA TOTAL ABSORBIDA: 7.900 W			
			INCLUIRA CUADRO ELECTRICO, FUSIBLES DE PROTECCION PARA COMPRESOR Y BOMBA, RESISTENCIA ANTIHIELO DEL TANQUE DE INERCIA, SILENCIADOR ACUSTICO DEL COMPRESOR, INTERCAMBIADOR DE AGUA DE PLACAS, RESISTENCIA ELECTRICA DEL INTERCAMBIADOR, REJILLA PROTECCION DE BATERIAS, PROTECCION ANTIHIELO DEL EVAPORADOR, CONTROL REMOTO POR CABLE Y MODULO HIDRONICO CON BOMBA DE AGUA PARA PUNTO DE TRABAJO 3,31 M3/H - 124 KPA, TUBERIA Y CONEXIONES DE ENTRADA Y SALIDA DE AGUA, VASO DE EXPANSION, FILTRO DE AGUA DESMONTABLE, VALVULA DE SEGURIDAD, MANOMETRO, INTERRUPTOR DE FLUJO Y TANQUE DE INERCIA. TOTALMENTE COLOCADA, PROBADA Y FUNCIONANDO, CON FIJACION A ELEMENTOS ANTIVIBRATORIOS DE CAUCHO (SE INCLUIRÁN) SEGUN UNE 100155-88 EN BANCADA, INSTALACIÓN Y CONEXIONADO DE LOS ELEMENTOS DE CONTROL Y DE LA UNIDAD A LAS TUBERIAS DE IMPULSION/RETORNO DE AGUA, DE DESAGÜES DE CONDENSACION Y DE ALIMENTACION ELECTRICA, INCLUSO AYUDAS DE ALBAÑILERIA. LA PUESTA EN MARCHA SE HARA POR PARTE DEL FABRICANTE.			
			MEDIDA LA UNIDAD INSTALADA.			
TO02100	5,000	h	OFICIAL 1ª	13,93	69,65	
WW00400	150,000	u	PEQUEÑO MATERIAL	0,15	22,50	
TP00200	10,000	h	PEON ORDINARIO	12,60	126,00	
IC6SRM01	1,000	u	ENFRIADORA DE AGUA CONDENSADA POR AIRE 15.990 W	4.557,75	4.557,75	
IC6SM02	1,000	u	ACCESORIOS	765,00	765,00	
ATC00400	10,000	h	CUADRILLA FORMADA POR OFICIAL 1ª INST. Y AYUDANTE ESP.	25,52	255,20	
ATC00100	10,000	h	CUADRILLA ALBAÑILERIA, FORMADA POR OFICIAL 1ª Y PEON ESP.	25,30	253,00	
WWSRR00	1,000	u	MATERIAL COMPLEMENTARIO O PZAS.ESPECIALES	648,00	648,00	
			Suma la partida			6.697,10
			Costes indirectos		3,00%	200,91
			TOTAL PARTIDA			**6.898,01**

Asciende el precio total de la partida a la mencionada cantidad de SEIS MIL OCHOCIENTOS NOVENTA Y OCHO EUROS con UN CÉNTIMOS

11.10		**u**	**EQUIPO DE VENTILACION HELICOCENTRIFUGO PARA CONDUCTOS S&P/MIXVEN**			
			EQUIPO DE VENTILACION HELICOCENTRIFUGO PARA CONDUCTOS CIRCULAR DE 160 MM FORMADO POR UN VENTILADOR HELICOCENTRIFUGO, COLOCADO SOBRE APOYOS ELASTICOS, CON AISLAMIENTO DE CONDUCTOS O REJILLAS, CABLEADO INTERIOR Y CONEXIONES ELASTICAS, ELEMENTOS DE CUELGUE O SOPORTE.			
			MEDIDA LA UNIDAD INSTALADA.			
IC5SR272	1,000	u	EQUIPO DE VENTILACION HELICOCENTRIFUGO PARA	94,35	94,35	
WW00300	5,000	u	MATERIAL COMPLEMENTARIO O PZAS.ESPECIALES	0,49	2,45	
WW00400	2,000	u	PEQUEÑO MATERIAL	0,15	0,30	
ATC00400	1,000	h	CUADRILLA FORMADA POR OFICIAL 1ª INST. Y AYUDANTE	25,52	25,52	
			Suma la partida			122,62
			Costes indirectos		3,00%	3,68
			TOTAL PARTIDA			**126,30**

Asciende el precio total de la partida a la mencionada cantidad de CIENTO VEINTISEIS EUROS con TREINTA CÉNTIMOS

PAG 3 DE 3
08/00147-TE01
VISADO
26 FEBRERO 2008
COLEGIO OFICIAL DE ARQUITECTOS DE SEVILLA
Documento visado electrónicamente

CÓDIGO	CANTIDAD	UD	RESUMEN	PRECIO	SUBTOTAL	IMPORTE
11.11		**m2**	**CONDUCTOS Y PLENUM CONSTRUIDOS EN FIBRA VIDRIO**			
			CONDUCTOS Y PLENUM DE EMBOCADURA CONSTRUIDOS CON PANEL RIGIDO DE LANA DE VIDRIO, TIPO CLIMAVER NETO O EQUIVALENTE, CON UNA CARA RECUBIERTA EN PAPEL ALUMINIO Y OTRA CON CAPA DE FIBRA TEXTIL, CON CODOS, UNIONES, EMBOCADURAS A CONDUCTOS CIRCULARES, EQUIPOS Y DIFUSORES, INCLUSO P.P. DE CINTA DE SELLADO, PIEZAS DE CONEXION Y DERIVACIONES, INCLUYENDO RIGIDIZADORES INTERIORES PARA L/H>2, ELEMENTOS DE CUELGUE, SOPORTES Y PEQUEÑO MATERIAL, PARA IMPULSION Y RETORNO DE AIRE. TOTALMENTE COLOCADO Y CONEXIONADO, INCLUSO AYUDAS DE ALBAÑILERIA.			
			MEDIDA LA SUPERFICIE EJECUTADA.			
IC5SRM10	1,000	m2	PANEL RIGIDO FIBRA VIDRIO 25 MM. ESP.70KG/M3 CARA PROT.	6,64	6,64	
TA00100	0,150	h	AYUDANTE	12,94	1,94	
TO02100	0,150	h	OFICIAL 1ª	13,93	2,09	
WW00400	1,000	u	PEQUEÑO MATERIAL	0,15	0,15	
			Suma la partida			10,82
			Costes indirectos		3,00%	0,32
			TOTAL PARTIDA			**11,14**

Asciende el precio total de la partida a la mencionada cantidad de ONCE EUROS con CATORCE CÉNTIMOS

11.12		**m**	**CONDUCTO CIRCULAR DE ALUMINIO FLEXIBLE DIAM 100mm PARA ALTA PRES**			
			CONDUCTO CIRCULAR DE ALUMINIO FLEXIBLE DIAM 100mm PARA ALTA PRESION, CON ESPIRAL DE ACERO, RECUBIERTO EXTERIORMENTE POR UN POLIMERO TEXTIL, TIPO COMBIDEC 100mm O EQUIVALENTE, INCLUSO P.P. DE PIEZAS DE CONEXION CON CONDUCTO PRINCIPL Y CON INDUCTORES (MANGUITOS CON PESTAÑAS), INCLUYENDO ANCLAJES Y PEQUEÑO MATERIAL. INCLUSO AYUDAS DE ALBAÑILERIA.			
IC5SR106	1,010	m	CONDUCTO CIRCULAR DE ALUMINIO FLEXIBLE DIAM 100mm	9,82	9,92	
TA00100	0,300	h	AYUDANTE	12,94	3,88	
TO02100	0,300	h	OFICIAL 1ª	13,93	4,18	
WW00400	1,000	u	PEQUEÑO MATERIAL	0,15	0,15	
WW00300	4,000	u	MATERIAL COMPLEMENTARIO O PZAS.ESPECIALES	0,49	1,96	
			Suma la partida			20,09
			Costes indirectos		3,00%	0,60
			TOTAL PARTIDA			**20,69**

Asciende el precio total de la partida a la mencionada cantidad de VEINTE EUROS con SESENTA Y NUEVE CÉNTIMOS

11.13		**m**	**CONDUCTO CIRCULAR HELICOIDAL DIAM.300MM**			
			CONDUCTO CIRCULAR FORMADO POR TUBO HELICOIDAL DE CHAPA DE ACERO GALVANIZADA DE 0,5 MM DE ESPESOR, DE 300 MM DE DIAMETRO, UNION DE TRAMOS MEDIANTE MANGUITOS CON ENGATILLADO CON JUNTA DE DOBLE PERFIL DE GOMA EPDM O SIMILAR DE LARGA DURACION, P.P. DE ACCESORIOS DEL MISMO MATERIAL DEL TIPO CODOS, CURVAS, TES, UNIONES Y DERIVACIONES, CON ELEMENTOS DE SUSTENTACION DE ABRAZADERAS PARA SOPORTE Y CUELGUE,INCLUSO AYUDAS DE ALBAÑILERIA.			
			MEDIDA LA LONGITUD EJECUTADA.			
IC6SR067	1,000	m	CONDUCTO HELICOIDAL CHAPA GALV. 300 MM. DIAM.	13,28	13,28	
TA00200	0,500	h	AYUDANTE ESPECIALISTA	12,94	6,47	
TO01600	0,500	h	OF. 1ª CERRAJERO-CHAPISTA	13,22	6,61	
WW00300	10,000	u	MATERIAL COMPLEMENTARIO O PZAS.ESPECIALES	0,49	4,90	
WW00400	5,000	u	PEQUEÑO MATERIAL	0,15	0,75	
ATC00100	0,150	h	CUADRILLA ALBAÑILERIA, FORMADA POR OFICIAL 1ª Y PEON	25,30	3,80	
			Suma la partida			35,81
			Costes indirectos		3,00%	1,07
			TOTAL PARTIDA			**36,88**

Asciende el precio total de la partida a la mencionada cantidad de TREINTA Y SEIS EUROS con OCHENTA Y OCHO CÉNTIMOS

PAG 08/00147-T01 VISADO 25-FEBRERO-2008 COLEGIO OFICIAL DE ARQUITECTOS DE SEVILLA Documento visado electrónicamente

CÓDIGO	CANTIDAD	UD	RESUMEN	PRECIO	SUBTOTAL	IMPORTE
11.14		**m**	**CONDUCTO CIRCULAR HELICOIDAL DIAM.250MM**			
			CONDUCTO CIRCULAR FORMADO POR TUBO HELICOIDAL DE CHAPA DE ACERO GALVANIZADA DE 0,5 MM DE ESPESOR, DE 250 MM DE DIAMETRO, UNION DE TRAMOS MEDIANTE MANGUITOS CON ENGATILLADO CON JUNTA DE DOBLE PERFIL DE GOMA EPDM O SIMILAR DE LARGA DURACION, P.P. DE ACCESORIOS DEL MISMO MATERIAL DEL TIPO CODOS, CURVAS, TES, UNIONES Y DERIVACIONES, CON ELEMENTOS DE SUSTENTACION DE ABRAZADERAS PARA SOPORTE Y CUELGUE,INCLUSO AYUDAS DE ALBAÑILERIA.			
			MEDIDA LA LONGITUD EJECUTADA.			
			MARCA: SPIROSAFE O EQUIVALENTE ACEPTADO POR LA D.F.			
IC5SR109X1	1,000	m	CONDUCTO HELICOIDAL CHAPA GALV. 250 MM. DIAM.	10,30	10,30	
TA00200	0,400	h	AYUDANTE ESPECIALISTA	12,94	5,18	
TO01600	0,400	h	OF. 1ª CERRAJERO-CHAPISTA	13,22	5,29	
WW00300	10,000	u	MATERIAL COMPLEMENTARIO O PZAS.ESPECIALES	0,49	4,90	
WW00400	5,000	u	PEQUEÑO MATERIAL	0,15	0,75	
ATC00200	0,150	h	CUADRILLA ALBAÑILERIA, FORMADA POR OFICIAL 2ª Y PEON ESP.	25,14	3,77	
			Suma la partida			30,19
			Costes indirectos		3,00%	0,91
			TOTAL PARTIDA			**31,10**

Asciende el precio total de la partida a la mencionada cantidad de TREINTA Y UN EUROS con DIEZ CÉNTIMOS

11.15		**m**	**CONDUCTO CIRCULAR HELICOIDAL DIAM.200MM**			
			CONDUCTO CIRCULAR FORMADO POR TUBO HELICOIDAL DE CHAPA DE ACERO GALVANIZADA DE 0,5 MM DE ESPESOR, DE 200 MM DE DIAMETRO, UNION DE TRAMOS MEDIANTE MANGUITOS CON ENGATILLADO CON JUNTA DE DOBLE PERFIL DE GOMA EPDM O SIMILAR DE LARGA DURACION, P.P. DE ACCESORIOS DEL MISMO MATERIAL DEL TIPO CODOS, CURVAS, TES, UNIONES Y DERIVACIONES, CON ELEMENTOS DE SUSTENTACION DE ABRAZADERAS PARA SOPORTE Y CUELGUE,INCLUSO AYUDAS DE ALBAÑILERIA.			
			MEDIDA LA LONGITUD EJECUTADA.			
IC6SR0611	1,000	m	CONDUCTO CIRCULAR HELICOIDAL DIAM.200MM	7,57	7,57	
TA00200	0,400	h	AYUDANTE ESPECIALISTA	12,94	5,18	
TO01600	0,400	h	OF. 1ª CERRAJERO-CHAPISTA	13,22	5,29	
WW00300	10,000	u	MATERIAL COMPLEMENTARIO O PZAS.ESPECIALES	0,49	4,90	
WW00400	5,000	u	PEQUEÑO MATERIAL	0,15	0,75	
ATC00100	0,150	h	CUADRILLA ALBAÑILERIA, FORMADA POR OFICIAL 1ª Y PEON	25,30	3,80	
			Suma la partida			27,49
			Costes indirectos		3,00%	0,82
			TOTAL PARTIDA			**28,31**

Asciende el precio total de la partida a la mencionada cantidad de VEINTIOCHO EUROS con TREINTA Y UN CÉNTIMOS

11.16		**m**	**CONDUCTO CIRCULAR HELICOIDAL DIAM.160MM**			
			CONDUCTO CIRCULAR FORMADO POR TUBO HELICOIDAL DE CHAPA DE ACERO GALVANIZADA DE 0,5 MM DE ESPESOR, DE 160 MM DE DIAMETRO, UNION DE TRAMOS MEDIANTE MANGUITOS CON ENGATILLADO CON JUNTA DE DOBLE PERFIL DE GOMA EPDM O SIMILAR DE LARGA DURACION, P.P. DE ACCESORIOS DEL MISMO MATERIAL DEL TIPO CODOS, CURVAS, TES, UNIONES Y DERIVACIONES, CON ELEMENTOS DE SUSTENTACION DE ABRAZADERAS PARA SOPORTE Y CUELGUE,INCLUSO AYUDAS DE ALBAÑILERIA.			
			MEDIDA LA LONGITUD EJECUTADA.			
IC6SR060	1,000	m	CONDUCTO HELICOIDAL CHAPA GALV. 160 MM. DIAM.	6,07	6,07	
TA00200	0,300	h	AYUDANTE ESPECIALISTA	12,94	3,88	
TO01600	0,300	h	OF. 1ª CERRAJERO-CHAPISTA	13,22	3,97	
WW00300	10,000	u	MATERIAL COMPLEMENTARIO O PZAS.ESPECIALES	0,49	4,90	
WW00400	5,000	u	PEQUEÑO MATERIAL	0,15	0,75	
ATC00100	0,150	h	CUADRILLA ALBAÑILERIA, FORMADA POR OFICIAL 1ª Y PEON	25,30	3,80	
			Suma la partida			23,37
			Costes indirectos		3,00%	0,70
			TOTAL PARTIDA			**24,07**

Asciende el precio total de la partida a la mencionada cantidad de VEINTICUATRO EUROS con SIETE CÉNTIMOS

PAG 08/001473-T001 VISADO 25 FEBRERO 2008 COLEGIO OFICIAL DE ARQUITECTOS DE SEVILLA Documento visado electrónicamente

CÓDIGO	CANTIDAD	UD	RESUMEN	PRECIO	SUBTOTAL	IMPORTE
11.17		**m**	**CONDUCTO CIRCULAR HELICOIDAL DIAM.100MM**			
			CONDUCTO CIRCULAR FORMADO POR TUBO HELICOIDAL DE CHAPA DE ACERO GALVANIZADA DE 0,5 MM DE ESPESOR, DE 100 MM DE DIAMETRO, UNION DE TRAMOS MEDIANTE MANGUITOS CON ENGATILLADO CON JUNTA DE DOBLE PERFIL DE GOMA EPDM O SIMILAR DE LARGA DURACION, P.P. DE ACCESORIOS DEL MISMO MATERIAL DEL TIPO CODOS, CURVAS, TES, UNIONES Y DERIVACIONES, CON ELEMENTOS DE SUSTENTACION DE ABRAZADERAS PARA SOPORTE Y CUELGUE,INCLUSO AYUDAS DE ALBAÑILERIA.			
			MEDIDA LA LONGITUD EJECUTADA.			
			MARCA: SPIROSAFE O EQUIVALENTE			
IC5SR109	1,000	m	CONDUCTO HELICOIDAL CHAPA GALV. 100 MM. DIAM.	3,93	3,93	
TA00200	0,200	h	AYUDANTE ESPECIALISTA	12,94	2,59	
TO01600	0,200	h	OF. 1ª CERRAJERO-CHAPISTA	13,22	2,64	
WW00300	15,000	u	MATERIAL COMPLEMENTARIO O PZAS.ESPECIALES	0,49	7,35	
WW00400	3,000	u	PEQUEÑO MATERIAL	0,15	0,45	
ATC00200	0,100	h	CUADRILLA ALBAÑILERIA, FORMADA POR OFICIAL 2ª Y PEON ESP.	25,14	2,51	
			Suma la partida			19,47
			Costes indirectos		3,00%	0,58
			TOTAL PARTIDA			**20,05**

Asciende el precio total de la partida a la mencionada cantidad de VEINTE EUROS con CINCO CÉNTIMOS

11.18		**m2**	**AISLAMIENTO PARA CONDUCTOS CON MANTA ESPUMA ELASTOMERICA 30 MM**			
			AISLAMIENTO PARA CONDUCTOS A BASE DE MANTA DE ESPUMA ELASTOMERICA DE CONDUCTIVIDAD TERMICA MENOR QUE 0,040 W/(M.K) A 20ºC (SEGUN APENDICE 03.1 RITE) DE 30 MM DE ESPESOR O ESPESOR EQUIVALENTE, CON BARRERA DE VAPOR, INCLUYENDO FORMACION DE CODOS, CURVAS, EMBOCADURAS Y DERIVACIONES, P.P. DE CORTES, COLOCACION Y ACCESORIOS. COMPLETAMENTE INSTALADO Y SEÑALIZADO SEGUN NORMAS DIN.			
			MEDIDA LA SUPERFICIE EJECUTADA POR SU DESARROLLO			
XT0SRM8	1,000	m2	MANTA ESPUMA ELASTOMERICA ESPESOR 30MM. 0,040	8,65	8,65	
WW00400	1,000	u	PEQUEÑO MATERIAL	0,15	0,15	
ATC00400	0,200	h	CUADRILLA FORMADA POR OFICIAL 1ª INST. Y AYUDANTE	25,52	5,10	
			Suma la partida			13,90
			Costes indirectos		3,00%	0,42
			TOTAL PARTIDA			**14,32**

Asciende el precio total de la partida a la mencionada cantidad de CATORCE EUROS con TREINTA Y DOS CÉNTIMOS

11.19		**u**	**REJILLA PARA TOMA DE AIRE EXTERIOR DXT 225X225**			
			REJILLA PARA TOMA DE AIRE EXTERIOR COMPUESTO POR ALETAS FIJAS DE PASO DE 25 MM ANONIZADO COLOR PLATA MATE.			
			MEDIDA LA UNIDAD FIJADA, COLOCADA Y CONEXIONADA.			
			MARCA/ MODELO: MADEL/DXT 225X225 O EQUIVALENTE			
IC5SRM01	1,000	u	REJILLA PARA TOMA DE AIRE EXTERIOR DXT 225X225	21,85	21,85	
IC5SRX57	1,000	u	MLL (MALLA GALVANIZADA)	5,52	5,52	
TO01400	0,150	h	OF. 1ª CALEFACTOR O MECANICO	13,93	2,09	
TO02100	0,150	h	OFICIAL 1ª	13,93	2,09	
WW00300	5,000	u	MATERIAL COMPLEMENTARIO O PZAS.ESPECIALES	0,49	2,45	
WW00400	10,000	u	PEQUEÑO MATERIAL	0,15	1,50	
			Suma la partida			35,50
			Costes indirectos		3,00%	1,07
			TOTAL PARTIDA			**36,57**

Asciende el precio total de la partida a la mencionada cantidad de TREINTA Y SEIS EUROS con CINCUENTA Y SIETE CÉNTIMOS

PAG 2008/0013
08/001472 - TD01
VISADO
26 FEBRERO 2008
COLEGIO OFICIAL DE ARQUITECTOS DE SEVILLA
Documento visado electrónicamente

CÓDIGO	CANTIDAD	UD	RESUMEN	PRECIO	SUBTOTAL	IMPORTE
11.20		**u**	**REJILLA PARA RETORNO DE ALETA FIJA 45º DMT-MOD 600X600 CON FILTR**			
			REJILLA PARA RETORNO COMPUESTO POR PERFILES DE ALUMINIO COLOR RAL 9016 (BLANCO) CON PORTAFILTROS Y FILTRO TIPO K/8 EFICACIA EN 779 G3, PREPARADO PARA MONTAJE MEDIANTE SUSTITUCION DE PLACA DE FALSO TECHO. MEDIDA LA UNIDAD FIJADA Y COLOCADA.			
IC6SRM15	1,000	u	REJILLA PARA RETORNO DE ALETA FIJA 45º DMT-MOD	35,00	35,00	
IC6SR111	1,000	u	FILTRO TIPO K/8	21,89	21,89	
TO01400	0,150	h	OF. 1ª CALEFACTOR O MECANICO	13,93	2,09	
TO02100	0,150	h	OFICIAL 1ª	13,93	2,09	
WW00300	5,000	u	MATERIAL COMPLEMENTARIO O PZAS.ESPECIALES	0,49	2,45	
WW00400	10,000	u	PEQUEÑO MATERIAL	0,15	1,50	
			Suma la partida			65,02
			Costes indirectos		3,00%	1,95
			TOTAL PARTIDA			**66,97**

Asciende el precio total de la partida a la mencionada cantidad de SESENTA Y SEIS EUROS con NOVENTA Y SIETE CÉNTIMOS

11.21		**u**	**DIFUSOR IMPULSION ROTACIONAL CON PLENUM Y REGULACION RXO-C 400**			
			DIFUSOR DE TECHO ROTACIONAL DE ALETA FIJA PARA IMPULSION, COMPUESTO POR PLACA FRONTAL DE CHAPA DE ACERO LACADA COLOR RAL 9016 (BLANCO), INCLUSO CON PLENUM EN CHAPA DE ACERO GALVANIZADO CON BOCA DE CONEXIÓN Ø200 CON SOPORTES PARA SUSPENCIÓN DEL TECHO Y COMPUERTA DE REGULACIÓN DE CAUDAL AJUSTABLE. INCLUSO AYUDAS DE ALBAÑILERIA. MEDIDA LA UNIDAD INSTALADA, COLOCADA Y CONEXIONADA. MARCA/ MODELO: MADEL/RXO-C 400 O EQUIVALENTE ACEPTADO POR LA D.F.			
IC5SRM14	1,000	u	DIFUSOR IMPULSION ROTACIONAL RXO-C 400	27,55	27,55	
IC5SR115	1,000	u	PLENUM CHAPA ACERO PLXOC CON REGULACION Y BOCA DE	27,50	27,50	
TO01400	0,250	h	OF. 1ª CALEFACTOR O MECANICO	13,93	3,48	
TO02100	0,250	h	OFICIAL 1ª	13,93	3,48	
WW00400	4,000	u	PEQUEÑO MATERIAL	0,15	0,60	
WW00300	2,000	u	MATERIAL COMPLEMENTARIO O PZAS.ESPECIALES	0,49	0,98	
			Suma la partida			63,59
			Costes indirectos		3,00%	1,91
			TOTAL PARTIDA			**65,50**

Asciende el precio total de la partida a la mencionada cantidad de SESENTA Y CINCO EUROS con CINCUENTA CÉNTIMOS

11.22		**u**	**REJILLA PARA IMPULSION CTM-AN 1200x100**			
			REJILLA PARA IMPULSION DE DOBLE DEFLEXION COMPUESTO POR PERFILES DE ALUMINIO COLOR RAL 9016 (BLANCO), PREPARADO PARA MONTAJE MEDIANTE FIJACIÓN OCULTA EN MARCO DE MONTAJE. MEDIDA LA UNIDAD FIJADA, COLOCADA Y CONEXIONADA. INCLUSO AYUDAS DE ALBAÑILERIA. MARCA/ MODELO: MADEL/CTM-AN 1200x100 O EQUIVALENTE ACEPTADO POR LA D.F.			
IC6SR220	1,000	u	REJILLA PARA IMPULSION CTM-AN 1200x100	29,85	29,85	
IC6SR223	1,000	u	ACCESORIOS	4,66	4,66	
TO01400	0,250	h	OF. 1ª CALEFACTOR O MECANICO	13,93	3,48	
TO02100	0,250	h	OFICIAL 1ª	13,93	3,48	
WW00300	5,000	u	MATERIAL COMPLEMENTARIO O PZAS.ESPECIALES	0,49	2,45	
WW00400	10,000	u	PEQUEÑO MATERIAL	0,15	1,50	
			Suma la partida			45,42
			Costes indirectos		3,00%	1,36
			TOTAL PARTIDA			**46,78**

Asciende el precio total de la partida a la mencionada cantidad de CUARENTA Y SEIS EUROS con SETENTA Y OCHO CÉNTIMOS

PAG 08/001472 - 0001 VISADO 26 FEBRERO 2008 COLEGIO OFICIAL DE ARQUITECTOS DE SEVILLA Documento visado electrónicamente

CÓDIGO	CANTIDAD	UD	RESUMEN	PRECIO	SUBTOTAL	IMPORTE
11.23		**u**	**REJILLA PARA IMPULSION CTM-AN 300x150**			
			REJILLA PARA IMPULSION DE DOBLE DEFLEXION COMPUESTO POR PERFILES DE ALUMINIO COLOR RAL 9016 (BLANCO), PREPARADO PARA MONTAJE MEDIANTE FIJACIÓN OCULTA EN MARCO DE MONTAJE Y REGULADOR DE CAUDAL. MEDIDA LA UNIDAD FIJADA, COLOCADA Y CONEXIONADA. INCLUSO AYUDAS DE ALBAÑILERIA.			
			MARCA/ MODELO: MADEL/CTM-AN+SP 300x150 O EQUIVALENTE ACEPTADO POR LA D.F.			
IC6SR219	1,000	u	REJILLA PARA IMPULSION CTM-AN 300x150 + SP	22,72	22,72	
IC6SR223	1,000	u	ACCESORIOS	4,66	4,66	
TO01400	0,250	h	OF. 1ª CALEFACTOR O MECANICO	13,93	3,48	
TO02100	0,250	h	OFICIAL 1ª	13,93	3,48	
WW00300	5,000	u	MATERIAL COMPLEMENTARIO O PZAS.ESPECIALES	0,49	2,45	
WW00400	10,000	u	PEQUEÑO MATERIAL	0,15	1,50	
			Suma la partida			38,29
			Costes indirectos		3,00%	1,15
			TOTAL PARTIDA			**39,44**

Asciende el precio total de la partida a la mencionada cantidad de TREINTA Y NUEVE EUROS con CUARENTA Y CUATRO CÉNTIMOS

11.24		**u**	**COMPUERTA CORTAFUEGO RF-120 DE DIAMETRO 315 MM**			
			COMPUERTA CORTAFUEGO RF-120 PARA CONDUCTO CIRCULAR DE DIAMETRO 315 MM EN ACERO GALVANIZADO ACCIONADA POR ELECTROIMAN A 24V, CON TRANSFORMADOR, CON CIERRE POR FALTA DE CORRIENTE, BATERIA E INTERRUPTOR DE FIN DE CARRERA. INCLUSO EMBOCADURAS, PEQUEÑO MATERIAL, ELEMENTOS DE FIJACION Y COLOCACION EN PARED MEDIANTE ALBAÑILERIA, CON SEELADO COMPLETO DE LOS HUECOS PERIMETRALES. MEDIDA LA UNIDAD FIJADA, COLOCADA Y CONEXIONADA.			
			MARCA/ MODELO: MADEL/FOC-EIS-120-M7F-24v Ø315 O EQUIVALENTE			
IC6SR22	1,000	u	COMPUERTA CORTAFUEGO RF-120 DE DIAMETRO 315 MM	306,28	306,28	
IC6SR78	1,000	u	ACCESORIOS	141,54	141,54	
TO01400	1,000	h	OF. 1ª CALEFACTOR O MECANICO	13,93	13,93	
TO02100	1,000	h	OFICIAL 1ª	13,93	13,93	
WW00300	10,000	u	MATERIAL COMPLEMENTARIO O PZAS.ESPECIALES	0,49	4,90	
WW00400	20,000	u	PEQUEÑO MATERIAL	0,15	3,00	
ATC00100	1,000	h	CUADRILLA ALBAÑILERIA, FORMADA POR OFICIAL 1ª Y PEON	25,30	25,30	
			Suma la partida			508,88
			Costes indirectos		3,00%	15,27
			TOTAL PARTIDA			**524,15**

Asciende el precio total de la partida a la mencionada cantidad de QUINIENTOS VEINTICUATRO EUROS con QUINCE CÉNTIMOS

11.25		**u**	**COMPUERTA DE REGULACION DE CAUDAL DE DIAMETRO 100 MM**			
			COMPUERTA DE REGULACION MANUAL DE CAUDAL PARA CONDUCTO CIRCULAR DE DIAMETRO 100 MM EN ACERO GALVANIZADO, INCLUSO EMBOCADURAS, PEQUEÑO MATERIAL Y ELEMENTOS DE FIJACION.			
			MARCA/MODELO: MADEL/SCC-MA 100 O EQUIVALENTE ACEPTADO POR LA D.F.			
IC6SR43	1,000	u	COMPUERTA DE REGULACION DE CAUDAL DE DIAMETRO 100	17,59	17,59	
TO01400	0,150	h	OF. 1ª CALEFACTOR O MECANICO	13,93	2,09	
WW00400	5,000	u	PEQUEÑO MATERIAL	0,15	0,75	
			Suma la partida			20,43
			Costes indirectos		3,00%	0,61
			TOTAL PARTIDA			**21,04**

Asciende el precio total de la partida a la mencionada cantidad de VEINTIUN EUROS con CUATRO CÉNTIMOS

PAG 08/001472 - 2008 VISADO 26 FEBRERO 2008 COLEGIO OFICIAL DE ARQUITECTOS DE SEVILLA Documento visado electrónicamente

CÓDIGO	CANTIDAD	UD	RESUMEN	PRECIO	SUBTOTAL	IMPORTE
11.26		**u**	**REGULADOR AUTOMATICO DE CAUDAL DE AIRE Ø300**			
			REGULADOR AUTOMATICO DE CAUDAL DE AIRE PARA PARA INTERCALAR EN CONDUCTOS CON RANGO DE CAUDAL 800 M3/H - 2.800 M3/H (TARADO A 2.760 M3/H), CON CONEXION A CONDUCTO CIRCULAR Ø300, ELEMENTOS DE CUELGUE Y SOPORTE. MEDIDA LA UNIDAD INSTALADA Y CALIBRADA. MARCA/MODELO: MADEL/SKC-MA O EQUIVALENTE			
IC6SR256	1,000	u	REGULADOR AUTOMATICO DE CAUDAL DE AIRE Ø300	168,86	168,86	
TO01400	1,000	h	OF. 1ª CALEFACTOR O MECANICO	13,93	13,93	
WW00400	5,000	u	PEQUEÑO MATERIAL	0,15	0,75	
			Suma la partida			183,54
			Costes indirectos		3,00%	5,51
			TOTAL PARTIDA			**189,05**

Asciende el precio total de la partida a la mencionada cantidad de CIENTO OCHENTA Y NUEVE EUROS con CINCO CÉNTIMOS

11.27		**u**	**DESAGUE EQUIPOS DE CLIMATIZACION CON SIFON IND.CON PVC.25MM**			
			DE DESAGUE DE EQUIPOS DE CLIMATIZACION CON SIFON INDIVIDUAL, FORMADO POR TUBO Y SIFON DE PVC. DE 25mm. DE DIAMETRO INTERIOR, INSTALADO DESDE LA BANDEJA DE CONDENSADOS HASTA EL BOTE SIFONICO O CANALIZACION DE DERIVACION DE LAVABO, INCLUSO CONEXIONES, CONTRATUBO, UNIONES CON PIEZAS ESPECIALES, PEQUEÑO MATERIAL Y AYUDAS DE ALBAÑILERIA. MEDIDA LA UNI			
WW00300	2,000	u	MATERIAL COMPLEMENTARIO O PZAS.ESPECIALES	0,49	0,98	
WW00400	1,000	u	PEQUEÑO MATERIAL	0,15	0,15	
TO01900	0,350	h	OF. 1ª FONTANERO	13,93	4,88	
IF29100R	1,520	m	TUBO PVC. DIAM. 25 MM.	1,63	2,48	
IF25100R	1,000	u	SIFON BOTELLA INDIVIDUAL DIAM. 25 MM.	2,25	2,25	
ATC00100	0,200	h	CUADRILLA ALBAÑILERIA, FORMADA POR OFICIAL 1ª Y PEON	25,30	5,06	
			Suma la partida			15,80
			Costes indirectos		3,00%	0,47
			TOTAL PARTIDA			**16,27**

Asciende el precio total de la partida a la mencionada cantidad de DIECISEIS EUROS con VEINTISIETE CÉNTIMOS

11.28		**m**	**CANALIZ.SUPERFICIAL AC.NEGRO DIAM.1.1/4" DIN 2440 SOLDADAS**			
			DE CANALIZACION, EN MONTAJE SUPERFICIAL, REALIZADA CON TUBERIA DE ACERO NEGRO ESTIRADA, SIN SOLDADURA, CALIDAD SEGUN DIN 2440(St-33-2), DE DN32 (1.1/4") Y ESPESOR 3,25 mm CON P.P. DE UNIONES SOLDADAS, CON P.P. DE PIEZAS ESPECIALES EN DESVÍOS, CODOS, TES, DERIVACIONES Y UNIONES DE TUBO CON ACCESORIOS, PASAMUROS, ELEMENTOS DE SUJECCION, AYUDAS DE ALBAÑILERIA Y PEQUEÑO MATERIAL; CONSTRUIDO SEGUN RITE			
ICSRM02	1,010	m	TUBO DE ACERO NEGRO DIAM.1.1/4" DIN 2440 SOLDADAS	3,11	3,14	
ATC00400	0,300	h	CUADRILLA FORMADA POR OFICIAL 1ª INST. Y AYUDANTE	25,52	7,66	
WW00300	2,400	u	MATERIAL COMPLEMENTARIO O PZAS.ESPECIALES	0,49	1,18	
WW00400	2,600	u	PEQUEÑO MATERIAL	0,15	0,39	
			Suma la partida			12,37
			Costes indirectos		3,00%	0,37
			TOTAL PARTIDA			**12,74**

Asciende el precio total de la partida a la mencionada cantidad de DOCE EUROS con SETENTA Y CUATRO CÉNTIMOS

PAG 08/001472 - 01
VISADO
FEBRERO 2008
COLEGIO OFICIAL DE ARQUITECTOS DE SEVILLA
Documento visado electrónicamente

CÓDIGO	CANTIDAD	UD	RESUMEN	PRECIO	SUBTOTAL	IMPORTE
11.29		**m**	**CANALIZ.SUPERFICIAL AC.NEGRO DIAM.1" DIN 2440 SOLDADAS**			
			DE CANALIZACION, EN MONTAJE SUPERFICIAL, REALIZADA CON TUBERIA DE ACERO NEGRO ESTIRADA, SIN SOLDADURA, CALIDAD SEGUN DIN 2440(St-33-2), DE DN25 (1") Y ESPESOR 3,25 mm CON P.P. DE UNIONES SOLDADAS, CON P.P. DE PIEZAS ESPECIALES EN DESVÍOS, CODOS, TES, DERIVACIONES Y UNIONES DE TUBO CON ACCESORIOS, PASAMUROS, ELEMENTOS DE SUJECCION, AYUDAS DE ALBAÑILERIA Y PEQUEÑO MATERIAL; CONSTRUIDO SEGUN RITE			
			MEDIDA LA LONGITUD EJECUTADA.			
ICSRM03	1,010	m	TUBO DE ACERO NEGRO DIAM.1" DIN 2440 SOLDADAS	2,60	2,63	
ATC00400	0,300	h	CUADRILLA FORMADA POR OFICIAL 1ª INST. Y AYUDANTE ESP.	25,52	7,66	
WW00300	2,400	u	MATERIAL COMPLEMENTARIO O PZAS.ESPECIALES	0,49	1,18	
WW00400	2,600	u	PEQUEÑO MATERIAL	0,15	0,39	
			Suma la partida			11,86
			Costes indirectos		3,00%	0,36
			TOTAL PARTIDA			**12,22**

Asciende el precio total de la partida a la mencionada cantidad de DOCE EUROS con VEINTIDOS CÉNTIMOS

11.30		**m**	**CANALIZ.SUPERFICIAL AC.NEGRO DIAM.3/4" DIN 2440 SOLDADAS**			
			DE CANALIZACION, EN MONTAJE SUPERFICIAL, REALIZADA CON TUBERIA DE ACERO NEGRO ESTIRADA, SIN SOLDADURA, CALIDAD SEGUN DIN 2440(St-33-2), DE DN20 (3/4") Y ESPESOR 2,65 mm CON P.P. DE UNIONES SOLDADAS, CON P.P. DE PIEZAS ESPECIALES EN DESVÍOS, CODOS, TES, DERIVACIONES Y UNIONES DE TUBO CON ACCESORIOS, PASAMUROS, ELEMENTOS DE SUJECCION, AYUDAS DE ALBAÑILERIA Y PEQUEÑO MATERIAL; CONSTRUIDO SEGUN RITE			
IC6SR134	1,010	m	TUBERIA DE ACERO NEGRO ESTIRADO SIN SOLDADURA DIN	1,88	1,90	
WW00300	2,600	u	MATERIAL COMPLEMENTARIO O PZAS.ESPECIALES	0,49	1,27	
WW00400	2,400	u	PEQUEÑO MATERIAL	0,15	0,36	
ATC00400	0,500	h	CUADRILLA FORMADA POR OFICIAL 1ª INST. Y AYUDANTE	25,52	12,76	
			Suma la partida			16,29
			Costes indirectos		3,00%	0,49
			TOTAL PARTIDA			**16,78**

Asciende el precio total de la partida a la mencionada cantidad de DIECISEIS EUROS con SETENTA Y OCHO CÉNTIMOS

11.31		**m**	**CANALIZ.SUPERFICIAL AC.NEGRO DIAM.1/2" DIN 2440 SOLDADAS**			
			DE CANALIZACION, EN MONTAJE SUPERFICIAL, REALIZADA CON TUBERIA DE ACERO NEGRO ESTIRADA, SIN SOLDADURA, CALIDAD SEGUN DIN 2440(St-33-2), DE DN15 (1/2") Y ESPESOR 2,65 mm CON P.P. DE UNIONES SOLDADAS, CON P.P. DE PIEZAS ESPECIALES EN DESVÍOS, CODOS, TES, DERIVACIONES Y UNIONES DE TUBO CON ACCESORIOS, PASAMUROS, ELEMENTOS DE SUJECCION, AYUDAS DE ALBAÑILERIA Y PEQUEÑO MATERIAL; CONSTRUIDO SEGUN RITE			
ATC00400	0,300	h	CUADRILLA FORMADA POR OFICIAL 1ª INST. Y AYUDANTE	25,52	7,66	
WW00300	2,400	u	MATERIAL COMPLEMENTARIO O PZAS.ESPECIALES	0,49	1,18	
IC6SR144	1,010	m	TUBERIA DE ACERO NEGRO ESTIRADO SIN SOLDADURA DIN	1,55	1,57	
WW00400	2,600	u	PEQUEÑO MATERIAL	0,15	0,39	
			Suma la partida			10,80
			Costes indirectos		3,00%	0,32
			TOTAL PARTIDA			**11,12**

Asciende el precio total de la partida a la mencionada cantidad de ONCE EUROS con DOCE CÉNTIMOS

PAG 08/001472 - T001 FECHA 2008 VISADO COLEGIO OFICIAL DE ARQUITECTOS DE SEVILLA Documento visado electrónicamente

CÓDIGO	CANTIDAD	UD	RESUMEN	PRECIO	SUBTOTAL	IMPORTE
11.32		**m**	**PINTURA ESMALTE SINTETICO RESIST. AL CALOR, S/TUBERIAS**			
			DE PINTURA AL ESMALTE SINTETICO, RESISTENTE AL CALOR, SOBRE TUBERIAS, FORMADA POR: LIM-			
			PIEZA DE LA SUPERFICIE, IMPRIMACION Y DOS MANOS DE COLOR, SEGUN NTE/RPP.			
			MEDIDA LA LONGITUD EJECUTADA.			
PE00400	0,130	kg	ESMALTE SINTETICO RESISTENTE AL CALOR	6,32	0,82	
PI00300	0,130	kg	MINIO DE PLOMO	4,48	0,58	
PW00100	0,060	l	DISOLVENTE	1,55	0,09	
TO01000	0,100	h	OF. 1ª PINTOR	13,09	1,31	
WW00400	0,200	u	PEQUEÑO MATERIAL	0,15	0,03	
			Suma la partida			2,83
			Costes indirectos		3,00%	0,08
			TOTAL PARTIDA			**2,91**

Asciende el precio total de la partida a la mencionada cantidad de DOS EUROS con NOVENTA Y UN CÉNTIMOS

11.33		**m**	**AISLAMIENTO COQUILLA ESPUMA ELASTOMERICA 30 MM ESPESOR. DIAM. 1.**			
			AISLAMIENTO PARA TUBERIAS A BASE DE COQUILLA DE ESPUMA ELASTOMERICA DE CONDUCTIVIDAD			
			TERMICA MENOR QUE 0,040 W/(M.K) A 20ºC (SEGUN APENDICE 03.1 RITE) Y DE 30 MM DE ESPESOR O			
			ESPESOR EQUIVALENTE, CON BARRERA DE VAPOR, INCLUYENDO P.P. DE CORTES, COLOCACION, AC-			
			CESORIOS Y VALVULAS. COMPLETAMENTE INSTALADO Y SEÑALIZADO SEGUN NORMAS DIN.			
			MEDIDA LA LONGITUD EJECUTADA			
			DIAMETROS: Cu2.1/8"(Ø50MM) Fe1.1/2"			
08XTSRG008	1,010	m	AISLAMIENTO COQUILLA ESPUMA ELASTOMERICA 30 MM	3,99	4,03	
WW00400	0,600	u	PEQUEÑO MATERIAL	0,15	0,09	
ATC00400	0,050	h	CUADRILLA FORMADA POR OFICIAL 1ª INST. Y AYUDANTE	25,52	1,28	
			Suma la partida			5,40
			Costes indirectos		3,00%	0,16
			TOTAL PARTIDA			**5,56**

Asciende el precio total de la partida a la mencionada cantidad de CINCO EUROS con CINCUENTA Y SEIS CÉNTIMOS

11.34		**m**	**AISLAMIENTO COQUILLA ESPUMA ELASTOMERICA 20 MM ESPESOR. DIAM. 1"**			
			AISLAMIENTO PARA TUBERIAS A BASE DE COQUILLA DE ESPUMA ELASTOMERICA DE CONDUCTIVIDAD			
			TERMICA MENOR QUE 0,040 W/(M.K) A 20ºC (SEGUN APENDICE 03.1 RITE) DE 20 MM DE ESPESOR O ES-			
			PESOR EQUIVALENTE, CON BARRERA DE VAPOR, INCLUYENDO P.P. DE CORTES, COLOCACION, ACCE-			
			SORIOS Y VALVULAS. COMPLETAMENTE INSTALADO Y SEÑALIZADO SEGUN NORMAS DIN. MEDIDA LA			
			LONGITUD EJECUTADA, INCLUSO AYUDAS DE ALBAÑILERIA.			
			DIAMETROS: Cu1.3/8"(Ø32MM) Fe1"			
08XTSRG009	1,010	m	COQUILLA ESP.ELAST.CAUCHO/VINILO 20 MM ESPESOR 0,040	2,52	2,55	
WW00400	0,600	u	PEQUEÑO MATERIAL	0,15	0,09	
ATC00400	0,050	h	CUADRILLA FORMADA POR OFICIAL 1ª INST. Y AYUDANTE	25,52	1,28	
			Suma la partida			3,92
			Costes indirectos		3,00%	0,12
			TOTAL PARTIDA			**4,04**

Asciende el precio total de la partida a la mencionada cantidad de CUATRO EUROS con CUATRO CÉNTIMOS

PAG 08/001472 - 01 VISADO FEBRERO 2008 COLEGIO OFICIAL DE ARQUITECTOS DE SEVILLA Documento visado electrónicamente

CÓDIGO	CANTIDAD	UD	RESUMEN	PRECIO	SUBTOTAL	IMPORTE
11.35		**m**	**AISLAMIENTO COQUILLA ESPUMA ELASTOMERICA 20 MM ESPESOR. DIAM. 3/**			
			AISLAMIENTO PARA TUBERIAS A BASE DE COQUILLA DE ESPUMA ELASTOMERICA DE CONDUCTIVIDAD TERMICA MENOR QUE 0,040 W/(M.K) A 20ºC (SEGUN APENDICE 03.1 RITE) DE 20 MM DE ESPESOR O ESPESOR EQUIVALENTE, CON BARRERA DE VAPOR, INCLUYENDO P.P. DE CORTES, COLOCACION, ACCESORIOS Y VALVULAS. COMPLETAMENTE INSTALADO Y SEÑALIZADO SEGUN NORMAS DIN. MEDIDA LA LONGITUD EJECUTADA, INCLUSO AYUDAS DE ALBAÑILERIA.			
			DIAMETROS: Cu1.1/8" (Ø25MM) Fe3/4"			
			MARCA/MODELO: K-FLEX ST O EQUIVALENTE ACEPTADO POR LA D.F.			
XT6SR23	1,000	u	AISLAMIENTO COQUILLA ESPUMA ELASTOMERICA 20 MM ESPESOR. DIAM. Cu	4,79	4,79	
WW00400	0,600	u	PEQUEÑO MATERIAL	0,15	0,09	
ATC00400	0,050	h	CUADRILLA FORMADA POR OFICIAL 1ª INST. Y AYUDANTE ESP.	25,52	1,28	
			Suma la partida			6,16
			Costes indirectos		3,00%	0,18
			TOTAL PARTIDA			**6,34**

Asciende el precio total de la partida a la mencionada cantidad de SEIS EUROS con TREINTA Y CUATRO CÉNTIMOS

11.36		**m**	**AISLAMIENTO COQUILLA ESPUMA ELASTOMERICA 20 MM ESPESOR. DIAM. 1/**			
			AISLAMIENTO PARA TUBERIAS A BASE DE COQUILLA DE ESPUMA ELASTOMERICA DE CONDUCTIVIDAD TERMICA MENOR QUE 0,040 W/(M.K) A 20ºC (SEGUN APENDICE 03.1 RITE) DE 20 MM DE ESPESOR O ESPESOR EQUIVALENTE, CON BARRERA DE VAPOR, INCLUYENDO P.P. DE CORTES, COLOCACION, ACCESORIOS Y VALVULAS. COMPLETAMENTE INSTALADO Y SEÑALIZADO SEGUN NORMAS DIN. MEDIDA LA LONGITUD EJECUTADA, INCLUSO AYUDAS DE ALBAÑILERIA.			
			DIAMETROS: Cu7/8"(Ø20MM) Fe1/2"			
XT5SR24	1,000	u	AISLAMIENTO COQUILLA ESPUMA ELASTOMERICA 20 MM	2,48	2,48	
WW00400	0,600	u	PEQUEÑO MATERIAL	0,15	0,09	
ATC00400	0,050	h	CUADRILLA FORMADA POR OFICIAL 1ª INST. Y AYUDANTE	25,52	1,28	
			Suma la partida			3,85
			Costes indirectos		3,00%	0,12
			TOTAL PARTIDA			**3,97**

Asciende el precio total de la partida a la mencionada cantidad de TRES EUROS con NOVENTA Y SIETE CÉNTIMOS

11.37		**m2**	**RECUBRIMIENTO CON CHAPA ALUMINIO 0,6 MM**			
			DE RECUBRIMIENTO CON CHAPA PLEGADA DE ALUMINIO DE 0,6 mm. DE ESPESOR, CERRADA MEDIANTE PLEGADO Y ENGATILLADO, CON SOLAPES DE 30 MM Y FIJACION POR TORNILLOS O REMACHES, EN TUBERIAS DE LIQUIDO QUE CIRCULAN POR ZONAS EXTERIORES A LA INTEMPERIE Y VISTAS (SALA DE EQUIPOS), INCLUSO COSIDO INFERIOR EN TUBERIAS HORIZONTALES, P.P. DE PIEZAS ESPECIALES, PEQUEÑO MATERIAL, MONTAJE, ELEMENTOS DE UNION Y ACCESORIOS DE FIJACION A PARAMENTOS Y P.P. DE FORMACION DE CODOS, TES, CURVAS, ACCESORIOS (VALVULAS, ETC.).			
QP01200	1,000	m2	CHAPA DE ALUMINIO LISA 0.60 MM. ESPESOR	7,21	7,21	
WW00400	4,000	u	PEQUEÑO MATERIAL	0,15	0,60	
WW00300	2,000	u	MATERIAL COMPLEMENTARIO O PZAS.ESPECIALES	0,49	0,98	
ATC00400	0,150	h	CUADRILLA FORMADA POR OFICIAL 1ª INST. Y AYUDANTE	25,52	3,83	
			Suma la partida			12,62
			Costes indirectos		3,00%	0,38
			TOTAL PARTIDA			**13,00**

Asciende el precio total de la partida a la mencionada cantidad de TRECE EUROS

PAG 08/001472 - T001 VISADO 26 FEBRERO 2008 COLEGIO OFICIAL DE ARQUITECTOS DE SEVILLA Documento visado electrónicamente

CÓDIGO	CANTIDAD	UD	RESUMEN	PRECIO	SUBTOTAL	IMPORTE
11.38		**u**	**VALVULA DE PASO DE ESFERA DE LATON PARA MONTAJE ROSCADO DN15 (1/**			
			VALVULA DE ESFERA EN LATON PASO TOTAL CON BOLA EN LATON CROMADO DURO PARA MONTAJE ROSCADO DN15 (1/2") PN16 CON MANDO DE ACCIONAMIENTO MANUAL POR PALANCA, JUEGO DE ACCESORIOS Y RACORES DE LATON DE UNION MECANICA CON SALIDA ROSCADA. MEDIDA LA UNIDAD INSTALADA			
IF2VQ09	1,000	u	VALVULA DE PASO DE ESFERA DE LATON PARA MONTAJE	4,42	4,42	
TO01900	0,250	h	OF. 1ª FONTANERO	13,93	3,48	
WW00400	5,000	u	PEQUEÑO MATERIAL	0,15	0,75	
			Suma la partida			8,65
			Costes indirectos		3,00%	0,26
			TOTAL PARTIDA			**8,91**

Asciende el precio total de la partida a la mencionada cantidad de OCHO EUROS con NOVENTA Y UN CÉNTIMOS

11.39		**u**	**VALVULA DE PASO DE ESFERA PARA PURGA Y VACIADO PARA MONTAJE ROSC**			
			GRIFO DE VACIADO DE LATON PARA MONTAJE ROSCADO DN20 (3/4") PN16 CON MANDO DE ACCIONAMIENTO MANUAL POR PALANCA, CON EMBUDO DE DE DESAGÜE, JUEGO DE ACCESORIOS Y RACORES DE LATON DE UNION MECANICA CON SALIDA ROSCADA. INCLUSO CONEXIONADO A RED DE SANEAMIENTO. COMPLETAMENTE INSTALADA.			
IF2MA01	1,000	u	VALVULA DE PASO DE ESFERA DE LATON PARA MONTAJE	7,65	7,65	
TO01900	0,200	h	OF. 1ª FONTANERO	13,93	2,79	
WW00400	5,000	u	PEQUEÑO MATERIAL	0,15	0,75	
WW00300	4,000	u	MATERIAL COMPLEMENTARIO O PZAS.ESPECIALES	0,49	1,96	
			Suma la partida			13,15
			Costes indirectos		3,00%	0,39
			TOTAL PARTIDA			**13,54**

Asciende el precio total de la partida a la mencionada cantidad de TRECE EUROS con CINCUENTA Y CUATRO CÉNTIMOS

11.40		**u**	**VALVULA DE PASO DE ESFERA DE LATON PARA MONTAJE ROSCADO DN32 (1.**			
			VALVULA DE ESFERA EN LATON PASO TOTAL CON BOLA EN LATON CROMADO DURO PARA MONTAJE ROSCADO DN32 (1.1/4") PN16 CON MANDO DE ACCIONAMIENTO MANUAL POR PALANCA, JUEGO DE ACCESORIOS Y RACORES DE LATON DE UNION MECANICA CON SALIDA ROSCADA. MEDIDA LA UNIDAD INSTALADA			
IF5SR07	1,000	u	VALVULA DE PASO DE ESFERA DE LATON PARA MONTAJE	13,50	13,50	
TO01900	0,250	h	OF. 1ª FONTANERO	13,93	3,48	
WW00400	1,000	u	PEQUEÑO MATERIAL	0,15	0,15	
			Suma la partida			17,13
			Costes indirectos		3,00%	0,51
			TOTAL PARTIDA			**17,64**

Asciende el precio total de la partida a la mencionada cantidad de DIECISIETE EUROS con SESENTA Y CUATRO CÉNTIMOS

11.41		**u**	**VALVULA DE RETENCION PARA MONTAJE ROSCADO DE DN32 (1.1/4") PN16**			
			VALVULA DE RETENCION DE CLAPETA DE LATON PARA MONTAJE ROSCADO DN32 (1.1/4") PN16, JUEGO DE ACCESORIOS Y RACORES DE LATON DE UNION MECANICA CON SALIDA ROSCADA. MEDIDA LA UNIDAD INSTALADA			
WW00400	4,000	u	PEQUEÑO MATERIAL	0,15	0,60	
IF6SR12	1,000	u	VALVULA DE RETENCION PARA MONTAJE ROSCADO DE DN32	18,24	18,24	
TO01900	0,300	h	OF. 1ª FONTANERO	13,93	4,18	
			Suma la partida			23,02
			Costes indirectos		3,00%	0,69
			TOTAL PARTIDA			**23,71**

Asciende el precio total de la partida a la mencionada cantidad de VEINTITRES EUROS con SETENTA Y UN CÉNTIMOS

PAG 08/001472 - 1001 VISADO FEBRERO 2008 COLEGIO OFICIAL DE ARQUITECTOS DE SEVILLA Documento visado electrónicamente

CÓDIGO	CANTIDAD	UD	RESUMEN	PRECIO	SUBTOTAL	IMPORTE
11.42		**u**	**MANGUITO ANTIVIBRATORIO CR (POLICLOROPRENO) DE DIÁMETRO DN32 (1.**			
			MANGUITO ANTIVIBRATORIO CR (POLICLOROPRENO), DE DIÁMETRO DN32 (1.1/4"), CON ROSCA, INCLUSO ACCESORIOS, JUNTAS, PEQUEÑO MATERIAL, CONEXIONES, VERIFICACIONES Y ENSAYOS.			
			MEDIDA LA UNIDAD INSTALADA			
			MARCA/MODELO: SOCLA/ZKT O EQUIVALENTE ACEPTADO POR LA D.F.			
IC0VQ70	1,000	u	MANGUITO ANTIVIBRATORIO CR (POLICLOROPRENO) DE DIÁMETRO DN32 (1.	38,70	38,70	
TO01900	0,500	h	OF. 1ª FONTANERO	13,93	6,97	
WW00400	10,000	u	PEQUEÑO MATERIAL	0,15	1,50	
WW00300	60,000	u	MATERIAL COMPLEMENTARIO O PZAS.ESPECIALES	0,49	29,40	
			Suma la partida			76,57
			Costes indirectos		3,00%	2,30
			TOTAL PARTIDA			**78,87**

Asciende el precio total de la partida a la mencionada cantidad de SETENTA Y OCHO EUROS con OCHENTA Y SIETE CÉNTIMOS

11.43		**u**	**MANGUITO ANTIVIBRATORIO CR (POLICLOROPRENO) DE DIÁMETRO DN15 (1/**			
			MANGUITO ANTIVIBRATORIO CR (POLICLOROPRENO), DE DIÁMETRO DN15 (1/2"), CON ROSCA, INCLUSO ACCESORIOS, JUNTAS, PEQUEÑO MATERIAL, CONEXIONES, VERIFICACIONES Y ENSAYOS. INCLUSO AYUDAS DE ALBAÑILERIA.			
			MEDIDA LA UNIDAD INSTALADA			
08SRMA01	1,000	u	MANGUITO ANTIVIBRATORIO CR (POLICLOROPRENO) DE	12,25	12,25	
TO01900	0,500	h	OF. 1ª FONTANERO	13,93	6,97	
WW00400	10,000	u	PEQUEÑO MATERIAL	0,15	1,50	
WW00300	60,000	u	MATERIAL COMPLEMENTARIO O PZAS.ESPECIALES	0,49	29,40	
			Suma la partida			50,12
			Costes indirectos		3,00%	1,50
			TOTAL PARTIDA			**51,62**

Asciende el precio total de la partida a la mencionada cantidad de CINCUENTA Y UN EUROS con SESENTA Y DOS CÉNTIMOS

11.44		**u**	**VALVULA DE 3 VIAS MEZCLADORA TRES POSICIONES DN15 (1/2") PN16 KV**			
			VALVULA DE 3 VIAS MEZCLADORA DE LATON FORJADO DN15 (1/2") PN16 ROSCADA CON KV<2, CON ACTUADOR TRES POSICIONES PARA VALVULA, INCLUSO P.P. DE UNIONES, PIEZAS ESPECIALES, GRAPAS, PEQUEÑO MATERIAL Y AYUDA DE ALBAÑILERIA.			
			MEDIDA LA UNIDAD EJECUTADA			
IC7SR50	1,000	u	VALVULA DE 3 VIAS MEZCLADORA TRES POSICIONES DN15	31,26	31,26	
IC8SR022	1,000	u	ACTUADOR 3 POSICIONES	27,56	27,56	
TO01400	1,110	h	OF. 1ª CALEFACTOR O MECANICO	13,93	15,46	
WW00400	2,000	u	PEQUEÑO MATERIAL	0,15	0,30	
			Suma la partida			74,58
			Costes indirectos		3,00%	2,24
			TOTAL PARTIDA			**76,82**

Asciende el precio total de la partida a la mencionada cantidad de SETENTA Y SEIS EUROS con OCHENTA Y DOS CÉNTIMOS

11.45		**u**	**REGULADOR AUTOMATICO DE CAUDAL ROSCADO DN15 (1/2") K-FLOW K15**			
			REGULADOR AUTOMATICO DE CAUDAL ROSCADO DN15 (1/2") PARA CARTUCHO INTERIOR CON CAUDAL DE DISEÑO 180 L/H CON RANGO DE PRESION 22-210 KPA.			
			MEDIDA LA UNIDAD EJECUTADA			
IC6HMA71	1,000	u	REGULADOR AUTOMATICO DE CAUDAL ROSCADO DN15 (1/2")	64,00	64,00	
WW00400	1,000	u	PEQUEÑO MATERIAL	0,15	0,15	
TO01900	0,350	h	OF. 1ª FONTANERO	13,93	4,88	
			Suma la partida			69,03
			Costes indirectos		3,00%	2,07
			TOTAL PARTIDA			**71,10**

Asciende el precio total de la partida a la mencionada cantidad de SETENTA Y UN EUROS con DIEZ CÉNTIMOS

PAG 08/001472 - T001 VISADO FEBRERO 2008 COLEGIO OFICIAL DE ARQUITECTOS DE SEVILLA Documento visado electrónicamente

CÓDIGO	CANTIDAD	UD	RESUMEN	PRECIO	SUBTOTAL	IMPORTE
11.46		**u**	**REGULADOR AUTOMATICO DE CAUDAL ROSCADO DN15 (1/2") K-FLOW K15**			
			REGULADOR AUTOMATICO DE CAUDAL ROSCADO DN15 (1/2") PARA CARTUCHO INTERIOR CON CAUDAL DE DISEÑO 140 L/H CON RANGO DE PRESION 22-210 KPA.			
			MEDIDA LA UNIDAD EJECUTADA			
			MARCA: SEDICAL/K-FLOW K15 CARTUCHO 1XF360211 O EQUIVALENTE			
IC6HMA71	1,000	u	REGULADOR AUTOMATICO DE CAUDAL ROSCADO DN15 (1/2") K-FLOW K15	64,00	64,00	
WW00400	1,000	u	PEQUEÑO MATERIAL	0,15	0,15	
TO01900	0,350	h	OF. 1ª FONTANERO	13,93	4,88	
			Suma la partida			69,03
			Costes indirectos		3,00%	2,07
			TOTAL PARTIDA			**71,10**

Asciende el precio total de la partida a la mencionada cantidad de SETENTA Y UN EUROS con DIEZ CÉNTIMOS

11.47		**u**	**REGULADOR AUTOMATICO DE CAUDAL ROSCADO DN15 (1/2") K-FLOW K15**			
			REGULADOR AUTOMATICO DE CAUDAL ROSCADO DN15 (1/2") PARA CARTUCHO INTERIOR CON CAUDAL DE DISEÑO 220 L/H CON RANGO DE PRESION 22-210 KPA.			
			MEDIDA LA UNIDAD EJECUTADA			
IC6HMA71	1,000	u	REGULADOR AUTOMATICO DE CAUDAL ROSCADO DN15 (1/2")	64,00	64,00	
WW00400	1,000	u	PEQUEÑO MATERIAL	0,15	0,15	
TO01900	0,350	h	OF. 1ª FONTANERO	13,93	4,88	
			Suma la partida			69,03
			Costes indirectos		3,00%	2,07
			TOTAL PARTIDA			**71,10**

Asciende el precio total de la partida a la mencionada cantidad de SETENTA Y UN EUROS con DIEZ CÉNTIMOS

11.48		**u**	**REGULADOR AUTOMATICO DE CAUDAL ROSCADO DN15 (1/2") K-FLOW K15**			
			REGULADOR AUTOMATICO DE CAUDAL ROSCADO DN15 (1/2") PARA CARTUCHO INTERIOR CON CAUDAL DE DISEÑO 300 L/H CON RANGO DE PRESION 22-210 KPA.			
			MEDIDA LA UNIDAD EJECUTADA			
IC6HMA71	1,000	u	REGULADOR AUTOMATICO DE CAUDAL ROSCADO DN15 (1/2")	64,00	64,00	
WW00400	1,000	u	PEQUEÑO MATERIAL	0,15	0,15	
TO01900	0,350	h	OF. 1ª FONTANERO	13,93	4,88	
			Suma la partida			69,03
			Costes indirectos		3,00%	2,07
			TOTAL PARTIDA			**71,10**

Asciende el precio total de la partida a la mencionada cantidad de SETENTA Y UN EUROS con DIEZ CÉNTIMOS

11.49		**u**	**REGULADOR AUTOMATICO DE CAUDAL ROSCADO DN15 (1/2") K-FLOW K15**			
			REGULADOR AUTOMATICO DE CAUDAL ROSCADO DN15 (1/2") PARA CARTUCHO INTERIOR CON CAUDAL DE DISEÑO 260 L/H CON RANGO DE PRESION 22-210 KPA.			
			MEDIDA LA UNIDAD EJECUTADA			
IC6HMA71	1,000	u	REGULADOR AUTOMATICO DE CAUDAL ROSCADO DN15 (1/2")	64,00	64,00	
WW00400	1,000	u	PEQUEÑO MATERIAL	0,15	0,15	
TO01900	0,350	h	OF. 1ª FONTANERO	13,93	4,88	
			Suma la partida			69,03
			Costes indirectos		3,00%	2,07
			TOTAL PARTIDA			**71,10**

Asciende el precio total de la partida a la mencionada cantidad de SETENTA Y UN EUROS con DIEZ CÉNTIMOS

PAG 08/001472 - T001 VISADO 26 FEBRERO 2008 COLEGIO OFICIAL DE ARQUITECTOS DE SEVILLA Documento visado electrónicamente

CÓDIGO	CANTIDAD	UD	RESUMEN	PRECIO	SUBTOTAL	IMPORTE
11.50		**u**	**REGULADOR AUTOMATICO DE CAUDAL ROSCADO DN15 (1/2") K-FLOW K15**			
			REGULADOR AUTOMATICO DE CAUDAL ROSCADO DN15 (1/2") PARA CARTUCHO INTERIOR CON CAUDAL DE DISEÑO 426 L/H CON RANGO DE PRESION 22-210 KPA.			
			MEDIDA LA UNIDAD EJECUTADA			
IC6HMA71	1,000	u	REGULADOR AUTOMATICO DE CAUDAL ROSCADO DN15 (1/2")	64,00	64,00	
WW00400	1,000	u	PEQUEÑO MATERIAL	0,15	0,15	
TO01900	0,350	h	OF. 1ª FONTANERO	13,93	4,88	
			Suma la partida			69,03
			Costes indirectos		3,00%	2,07
			TOTAL PARTIDA			**71,10**

Asciende el precio total de la partida a la mencionada cantidad de SETENTA Y UN EUROS con DIEZ CÉNTIMOS

11.51		**u**	**REGULADOR AUTOMATICO DE CAUDAL ROSCADO DN15 (1/2") K-FLOW K15**			
			REGULADOR AUTOMATICO DE CAUDAL ROSCADO DN15 (1/2") PARA CARTUCHO INTERIOR CON CAUDAL DE DISEÑO 539 L/H CON RANGO DE PRESION 22-210 KPA.			
			MEDIDA LA UNIDAD EJECUTADA			
IC6HMA71	1,000	u	REGULADOR AUTOMATICO DE CAUDAL ROSCADO DN15 (1/2")	64,00	64,00	
WW00400	1,000	u	PEQUEÑO MATERIAL	0,15	0,15	
TO01900	0,350	h	OF. 1ª FONTANERO	13,93	4,88	
			Suma la partida			69,03
			Costes indirectos		3,00%	2,07
			TOTAL PARTIDA			**71,10**

Asciende el precio total de la partida a la mencionada cantidad de SETENTA Y UN EUROS con DIEZ CÉNTIMOS

11.52		**u**	**COMPENSADOR MANOMETRICO DOS TOMAS**			
			COMPENSADOR MANOMETRICO PARA DOS TOMAS FORMADO POR:			
			- 1 UDS. MANOMETRO DE GLICERINA CON DIAMETRO DE ESFERA DE 80 MM Y TOMA VERTICAL PARA MONTAJE ROSCADO DN15(1/2"), CON VALVULA DE CORTE INCORPORADA, LIRA, ESCALA DE PRESION DE 2,5-40 KG/CM2 Y JUEGO DE ACCESORIOS.			
			- 2 UDS. VALVULA DE ESFERA EN LATON PASO TOTAL CON BOLA EN LATON CROMADO DURO PARA MONTAJE ROSCADO DN15 (1/2") PN16 CON MANDO DE ACCIONAMIENTO MANUAL POR PALANCA.			
			- TUBERIA DE COBRE DE 1/2" DE UNION DE ELEMENTOS CON JUEGO DE ACCESORIOS Y CONEXION A RACORES DE LATON DE UNION MECANICA. INCLUSO AYUDAS DE ALBAÑILERIA.			
			MEDIDA LA UNIDAD EJECUTADA.			
			MARCA/MODELO VALVULAS: SOCLA/V3000 O EQUIVALENTE APROBADO POR LA D.F.			
ATC00200	0,500	h	CUADRILLA ALBAÑILERIA, FORMADA POR OFICIAL 2ª Y PEON	25,14	12,57	
IC0VQ15	1,000	u	MANOMETRO DE GLICERINA CON DIAMETRO DE ESFERA DE	45,50	45,50	
IF28000	1,010	m	TUBO COBRE DIAM. 13/15 MM.	1,63	1,65	
TO01900	2,000	h	OF. 1ª FONTANERO	13,93	27,86	
WW00300	10,000	u	MATERIAL COMPLEMENTARIO O PZAS.ESPECIALES	0,49	4,90	
IC0VQ16	2,000	u	VALVULA DE PASO DE ESFERA DE LATON PARA MONTAJE	4,51	9,02	
WW00400	10,000	u	PEQUEÑO MATERIAL	0,15	1,50	
			Suma la partida			103,00
			Costes indirectos		3,00%	3,09
			TOTAL PARTIDA			**106,09**

Asciende el precio total de la partida a la mencionada cantidad de CIENTO SEIS EUROS con NUEVE CÉNTIMOS

PAG 08/001472 - T001 VISADO 26 FEBRERO 2008 COLEGIO OFICIAL DE ARQUITECTOS DE SEVILLA Documento visado electrónicamente

CÓDIGO	CANTIDAD	UD	RESUMEN	PRECIO	SUBTOTAL	IMPORTE
11.53		**u**	**PURGADOR AUTOMÁTICO DE AIRE PARA MONTAJE ROSCADO DN15(1/2")**			
			PURGADOR AUTOMÁTICO DE AIRE PARA MONTAJE ROSCADO DN15(1/2") Y JUEGO DE ACCESORIOS. TOTALMENTE INSTALADO Y COMPROBADO. INCLUSO PEQUEÑO MATERIAL AUXILIAR NECESARIO. MEDIDA LA UNIDAD INSTALADA			
IF3SR02	1,000	u	PURGADOR AUTOMÁTICO DE AIRE PARA MONTAJE ROSCADO	24,80	24,80	
WW00400	1,000	u	PEQUEÑO MATERIAL	0,15	0,15	
TO01900	0,250	h	OF. 1ª FONTANERO	13,93	3,48	
WW00300	1,500	u	MATERIAL COMPLEMENTARIO O PZAS.ESPECIALES	0,49	0,74	
			Suma la partida			29,17
			Costes indirectos		3,00%	0,88
			TOTAL PARTIDA			**30,05**

Asciende el precio total de la partida a la mencionada cantidad de TREINTA EUROS con CINCO CÉNTIMOS

11.54		**u**	**INTERRUPTOR DE FLUJO DE AGUA CON PALETA**			
			INTERRUPTOR DE FLUJO DE AGUA CON PALETA. MEDIDA LA UNIDAD EJECUTADA			
IC7SR16	1,000	u	INTERRUPTOR DE FLUJO DE AGUA CON PALETA	52,89	52,89	
TO01400	0,550	h	OF. 1ª CALEFACTOR O MECANICO	13,93	7,66	
WW00400	4,000	u	PEQUEÑO MATERIAL	0,15	0,60	
			Suma la partida			61,15
			Costes indirectos		3,00%	1,83
			TOTAL PARTIDA			**62,98**

Asciende el precio total de la partida a la mencionada cantidad de SESENTA Y DOS EUROS con NOVENTA Y OCHO CÉNTIMOS

11.55		**m**	**BUS DE COMUNICACION**			
			BUS DE COMUNICACION PARA INTERCONEXION ENTRE CUADRO DE CONTROL DE PLANTA Y SISTEMA CENTRAL MEDIANTE CABLE DE BUS TIPO KT2 FORMADO POR MANGUERA TRENZADA Y APANTALLADA CON MALLA DE COBRE AL 85% BAJO TUBERIA DE PVC FLEXIBLE LIBRE DE HALÓGENOS MARCA SIEMENS MODELO ES2. de 2 x 2 x 0,8 mm2 (SE INCLUIRA LA P.P. DE TUBO O BANDEJA).			
IC0SR69	1,010	m	BUS KT2 CABLE 0,8 MM AISLAMIENTO ES07Z1-K	3,27	3,30	
TO01800	0,550	h	OF. 1ª ELECTRICISTA	13,37	7,35	
WW00400	10,000	u	PEQUEÑO MATERIAL	0,15	1,50	
WW00300	10,000	u	MATERIAL COMPLEMENTARIO O PZAS.ESPECIALES	0,49	4,90	
			Suma la partida			17,05
			Costes indirectos		3,00%	0,51
			TOTAL PARTIDA			**17,56**

Asciende el precio total de la partida a la mencionada cantidad de DIECISIETE EUROS con CINCUENTA Y SEIS CÉNTIMOS

PAG 0 0 0 1 3
0804211T001
VISADO
26 FEBRERO 2008
COLEGIO OFICIAL DE ARQUITECTOS DE SEVILLA
Documento visado electrónicamente

CÓDIGO	CANTIDAD	UD	RESUMEN	PRECIO	SUBTOTAL	IMPORTE
11.56		**u**	**REGULADOR DIGITAL DE GESTION Y CONTROL**			
			REGULADOR DIGITAL DE CONTROL Y GESTION SIEMENS O EQUIVALENTE ACEPTADO POR LA D.F. FORMADO POR: 1 UD CONTROLADOR, MODELO PRU 10.64B, 1UD TARJETA PROGRAMABLE,1UD TARJETA DE COMUNICACION, 10 UD MODULO DE 4 ENTRADAS ANALOGICAS,2 UD MODULO DE 4 ENTRADAS DIGITALES, 10 UD MODULO DE 4 SALIDAS DIGITALES DE CONTROL, 2 UD RAIL BUS ENTRADA/SALIDA 388 mm, 2 UD. DISTRIBUIDOR ALIMENTACIÓN, 1 JUEGO DE FICHAS,1 UD CUADRO ELECTRICO, CON CONEXION A BUS DE COMUNICACIONES, INCLUSO INGENIERIA Y PROGRAMACION DEL SISTEMA, ELEMENTOS AUXILIARES, REGLETAS, TOMA DE CORRIENTE, PROTECCIONES, PUENTES DE CABLEADO Y DE ALIMENTACION. MEDIDA LA UNIDAD COMPLETAMENTE PROGRAMADA, INSTALADA, FUNCIONANDO Y CONECTADA A BUS CENTRAL, CON PUESTA EN MARCHA DE TODA LA INSTALACIÓN, CHEQUEO DEL CORRECTO FUNCIONAMIENTO DE TODOS LOS ELEMENTOS, ENTREGA DE TODA LA DOCUMENTACION DEL SISTEMA DE CLIMATIZACION Y CONTROL, LEGALIZACION DE INSTALACION, INCLUYENDO LA PREPARACION Y VISADO EN LOS PROYECTOS PROFESIONALES CORRESPONDIENTES Y LA PRESENTACION Y SEGUIMIENTO HASTA BUEN FIN DE LOS EXPEDIENTES ANTE LOS SERVICIOS TERRITORIALES DE LA CONSEJERIA DE EMPLEO Y DESARROLLO TECNOLOGICO Y ENTIDADES COLABORADORAS, INCLUSO EL ABONO DE LAS TASAS CORRESPONDIENTES, CERTIFICADO DEL ORGANISMO DE CONTROL AUTORIZADO (OCA) CASO QUE FUERA NECESARIO. SE INCLUYEN TODOS LOS TRÁMITES ADMINISTRATIVOS QUE HALLAN QUE REALIZARSE			
IC6SR311	1,000	u	REGULADOR DIGITAL	2.254,54	2.254,54	
IC6SR331	1,000	u	EQUIPOS AUXILIARES	1.749,38	1.749,38	
IC6SR333	1,000	u	CUADRO	696,01	696,01	
WW00300	200,000	u	MATERIAL COMPLEMENTARIO O PZAS.ESPECIALES	0,49	98,00	
WW00400	300,000	u	PEQUEÑO MATERIAL	0,15	45,00	
ATC00400	75,000	h	CUADRILLA FORMADA POR OFICIAL 1ª INST. Y AYUDANTE	25,52	1.914,00	
			Suma la partida			6.756,93
			Costes indirectos	3,00%		202,71
			TOTAL PARTIDA			**6.959,64**

Asciende el precio total de la partida a la mencionada cantidad de SEIS MIL NOVECIENTOS CINCUENTA Y NUEVE EUROS con SESENTA Y CUATRO CÉNTIMOS

11.57		**u**	**SONDA DE TEMPERATURA AMBIENTE**			
			SONDA DE TEMPERATURA AMBIENTE, CON CONEXIONADO E INSTALACION SEGUN IT.IC, INCLUSO P.P. DE TUBERIA Y CABLEADO. MEDIDA LA UNIDAD EJECUTADA.			
IC1SR26	1,000	u	SONDA DE TEMPERATURA AMBIENTE	57,81	57,81	
WW00300	5,000	u	MATERIAL COMPLEMENTARIO O PZAS.ESPECIALES	0,49	2,45	
TO01400	0,500	h	OF. 1ª CALEFACTOR O MECANICO	13,93	6,97	
WW00400	1,000	u	PEQUEÑO MATERIAL	0,15	0,15	
			Suma la partida			67,38
			Costes indirectos	3,00%		2,02
			TOTAL PARTIDA			**69,40**

Asciende el precio total de la partida a la mencionada cantidad de SESENTA Y NUEVE EUROS con CUARENTA CÉNTIMOS

11.58		**u**	**TERMOSTATO AMBIENTE ELECTRONICO LENNOX CD2/X6**			
			TERMOSTATO AMBIENTE ELECTRONICO CON DISPLAY DE TEMPERATURA, FUNCION ON/OFF/AUTO - VERANO/INVIERNO, ACTUACION SOBRE VELOCIDADES DEL FANCOIL, VALVULAS DE TRES VIAS DE FRIO Y CALOR Y COMPUERTA ADMISION DE AIRE EXTERIOR. INCLUSO CABLEADO TERMOSTATO-EQUIPO. COMPLETAMENTE INSTALADO EN RECINTO A CLIMATIZAR.			
IC5SRG0001	1,000	u	TERMOSTATO AMBIENTE ELECTRONICO CD3/V	66,80	66,80	
TO01400	0,300	h	OF. 1ª CALEFACTOR O MECANICO	13,93	4,18	
WW00300	0,500	u	MATERIAL COMPLEMENTARIO O PZAS.ESPECIALES	0,49	0,25	
WW00400	1,000	u	PEQUEÑO MATERIAL	0,15	0,15	
			Suma la partida			71,38
			Costes indirectos	3,00%		2,14
			TOTAL PARTIDA			**73,52**

Asciende el precio total de la partida a la mencionada cantidad de SETENTA Y TRES EUROS con CINCUENTA Y DOS CÉNTIMOS

PAG 08/001472 - F001 VISADO 26 - FEBRERO - 2008 COLEGIO OFICIAL DE ARQUITECTOS DE SEVILLA Documento visado electrónicamente

CÓDIGO	CANTIDAD	UD	RESUMEN	PRECIO	SUBTOTAL	IMPORTE
11.59		**u**	**EMBOC.COND.METALICO A RED EXISTENTE DISTRIBUCION AIRE PRIMARIO**			
			EMBOCADURA DE CONDUCTO METALICO Ø300 A RED EXISTENTE DE SUMINISTRO DE AIRE PRIMARIO, CON CONDUCTO DE PRESION DEL TIPO TELESCOPICO, INCLUSO PIEZAS DE ADAPTACION Y ACOPLAMIENTO AL DIAMETRO EXISTENTE DE ENTRADA A PLANTA, PEQUEÑO MATERIAL Y MONTAJE, INCLUSO AYUDAS DE ALBAÑILERIA.			
			MEDIDA LA UNIDAD INSTALADA.			
TO01600	0,700	h	OF. 1ª CERRAJERO-CHAPISTA	13,22	9,25	
WW00400	15,000	u	PEQUEÑO MATERIAL	0,15	2,25	
TA00200	0,700	h	AYUDANTE ESPECIALISTA	12,94	9,06	
IC474S1	1,000	u	EMBOC.COND.METALICO A CONDUCTO EXISTENTE	142,22	142,22	
			Suma la partida			162,78
			Costes indirectos		3,00%	4,88
			TOTAL PARTIDA			**167,66**

Asciende el precio total de la partida a la mencionada cantidad de CIENTO SESENTA Y SIETE EUROS con SESENTA Y SEIS CÉNTIMOS

11.60		**u**	**CONEXIONADO A TUBERIA EXISTENTE EN MONTANTES**			
			CONEXIONADO A TUBERIAS EXISTENTES DE ACERO NEGRO EN MONTANTES, CON P.P. DE UNIONES SOLDADAS, P.P. DE PIEZAS ESPECIALES, MATERIAL DE SOLDADURA, ELEMENTOS DE SUJECCION, AYUDAS DE ALBAÑILERIA Y PEQUEÑO MATERIAL. CONSTRUIDO SEGUN IT.IC.			
WW00400	20,000	u	PEQUEÑO MATERIAL	0,15	3,00	
WW00300	30,000	u	MATERIAL COMPLEMENTARIO O PZAS.ESPECIALES	0,49	14,70	
ATC00400	0,810	h	CUADRILLA FORMADA POR OFICIAL 1ª INST. Y AYUDANTE	25,52	20,67	
			Suma la partida			38,37
			Costes indirectos		3,00%	1,15
			TOTAL PARTIDA			**39,52**

Asciende el precio total de la partida a la mencionada cantidad de TREINTA Y NUEVE EUROS con CINCUENTA Y DOS CÉNTIMOS

11.61		**u**	**CONEXIONADO Y CABLEADO DE TODOS LOS ELEMENTOS DE CAMPO**			
			CONEXIONADO Y CABLEADO DE ELEMENTOS DE CAMPO (SONDAS, VALVULAS, ETC) CON LOS SENSORES DE ENTRADA/SALIDA DE LOS REGULADORES DIGITALES MEDIANTE CONDUCTOR DE COBRE APANTALLADO DE 1 MM2 DE SECCION (SEGUN SE INDIQUE EN PLANO DE ESQUEMA DE PRINCIPIO) SEGUN UNE H05VV-F BAJO BANDEJA O TUBO DE PVC FLEXIBLE/RIGIDO DE PROTECCION 7 O 9 (SE INCLUIRA LA			
IC0SR35	840,000	m	CABLE COBRE 1X1 MM2/ AISLAMIENTO ES07Z1-K.	1,11	932,40	
TO01800	35,220	h	OF. 1ª ELECTRICISTA	13,37	470,89	
WW00400	250,000	u	PEQUEÑO MATERIAL	0,15	37,50	
WW00300	400,000	u	MATERIAL COMPLEMENTARIO O PZAS.ESPECIALES	0,49	196,00	
			Suma la partida			1.636,79
			Costes indirectos		3,00%	49,10
			TOTAL PARTIDA			**1.685,89**

Asciende el precio total de la partida a la mencionada cantidad de MIL SEISCIENTOS OCHENTA Y CINCO EUROS con OCHENTA Y NUEVE CÉNTIMOS

11.62		**m**	**BAJANTE DE PVC.REFORZADO,DIAM.NOMI. 110 MM**			
			DE BAJANTE DE PVC. REFORZADO, DE 110 mm. DE DIAMETRO NOMINAL, INCLUSO SELLADO DE UNIONES, PASO DE FORJADOS, ABRAZADERAS Y P.P. DE PIEZAS ESPECIALES; CONSTRUIDO SEGUN			
ATC00100	0,350	h	CUADRILLA ALBAÑILERIA, FORMADA POR OFICIAL 1ª Y PEON	25,30	8,86	
WW00400	1,000	u	PEQUEÑO MATERIAL	0,15	0,15	
SB00900	1,010	m	BAJANTE PVC. DIAM.160 MM.	5,40	5,45	
WW00300	4,500	u	MATERIAL COMPLEMENTARIO O PZAS.ESPECIALES	0,49	2,21	
			Suma la partida			16,67
			Costes indirectos		3,00%	0,50
			TOTAL PARTIDA			**17,17**

Asciende el precio total de la partida a la mencionada cantidad de DIECISIETE EUROS con DIECISIETE CÉNTIMOS

PAG 08/00142 - 2001 VISADO 15 FEBRERO 2008 COLEGIO OFICIAL DE ARQUITECTOS DE SEVILLA Documento visado electrónicamente

CÓDIGO	CANTIDAD	UD	RESUMEN	PRECIO	SUBTOTAL	IMPORTE

CAPÍTULO 12 PROTECCION CONTRA INCENDIOS

12.01 **m** **CANALIZ.SUPERFICIAL AC.NEGRO DIAM.2" DIN 2440 ROSCADA**

DE CANALIZACION, EN MONTAJE SUPERFICIAL, REALIZADA CON TUBERIA DE ACERO NEGRO ESTIRADA, SIN SOLDADURA, CALIDAD SEGUN DIN 2440(St-33-2), DE DN50 (2") Y ESPESOR 3,65 mm CON P.P. DE UNIONES/REDUCCIONES ROSCADAS, CODOS, TES Y ACCESORIOS ROSCADOS, PINTADA CON UNA MANO DE IMPRIMACION CON MINIO DE PLOMO Y DOS MANOS DE ESMALTE SINTETICO COLOR ROJO (TUBERIA Y ACCESORIOS), INCLUSO P.P. DE PIEZAS ESPECIALES, PASAMUROS Y ELEMENTOS DE SUJECCION Y PEQUEÑO MATERIAL, INSTALADA SEGUN CTE DB-SI. INCLUSO AYUDAS DE ALBAÑILERIA.

ATC00400	0,500	h	CUADRILLA FORMADA POR OFICIAL 1ª INST. Y AYUDANTE	25,52	12,76	
13SAA00005	0,130	m2	PINTURA ESMALTE SINTETICO RESIST. AL CALOR,	2,83	0,37	
IC684SR01	1,010	m	TUBO DE ACERO NEGRO DIAM.2" DIN 2440 ROSCADAS	6,66	6,73	
WW00400	1,400	u	PEQUEÑO MATERIAL	0,15	0,21	
WW00300	5,000	u	MATERIAL COMPLEMENTARIO O PZAS.ESPECIALES	0,49	2,45	
			Suma la partida			22,52
			Costes indirectos		3,00%	0,68
			TOTAL PARTIDA			**23,20**

Asciende el precio total de la partida a la mencionada cantidad de VEINTITRES EUROS con VEINTE CÉNTIMOS

12.02 **m** **CANALIZ.SUPERFICIAL AC.NEGRO DIAM.1" DIN 2440 ROSCADA**

DE CANALIZACION, EN MONTAJE SUPERFICIAL, REALIZADA CON TUBERIA DE ACERO NEGRO ESTIRADA, SIN SOLDADURA, CALIDAD SEGUN DIN 2440(St-33-2), DE DN25 (1") Y ESPESOR 3,25 mm CON P.P. DE UNIONES/REDUCCIONES ROSCADAS, CODOS, TES Y ACCESORIOS ROSCADOS, PINTADA CON UNA MANO DE IMPRIMACION CON MINIO DE PLOMO Y DOS MANOS DE ESMALTE SINTETICO COLOR ROJO (TUBERIA Y ACCESORIOS), INCLUSO P.P. DE PIEZAS ESPECIALES, PASAMUROS Y ELEMENTOS DE SUJECCION Y PEQUEÑO MATERIAL, INSTALADA SEGUN CTE DB-SI. INCLUSO AYUDAS DE ALBAÑILERIA.

ATC00400	0,500	h	CUADRILLA FORMADA POR OFICIAL 1ª INST. Y AYUDANTE	25,52	12,76	
13SAA00005	0,130	m2	PINTURA ESMALTE SINTETICO RESIST. AL CALOR,	2,83	0,37	
IC684SR02	1,010	m	TUBO DE ACERO NEGRO DIAM.1" DIN 2440 ROSCADAS	2,70	2,73	
WW00400	1,400	u	PEQUEÑO MATERIAL	0,15	0,21	
WW00300	5,000	u	MATERIAL COMPLEMENTARIO O PZAS.ESPECIALES	0,49	2,45	
			Suma la partida			18,52
			Costes indirectos		3,00%	0,56
			TOTAL PARTIDA			**19,08**

Asciende el precio total de la partida a la mencionada cantidad de DIECINUEVE EUROS con OCHO CÉNTIMOS

PAG 08/01247-T001 26 FEBRERO 2008 VISADO COLEGIO OFICIAL DE ARQUITECTOS DE SEVILLA Documento visado electrónicamente

CÓDIGO	CANTIDAD	UD	RESUMEN	PRECIO	SUBTOTAL	IMPORTE
12.03		**u**	**EQUIPO DE EXTINCION DE INCENDIOS ARCON MODUL FOC 100, EMPOTRADO** MODULO CONTRA INCENDIOS ARCON MODELO F.O.C. 100 Ó EQUIVALENTE, EN UNICO ELEMENTO PARA EMPOTRAR, COMPUESTO POR: - CAJA DE ACERO INOXIDABLE MATE DE 1,2 MM, VIDRIO DE 6MM TRANSPARENTE U OPALIZADO LAVADO AL ACIDO SEGUN CRITERIO DE LA D.F., BISAGRAS ESPECIALES PARA VIDRIO Y TIRADOR,LUMINARIA DE EMERGENCIA NOVA 2, PULSADOR MANUAL DE ALARMA, PICTOGRAMAS DE SEÑALIZACION Y SIRENA INTERIOR DE ALARMA. - PULSADOR PARA EL DISPARO MANUAL DE ALARMA, EMPOTRADO COMPUESTO POR CAJA DE PLASTICO, COLOR ROJO,CON MARCO FRONTAL CONTENIENDO LAMINA DE VIDRIO CON INSCRIPCION INDELEBLE "ROMPASE EN CASO DE INCENDIO", PULSADOR, PILOTO DE SEÑALIZACION, CONTACTOR Y BORNAS DE CONEXION. NOTIFIER/WR2001/SR/C O EQUIVALENTE - EXTINTOR MOVIL, DE POLVO ABC, CON 6kg. DE CAPACIDAD EFICACIA 21A-149B, FORMADO POR RECIPIENTE DE CHAPA DE ACERO ELECTROSOLDADA, CON PRESION INCORPORADA, HOMOLOGADO POR MI. SEGUN RGTO. DE RECIPIENTES A PRESION; VALVULA DE DESCARGA, DE ASIENTO CON PALANCA PARA INTERRUPCION; MANOMETRO. - MANGUERA BIE CON DEVANADERA DE CHAPA DE ACERO PLEGADA Y PINTADA, ABATIBLE, CON TOMA AXIAL, VALVULA DE 25mm. (1") DE CIERRE ESFERICO, DE LATON, MANGUERA DE 25m Y 25mm. DE DIAMETRO, DE TRAMA SEMIRRIGIDA, NO AUTOCOLAPSABLE,PARA UNA PRESION DE 15kg/cm2.Y UNA RESISTENCIA A TRACCION NO MENOR DE 1500kg/cm2.LANZA DE ALUMINIO DE TRES EFECTOS, CHORRO, PULVERIZACION Y PARO, MANOMETRO DE 0 A 15kg/cm2.,SOPORTE DEL EQUIPO, PREMARCO DE ACERO GALVANIZADO. TODO ELLO CON CERTIFICADO DE HOMOLOGACION, INCLUSO MONTAJE, CONEXION Y AYUDAS DE ALBAÑILERIA, INSTALADO S/CTE DB-SI. MEDIDA LA UNIDAD INSTALADA. MARCA/MODELO: ARCON/FOC 100 O EQUIVALENTE			
ATC00100	0,100	h	CUADRILLA ALBAÑILERIA, FORMADA POR OFICIAL 1ª Y PEON ESP.	25,30	2,53	
IPFOC500	1,000	u	CAJA CON B.I.E.,MANGUERA 25M.25MM.SEMIRRIGIDA,COMPLETA FOC 100	885,00	885,00	
IPFOC931	1,000	u	PULSADOR ALARMA PARA EMPOTRAR NOTIFIER/WR2001/SR/C	11,79	11,79	
IP5SR02	1,000	u	EXTINTOR MOVIL,POLVO ABC, 6KG.EFICACIA 21-A, 149-B	22,07	22,07	
TO01900	0,810	h	OF. 1ª FONTANERO	13,93	11,28	
WW00300	6,000	u	MATERIAL COMPLEMENTARIO O PZAS.ESPECIALES	0,49	2,94	
WW00400	2,000	u	PEQUEÑO MATERIAL	0,15	0,30	

Suma la partida		935,91
Costes indirectos	3,00%	28,08
TOTAL PARTIDA		**963,99**

Asciende el precio total de la partida a la mencionada cantidad de NOVECIENTOS SESENTA Y TRES EUROS con NOVENTA Y NUEVE CÉNTIMOS

PAG 08/01472-T001 VISADO 26 FEBRERO 2008 COLEGIO OFICIAL DE ARQUITECTOS DE SEVILLA Documento visado electrónicamente

CÓDIGO	CANTIDAD	UD	RESUMEN	PRECIO	SUBTOTAL	IMPORTE
12.04		**u**	**EQUIPO DE EXTINCION DE INCENDIOS ARCON MODUL FOC 120, EMPOTRADO**			
			MODULO CONTRA INCENDIOS ARCON MODELO F.O.C. 120 Ó EQUIVALENTE, EN UNICO ELEMENTO PARA EMPOTRAR, COMPUESTO POR:			
			- CAJA DE ACERO INOXIDABLE MATE DE 1,2 MM, VIDRIO DE 6MM TRANSPARENTE U OPALIZADO LAVADO AL ACIDO SEGUN CRITERIO DE LA D.F., BISAGRAS ESPECIALES PARA VIDRIO Y TIRADOR,LUMINARIA DE EMERGENCIA NOVA 2, PULSADOR MANUAL DE ALARMA, PICTOGRAMAS DE SEÑALIZACION Y SIRENA INTERIOR DE ALARMA.			
			- PULSADOR PARA EL DISPARO MANUAL DE ALARMA, EMPOTRADO COMPUESTO POR CAJA DE PLASTICO, COLOR ROJO,CON MARCO FRONTAL CONTENIENDO LAMINA DE VIDRIO CON INSCRIPCION INDELEBLE "ROMPASE EN CASO DE INCENDIO", PULSADOR, PILOTO DE SEÑALIZACION, CONTACTOR Y BORNAS DE CONEXION. NOTIFIER/WR2001/SR/C O EQUIVALENTE			
			- EXTINTOR MOVIL, DE POLVO ABC, CON 6kg. DE CAPACIDAD EFICACIA 21A-149B, FORMADO POR RECIPIENTE DE CHAPA DE ACERO ELECTROSOLDADA, CON PRESION INCORPORADA, HOMOLOGADO POR MI. SEGUN RGTO. DE RECIPIENTES A PRESION; VALVULA DE DESCARGA, DE ASIENTO CON PALANCA PARA INTERRUPCION; MANOMETRO.			
			TODO ELLO CON CERTIFICADO DE HOMOLOGACION, INCLUSO MONTAJE, CONEXION Y AYUDAS			
ATC00100	0,100	h	CUADRILLA ALBAÑILERIA, FORMADA POR OFICIAL 1ª Y PEON	25,30	2,53	
IPFOC501	1,000	u	CAJA DE ACERO INOX. COMPLETA FOC 120	427,90	427,90	
IPFOC931	1,000	u	PULSADOR ALARMA PARA EMPOTRAR	11,79	11,79	
IP5SR02	1,000	u	EXTINTOR MOVIL,POLVO ABC, 6KG.EFICACIA 21-A, 149-B	22,07	22,07	
TO01900	0,810	h	OF. 1ª FONTANERO	13,93	11,28	
WW00300	6,000	u	MATERIAL COMPLEMENTARIO O PZAS.ESPECIALES	0,49	2,94	
WW00400	2,000	u	PEQUEÑO MATERIAL	0,15	0,30	
			Suma la partida			478,81
			Costes indirectos		3,00%	14,36
			TOTAL PARTIDA			**493,17**

Asciende el precio total de la partida a la mencionada cantidad de CUATROCIENTOS NOVENTA Y TRES EUROS con DIECISIETE CÉNTIMOS

12.05		**u**	**EQUIPO DE EXTINCION DE INCENDIOS EFICACIA 21B ARCON MODUL FOC 13**			
			MODULO CONTRA INCENDIOS ARCON MODELO F.O.C. 130 Ó EQUIVALENTE, EN UNICO ELEMENTO PARA EMPOTRAR, COMPUESTO POR:			
			- CAJA DE ACERO INOXIDABLE MATE DE 1,2 MM, VIDRIO DE 6MM TRANSPARENTE U OPALIZADO LAVADO AL ACIDO SEGUN CRITERIO DE LA D.F., BISAGRAS ESPECIALES PARA VIDRIO Y TIRADOR.			
			- EXTINTOR MOVIL DE CO, CON 5kg. DE CAPACIDAD EFICACIA 21B (CO), FORMADO POR RECIPIENTE DE CHAPA DE ACERO ELECTROSOLDADA, CON PRESION INCORPORADA, HOMOLOGADO POR MI. SEGUN RGTO. DE RECIPIENTES A PRESION; VALVULA DE DESCARGA, DE ASIENTO CON PALANCA PARA INTERRUPCION; MANOMETRO.			
			TODO ELLO CON CERTIFICADO DE HOMOLOGACION, INCLUSO MONTAJE, CONEXION Y AYUDAS DE ALBAÑILERIA, INSTALADO S/CTE DB-SI. MEDIDA LA UNIDAD INSTALADA.			
ATC00100	0,100	h	CUADRILLA ALBAÑILERIA, FORMADA POR OFICIAL 1ª Y PEON	25,30	2,53	
IPFOC503	1,000	u	CAJA DE ACERO INOX. COMPLETA FOC 130	169,86	169,86	
IPSR003	1,000	u	EXTINTOR MOVIL, CO2 DE 5.0KG EFICACIA 21-B	83,08	83,08	
TO01900	0,810	h	OF. 1ª FONTANERO	13,93	11,28	
WW00300	6,000	u	MATERIAL COMPLEMENTARIO O PZAS.ESPECIALES	0,49	2,94	
WW00400	2,000	u	PEQUEÑO MATERIAL	0,15	0,30	
			Suma la partida			269,99
			Costes indirectos		3,00%	8,10
			TOTAL PARTIDA			**278,09**

Asciende el precio total de la partida a la mencionada cantidad de DOSCIENTOS SETENTA Y OCHO EUROS con NUEVE CÉNTIMOS

PAG 08800143 - T001 VISADO 26 FEBRERO 2008 COLEGIO OFICIAL DE ARQUITECTOS DE SEVILLA Documento visado electrónicamente

CÓDIGO	CANTIDAD	UD	RESUMEN	PRECIO	SUBTOTAL	IMPORTE
12.06		**u**	**EQUIPO DE EXTINCION DE INCENDIOS EFICACIA 21A-149B ARCON MODUL F**			
			MODULO CONTRA INCENDIOS ARCON MODELO F.O.C. 130 Ó EQUIVALENTE, EN UNICO ELEMENTO PARA EMPOTRAR, COMPUESTO POR:			
			- CAJA DE ACERO INOXIDABLE MATE DE 1,2 MM, VIDRIO DE 6MM TRANSPARENTE U OPALIZADO LAVADO AL ACIDO SEGUN CRITERIO DE LA D.F., BISAGRAS ESPECIALES PARA VIDRIO Y TIRADOR.			
			- EXTINTOR MOVIL, DE POLVO ABC, CON 6kg. DE CAPACIDAD EFICACIA 21A-149B, FORMADO POR RECIPIENTE DE CHAPA DE ACERO ELECTROSOLDADA, CON PRESION INCORPORADA, HOMOLOGADO POR MI. SEGUN RGTO. DE RECIPIENTES A PRESION; VALVULA DE DESCARGA, DE ASIENTO CON PALANCA PARA INTERRUPCION; MANOMETRO.			
			TODO ELLO CON CERTIFICADO DE HOMOLOGACION, INCLUSO MONTAJE, CONEXION Y AYUDAS DE ALBAÑILERIA, INSTALADO S/CTE DB-SI. MEDIDA LA UNIDAD INSTALADA.			
			MARCA/MODELO: ARCON/FOC 130 O EQUIVALENTE			
ATC00100	0,100	h	CUADRILLA ALBAÑILERIA, FORMADA POR OFICIAL 1ª Y PEON ESP.	25,30	2,53	
IPFOC503	1,000	u	CAJA DE ACERO INOX. COMPLETA FOC 130	169,86	169,86	
IP5SR02	1,000	u	EXTINTOR MOVIL,POLVO ABC, 6KG.EFICACIA 21-A, 149-B	22,07	22,07	
TO01900	0,810	h	OF. 1ª FONTANERO	13,93	11,28	
WW00300	6,000	u	MATERIAL COMPLEMENTARIO O PZAS.ESPECIALES	0,49	2,94	
WW00400	2,000	u	PEQUEÑO MATERIAL	0,15	0,30	
			Suma la partida			208,98
			Costes indirectos		3,00%	6,27
			TOTAL PARTIDA			**215,25**

Asciende el precio total de la partida a la mencionada cantidad de DOSCIENTOS QUINCE EUROS con VEINTICINCO CÉNTIMOS

12.07		**u**	**MÓDULO AISLADOR DE CORTOCIRCUITOS**			
			MÓDULO AISLADOR DE CORTOCIRCUITOS PARA PROTECCIÓN DE LA LÍNEA DE DETECCIÓN INTELIGENTE. AUTORREARMABLE AL DESAPARECER LA CONDICIÓN DE AVERÍA. DISPONE DE LED QUE PERMITE VER EL ESTADO DEL EQUIPO. INCLUSO CAJA DE SUPERFICIE SMB-500. INCLUSO AYUDAS DE ALBAÑILERIA.			
			UNIDAD TOTALMENTE MONTADA, CONECTADA Y FUNCIONANDO			
WW00400	1,000	u	PEQUEÑO MATERIAL	0,15	0,15	
IPSR0201	1,000	u	MÓDULO AISLADOR DE CORTOCIRCUITOS	41,67	41,67	
TO01800	0,300	h	OF. 1ª ELECTRICISTA	13,37	4,01	
WW00300	1,000	u	MATERIAL COMPLEMENTARIO O PZAS.ESPECIALES	0,49	0,49	
			Suma la partida			46,32
			Costes indirectos		3,00%	1,39
			TOTAL PARTIDA			**47,71**

Asciende el precio total de la partida a la mencionada cantidad de CUARENTA Y SIETE EUROS con SETENTA Y UN CÉNTIMOS

12.08		**u**	**MÓDULO MONITOR DIGITAL DE UNA ENTRADA PARA INTEGRACIÓN DE DETECT**			
			MÓDULO MONITOR DIGITAL DE UNA ENTRADA PARA INTEGRACIÓN DE DETECTORES CONVENCIONALES EN LA LÍNEA DE DETECCIÓN INTELIGENTE. DIRECCIONAMIENTO SENCILLO MEDIANTE INTERRUPTORES GIRATORIOS. FUNCIONES LÓGICAS PROGRAMABLES DESDE LA CENTRAL DE INCENDIOS. DISPONE DE LED QUE PERMITEN VER EL ESTADO DEL EQUIPO. INCORPORA MICRO INTERRUPTOR ACTIVABLE MEDIANTE IMÁN PARA REALIZAR UN TEST DE FUNCIONAMIENTO LOCAL. INCLUSO ALIMENTACION EXTERNA CABLEADA, CONECTADA Y MONTADO EN CAJA DE SUPERFICIE SMB-500 CON BASE B401R (SE INCLUIRA TANTO CAJA COMO BASE). INCLUSO AYUDAS DE ALBAÑILERIA.			
			MEDIDA LA UNIDAD TOTALMENTE MONTADA, CONECTADA Y FUNCIONANDO			
WW00400	1,000	u	PEQUEÑO MATERIAL	0,15	0,15	
WW00300	1,000	u	MATERIAL COMPLEMENTARIO O PZAS.ESPECIALES	0,49	0,49	
IPSR0191	1,000	u	MÓDULO MONITOR DIGITAL DE UNA ENTRADA PARA	72,50	72,50	
TO01800	0,300	h	OF. 1ª ELECTRICISTA	13,37	4,01	
			Suma la partida			77,15
			Costes indirectos		3,00%	2,31
			TOTAL PARTIDA			**79,46**

Asciende el precio total de la partida a la mencionada cantidad de SETENTA Y NUEVE EUROS con CUARENTA Y SEIS CÉNTIMOS

PAG 08/00147 - T01 VISADO 26 FEBRERO 2008 COLEGIO OFICIAL DE ARQUITECTOS DE SEVILLA Documento visado electrónicamente

CÓDIGO	CANTIDAD	UD	RESUMEN	PRECIO	SUBTOTAL	IMPORTE
12.09		**u**	**MÓDULO DE CONTROL DIRECCIONABLE PARA LA ACTIVACION DE SISTEMAS D**			
			MÓDULO DE CONTROL DIRECCIONABLE PARA LA ACTIVACION DE SISTEMAS DE SEÑALIZACION,PUER-TAS... DISPONE DE UN CIRCUITO DE SALIDA CONFIGURABLE, MEDIANTE MICROINTERRUPTOR, COMO SALIDA SUPERVISADA CON RFL O EN FORMA DE RELE CON CONTACOTS L8IBRES DE TENSION. INCOR-PORA CIRCUITO AISLADOR DE CORTOCIRCUITO DE LAZO, LED PARA LA INDICACION DEL ESTADO DEL MODULO. INCLUSO CAJA DE SUPERFICIE M200SMB. MEDIDA LA UNIDAD TOTALMENTE MONTADA, CO-NECTADA Y FUNCIONANDO INCLUSO AYUDAS DE ALBAÑILERIA. MARCA/MODELO: NOTIFIER/M701 O EQUIVALENTE.			
WW00400	1,000	u	PEQUEÑO MATERIAL	0,15	0,15	
IPSR0204	1,000	u	MÓDULO DE CONTROL DIRECCIONABLE PARA LA ACTIVACION DE SISTEMAS D	47,50	47,50	
TO01800	0,300	h	OF. 1ª ELECTRICISTA	13,37	4,01	
WW00300	1,000	u	MATERIAL COMPLEMENTARIO O PZAS.ESPECIALES	0,49	0,49	
			Suma la partida			52,15
			Costes indirectos		3,00%	1,56
			TOTAL PARTIDA			**53,71**

Asciende el precio total de la partida a la mencionada cantidad de CINCUENTA Y TRES EUROS con SETENTA Y UN CÉNTIMOS

12.10		**u**	**MÓDULO MONITOR DIRECCIONABLE PARA LA ACTIVACION DE ALARMA**			
			MODULO MONITOR DIRECCIONABLE CON 1 CIRCUITO DE ENTRADA SUPERVISADO PARA LA MONOTORI-ZACION DE EQUIPOS DE ALRAMA. INCORPORA CIRCUITO AISLADOR DE CORTOCIRCUITO DE LAZO, LED PARA EL ESTADO DEL MODULO Y SELECTOR DE DIRECCION. INCLUSO CAJA DE SUPERFICIE M200SMB. MEDIDA LA UNIDAD TOTALMENTE MONTADA, CONECTADA Y FUNCIONANDO INCLUSO AYUDAS DE ALBA-ÑILERIA.			
WW00400	1,000	u	PEQUEÑO MATERIAL	0,15	0,15	
IPSR0205	1,000	u	MÓDULO MONITOR DIRECCIONABLE PARA LA ACTIVACION DE	40,63	40,63	
TO01800	0,300	h	OF. 1ª ELECTRICISTA	13,37	4,01	
WW00300	1,000	u	MATERIAL COMPLEMENTARIO O PZAS.ESPECIALES	0,49	0,49	
			Suma la partida			45,28
			Costes indirectos		3,00%	1,36
			TOTAL PARTIDA			**46,64**

Asciende el precio total de la partida a la mencionada cantidad de CUARENTA Y SEIS EUROS con SESENTA Y CUATRO CÉNTIMOS

12.11		**u**	**DETECTOR ÓPTICO DE HUMOS CONVENCIONAL**			
			DETECTOR ÓPTICO DE HUMOS CONVENCIONAL EQUIPADO CON DOBLE LED QUE PERMITA VER EL ES-TADO DEL DETECTOR DESDE CUALQUIER POSICIÓN. INCORPORA FUNCIONES DE TEST MANUAL, SALI-DA PARA INDICADOR REMOTO Y MEDIDOR DE SENSIBILIDAD. INCLUSO BASE B401. DISEÑADO Y FABRICA-DO CONFORME A LAS NORMAS EN54-7. MEDIDA LA UNIDAD TOTALMENTE MONTADA, CONECTADA Y FUNCIONANDO. INCLUSO AYUDAS DE AL-BAÑILERIA.			
WW00400	1,000	u	PEQUEÑO MATERIAL	0,15	0,15	
IPSR0211	1,000	u	DETECTOR OPTICO DE HUMO CONVENCIONAL	23,05	23,05	
TO01800	0,300	h	OF. 1ª ELECTRICISTA	13,37	4,01	
WW00300	1,000	u	MATERIAL COMPLEMENTARIO O PZAS.ESPECIALES	0,49	0,49	
			Suma la partida			27,70
			Costes indirectos		3,00%	0,83
			TOTAL PARTIDA			**28,53**

Asciende el precio total de la partida a la mencionada cantidad de VEINTIOCHO EUROS con CINCUENTA Y TRES CÉNTIMOS

PAG 08/00443 F001 VISADO FEBRERO 2008 COLEGIO OFICIAL DE ARQUITECTOS DE SEVILLA Documento visado electrónicamente

CÓDIGO	CANTIDAD	UD	RESUMEN	PRECIO	SUBTOTAL	IMPORTE
12.12		**u**	**DETECTOR ÓPTICO DE HUMOS ANALÓGICO INTELIGENTE DE PERFIL EXTRAPL**			
			DETECTOR ÓPTICO DE HUMOS ANALÓGICO INTELIGENTE DE PERFIL EXTRAPLANO. DIRECCIONAMIENTO SENCILLO MEDIANTE INTERRUPTORES GIRATORIOS. FUNCIONES LÓGICAS PROGRAMABLES DESDE LA CENTRAL DE INCENDIOS. FABRICADO EN ABS PIRORRETARDANTE. EQUIPADO CON DOBLE LED QUE PERMITA VER EL ESTADO DEL DETECTOR DESDE CUALQUIER POSICIÓN. INCORPORA MICRO INTERRUPTOR ACTIVABLE MEDIANTE IMÁN PARA REALIZAR UN TEST DE FUNCIONAMIENTO LOCAL. COMPENSACIÓN AUTOMÁTICA POR SUCIEDAD. FÁCILMENTE DESMONTABLE PARA SU LIMPIEZA. INCLUSO BASE B501 INTERCAMBIABLE CON EL RESTO DE DETECTORES ANALÓGICOS.			
			MEDIDA LA UNIDAD TOTALMENTE MONTADA, CONECTADA, PROGRAMADA Y FUNCIONANDO. INCLUSO AYUDAS DE ALBAÑILERIA.			
WW00400	1,000	u	PEQUEÑO MATERIAL	0,15	0,15	
IPSR0225	1,000	u	DETECTOR ÓPTICO DE HUMOS ANALÓGICO INTELIGENTE DE	42,70	42,70	
TO01800	0,300	h	OF. 1ª ELECTRICISTA	13,37	4,01	
WW00300	1,000	u	MATERIAL COMPLEMENTARIO O PZAS.ESPECIALES	0,49	0,49	
			Suma la partida			47,35
			Costes indirectos		3,00%	1,42
			TOTAL PARTIDA			**48,77**

Asciende el precio total de la partida a la mencionada cantidad de CUARENTA Y OCHO EUROS con SETENTA Y SIETE CÉNTIMOS

12.13		**u**	**DISPOSITIVO ELECTROMAGNÉTICO CON BRAZO EXTENSIBLE**			
			DISPOSITIVO ELECTROMAGNÉTICO PARA RETENCIÓN DE PUERTA CORTAFUEGOS, INCLUYE PULSADOR DE DESBLOQUEO Y BRAZO EXTENSIBLE DE 33 CM COMO MÍNIMO. CIRCUITO ELÉCTRICO INTERIOR PROTEGIDO CON CONDENSADOR Y DIODOS. PROVISTO DE PLACA FERROMAGNÉTICA. POTENCIA 50KG Y CONSUMO 60MA. INCLUSO AYUDAS DE ALBAÑILERIA.			
			MEDIDA LA UNIDAD TOTALMENTE MONTADA, CONECTADA Y PROGRAMADA.			
IPSR02821	1,000	u	DISPOSITIVO ELECTROMAGNÉTICO CON BRAZO EXTENSIBLE	48,97	48,97	
TO01800	0,300	h	OF. 1ª ELECTRICISTA	13,37	4,01	
WW00300	1,000	u	MATERIAL COMPLEMENTARIO O PZAS.ESPECIALES	0,49	0,49	
WW00400	1,000	u	PEQUEÑO MATERIAL	0,15	0,15	
			Suma la partida			53,62
			Costes indirectos		3,00%	1,61
			TOTAL PARTIDA			**55,23**

Asciende el precio total de la partida a la mencionada cantidad de CINCUENTA Y CINCO EUROS con VEINTITRES CÉNTIMOS

12.14		**m**	**CONDUCTOR PARA FORMACION DE LAZOS DE CONEXIONADO DE CONTROL DE 2**			
			CONDUCTOR PARA FORMACION DE LAZOS DE CONEXIONADO DE CONTROL DE DETECTORES Y MODULOS CONTRAINCENDIOS CON RED DE TECCION EXISTENTE DESDE CENTRAL ANALOGICA, MEDIANTE CABLE DE MANGUERA DE PAR TRENZADO Y APANTALLADO, DE COLOR NARANJA Y COBRE PULIDO FLEXIBLE, CLASE V DE 1,5 MM2, CON PANTALLA CON CINTA DE ALUMINIO/POLIESTER, DRENAJE DE COBRE ESTAÑADO DE 0,5 MM2, NO PROPAGADOR DE LLAMA, LIBRE DE HALOGENOS, BAJA EMISION DE HUMOS Y BAJA CORROSIVIDAD Y RESITENTE AL FUEGO, TENDIDO BAJO TUBO CORRUGADO DE PVC FLEXIBLE/RIGIDO DE COLOR ROJO LIBRE DE HALOGENOS (LHC), INCLUSO CONEXIONADO CON EL LAZO EXISTENTE, TUBO, CON P.P. DE ACCESORIOS (CAJAS, FICHAS) Y ELEMENTOS DE FIJACION. INCLUSO AYUDAS DE ALBAÑILERIA.			
			MEDIDA LA LONGITUD EJECUTADA.			
IE12500	1,010	m	TUBO PVC. RIGIDO DIAM. 13 MM.	0,74	0,75	
WW00400	0,100	u	PEQUEÑO MATERIAL	0,15	0,02	
TO01800	0,100	h	OF. 1ª ELECTRICISTA	13,37	1,34	
IPSR901	1,010	m	CONDUCTOR PARA FORMACION DE LAZOS DE 2X1,5-LHR	0,50	0,51	
ATC00100	0,010	h	CUADRILLA ALBAÑILERIA, FORMADA POR OFICIAL 1ª Y PEON	25,30	0,25	
WW00300	0,040	u	MATERIAL COMPLEMENTARIO O PZAS.ESPECIALES	0,49	0,02	
			Suma la partida			2,89
			Costes indirectos		3,00%	0,09
			TOTAL PARTIDA			**2,98**

Asciende el precio total de la partida a la mencionada cantidad de DOS EUROS con NOVENTA Y OCHO CÉNTIMOS

PAG 08/001472 - E01 VISADO 26 - FEBRERO - 2008 COLEGIO OFICIAL DE ARQUITECTOS DE SEVILLA Documento visado electrónicamente

CÓDIGO	CANTIDAD	UD	RESUMEN	PRECIO	SUBTOTAL	IMPORTE
12.15		**u**	**VALVULA DE PASO DE ESFERA DE LATON PARA MONTAJE ROSCADO DN50 (2"**			
			VALVULA DE ESFERA EN LATON PASO TOTAL CON BOLA EN LATON CROMADO DURO PARA MONTAJE ROSCADO DN50 (2") PN16 CON MANDO DE ACCIONAMIENTO MANUAL POR PALANCA, JUEGO DE ACCESORIOS Y RACORES DE LATON DE UNION MECANICA CON SALIDA ROSCADA. INCLUSO AYUDAS DE ALBAÑILERIA.			
			MEDIDA LA UNIDAD INSTALADA			
			MARCA/MODELO: SOCLA/V3000 O EQUIVALENTE			
IF5SR57	1,000	u	VALVULA DE PASO DE ESFERA DE LATON PARA MONTAJE ROSCADO DN50 (2"	48,74	48,74	
TO01400	0,450	h	OF. 1ª CALEFACTOR O MECANICO	13,93	6,27	
WW00400	3,000	u	PEQUEÑO MATERIAL	0,15	0,45	
			Suma la partida			55,46
			Costes indirectos		3,00%	1,66
			TOTAL PARTIDA			**57,12**

Asciende el precio total de la partida a la mencionada cantidad de CINCUENTA Y SIETE EUROS con DOCE CÉNTIMOS

12.16		**ud**	**SELL.TUB.COMB.ABRAZ.INT.HILTI CP642-50**			
			SISTEMA DE SELLADO CONTRA EL FUEGO, DE PASO DE TUBERÍAS COMBUSTIBLES DESDE 32 MM. A 50 MM. DE DIÁMETRO, EN FORJADO (Y MURO), HASTA RF-240 CON ABRAZADERAS INTUMESCENTES HILTI CP 642-50. ENSAYADO Y HOMOLOGADO SEGÚN UNE 23802-79. MEDIDA LA UNIDAD INSTALADA. INCLU-			
P23FL146	1,000	ud	Abrazadera intumescente Hilti CP642-50	46,63	46,63	
TP00100	0,170	h	PEON ESPECIAL	12,71	2,16	
			Suma la partida			48,79
			Costes indirectos		3,00%	1,46
			TOTAL PARTIDA			**50,25**

Asciende el precio total de la partida a la mencionada cantidad de CINCUENTA EUROS con VEINTICINCO CÉNTIMOS

12.17		**ud**	**SELL.TUB.COMB.ABRAZ.INT.HILTI CP642-63**			
			SISTEMA DE SELLADO CONTRA EL FUEGO, DE PASO DE TUBERÍAS COMBUSTIBLES DESDE 50 MM. A 63 MM. DE DIÁMETRO, EN FORJADO (Y MURO), HASTA RF-240 CON ABRAZADERAS INTUMESCENTES HILTI CP 642-63. ENSAYADO Y HOMOLOGADO SEGÚN UNE 23802-79. MEDIDA LA UNIDAD INSTALADA. INCLU-			
P23FL147	1,000	ud	Abrazadera intumescente Hilti CP642-63	55,85	55,85	
TP00100	0,170	h	PEON ESPECIAL	12,71	2,16	
			Suma la partida			58,01
			Costes indirectos		3,00%	1,74
			TOTAL PARTIDA			**59,75**

Asciende el precio total de la partida a la mencionada cantidad de CINCUENTA Y NUEVE EUROS con SETENTA Y CINCO CÉNTIMOS

12.18		**ud**	**SELL.TUB.COMB.ABRAZ.INT.HILTI CP642-160**			
			SISTEMA DE SELLADO CONTRA EL FUEGO, DE PASO DE TUBERÍAS COMBUSTIBLES DESDE 135 MM. A 160 MM. DE DIÁMETRO, EN FORJADO (Y MURO), HASTA RF-240 CON ABRAZADERAS INTUMESCENTES HILTI CP 642-160. ENSAYADO Y HOMOLOGADO SEGÚN UNE 23802-79. MEDIDA LA UNIDAD INSTALADA.			
P23FL160	1,000	ud	Abrazadera intumescente Hilti CP642-160	162,66	162,66	
TP00100	0,170	h	PEON ESPECIAL	12,71	2,16	
			Suma la partida			164,82
			Costes indirectos		3,00%	4,94
			TOTAL PARTIDA			**169,76**

Asciende el precio total de la partida a la mencionada cantidad de CIENTO SESENTA Y NUEVE EUROS con SETENTA Y SEIS CÉNTIMOS

PAG 08/001472 - T001
VISADO
26 FEBRERO 2008
COLEGIO OFICIAL DE ARQUITECTOS DE SEVILLA
Documento visado electrónicamente

CÓDIGO	CANTIDAD	UD	RESUMEN	PRECIO	SUBTOTAL	IMPORTE
12.19		**ud**	**SELL. BAN.CABLES LADR.INT.HILTI CP657**			
			SISTEMA DE SELLADO MODIFICABLE CONTRA EL FUEGO, DE PASOS DE BANDEJAS DE CABLES, EN MURO Y FORJADO, HASTA RF-240, CON LADRILLOS INTUMESCENTES HILTI CP657 Y MASILLA INTUMESCENTE HILTI CP611 A. ENSAYADO Y HOMOLOGADO SEGÚN UNE 23802-79. MEDIDA LA UNIDAD INSTALADA. INCLUSO AYUDAS DE ALBAÑILERIA.			
P23FL145	1,540	ud	Ladrillo intumescente Hilti CP657	36,79	56,66	
P23FR020	0,500	ud	Masilla intumescente Hilti CP611A	8,50	4,25	
TP00100	0,170	h	PEON ESPECIAL	12,71	2,16	
			Suma la partida			63,07
			Costes indirectos		3,00%	1,89
			TOTAL PARTIDA			**64,96**

Asciende el precio total de la partida a la mencionada cantidad de SESENTA Y CUATRO EUROS con NOVENTA Y SEIS CÉNTIMOS

PAG 08/001472 - 2001 VISADO 26 FEBRERO 2008 COLEGIO OFICIAL DE ARQUITECTOS DE SEVILLA Documento visado electrónicamente

CÓDIGO	CANTIDAD	UD	RESUMEN	PRECIO	SUBTOTAL	IMPORTE

CAPÍTULO 13 GASES MEDICINALES

13.01 **u** **INJERTO EN COLECTOR DE GAS**

INJERTO EN COLECTOR DE GAS EXISTENTE, CON P.P. DE ACCESORIOS Y MATERIAL NECESARIO. INCLUSO AYUDAS DE ALBAÑILERIA.

ATC00400	5,030	h	CUADRILLA FORMADA POR OFICIAL 1ª INST. Y AYUDANTE	25,52	128,37
WW00300	5,000	u	MATERIAL COMPLEMENTARIO O PZAS.ESPECIALES	0,49	2,45

Suma la partida 130,82
Costes indirectos..... 3,00% 3,92

TOTAL PARTIDA **134,74**

Asciende el precio total de la partida a la mencionada cantidad de CIENTO TREINTA Y CUATRO EUROS con SETENTA Y CUATRO CÉNTIMOS

13.02 **m** **TUBO DE COBRE 8x10 mm**

ML. TUBERIA DE COBRE 8x10 mm NO ARSENICAL, PROBADA Y DESENGRASADA,INCLUIDOS SOPORTES, ACCESORIOS, AYUDAS DE ALBAÑILERIA Y PEQUEÑO MATERIAL, SOLDADA EN ALEACION DE PLATA EN

IG00800M2	1,000	m	TUBERIA DE COBRE 8x10 mm NO ARSENICAL	8,53	8,53
IG00805	0,450	u	SOPORTE HOMOLOGADO	8,49	3,82
ATC00200	0,030	h	CUADRILLA ALBAÑILERIA, FORMADA POR OFICIAL 2ª Y PEON	25,14	0,75
TO01900	0,080	h	OF. 1ª FONTANERO	13,93	1,11
WW00300	0,800	u	MATERIAL COMPLEMENTARIO O PZAS.ESPECIALES	0,49	0,39
WW00400	0,700	u	PEQUEÑO MATERIAL	0,15	0,11

Suma la partida 14,71
Costes indirectos..... 3,00% 0,44

TOTAL PARTIDA **15,15**

Asciende el precio total de la partida a la mencionada cantidad de QUINCE EUROS con QUINCE CÉNTIMOS

13.03 **m** **TUBO DE COBRE 13x15 mm**

ML. TUBERIA DE COBRE 13x15 mm NO ARSENICAL, PROBADA Y DESENGRASADA,INCLUIDOS SOPORTES, ACCESORIOS, AYUDAS DE ALBAÑILERIA Y PEQUEÑO MATERIAL, SOLDADA EN ALEACION DE PLATA EN

IG00825M	1,000	m	TUBERIA DE COBRE 13x15 mm NO ARSENICAL	9,21	9,21
IG00805	0,670	u	SOPORTE HOMOLOGADO	8,49	5,69
ATC00200	0,030	h	CUADRILLA ALBAÑILERIA, FORMADA POR OFICIAL 2ª Y PEON	25,14	0,75
TO01900	0,080	h	OF. 1ª FONTANERO	13,93	1,11
WW00300	0,800	u	MATERIAL COMPLEMENTARIO O PZAS.ESPECIALES	0,49	0,39
WW00400	0,700	u	PEQUEÑO MATERIAL	0,15	0,11

Suma la partida 17,26
Costes indirectos..... 3,00% 0,52

TOTAL PARTIDA **17,78**

Asciende el precio total de la partida a la mencionada cantidad de DIECISIETE EUROS con SETENTA Y OCHO CÉNTIMOS

13.04 **m** **TUBO DE COBRE 33x35 mm**

ML. TUBERIA DE COBRE 33x35 mm NO ARSENICAL, PROBADA Y DESENGRASADA,INCLUIDOS SOPORTES, ACCESORIOS, AYUDAS DE ALBAÑILERIA Y PEQUEÑO MATERIAL, SOLDADA EN ALEACION DE PLATA EN

IGR0840M	1,000	ml	TUBERÍA DE COBRE 33x35 mm NO ARSENICAL.	20,66	20,66
IG00805	0,670	u	SOPORTE HOMOLOGADO	8,49	5,69
ATC00200	0,030	h	CUADRILLA ALBAÑILERIA, FORMADA POR OFICIAL 2ª Y PEON	25,14	0,75
TO01900	0,080	h	OF. 1ª FONTANERO	13,93	1,11
WW00300	0,800	u	MATERIAL COMPLEMENTARIO O PZAS.ESPECIALES	0,49	0,39
WW00400	0,700	u	PEQUEÑO MATERIAL	0,15	0,11

Suma la partida 28,71
Costes indirectos..... 3,00% 0,86

TOTAL PARTIDA **29,57**

Asciende el precio total de la partida a la mencionada cantidad de VEINTINUEVE EUROS con CINCUENTA Y SIETE CÉNTIMOS

PAG 3 DE 3
VISADO
08/001472 - D01
26 FEBRERO 2008
COLEGIO OFICIAL DE ARQUITECTOS DE SEVILLA
Documento visado electrónicamente

CÓDIGO	CANTIDAD	UD	RESUMEN	PRECIO	SUBTOTAL	IMPORTE
13.05		**m**	**TUBO DE COBRE 40x42 mm**			
			ML. TUBERIA DE COBRE 40x42 mm NO ARSENICAL, PROBADA Y DESENGRASADA,INCLUIDOS SOPORTES, ACCESORIOS, AYUDAS DE ALBAÑILERIA Y PEQUEÑO MATERIAL, SOLDADA EN ALEACION DE PLATA EN AMBIENTE REDUCTOR. MEDIDA LA LONGITUD INSTALADA. INCLUSO AYUDAS DE ALBAÑILERIA.			
IGR0841M	1,000	ml	TUBERÍA DE COBRE 40x42 mm NO ARSENICAL.	27,00	27,00	
IG00805	0,670	u	SOPORTE HOMOLOGADO	8,49	5,69	
ATC00200	0,030	h	CUADRILLA ALBAÑILERIA, FORMADA POR OFICIAL 2ª Y PEON ESP.	25,14	0,75	
TO01900	0,080	h	OF. 1ª FONTANERO	13,93	1,11	
WW00300	0,800	u	MATERIAL COMPLEMENTARIO O PZAS.ESPECIALES	0,49	0,39	
WW00400	0,700	u	PEQUEÑO MATERIAL	0,15	0,11	
			Suma la partida			35,05
			Costes indirectos		3,00%	1,05
			TOTAL PARTIDA			**36,10**

Asciende el precio total de la partida a la mencionada cantidad de TREINTA Y SEIS EUROS con DIEZ CÉNTIMOS

13.06		**u**	**VALVULA DE ESFERA DIAM. 1 1/2" (36/40 MM)**			
			DE VALVULA DE ESFERA COLOCADA EN CANALIZACION DE 1 1/2" (36/40 mm) DE DIAMETRO, PARA SOLDAR, CON CUERPO DE LATON Y JUNTAS DE PTFE. PN40 DESENGRASADA USO OXIGENO, INCLUSO PEQUEÑO MATERIAL, CONSTRUIDA SEG+N NTE/IFF. MEDIDA LA UNIDAD INSTALADA. INCLUSO AYUDAS DE			
IF30650M2	1,000	u	VALVULA DE ESFERA DIAM. 1 1/2" (36/40 MM.)	38,71	38,71	
TO01900	0,300	h	OF. 1ª FONTANERO	13,93	4,18	
WW00400	1,000	u	PEQUEÑO MATERIAL	0,15	0,15	
			Suma la partida			43,04
			Costes indirectos		3,00%	1,29
			TOTAL PARTIDA			**44,33**

Asciende el precio total de la partida a la mencionada cantidad de CUARENTA Y CUATRO EUROS con TREINTA Y TRES CÉNTIMOS

13.07		**u**	**VALVULA DE ESFERA DIAM. 1/2" (10/15 MM)**			
			DE VALVULA DE ESFERA COLOCADA EN CANALIZACION DE 1/2" (10/15 mm) DE DIAMETRO, PARA SOLDAR, CON CUERPO DE LATON Y JUNTAS DE PTFE. PN40 DESENGRASADA USO OXIGENO, INCLUSO PEQUEÑO MATERIAL, CONSTRUIDA SEG+N NTE/IFF. MEDIDA LA UNIDAD INSTALADA. INCLUSO AYUDAS DE			
WW00400	1,000	u	PEQUEÑO MATERIAL	0,15	0,15	
IF30610M2	1,000	u	VALVULA DE ESFERA DIAM. 1/2" (10/15 MM).	5,03	5,03	
TO01900	0,250	h	OF. 1ª FONTANERO	13,93	3,48	
			Suma la partida			8,66
			Costes indirectos		3,00%	0,26
			TOTAL PARTIDA			**8,92**

Asciende el precio total de la partida a la mencionada cantidad de OCHO EUROS con NOVENTA Y DOS CÉNTIMOS

13.08		**u**	**CUADRO ZONIFICACION Y 2ª REDUCCION PARA 3 GASES**			
			UD. DE CUADRO DE ZONIFICACION Y SEGUNDA REDUCCION PARA 3 GASES, OXIGENO, AIRE Y VACIO. COMPUESTO POR VALVULAS DE SECCIONAMIENTO INCLUIDA SU CAJA ENVOLVENTE CONSTRUIDA EN ACERO INOXIDABLE DE DIMENSIONES APROXIMADAS 600x500x300mm, AYUDAS DE ALBAÑILERIA Y PEQUEÑO MATERIAL.TIPO CRSX DE HIMEL O EQUIVALENTE. MEDIDA LA UNIDAD INSTALADA INCLUSO AYU-			
IG05501	1,000	ud	CUADRO ZONIFICACION Y 2ª REDUCCION DE 3 GASES	834,50	834,50	
ATC00400	4,030	h	CUADRILLA FORMADA POR OFICIAL 1ª INST. Y AYUDANTE	25,52	102,85	
WW00300	5,000	u	MATERIAL COMPLEMENTARIO O PZAS.ESPECIALES	0,49	2,45	
WW00400	0,500	u	PEQUEÑO MATERIAL	0,15	0,08	
			Suma la partida			939,88
			Costes indirectos		3,00%	28,20
			TOTAL PARTIDA			**968,08**

Asciende el precio total de la partida a la mencionada cantidad de NOVECIENTOS SESENTA Y OCHO EUROS con OCHO CÉNTIMOS

PAG 3 DE 3
08/001472 - T01
VISADO
FEBRERO 2008
COLEGIO OFICIAL DE ARQUITECTOS DE SEVILLA
Documento visado electrónicamente

CÓDIGO	CANTIDAD	UD	RESUMEN	PRECIO	SUBTOTAL	IMPORTE
13.09		**u**	**CUADRO SEÑALIZACION Y ALARMAS**			
			UD. DE CUADRO SEÑALIZACION Y ALARMAS PARA 3 GASES (OXIGENO, AIRE Y VACIO). SUMINISTRO Y COLOCACION.INC/ ENVOLVENTE EN ACERO INOXIDABLE TIPO CRSX DE HIMEL O SIMILAR DE DIMENSIONES APROXIMADAS DE 500x400x300mm. INCLUSO AYUDAS DE ALBAÑILERIA Y PEQUEÑO MATERIAL. MEDIDA LA UNIDAD INSTALADA.			
IG05502	1,000	ud	CUADRO SEÑALIZACION Y ALARMA 2 GASES	292,00	292,00	
ATC00400	4,030	h	CUADRILLA FORMADA POR OFICIAL 1ª INST. Y AYUDANTE ESP.	25,52	102,85	
WW00300	5,000	u	MATERIAL COMPLEMENTARIO O PZAS.ESPECIALES	0,49	2,45	
			Suma la partida			397,30
			Costes indirectos		3,00%	11,92
			TOTAL PARTIDA			**409,22**

Asciende el precio total de la partida a la mencionada cantidad de CUATROCIENTOS NUEVE EUROS con VEINTIDOS CÉNTIMOS

13.10		**u**	**TOMA RAPIDA GAS MEDICINAL PARA VACIO**			
			UD. VALVULA DE TOMA CONEXION TOMA-RAPIDA PARA VACIO MARCA Y MODELO IGUAL A LOS EXISTENTES EN EL RESTO DEL HOSPITAL, PARA INSTALACION VISTA, COMPUESTA POR CUERPO DE LATON CROMADO TOMA PROVISTO DE VALVULA DE UTILIZACION, VALVULA DE RETENCION QUE PERMITE DESMONTAR LA VÁLVULA DE UTILIZACION DURANTES LAS OPERACIONES DE MANTENIMIENTO, SIN INTERFERIR EN LA NORMAL OPERACION DEL RESTO DE LAS TOMAS RÁPIDAS DEL MISMO SERVICIO, CON SISTEMA DE OBTURACION POR BOLA, FILTRO INTERIOR; INCLUSO P.P. DE ACCESORIOS, PLACA ENBELLECEDORA Y PRUEBAS DE PRESION. MEDIDA LA UNIDAD INSTALADA Y PROBADA. INCLUSO AYUDAS DE AL-			
TO03600	0,100	h	OF. 1ª GASISTA	18,44	1,84	
TO04000	0,100	h	AYUDANTE GASISTA	17,52	1,75	
P19GMB036M2	1,000	u	CONEXION TOMA RAPIDA VACIO	48,00	48,00	
WW00300	10,000	u	MATERIAL COMPLEMENTARIO O PZAS.ESPECIALES	0,49	4,90	
IF30610M2	1,000	u	VALVULA DE ESFERA DIAM. 1/2" (10/15 MM).	5,03	5,03	
			Suma la partida			61,52
			Costes indirectos		3,00%	1,85
			TOTAL PARTIDA			**63,37**

Asciende el precio total de la partida a la mencionada cantidad de SESENTA Y TRES EUROS con TREINTA Y SIETE CÉNTIMOS

13.11		**u**	**TOMA RAPIDA GAS MEDICINAL PARA AIRE MEDICINAL**			
			UD. VALVULA DE TOMA CONEXION TOMA-RAPIDA PARA AIRE MEDICINAL MARCA Y MODELO IGUAL A LOS EXISTENTES EN EL RESTO DEL HOSPITAL, PARA INSTALACION VISTA, COMPUESTA POR CUERPO DE LATON CROMADO TOMA PROVISTO DE VALVULA DE UTILIZACION, VALVULA DE RETENCION QUE PERMITE DESMONTAR LA VÁLVULA DE UTILIZACION DURANTES LAS OPERACIONES DE MANTENIMIENTO, SIN INTERFERIR EN LA NORMAL OPERACION DEL RESTO DE LAS TOMAS RÁPIDAS DEL MISMO SERVICIO, CON SISTEMA DE OBTURACION POR BOLA, FILTRO INTERIOR; INCLUSO P.P. DE ACCESORIOS, PLACA ENBELLECEDORA Y PRUEBAS DE PRESION. MEDIDA LA UNIDAD INSTALADA Y PROBADA. INCLUSO AYUDAS DE			
TO03600	0,100	h	OF. 1ª GASISTA	18,44	1,84	
TO04000	0,100	h	AYUDANTE GASISTA	17,52	1,75	
WW00300	10,000	u	MATERIAL COMPLEMENTARIO O PZAS.ESPECIALES	0,49	4,90	
P19GMB037M2	1,000	u	CONEXION TOMA RAPIDA AIRE MEDICINAL	48,00	48,00	
IF30610M2	1,000	u	VALVULA DE ESFERA DIAM. 1/2" (10/15 MM).	5,03	5,03	
			Suma la partida			61,52
			Costes indirectos		3,00%	1,85
			TOTAL PARTIDA			**63,37**

Asciende el precio total de la partida a la mencionada cantidad de SESENTA Y TRES EUROS con TREINTA Y SIETE CÉNTIMOS

PAG 08/00143 TD01
VISADO
FEBRERO 2008
COLEGIO OFICIAL DE ARQUITECTOS DE SEVILLA
Documento visado electrónicamente

CÓDIGO	CANTIDAD	UD	RESUMEN	PRECIO	SUBTOTAL	IMPORTE
13.12		**u**	**TOMA RAPIDA GAS MEDICINAL PARA OXIGENO**			
			UD. VALVULA DE TOMA CONEXION TOMA-RAPIDA PARA OXIGENO MARCA Y MODELO IGUAL A LOS EXIS- TENTES EN EL RESTO DEL HOSPITAL, PARA INSTALACION VISTA, COMPUESTA POR CUERPO DE LATÓN CROMADO TOMA PROVISTO DE VALVULA DE UTILIZACION, VALVULA DE RETENCION QUE PERMITE DES- MONTAR LA VÁLVULA DE UTILIZACION DURANTES LAS OPERACIONES DE MANTENIMIENTO, SIN INTER- FERIR EN LA NORMAL OPERACION DEL RESTO DE LAS TOMAS RÁPIDAS DEL MISMO SERVICIO, CON SIS- TEMA DE OBTURACION POR BOLA, FILTRO INTERIOR; INCLUSO P.P. DE ACCESORIOS, PLACA ENBELLE- CEDORA Y PRUEBAS DE PRESION. MEDIDA LA UNIDAD INSTALADA Y PROBADA. INCLUSO AYUDAS DE AL-			
TO03600	0,100	h	OF. 1ª GASISTA	18,44	1,84	
TO04000	0,100	h	AYUDANTE GASISTA	17,52	1,75	
P19GMB035M2	1,000	u	CONEXION TOMA RAPIDA OXIGENO	48,00	48,00	
WW00300	10,000	u	MATERIAL COMPLEMENTARIO O PZAS.ESPECIALES	0,49	4,90	
IF30610M2	1,000	u	VALVULA DE ESFERA DIAM. 1/2" (10/15 MM).	5,03	5,03	
			Suma la partida			61,52
			Costes indirectos		3,00%	1,85
			TOTAL PARTIDA			**63,37**

Asciende el precio total de la partida a la mencionada cantidad de SESENTA Y TRES EUROS con TREINTA Y SIETE CÉNTIMOS

PAG 08/001472-T0001 VISADO FEBRERO 2008 COLEGIO OFICIAL DE ARQUITECTOS DE SEVILLA Documento visado electrónicamente

CÓDIGO	CANTIDAD	UD	RESUMEN	PRECIO	SUBTOTAL	IMPORTE

CAPÍTULO 14 INSTALACION DE TELECOMUNICACIONES. RTV

14.01 u **REPARTIDOR DE TV/FM, 8 SALIDAS.**
DE DISTRUBUIDOR DE OCHO SALIDAS PARA SEÑALES DE TV Y FM Y DE SATELITE EN FI (FREQUENCIA INTERMEDIA), COLOCADO EN PUNTO DE ACCESO AL USUARIO (PAU), INCLUSO P.P. DE REGISTRO, RESISTENCIAS DE CIERRE, COLOCACION, CONEXION, AJUSTE Y AYUDAS DE ALBAÑILERIA; CONSTRUIDO

IV1SR06	1,000	u	REPARTIDOR DE 8 SALIDAS	9,42	9,42	
WW00400	0,500	u	PEQUEÑO MATERIAL	0,15	0,08	
ATC00400	0,100	h	CUADRILLA FORMADA POR OFICIAL 1ª INST. Y AYUDANTE	25,52	2,55	
IV1SR04	1,000	u	REGISTRO	0,52	0,52	
TP00200	0,100	h	PEON ORDINARIO	12,60	1,26	
			Suma la partida			13,83
			Costes indirectos		3,00%	0,41
			TOTAL PARTIDA			**14,24**

Asciende el precio total de la partida a la mencionada cantidad de CATORCE EUROS con VEINTICUATRO CÉNTIMOS

14.02 u **DERIVADOR DE TV/FM, 2 SALIDAS.**
DE DERIVADOR DE 2 SALIDAS PARA SEÑALES DE TV Y FM , INCLUSO P.P. DE REGISTRO, RESISTENCIAS DE CIERRE, COLOCACION, CONEXION, AJUSTE Y AYUDAS DE ALBAÑILERIA; CONSTRUIDO SEGUN RE-

IV1SR012	1,000	u	DERIVADOR 2 DERIVACIONES	14,60	14,60	
WW00400	0,500	u	PEQUEÑO MATERIAL	0,15	0,08	
ATC00400	0,100	h	CUADRILLA FORMADA POR OFICIAL 1ª INST. Y AYUDANTE	25,52	2,55	
TP00200	0,100	h	PEON ORDINARIO	12,60	1,26	
IV1SR04	1,000	u	REGISTRO	0,52	0,52	
			Suma la partida			19,01
			Costes indirectos		3,00%	0,57
			TOTAL PARTIDA			**19,58**

Asciende el precio total de la partida a la mencionada cantidad de DIECINUEVE EUROS con CINCUENTA Y OCHO CÉNTIMOS

14.03 m **CABLE COAXIAL EN RED DE TV/FM/FI.**
CABLE COAXIAL 75 OHM PARA RED DE DISTRIBUCION. DIELÉCTRICO DE POLIETILENO CELULAR EXPANDIDOS POR MEDIOS FISICOS (INYECCION DE GAS INERTE). APANTALLAMIENTO COMPUESTO POR LAMINAS DE COBRE, POLIESTER Y MALLA DE COBRE. CUBIERTA EXTERIOR DE PVC GRIS CON BAJA EMISION DE HUMOS. CONDUCTOR CENTRAL DE COBRE DE 1,2 MM DE DIAMETRO, BAJO TUBO DE PVC FLEXIBLE CORRUGADO REFORZADO DE Ø20 MM, CON LAS CARACTERASTICAS SIGUIENTES:
ATENUACION A 50 MHZ: 4,0 DB/M
ATENUACION A 100 MHZ: 5,5 DB/M
ATENUACION A 470 MHZ: 12,5 DB/M
ATENUACION A 860 MHZ: 17,2 DB/M
ATENUACION A 1350 MHZ: 22,8 DB/M
ATENUACION A 2150 MHZ: 28,5 DB/M
INCLUSO MANO DE OBRA, ACCESORIOS Y AYUDAS DE ALBAÑILERIA Y CUANTOS ELEMENTOS SEAN NECESARIOS EN SU INSTALACION.

IV1SR07	1,000	m	CABLE COAXIAL EXPANSION FISICA	0,50	0,50	
IE5SR02	1,000	m	TUBO DE PVC REFORZADO DE Ø20 MM DE BAJA EMISION DE	0,34	0,34	
WW00400	0,250	u	PEQUEÑO MATERIAL	0,15	0,04	
ATC00400	0,010	h	CUADRILLA FORMADA POR OFICIAL 1ª INST. Y AYUDANTE	25,52	0,26	
			Suma la partida			1,14
			Costes indirectos		3,00%	0,03
			TOTAL PARTIDA			**1,17**

Asciende el precio total de la partida a la mencionada cantidad de UN EUROS con DIECISIETE CÉNTIMOS

CÓDIGO	CANTIDAD	UD	RESUMEN	PRECIO	SUBTOTAL	IMPORTE
14.04		**m**	**CANAL REJIBAND DE VARILLAS DE ACERO ELECTROSOLDADAS 60x300 MM**			
			CANAL REJIBAND DE VARILLAS DE ACERO ELECTROSOLDADAS CON ACABADO ZB (ZINCADO BICROMATADO) DE DIMENSIONES 60x300 MM, INSTALADO EN SUSPENSION DESDE EL TECHO MEDIANTE OMEGAS DE SUJECION MAS SOPORTE DE FIJACION VERTICAL, INCLUSO CONEXIONES ENTRE BANDEJAS, DERIVACIONES, SOPORTES, ETC. TOTALMENTE INSTALADO, PEQUEÑO MATERIAL NECESARIO Y AYUDAS DE ALBAÑILERIA.			
			INSTALADA SEGUN REGLAMENTO DE ICT.			
			MEDIDA LA LONGITUD EJECUTADA			
			MARCA/MODELO: PEMSA/CANAL 60x300 ZB O EQUIVALENTE			
ATC00400	0,020	h	CUADRILLA FORMADA POR OFICIAL 1ª INST. Y AYUDANTE ESP.	25,52	0,51	
IV1SR171	1,010	m	CANAL REJIBAND DE VARILLAS DE ACERO ELECTROSOLDADAS 60X300 MM	13,73	13,87	
WW00300	2,000	u	MATERIAL COMPLEMENTARIO O PZAS.ESPECIALES	0,49	0,98	
WW00400	1,000	u	PEQUEÑO MATERIAL	0,15	0,15	
			Suma la partida			15,51
			Costes indirectos		3,00%	0,47
			TOTAL PARTIDA			**15,98**

Asciende el precio total de la partida a la mencionada cantidad de QUINCE EUROS con NOVENTA Y OCHO CÉNTIMOS

PAG 08/001472 - 01
VISADO
26 - FEBRERO - 2008
COLEGIO OFICIAL DE ARQUITECTOS DE SEVILLA
Documento visado electrónicamente

PAG 08/01472 - 1001 VISADO 26 FEBRERO 2008 COLEGIO OFICIAL DE ARQUITECTOS DE SEVILLA Documento visado electrónicamente

CÓDIGO	CANTIDAD	UD	RESUMEN	PRECIO	SUBTOTAL	IMPORTE

CAPÍTULO 15 INSTALACION DE TELECOMUNICACIONES. VOZ Y DATOS

15.01		**u**	**ARMARIO RACK 19" ,24 U.A. PARA VOZ Y DATOS**			
			UD. DE SUMUNISTRO E INSTALACION DE ARMARIO RACK 19" ,24 U.A. PARA VOZ Y DATOS, DOTADO DE REGLETERO DE 8 BASES ELECTRICAS TIPO SHUCKO ,2P+T , 16A CON INTERRUPTOR Y UNIDAD DE VENTILACION DE 2 VENTILADORES.			
			PUERTA DE CRISTAL SOBRE MARCO DE CHAPA, ABISAGRADA Y DESMONTABLE, CON POSIBILIDAD DE APERTURA A AMBOS LADOS. INCLUSO AYUDAS DE ALBAÑILERIA.			
			ENTRADAS PARA CABLE INFERIOR Y SUPERIOR.			
			RESPIRADEROS LATERALES Y FRONTALES PARA VENTILACION PASIVA Y FORZADA.			
			TODOS LOS COMPONENTES SE AFIANZAN EN EL RACK ATORNILLADOS A TUERCAS ENJAULADAS ESTANDAR.			
			CERRADURA CON LLAVE PARA PROTECCION FRENTE A ACCESOS NO AUTORIZADOS.			
IV1SR10	1,000	u	ARMARIO RACK 19" ,24 U.A. PARA DATOS	844,50	844,50	
WW00400	0,400	u	PEQUEÑO MATERIAL	0,15	0,06	
TO02000	0,500	h	OF. 1ª INSTALADOR	13,37	6,69	
TA00200	0,300	h	AYUDANTE ESPECIALISTA	12,94	3,88	
			Suma la partida			855,13
			Costes indirectos		3,00%	25,65
			TOTAL PARTIDA			**880,78**

Asciende el precio total de la partida a la mencionada cantidad de OCHOCIENTOS OCHENTA EUROS con SETENTA Y OCHO CÉNTIMOS

15.02		**u**	**SUPESTACK 3 SWITCH 4400 24-PORT.**			
			SUMINISTRO E INSTALACION DE SUPESTACK 3 SWITCH 4400 24-PORT MARCA 3COM O EQUIVALENTE INCLUSO AYUDAS DE ALBAÑILERIA.			
IV1SR11	1,000	u	SUPESTACK 3 SWITCH 4400 24-PORT.	412,10	412,10	
WW00400	0,500	u	PEQUEÑO MATERIAL	0,15	0,08	
TO02000	0,700	h	OF. 1ª INSTALADOR	13,37	9,36	
TA00200	0,200	h	AYUDANTE ESPECIALISTA	12,94	2,59	
			Suma la partida			424,13
			Costes indirectos		3,00%	12,72
			TOTAL PARTIDA			**436,85**

Asciende el precio total de la partida a la mencionada cantidad de CUATROCIENTOS TREINTA Y SEIS EUROS con OCHENTA Y CINCO CÉNTIMOS

15.03		**u**	**REGLETA 48 PARES**			
			SUMINISTRO E INSTALACION DE REGLETA 48 PARES, INCLUSO MATERIAL COMPLEMENTARIO INCLUSO AYUDAS DE ALBAÑILERIA.			
IV1SR13	1,000	u	REGLETA 48 PARES	150,08	150,08	
WW00400	0,500	u	PEQUEÑO MATERIAL	0,15	0,08	
TO02000	0,700	h	OF. 1ª INSTALADOR	13,37	9,36	
TA00200	0,200	h	AYUDANTE ESPECIALISTA	12,94	2,59	
			Suma la partida			162,11
			Costes indirectos		3,00%	4,86
			TOTAL PARTIDA			**166,97**

Asciende el precio total de la partida a la mencionada cantidad de CIENTO SESENTA Y SEIS EUROS con NOVENTA Y SIETE CÉNTIMOS

PAG 08/001472 - T001 VISADO FECHA 26-02-2008 COLEGIO OFICIAL DE ARQUITECTOS DE SEVILLA Documento visado electrónicamente

CÓDIGO	CANTIDAD	UD	RESUMEN	PRECIO	SUBTOTAL	IMPORTE
15.04		**u**	**PANEL REPARTIDOR DE 24 PORT RJ CAT6**			
			SUMINISTRO E INSTALACION DE PANEL REPARTIDOR DE 24 PORT RJ CAT6 MEJORADA. CAPACIDAD DE 1 U DE ALTURA CON MODULOS INDEPENDIENTES. INCLUSO AYUDAS DE ALBAÑILERIA. MEDIDA LA UNIDAD INSTALADA.			
IV1SR14	1,000	u	PANEL REPARTIDOR DE 24 PORT RJ CAT6	145,02	145,02	
WW00400	0,500	u	PEQUEÑO MATERIAL	0,15	0,08	
TO02000	0,700	h	OF. 1ª INSTALADOR	13,37	9,36	
TA00200	0,200	h	AYUDANTE ESPECIALISTA	12,94	2,59	
			Suma la partida			157,05
			Costes indirectos		3,00%	4,71
			TOTAL PARTIDA			**161,76**

Asciende el precio total de la partida a la mencionada cantidad de CIENTO SESENTA Y UN EUROS con SETENTA Y SEIS CÉNTIMOS

15.05		**u**	**PANEL PASA HILOS**			
			SUMINISTRO E INSTALACION DE PANEL PASA HILOS INCLUSO AYUDAS DE ALBAÑILERIA.			
IV1SR15	1,000	u	PANEL PASA HILOS	16,45	16,45	
WW00400	0,300	u	PEQUEÑO MATERIAL	0,15	0,05	
TO02000	0,250	h	OF. 1ª INSTALADOR	13,37	3,34	
TA00200	0,200	h	AYUDANTE ESPECIALISTA	12,94	2,59	
			Suma la partida			22,43
			Costes indirectos		3,00%	0,67
			TOTAL PARTIDA			**23,10**

Asciende el precio total de la partida a la mencionada cantidad de VEINTITRES EUROS con DIEZ CÉNTIMOS

15.06		**m**	**CABLE TELEFONICO 50 PARES**			
			DE CABLE TELEFONICO MULTIPAR DE 50 PARES, EN RED DE DISTRIBUCION DE TELEFONIA BASICA, MONTADO EN INTERIOR DE CANALIZACION; FORMADO POR CABLE DE 50 PARES DE 0,5 mm DE DIAM., INCLUSO TUBO DE PVC FLEXIBLE REFORZADO CORRUGADO LIBRE DE HALOGENO DE DIMENSIONES ADECUADAS COLOCACION, CONEXIONADO Y AYUDAS DE ALBAÑILERIA.. CONSTRUIDO SEGUN REGLAMENTO DE ICT. MEDIDA LA LONGITUD DESDE EL RITI HASTA LA RED DE DISPERSION.			
ATC00400	0,050	h	CUADRILLA FORMADA POR OFICIAL 1ª INST. Y AYUDANTE	25,52	1,28	
IV02450	1,010	m	CABLE TELEFONICO EAP 50 PARES 0,5 MM.CAL.	2,69	2,72	
IE13000	1,010	m	TUBO PVC. RIGIDO DIAM. 48 MM.	3,52	3,56	
			Suma la partida			7,56
			Costes indirectos		3,00%	0,23
			TOTAL PARTIDA			**7,79**

Asciende el precio total de la partida a la mencionada cantidad de SIETE EUROS con SETENTA Y NUEVE CÉNTIMOS

14.04		**m**	**CANAL REJIBAND DE VARILLAS DE ACERO ELECTROSOLDADAS 60x300 MM**			
			CANAL REJIBAND DE VARILLAS DE ACERO ELECTROSOLDADAS CON ACABADO ZB (ZINCADO BICROMATADO) DE DIMENSIONES 60x300 MM, INSTALADO EN SUSPENSION DESDE EL TECHO MEDIANTE OMEGAS DE SUJECION MAS SOPORTE DE FIJACION VERTICAL, INCLUSO CONEXIONES ENTRE BANDEJAS, DERIVACIONES, SOPORTES, ETC. TOTALMENTE INSTALADO, PEQUEÑO MATERIAL NECESARIO Y AYUDAS DE ALBAÑILERIA. INSTALADA SEGUN REGLAMENTO DE ICT. MEDIDA LA LONGITUD EJECUTADA			
ATC00400	0,020	h	CUADRILLA FORMADA POR OFICIAL 1ª INST. Y AYUDANTE	25,52	0,51	
IV1SR171	1,010	m	CANAL REJIBAND DE VARILLAS DE ACERO	13,73	13,87	
WW00300	2,000	u	MATERIAL COMPLEMENTARIO O PZAS.ESPECIALES	0,49	0,98	
WW00400	1,000	u	PEQUEÑO MATERIAL	0,15	0,15	
			Suma la partida			15,51
			Costes indirectos		3,00%	0,47
			TOTAL PARTIDA			**15,98**

Asciende el precio total de la partida a la mencionada cantidad de QUINCE EUROS con NOVENTA Y OCHO CÉNTIMOS

PAG 08/001472 - 2001 VISADO FEBRERO - 2008 COLEGIO OFICIAL DE ARQUITECTOS DE SEVILLA Documento visado electrónicamente

CÓDIGO	CANTIDAD	UD	RESUMEN	PRECIO	SUBTOTAL	IMPORTE
15.07		**m**	**CABLE DE 4 PARES, UTP CAT6**			
			SUMINISTRO E INSTALACION DE CABLE DE 4 PARES, UTP CAT6.INCLUSO TUBO DE PVC FLEXIBLE REFORZADO CORRUGADO LIBRE DE HALOGENO DE 20 MM DE DIAMETRO PARA DERIVACIONES, COLOCACION, CONEXIONADO Y AYUDAS DE ALBAÑILERIA. CONSTRUIDO SEGUN REGLAMENTO DE ICT. MEDIDA LA LONGITUD EJECUTADA INCLUSO AYUDAS DE ALBAÑILERIA.			
ATC00400	0,010	h	CUADRILLA FORMADA POR OFICIAL 1ª INST. Y AYUDANTE ESP.	25,52	0,26	
IV1SR19	1,000	m	CABLE DE 4 PARES, UTP CAT6	0,72	0,72	
IE5SR02	1,010	m	TUBO DE PVC REFORZADO DE Ø20 MM DE BAJA EMISION DE HUMOS	0,34	0,34	
			Suma la partida			1,32
			Costes indirectos		3,00%	0,04
			TOTAL PARTIDA			**1,36**

Asciende el precio total de la partida a la mencionada cantidad de UN EUROS con TREINTA Y SEIS CÉNTIMOS

15.08		**u**	**CERTIFICACION DE LA INSTALACION DE VOZ/DATOS**			
			LA EMPRESA INSTALADORA DEBERÁ REALIZAR LA TOTALIDAD DE PROTOCOLOS DE PRUEBAS, MEDIDAS Y ENSAYOS, DE ACUERDO CON LA NORMATIVA VIGENTE Y LAS CONTEMPLADAS EN EL PLIEGO DE CONDICIONES DEL PRESENTE PROYECTO, DEBIENDO ENTREGAR LA SIGUIENTE DOCUMENTACIÓN, IMPRESCINDIBLE PARA LA ACEPTACIÓN DEL FINAL DE OBRA:			
			INFORME DE REPLANTEO:			
			- CONTENDRÁ TODAS Y CADA UNA DE LAS MODIFICACIONES QUE SE HAYAN REALIZADO A LO LARGO DE LA EJECUCIÓN DE LOS TRABAJOS DE INSTALACIÓN.			
			- INFORME DE CERTIFICACIÓN DE CALIDAD:			
			- CONTENDRÁ TODA LA INFORMACIÓN NECESARIA QUE GARANTICE EL CUMPLIMIENTO DE LA NORMATIVA.			
			- PROTOCOLO DE PRUEBAS Y MEDIDAS DE LA PUESTA EN MARCHA.			
			OTROS INFORMES:			
			- TODOS LOS INFORMES RELATIVOS AL SEGUIMEITNO DE LA EJECUCIÓN DEL PROYECTO.			
			LEGALIZACIÓN DE LAS INSTALACIONES Y ENTREGA DE TODOS LOS CERTIFICADOS Y SU RESGUARDO DE PRESENTACIÓN EN LOS ORGANISMOS OFICIALES NECESARIOS PARA DEJAR EN TOTAL Y PERFECTA			
IV1SR21	1,000	u	CERTIFICACION DE LA INSTALACION DE VOZ/DATOS	1.650,00	1.650,00	
			Suma la partida			1.650,00
			Costes indirectos		3,00%	49,50
			TOTAL PARTIDA			**1.699,50**

Asciende el precio total de la partida a la mencionada cantidad de MIL SEISCIENTOS NOVENTA Y NUEVE EUROS con CINCUENTA CÉNTIMOS

15.09		**u**	**PANEL DE CONEXION TELEFONICO**			
			PANEL DE CONEXION TELEFONICO INTEGRABLE EN EL RACK, INCLUSO MATERIAL COMPLEMENTARIO Y AYUDAS.			
IV1SR12	1,000	u	PANEL DE CONEXION TELEFONICO	153,38	153,38	
WW00400	0,500	u	PEQUEÑO MATERIAL	0,15	0,08	
TO02000	0,700	h	OF. 1ª INSTALADOR	13,37	9,36	
TA00200	0,200	h	AYUDANTE ESPECIALISTA	12,94	2,59	
			Suma la partida			165,41
			Costes indirectos		3,00%	4,96
			TOTAL PARTIDA			**170,37**

Asciende el precio total de la partida a la mencionada cantidad de CIENTO SETENTA EUROS con TREINTA Y SIETE CÉNTIMOS

PAG 08/001472 - T001 VISADO FEBRERO 2008 26/02/2008 COLEGIO OFICIAL DE ARQUITECTOS DE SEVILLA Documento visado electrónicamente

CÓDIGO	CANTIDAD	UD	RESUMEN	PRECIO	SUBTOTAL	IMPORTE
15.10		**u**	**PANEL DE CONEXION DE FIBRA OPTICA**			
			PANEL DE CONEXION DE FIBRA DE 12 ST INTEGRABLE EN EL RACK, INCLUSO CONJUNTO DE CONVER-TIDORES FIBRA-COBRE, MATERIAL COMPLEMENTARIO Y AYUDAS.			
IV1SR78	1,000	u	PANEL DE CONEXION DE FIBRA DE 12 ST	183,28	183,28	
IV1SR79	1,000	u	CONJUNTO CONVERTIDORES FIBRA-COBRE	106,78	106,78	
WW00400	0,500	u	PEQUEÑO MATERIAL	0,15	0,08	
TO02000	1,000	h	OF. 1ª INSTALADOR	13,37	13,37	
TA00200	0,500	h	AYUDANTE ESPECIALISTA	12,94	6,47	
			Suma la partida			309,98
			Costes indirectos		3,00%	9,30
			TOTAL PARTIDA			**319,28**

Asciende el precio total de la partida a la mencionada cantidad de TRESCIENTOS DIECINUEVE EUROS con VEINTIOCHO CÉNTIMOS

15.11		**u**	**LATIGUILLOS INTERCONEXION 0,5M**			
			SUMINISTRO E INSTALACION DE LATIGUILLOS DE INTERCONEXION FORMADOS POR 50 CM DE CABLE DE 4 PARES, UTP CAT6E. INCLUSO COLOCACION Y CONEXIONADO. CONSTRUIDO SEGUN REGLAMENTO DE ICT. INCLUSO AYUDAS DE ALBAÑILERIA.			
ATC00400	0,100	h	CUADRILLA FORMADA POR OFICIAL 1ª INST. Y AYUDANTE	25,52	2,55	
IV1SR19	0,500	m	CABLE DE 4 PARES, UTP CAT6	0,72	0,36	
			Suma la partida			2,91
			Costes indirectos		3,00%	0,09
			TOTAL PARTIDA			**3,00**

Asciende el precio total de la partida a la mencionada cantidad de TRES EUROS

15.12		**u**	**LATIGUILLOS INTERCONEXION 3M**			
			SUMINISTRO E INSTALACION DE LATIGUILLOS DE INTERCONEXION FORMADOS POR 3M DE CABLE DE 4 PARES, UTP CAT6E. INCLUSO COLOCACION Y CONEXIONADO. CONSTRUIDO SEGUN REGLAMENTO DE ICT. INCLUSO AYUDAS DE ALBAÑILERIA.			
ATC00400	0,100	h	CUADRILLA FORMADA POR OFICIAL 1ª INST. Y AYUDANTE	25,52	2,55	
IV1SR19	3,000	m	CABLE DE 4 PARES, UTP CAT6	0,72	2,16	
			Suma la partida			4,71
			Costes indirectos		3,00%	0,14
			TOTAL PARTIDA			**4,85**

Asciende el precio total de la partida a la mencionada cantidad de CUATRO EUROS con OCHENTA Y CINCO CÉNTIMOS

15.13		**m**	**CABLE DE FIBRA OPTICA MONOMODO**			
			CABLE DE FIBRA OPTICA MONOMODO PARA CONEXION DE ARMARIO RACK PRINCIPAL DE HOSPITAL CON SECUNDARIO EN ALA 8C, MONTADO EN INTERIOR DE CANALIZACION DE TUBO DE PVC FLEXIBLE REFORZADO CORRUGADO LIBRE DE HALOGENO DE 20 MM DE DIAMETRO; INCLUSO COLOCACION, CO-NEXIONADO Y AYUDAS DE ALBAÑILERIA. CONSTRUIDO SEGUN REGLAMENTO DE ICT. MEDIDA LA LONGI-TUD DESDE EL ARMARIO RAK PRINCIPAL AL SECUNDARIO. INCLUSO AYUDAS DE ALBAÑILERIA.			
IV1SR80	1,000	m	CABLE DE FIBRA OPTICA MONOMODO	8,54	8,54	
ATC00400	0,020	h	CUADRILLA FORMADA POR OFICIAL 1ª INST. Y AYUDANTE	25,52	0,51	
IE5SR02	1,010	m	TUBO DE PVC REFORZADO DE Ø20 MM DE BAJA EMISION DE	0,34	0,34	
			Suma la partida			9,39
			Costes indirectos		3,00%	0,28
			TOTAL PARTIDA			**9,67**

Asciende el precio total de la partida a la mencionada cantidad de NUEVE EUROS con SESENTA Y SIETE CÉNTIMOS

CÓDIGO	CANTIDAD	UD	RESUMEN	PRECIO	SUBTOTAL	IMPORTE
15.14		**u**	**SAI 675 VA**			
			SISTEMA DE ALIMENTACIÓN ININTERRUMPIDA 800 V.A. CON PF. 0.66. VERSIÓN DE 19"			
			VOLTAJE 220 - 240 V. SALIDA CONFIGURABLE, RANGO +/- 30%, 50/60 HZ. +/- 10% DETECCIÓN AUTOMÁTICA.			
			CONTROLES Y SEÑALIZACIÓN.			
			PUERTO DE COMUNICACIONES RS. 232.			
			CON AUTONOMIA DE MÍNIMO 30 MIN.			
			MEDIDA LA UNIDAD INSTALADA.			
			MARCA/MODELO: MGE/CENTER USB 675 O EQUIVALENTE			
IV1SR121	1,000	u	SAI 675 VA	120,30	120,30	
WW00400	0,500	u	PEQUEÑO MATERIAL	0,15	0,08	
TO02000	0,700	h	OF. 1ª INSTALADOR	13,37	9,36	
TA00200	0,200	h	AYUDANTE ESPECIALISTA	12,94	2,59	
			Suma la partida			132,33
			Costes indirectos		3,00%	3,97
			TOTAL PARTIDA			**136,30**

Asciende el precio total de la partida a la mencionada cantidad de CIENTO TREINTA Y SEIS EUROS con TREINTA CÉNTIMOS

PAG 08/001472 - T0001
VISADO
25 - FEBRERO - 2008
COLEGIO OFICIAL DE ARQUITECTOS DE SEVILLA
Documento visado electrónicamente

PAG 0 0 0 0 2 - 1 0 0 1
VISADO
FEBRERO 2008
COLEGIO OFICIAL DE ARQUITECTOS DE SEVILLA
Documento visado electrónicamente

CÓDIGO	CANTIDAD	UD	RESUMEN	PRECIO	SUBTOTAL	IMPORTE

CAPÍTULO 16 INSTALACIONES ESPECIALES

16.01		**u**	**CABECERO DE HOSPITALIZACION DE 1 CAMAS**			
			DE CABECEROS DE HOSPITALIZACION DE 1 CAMAS, DE 1.40 MM. DE LONGITUD, CONSTRUIDO EN PERFIL DE ALUMINIO ESTRUSIONADO, ACABADO EN ALUMINIO ANODIZADO EN SU COLOR NATURAL O PINTADO EN EPOXY POLIESTER COLOR A ELEGIR POR LA D.F., CON LA SIGUIENTE COMPOSICIÓN: 1 MODULO DE LUZ AMBIENTE DE 1X36 W; 1 MODULO DE LUZ DE LECTURA DE 1X36 W., 1 MANDO ERGONOMETRO CON INTERRUPTOR DE LECTURA, CONMUTADOR DE LUZ AMBIENTE Y PULSADOR DE LLAMADA A EMFERMERA; 2 ENCHUFES SCHUKO 10/16 A.; 1 TOMA DE TELEFONO, 1 CAJA METALICA PARA COLOCACIÓN DE LAS TOMAS RÁPIDAS DE OXIGENO, VACIO, Y AIRE MEDICINAL TIPO AIR LIQUID O EQUIVALENTE, INCLUSO P.P. DE CABLEADO DESDE LA CAJA CUBREBORNAS, CON CONDUCTORES DE 1,5 Y 2,5 MM2, LIBRE DE HALOGENOS. TOBOS DE PROTECCION, CAJAS DE DERIVACION, Y AYUDAS DE ALBAÑILERIA.			
IV0SRR78	1,000	u	CABECERO DE HOSPITALIZACION DE 1 CAMAS	505,00	505,00	
TO02000	1,010	h	OF. 1ª INSTALADOR	13,37	13,50	
WW00300	20,000	u	MATERIAL COMPLEMENTARIO O PZAS.ESPECIALES	0,49	9,80	
WW00400	20,000	u	PEQUEÑO MATERIAL	0,15	3,00	
			Suma la partida			531,30
			Costes indirectos		3,00%	15,94
			TOTAL PARTIDA			**547,24**

Asciende el precio total de la partida a la mencionada cantidad de QUINIENTOS CUARENTA Y SIETE EUROS con VEINTICUATRO CÉNTIMOS

16.02		**u**	**SEÑAL DE ALARMA OPTICO ACUSTICA**			
			SEÑAL DE ALARMA OPTICO ACUSTICA DE ANOMALIA EN EL SISTEMA DE GASES MEDICINALES, INCLUSO PARTE PROPORCIONAL DE TUBO Y CABLEADO.			
TO02000	0,150	h	OF. 1ª INSTALADOR	13,37	2,01	
IV0SRR07	1,000	u	SEÑAL DE ALARMA OPTICO ACUSTICA	185,89	185,89	
WW00300	1,000	u	MATERIAL COMPLEMENTARIO O PZAS.ESPECIALES	0,49	0,49	
WW00400	1,000	u	PEQUEÑO MATERIAL	0,15	0,15	
			Suma la partida			188,54
			Costes indirectos		3,00%	5,66
			TOTAL PARTIDA			**194,20**

Asciende el precio total de la partida a la mencionada cantidad de CIENTO NOVENTA Y CUATRO EUROS con VEINTE CÉNTIMOS

16.03		**u**	**CENTRAL DE LLAMADA**			
			DE LLAMADA DE ENFERMERA, COMPUESTA DE CENTRAL DE LLAMADA DE MARCA LEGRAND MODELO ELIOCAD, PROGRAMA DE PRESENCIA MAS MEGAFONIA, 1 ALIMENTADOR DE CENTRAL, 8 INTERFAZ PARA 12 HABITACIONES CON 31 LLAMADAS DE CABECEROS Y 12 LLAMADAS DE CUARTOS DE BAÑO.			
TO02000	5,000	h	OF. 1ª INSTALADOR	13,37	66,85	
WW00300	1,000	u	MATERIAL COMPLEMENTARIO O PZAS.ESPECIALES	0,49	0,49	
IV0SRR09	1,000	u	CENTRAL DE LLAMADA	9.387,40	9.387,40	
WW00400	1,000	u	PEQUEÑO MATERIAL	0,15	0,15	
			Suma la partida			9.454,89
			Costes indirectos		3,00%	283,65
			TOTAL PARTIDA			**9.738,54**

Asciende el precio total de la partida a la mencionada cantidad de NUEVE MIL SETECIENTOS TREINTA Y OCHO EUROS con CINCUENTA Y CUATRO CÉNTIMOS

PAG 08/001472 - 01 VISADO 26 FEBRERO 2008 COLEGIO OFICIAL DE ARQUITECTOS DE SEVILLA Documento visado electrónicamente

CÓDIGO	CANTIDAD	UD	RESUMEN	PRECIO	SUBTOTAL	IMPORTE
16.04		**u**	**BLOQUE DE LLAMADA DE CUARTO DE BAÑO**			
			BLOQUE DE LLAMADA DE CUARTO DE BAÑO, MARCA LEGRAND SERIE ELICAD, COMPUESTO POR CAJA PARA EMPOTRAR, PLACA EMBELLLECEDORA, PULSADOR INVERSOR CON TIRADOR 6A (NA/NC), LAMPARA DE 14 V, 0.8V.; INCLUSO P.P. DE CABLEADO; CAJAS DE DERIVACION Y AYUDAS DE ALBAÑILERIA. MEDIDA LA UNIDAD TERMINADA			
ATC00400	0,300	h	CUADRILLA FORMADA POR OFICIAL 1ª INST. Y AYUDANTE ESP.	25,52	7,66	
IV0SRR14	1,000	u	BLOQUE LLAMADA DE CUARTO DE BAÑO	24,33	24,33	
WW00300	1,000	u	MATERIAL COMPLEMENTARIO O PZAS.ESPECIALES	0,49	0,49	
WW00400	1,000	u	PEQUEÑO MATERIAL	0,15	0,15	
			Suma la partida			32,63
			Costes indirectos		3,00%	0,98
			TOTAL PARTIDA			**33,61**

Asciende el precio total de la partida a la mencionada cantidad de TREINTA Y TRES EUROS con SESENTA Y UN CÉNTIMOS

16.05		**u**	**ALTAVOZ PARA PROGRAMA DE MEGAFONIA**			
			ALTAVOZ PARA PROGRAMA DE MEGAFONIA, COMPUESTO POR ALTAVOZ 6W. IMPEDANCIA 22 OHMIOS, PLACA COLOR BLANCA; INCLUSO P.P. DE CABLEADO; CAJAS DE DERIVACION Y AYUDAS DE ALBAÑILERIA.			
ATC00400	0,300	h	CUADRILLA FORMADA POR OFICIAL 1ª INST. Y AYUDANTE	25,52	7,66	
IV0SRR13	1,000	u	ALTAVOZ PARA MEGAFONIA	29,00	29,00	
WW00300	1,000	u	MATERIAL COMPLEMENTARIO O PZAS.ESPECIALES	0,49	0,49	
WW00400	1,000	u	PEQUEÑO MATERIAL	0,15	0,15	
			Suma la partida			37,30
			Costes indirectos		3,00%	1,12
			TOTAL PARTIDA			**38,42**

Asciende el precio total de la partida a la mencionada cantidad de TREINTA Y OCHO EUROS con CUARENTA Y DOS CÉNTIMOS

16.06		**u**	**MICRO PARA PROGRAMA DE MEGAFONIA**			
			MICRO PARA PROGRAMA DE MEGAFONIA, COMPUESTO POR MICROFONO MANOS LIBRES , PLACA, SOPORTE METALICO PARA CAJA UNIVERSAL; INCLUSO P.P. DE CABLEADO; CAJAS DE DERIVACION Y AYUDAS DE ALBAÑILERIA.			
ATC00400	0,300	h	CUADRILLA FORMADA POR OFICIAL 1ª INST. Y AYUDANTE	25,52	7,66	
IV0SRR12	1,000	u	MICRO PARA MEGAFONIA	26,19	26,19	
WW00300	1,000	u	MATERIAL COMPLEMENTARIO O PZAS.ESPECIALES	0,49	0,49	
WW00400	1,000	u	PEQUEÑO MATERIAL	0,15	0,15	
			Suma la partida			34,49
			Costes indirectos		3,00%	1,03
			TOTAL PARTIDA			**35,52**

Asciende el precio total de la partida a la mencionada cantidad de TREINTA Y CINCO EUROS con CINCUENTA Y DOS CÉNTIMOS

16.07		**u**	**PROGRAMACION DE SISTEMA DE LLAMADA**			
			PROGRAMACION DEL SISTEMA DE LLAMADAS, CON PUESTA EN MARCHA DE TODA LA INSTALACIÓN Y CHEQUEO DEL CORRECTO FUNCIONAMIENTO DE TODOS LOS ELEMENTOS, CON ENTREGA DE TODA LA DOCUMENTACION DEL SISTEMA.			
ATC00400	8,000	h	CUADRILLA FORMADA POR OFICIAL 1ª INST. Y AYUDANTE	25,52	204,16	
			Suma la partida			204,16
			Costes indirectos		3,00%	6,12
			TOTAL PARTIDA			**210,28**

Asciende el precio total de la partida a la mencionada cantidad de DOSCIENTOS DIEZ EUROS con VEINTIOCHO CÉNTIMOS

PAG 1 DE 3
08/001472 - E01
VISADO
26 - FEBRERO - 2008
COLEGIO OFICIAL DE ARQUITECTOS DE SEVILLA
Documento visado electrónicamente

CÓDIGO	CANTIDAD	UD	RESUMEN	PRECIO	SUBTOTAL	IMPORTE
16.08		**u**	**PILOTO ROJO SEÑALIZACION SOBRE PUERTA DE HABITACION**			
			PILOTO ROJO SEÑALIZACION SOBRE PUERTA DE HABITACION INSTALADO CON CABLE DE COBRE DE 1,5 mm2. DE SECCION NOMINAL, EMPOTRADO Y AISLADO CON TUBO DE PVC. FLEXIBLE DE 16 mm. DE DIAMETRO DE BAJA EMISION DE HUMOS, INCLUSO P.P. DE CAJAS DE DERIVACION, CAJA DE EMPOTRAR, SEÑALIZADO Y TAPA DIFUSOR ROJA Y AYUDAS DE ALBAÑILERIA. MEDIDA LA UNIDAD TERMINADA			
IE6SR06	4,040	m	TUBO DE PVC DE Ø16 MM DE BAJA EMISION DE HUMOS	0,25	1,05	
IE2SR15	8,000	m	CABLE COBRE 1X1,5 MM2 CU AISLAMIENTO ES07Z1-K	0,22	1,76	
IV01SR24	1,000	u	PILOTO ROJO SEÑALIZACION SOBRE PUERTA DE HABITACION	6,08	6,08	
ATC00100	0,180	h	CUADRILLA ALBAÑILERIA, FORMADA POR OFICIAL 1ª Y PEON ESP.	25,30	4,55	
WW00300	0,500	u	MATERIAL COMPLEMENTARIO O PZAS.ESPECIALES	0,49	0,25	
WW00400	0,700	u	PEQUEÑO MATERIAL	0,15	0,11	
TO01800	0,600	h	OF. 1ª ELECTRICISTA	13,37	8,02	
			Suma la partida			21,82
			Costes indirectos		3,00%	0,65
			TOTAL PARTIDA			**22,47**

Asciende el precio total de la partida a la mencionada cantidad de VEINTIDOS EUROS con CUARENTA Y SIETE CÉNTIMOS.

PAG 08/001472-0001 VISADO FEBRERO 2008 COLEGIO OFICIAL DE ARQUITECTOS DE SEVILLA Documento visado electrónicamente

CÓDIGO	CANTIDAD	UD	RESUMEN	PRECIO	SUBTOTAL	IMPORTE

CAPÍTULO 17 IMPERMEABILIZACIÓN

17.01		**m2**	**IMPERMEAB. SUELOS, MEMBRANA BETUN 4MM**			
			DE IMPERMEABILIZACION DE SUELOS FORMADA POR, MEMBRANA DE BETUN MODIFICADO LBM-48 IN-			
			CLUSO CAPAS DE MORTERO DE REGULARIZACION Y PROTECCION DE 2 cm. DE ESPESOR CON MORTE-			
			RO M-4 (1:6)Y P.P. DE SOLAPES; SEGUN CTE. MEDIDA LA SUPERFICIE EJECUTADA. INCLUSO AYUDAS.			
AGM00800	0,040	m3	MORTERO DE CEMENTO CEM II/A-L 32.5,AR.RIO	51,52	2,06	
ATC00100	0,250	h	CUADRILLA ALBAÑILERIA, FORMADA POR OFICIAL 1ª Y PEON	25,30	6,33	
TO00700	0,100	h	OF. 1ª IMPERMEABILIZADOR	13,37	1,34	
XI01800	1,110	m2	MEMBRANA BETUN MODIF. ARM. DOBLE POLIET. 4 MM.	7,52	8,35	

Suma la partida		18,08
Costes indirectos	3,00%	0,54
TOTAL PARTIDA		**18,62**

Asciende el precio total de la partida a la mencionada cantidad de DIECIOCHO EUROS con SESENTA Y DOS CÉNTIMOS

PAG 08/00142-0001 VISADO FEBRERO 2008 COLEGIO OFICIAL DE ARQUITECTOS DE SEVILLA Documento visado electrónicamente

CÓDIGO	CANTIDAD	UD	RESUMEN	PRECIO	SUBTOTAL	IMPORTE

CAPÍTULO 18 MOBILIARIO

18.01 u **MUEBLE M1**

MUEBLE DE HABITACIÓN REALIZADO CON ESTRUCTURA DE PERFILES DE ACERO GALVANIZADO, CUADRADOS DE 25.2 MM. TABLERO DE MADERA AGLOMERADA DE 30MM DE ESPESOR REVESTIDO CON FORMICA O POLYREY. HOJAS ABATIBLES DE TABLERO DE MADERA AGLOMERADA DE 20MM DE ESPESOR REVESTIDO CON FORMICA O POLYREY. TIRADOR "D LINE ARCON" mod. I 325 DE 24X12 MM DE ACERO INOXIDABLE ACABADO MATE. CHAPA DE ACERO INOXIDABLE MATE DE 10CM DE ALTURA Y 2 MM DE

170101	1,000	u	MUEBLE M1	550,16	550,16

Suma la partida		550,16
Costes indirectos	3,00%	16,50
TOTAL PARTIDA		**566,66**

Asciende el precio total de la partida a la mencionada cantidad de QUINIENTOS SESENTA Y SEIS EUROS con SESENTA Y SEIS CÉNTIMOS

18.02 u **MUEBLE M2**

MUEBLE DE HABITACIÓN REALIZADO CON ESTRUCTURA DE PERFILES DE ACERO GALVANIZADO, CUADRADOS DE 25.2 MM. TABLERO DE MADERA AGLOMERADA DE 30MM DE ESPESOR REVESTIDO CON FORMICA O POLYREY. HOJAS ABATIBLES DE TABLERO DE MADERA AGLOMERADA DE 20MM DE ESPESOR REVESTIDO CON FORMICA O POLYREY. TIRADOR "D LINE ARCON" mod. I 325 DE 24X12 MM DE ACERO INOXIDABLE ACABADO MATE. CHAPA DE ACERO INOXIDABLE MATE DE 10CM DE ALTURA Y 2 MM DE

170202	1,000	u	MUEBLE M2	550,16	550,16

Suma la partida		550,16
Costes indirectos	3,00%	16,50
TOTAL PARTIDA		**566,66**

Asciende el precio total de la partida a la mencionada cantidad de QUINIENTOS SESENTA Y SEIS EUROS con SESENTA Y SEIS CÉNTIMOS

18.03 u **MUEBLE M3**

MUEBLE DE HABITACIÓN REALIZADO CON ESTRUCTURA DE PERFILES DE ACERO GALVANIZADO, CUADRADOS DE 25.2 MM. TABLERO DE MADERA AGLOMERADA DE 30MM DE ESPESOR REVESTIDO CON FORMICA O POLYREY. HOJAS ABATIBLES DE TABLERO DE MADERA AGLOMERADA DE 20MM DE ESPESOR REVESTIDO CON FORMICA O POLYREY. TIRADOR "D LINE ARCON" mod. I 325 DE 24X12 MM DE ACERO INOXIDABLE ACABADO MATE. CHAPA DE ACERO INOXIDABLE MATE DE 10CM DE ALTURA Y 2 MM DE

170103	1,000	u	MUEBLE M3	525,05	525,05

Suma la partida		525,05
Costes indirectos	3,00%	15,75
TOTAL PARTIDA		**540,80**

Asciende el precio total de la partida a la mencionada cantidad de QUINIENTOS CUARENTA EUROS con OCHENTA CÉNTIMOS

18.04 u **MUEBLE M4**

MUEBLE DE HABITACIÓN REALIZADO CON ESTRUCTURA DE PERFILES DE ACERO GALVANIZADO, CUADRADOS DE 25.2 MM. TABLERO DE MADERA AGLOMERADA DE 30MM DE ESPESOR REVESTIDO CON FORMICA O POLYREY. HOJAS ABATIBLES DE TABLERO DE MADERA AGLOMERADA DE 20MM DE ESPESOR REVESTIDO CON FORMICA O POLYREY. TIRADOR "D LINE ARCON" mod. I 325 DE 24X12 MM DE ACERO INOXIDABLE ACABADO MATE. CHAPA DE ACERO INOXIDABLE MATE DE 10CM DE ALTURA Y 2 MM DE

170404	1,000	u	MUEBLE M4	366,77	366,77

Suma la partida		366,77
Costes indirectos	3,00%	11,00
TOTAL PARTIDA		**377,77**

Asciende el precio total de la partida a la mencionada cantidad de TRESCIENTOS SETENTA Y SIETE EUROS con SETENTA Y SIETE CÉNTIMOS

PAG 08/00147-11-01 VISADO 26 FEBRERO 2008 COLEGIO OFICIAL DE ARQUITECTOS DE SEVILLA Documento visado electrónicamente

CÓDIGO	CANTIDAD	UD	RESUMEN	PRECIO	SUBTOTAL	IMPORTE
18.05		**u**	**MUEBLE M5**			
			MUEBLE DE HABITACIÓN REALIZADO CON ESTRUCTURA DE PERFILES DE ACERO GALVANIZADO, CUADRADOS DE 25.2 MM. TABLERO DE MADERA AGLOMERADA DE 30MM DE ESPESOR REVESTIDO CON FORMICA O POLYREY. HOJAS ABATIBLES DE TABLERO DE MADERA AGLOMERADA DE 20MM DE ESPESOR REVESTIDO CON FORMICA O POLYREY. TIRADOR "D LINE ARCON" mod. I 325 DE 24X12 MM DE ACERO INOXIDABLE ACABADO MATE. CHAPA DE ACERO INOXIDABLE MATE DE 10CM DE ALTURA Y 2 MM DE ESPESOR. MEDIDA LA UNIDAD TERMINADA Y COLOCADA.			
170305	1,000	u	MUEBLE M5	550,16	550,16	
			Suma la partida			550,16
			Costes indirectos		3,00%	16,50
			TOTAL PARTIDA			**566,66**

Asciende el precio total de la partida a la mencionada cantidad de QUINIENTOS SESENTA Y SEIS EUROS con SESENTA Y SEIS CÉNTIMOS

18.06		**u**	**MUEBLE M6**			
			MESA DE DESPACHO REALIZADA CON ESTRUCTURA DE PERFILES DE ACERO GALVANIZADO, CUADRADOS DE 25.2 MM. ENCIMERA DE MARMOL. CAJONES DE TABLERO DE MADERA AGLOMERADA DE 20MM DE ESPESOR REVESTIDO CON FORMICA O POLYREY. TIRADOR "D LINE ARCON" mod. I 325 DE 24X12 MM DE ACERO INOXIDABLE ACABADO MATE. CHAPA DE ACERO INOXIDABLE MATE DE 10CM DE ALTURA Y 2			
170505	1,000	u	MESA DE DESPACHO	458,45	458,45	
			Suma la partida			458,45
			Costes indirectos		3,00%	13,75
			TOTAL PARTIDA			**472,20**

Asciende el precio total de la partida a la mencionada cantidad de CUATROCIENTOS SETENTA Y DOS EUROS con VEINTE CÉNTIMOS

18.07		**u**	**MOSTRADOR**			
			MOSTRADOR DE MEDIDAS SEGÚN PLANOS, FABRICADO EN SU TOTALIDAD EN TABLERO DE RESINAS			
170606	1,000	u	MOSTRADOR	1.435,21	1.435,21	
			Suma la partida			1.435,21
			Costes indirectos		3,00%	43,06
			TOTAL PARTIDA			**1.478,27**

Asciende el precio total de la partida a la mencionada cantidad de MIL CUATROCIENTOS SETENTA Y OCHO EUROS con VEINTISIETE CÉNTIMOS

PAG 08/001472 - 0001
VISADO
26 FEBRERO 2008
COLEGIO OFICIAL DE ARQUITECTOS DE SEVILLA
Documento visado electrónicamente

CÓDIGO	CANTIDAD	UD	RESUMEN	PRECIO	SUBTOTAL	IMPORTE

CAPÍTULO 19 SEÑALIZACIÓN

19.01		**u**	**PERFIL CURVO ADOSADO HOMOLOGADO EN MEDIDAS 210*210**			
			PERFIL CURVO ADOSADO HOMOLOGADO EN MEDIDAS 210*210 MM. (CON IMPRESIÓN POR DETERMINAR) DE DISEÑO, MATERIAL Y FORMA A ELEGIR POR LA DIRECCIÓN FACULTATIVA, INCLUSO AYUDAS DE ALBAÑILERIA Y PEQUEÑO MATERIAL,			
WW00400	1,000	u	PEQUEÑO MATERIAL	0,15	0,15	
TO02100	0,240	h	OFICIAL 1ª	13,93	3,34	
IP00515	1,000	u	PERFIL CURVO ADOSADO HOMOLOGADO EN MEDIDAS 210*210	44,81	44,81	
			Suma la partida			48,30
			Costes indirectos		3,00%	1,45
			TOTAL PARTIDA			**49,75**

Asciende el precio total de la partida a la mencionada cantidad de CUARENTA Y NUEVE EUROS con SETENTA Y CINCO CÉNTIMOS

19.02		**u**	**PERFIL CURVO ADOSADO HOMOLOGADO EN MEDIDAS 150*90**			
			PERFIL CURVO ADOSADO HOMOLOGADO EN MEDIDAS 150*90 MM. CON EL NUMERO 1, 2 O 3, DE DISEÑO, MATERIAL Y FORMA A ELEGIR POR LA DIRECCIÓN FACULTATIVA, INCLUSO AYUDAS DE ALBAÑILERIA Y PEQUEÑO MATERIAL,			
WW00400	1,000	u	PEQUEÑO MATERIAL	0,15	0,15	
TO02100	0,240	h	OFICIAL 1ª	13,93	3,34	
IP00516	1,000	u	PERFIL CURVO ADOSADO HOMOLOGADO EN MEDIDAS 150*90	26,44	26,44	
			Suma la partida			29,93
			Costes indirectos		3,00%	0,90
			TOTAL PARTIDA			**30,83**

Asciende el precio total de la partida a la mencionada cantidad de TREINTA EUROS con OCHENTA Y TRES CÉNTIMOS

19.03		**u**	**PERFIL CURVO ADOSADO HOMOLOGADO EN MEDIDAS 150*150**			
			PERFIL CURVO ADOSADO HOMOLOGADO EN MEDIDAS 150*150 MM. CON IMPRESIÓN DE NUMEROS CON TRES DIGITOS DE LA HABITACIÓN, DE DISEÑO, MATERIAL Y FORMA A ELEGIR POR LA DIRECCIÓN FACULTATIVA, INCLUSO AYUDAS DE ALBAÑILERIA Y PEQUEÑO MATERIAL,			
WW00400	1,000	u	PEQUEÑO MATERIAL	0,15	0,15	
TO02100	0,240	h	OFICIAL 1ª	13,93	3,34	
IP00517	1,000	u	PERFIL CURVO ADOSADO HOMOLOGADO EN MEDIDAS 150*150	28,25	28,25	
			Suma la partida			31,74
			Costes indirectos		3,00%	0,95
			TOTAL PARTIDA			**32,69**

Asciende el precio total de la partida a la mencionada cantidad de TREINTA Y DOS EUROS con SESENTA Y NUEVE CÉNTIMOS

19.04		**u**	**PERFIL CURVO ADOSADO HOMOLOGADO EN MEDIDAS 150*800**			
			PERFIL CURVO ADOSADO HOMOLOGADO EN MEDIDAS 150*800 MM. DE SEÑALIZACIÓN DE AREA (CON LOGOTIPO DE LA JUNTA DE ANDALUCIA A LA IZQUIERDA E IMPRESIÓN A DETERMINAR), DE DISEÑO, MATERIAL Y FORMA A ELEGIR POR LA DIRECCIÓN FACULTATIVA, INCLUSO AYUDAS DE ALBAÑILERIA Y PEQUEÑO MATERIAL,			
WW00400	1,000	u	PEQUEÑO MATERIAL	0,15	0,15	
TO02100	0,240	h	OFICIAL 1ª	13,93	3,34	
IP00518	1,000	u	PERFIL CURVO ADOSADO HOMOLOGADO EN MEDIDAS 150*800	62,80	62,80	
			Suma la partida			66,29
			Costes indirectos		3,00%	1,99
			TOTAL PARTIDA			**68,28**

Asciende el precio total de la partida a la mencionada cantidad de SESENTA Y OCHO EUROS con VEINTIOCHO CÉNTIMOS

PAG 08/001472 - E001 VISADO 26 FEBRERO 2008 COLEGIO OFICIAL DE ARQUITECTOS DE SEVILLA Documento visado electrónicamente

CÓDIGO	CANTIDAD	UD	RESUMEN	PRECIO	SUBTOTAL	IMPORTE
19.05		**u**	**SEÑALIZADOR FOTOLUMINISCENTE EXTINTORES**			
			SEÑALIZADOR FOTOLUMINISCENTE PARA COLOCACIÓN EN PARED DE 300 X 200 MM. DE SITUACION DE EXTINTORES DE DISEÑO, MATERIAL Y FORMA A ELEGIR POR LA DIRECCIÓN FACULTATIVA, INCLUSO AYUDAS DE ALBAÑILERIA Y PEQUEÑO MATERIAL, TOTALMENTE MONTADA DE ACUERDO CON R.D. 485/97.			
WW00400	1,000	u	PEQUEÑO MATERIAL	0,15	0,15	
TO02100	0,240	h	OFICIAL 1ª	13,93	3,34	
IP00514	1,000	u	SEÑALIZADOR FOTOLUMINISCENTE DE PARED	80,04	80,04	
			Suma la partida			83,53
			Costes indirectos		3,00%	2,51
			TOTAL PARTIDA			**86,04**

Asciende el precio total de la partida a la mencionada cantidad de OCHENTA Y SEIS EUROS con CUATRO CÉNTIMOS

19.06		**u**	**SEÑALIZADOR FOTOLUMINISCENTE PULSADOR DE ALARMA**			
			SEÑALIZADOR FOTOLUMINISCENTE PARA COLOCACIÓN EN PARED DE 300 X 200 MM. DE SITUACION DE PULSADOR DE ALARMA DE DISEÑO, MATERIAL Y FORMA A ELEGIR POR LA DIRECCIÓN FACULTATIVA, INCLUSO AYUDAS DE ALBAÑILERIA Y PEQUEÑO MATERIAL, TOTALMENTE MONTADA DE ACUERDO CON R.D. 485/97.			
WW00400	1,000	u	PEQUEÑO MATERIAL	0,15	0,15	
TO02100	0,240	h	OFICIAL 1ª	13,93	3,34	
IP00514	1,000	u	SEÑALIZADOR FOTOLUMINISCENTE DE PARED	80,04	80,04	
			Suma la partida			83,53
			Costes indirectos		3,00%	2,51
			TOTAL PARTIDA			**86,04**

Asciende el precio total de la partida a la mencionada cantidad de OCHENTA Y SEIS EUROS con CUATRO CÉNTIMOS

19.07		**u**	**SEÑALIZADOR FOTOLUMINISCENTE BOCA DE INCENDIOS**			
			SEÑALIZADOR FOTOLUMINISCENTE PARA COLOCACIÓN EN PARED DE 300 X 200 MM. DE SITUACION DE BOCA DE INCENDIOS DE DISEÑO, MATERIAL Y FORMA A ELEGIR POR LA DIRECCIÓN FACULTATIVA, INCLUSO AYUDAS DE ALBAÑILERIA Y PEQUEÑO MATERIAL, TOTALMENTE MONTADA DE ACUERDO CON R.D. 485/97.			
WW00400	1,000	u	PEQUEÑO MATERIAL	0,15	0,15	
TO02100	0,240	h	OFICIAL 1ª	13,93	3,34	
IP00514	1,000	u	SEÑALIZADOR FOTOLUMINISCENTE DE PARED	80,04	80,04	
			Suma la partida			83,53
			Costes indirectos		3,00%	2,51
			TOTAL PARTIDA			**86,04**

Asciende el precio total de la partida a la mencionada cantidad de OCHENTA Y SEIS EUROS con CUATRO CÉNTIMOS

19.08		**u**	**SEÑALIZADOR FOTOLUMINISCENTE (CON MUÑECO CORRIENDO)**			
			SEÑALIZADOR FOTOLUMINISCENTE PARA COLOCACIÓN EN PARED DE 300 X 210 MM. (CON MUÑECO CORRIENDO ORIENTADO HACIA LA VIA DE EVACUACIÓN) DE DISEÑO, MATERIAL Y FORMA A ELEGIR POR LA DIRECCIÓN FACULTATIVA, INCLUSO AYUDAS DE ALBAÑILERIA Y PEQUEÑO MATERIAL, TOTALMENTE MONTADA DE ACUERDO CON R.D. 485/97.			
WW00400	1,000	u	PEQUEÑO MATERIAL	0,15	0,15	
TO02100	0,240	h	OFICIAL 1ª	13,93	3,34	
IP00514	1,000	u	SEÑALIZADOR FOTOLUMINISCENTE DE PARED	80,04	80,04	
			Suma la partida			83,53
			Costes indirectos		3,00%	2,51
			TOTAL PARTIDA			**86,04**

Asciende el precio total de la partida a la mencionada cantidad de OCHENTA Y SEIS EUROS con CUATRO CÉNTIMOS

PAG 08/001472 - E001 VISADO FEBRERO 2008 26/02/08 COLEGIO OFICIAL DE ARQUITECTOS DE SEVILLA Documento visado electrónicamente

CÓDIGO	CANTIDAD	UD	RESUMEN	PRECIO	SUBTOTAL	IMPORTE
19.09		**u**	**SEÑALIZADOR FOTOLUMINISCENTE SALIDA DE EMERGENCIA**			
			SEÑALIZADOR FOTOLUMINISCENTE PARA COLOCACIÓN EN PARED DE 300 X 210 MM. CON SALIDA DE EMERGENCIA DE DISEÑO, MATERIAL Y FORMA A ELEGIR POR LA DIRECCIÓN FACULTATIVA, INCLUSO AYUDAS DE ALBAÑILERIA Y PEQUEÑO MATERIAL, TOTALMENTE MONTADA DE ACUERDO CON R.D. 485/97.			
WW00400	1,000	u	PEQUEÑO MATERIAL	0,15	0,15	
TO02100	0,240	h	OFICIAL 1ª	13,93	3,34	
IP00514	1,000	u	SEÑALIZADOR FOTOLUMINISCENTE DE PARED	80,04	80,04	
			Suma la partida			83,53
			Costes indirectos		3,00%	2,51
			TOTAL PARTIDA			**86,04**

Asciende el precio total de la partida a la mencionada cantidad de OCHENTA Y SEIS EUROS con CUATRO CÉNTIMOS

19.10		**u**	**SEÑALIZADOR FOTOLUMINISCENTE SALIDA DE EMERGENCIA**			
			SEÑALIZADOR FOTOLUMINISCENTE PARA COLGAR DE 240 X 400 MM. CON SALIDA DE EMERGENCIA DE DISEÑO, MATERIAL Y FORMA A ELEGIR POR LA DIRECCIÓN FACULTATIVA, INCLUSO AYUDAS DE ALBAÑILERIA Y PEQUEÑO MATERIAL, TOTALMENTE MONTADA DE ACUERDO CON R.D. 485/97.			
WW00400	1,000	u	PEQUEÑO MATERIAL	0,15	0,15	
TO02100	0,240	h	OFICIAL 1ª	13,93	3,34	
IP00620	1,000	u	SEÑALIZADOR FOTOLUMINISCENTE PARA COLGAR	145,91	145,91	
			Suma la partida			149,40
			Costes indirectos		3,00%	4,48
			TOTAL PARTIDA			**153,88**

Asciende el precio total de la partida a la mencionada cantidad de CIENTO CINCUENTA Y TRES EUROS con OCHENTA Y OCHO CÉNTIMOS

19.11		**u**	**ROTULO DE MEDIDAS 450X320 MM**			
			ROTULO DE MEDIDAS 450X320 MM EMNARCADOS EN DOBLE METRACRILATO CON SOPORTES EMBELLECEDOR DE SEPARACIÓN A LA PARED; INCLUSO PEQUEÑO MATERIAL, COLOCACION Y AYUDA DE ALBA-			
WW00400	1,000	u	PEQUEÑO MATERIAL	0,15	0,15	
TO02100	0,240	h	OFICIAL 1ª	13,93	3,34	
DW00900	1,000	u	ROTULO DE MEDIDAS 450X320 MM	55,05	55,05	
			Suma la partida			58,54
			Costes indirectos		3,00%	1,76
			TOTAL PARTIDA			**60,30**

Asciende el precio total de la partida a la mencionada cantidad de SESENTA EUROS con TREINTA CÉNTIMOS

19.12		**u**	**ROTULO DE MEDIDAS 1700X710 MM**			
			ROTULO DE MEDIDAS 1700X710 MM CON MARCO EN BLANCO CON PROTECTOR DE PLÁSTICO TRANSPARENTE; INCLUSO PEQUEÑO MATERIAL, COLOCACION Y AYUDA DE ALBAÑILERIA. MEDIDA LA UNIDAD			
WW00400	1,000	u	PEQUEÑO MATERIAL	0,15	0,15	
TO02100	0,240	h	OFICIAL 1ª	13,93	3,34	
DW00901	1,000	u	ROTULO DE MEDIDAS 1700X710 MM	908,77	908,77	
			Suma la partida			912,26
			Costes indirectos		3,00%	27,37
			TOTAL PARTIDA			**939,63**

Asciende el precio total de la partida a la mencionada cantidad de NOVECIENTOS TREINTA Y NUEVE EUROS con SESENTA Y TRES CÉNTIMOS

PAG 08/00147 T001 VISADO 06 FEBRERO 2008 COLEGIO OFICIAL DE ARQUITECTOS DE SEVILLA Documento visado electrónicamente

CÓDIGO	CANTIDAD	UD	RESUMEN	PRECIO	SUBTOTAL	IMPORTE

CAPÍTULO 20 SEGURIDAD Y SALUD
SUBCAPÍTULO 20.01 MOBILIARIO

20.01.01 m2 **AMUEBLAMIENTO PROVISIONAL LOCAL ASEOS**

DE AMUEBLAMIENTO PROVISIONAL EN LOCAL PARA ASEOS, COMPRENDIENDO: PERCHAS, JABONERAS, ESPEJOS, PORTARROLLOS Y PAPELERAS, TOTALMENTE TERMINADO Y DESMONTADO, SEGUN R.D. 1627/97. VALORADO EN FUNCION DEL NUMERO OPTIMO DE UTILIZACIONES. MEDIDA LA SUPERFICIE

DA00700	1,000	u	ESPEJO 0.50X0.40 M.	6,03	6,03
DA00100	1,000	u	JABONERA PORCELANA BLANCA EMPOTRAR	3,62	3,62
DW00400	1,000	u	PAPELERA PLASTICO	2,82	2,82
DW00500	1,000	u	PERCHA	5,93	5,93
WW00500	1,000	u	TRABAJOS COMPLEMENTARIOS	0,35	0,35
DA00200	1,000	u	PORTARROLLOS PORCELANA BLANCO EMPOTRAR	8,00	8,00

Suma la partida 26,75
Costes indirectos..... 3,00% 0,80

TOTAL PARTIDA **27,55**

Asciende el precio total de la partida a la mencionada cantidad de VEINTISIETE EUROS con CINCUENTA Y CINCO CÉNTIMOS

20.01.02 m2 **AMUEBLAMIENTO PROVISIONAL LOCAL COMEDOR**

DE AMUEBLAMIENTO PROVISIONAL EN LOCAL PARA COMEDOR, COMPRENDIENDO: MESAS, ASIENTOS, CALIENTA PLATOS ELECTRICO Y RECIPIENTES PARA DESPERDICIOS. TOTALMENTE TERMINADO Y DESMONTADO, SEGUN R.D. 1627/97, VALORADO EN FUNCION DEL NUMERO OPTIMO DE UTILIZACIONES. ME-

DW00600	1,000	u	RECIPIENTE DESPERDICIOS	12,07	12,07
WW00500	1,000	u	TRABAJOS COMPLEMENTARIOS	0,35	0,35
HL01200	1,000	u	MESA COMEDOR OBRA PARA 4 PLAZAS	36,21	36,21
HL00800	1,000	u	ASIENTO COMEDOR OBRA	4,83	4,83

Suma la partida 53,46
Costes indirectos..... 3,00% 1,60

TOTAL PARTIDA **55,06**

Asciende el precio total de la partida a la mencionada cantidad de CINCUENTA Y CINCO EUROS con SEIS CÉNTIMOS

20.01.03 m2 **AMUEBLAMIENTO PROVISIONAL LOCAL VESTUARIO**

DE AMUEBLAMIENTO PROVISIONAL EN LOCAL PARA VESTUARIO, COMPRENDIENDO: TAQUILLAS INDIVIDUALES CON LLAVE, ASIENTOS PREFABRICADOS Y ESPEJOS, TOTALMENTE TERMINADO Y DESMONTADO, SEGUN R.D. 1627/97, VALORADO EN FUNCION DEL NUMERO OPTIMO DE UTILIZACIONES. MEDIDA LA

DA00700	1,000	u	ESPEJO 0.50X0.40 M.	6,03	6,03
DA00900	1,000	u	TAQUILLA METALICA CON 4 MODULOS DE 0.25X0.25X1.80M.	100,00	100,00
HL00900	1,000	u	BANCO CORRIDO PARA 5 PERSONAS	24,13	24,13
WW00500	1,000	u	TRABAJOS COMPLEMENTARIOS	0,35	0,35

Suma la partida 130,51
Costes indirectos..... 3,00% 3,92

TOTAL PARTIDA **134,43**

Asciende el precio total de la partida a la mencionada cantidad de CIENTO TREINTA Y CUATRO EUROS con CUARENTA Y TRES CÉNTIMOS

PAG 08/001472 - 2008
VISADO
FEBRERO 2008
COLEGIO OFICIAL DE ARQUITECTOS DE SEVILLA
Documento visado electrónicamente

CÓDIGO	CANTIDAD	UD	RESUMEN	PRECIO	SUBTOTAL	IMPORTE

SUBCAPÍTULO 20.02 PROTECCIONES COLECTIVAS

20.02.01 **ud** **TOMA DE TIERRA R80 OH;R=100 OH.M**

Toma de tierra para una resistencia de tierra R</=80 Ohmios y una resistividad R=100 Oh.m. formada por arqueta de ladrillo macizo de 38x38x30 cm., tapa de hormigón armado, tubo de PVC de D=75 mm., electrodo de acero cobrizado 14,3 mm. y 100 cm., de profundidad hincado en el terreno, línea de t.t. de cobre desnudo de 35 mm2., con

TO02100	1,460	h	OFICIAL 1ª	13,93	20,34	
TA00100	0,730	h	AYUDANTE	12,94	9,45	
TP00200	0,490	h	PEON ORDINARIO	12,60	6,17	
TO01800	0,730	h	OF. 1ª ELECTRICISTA	13,37	9,76	
TO02200	0,730	h	OFICIAL 2ª	13,21	9,64	
P01LT020	0,050	mud	LADRILLO PERFORA. TOSCO 25X12X7	79,17	3,96	
A02A080	0,020	m3	MORTERO CEMENTO 1/6 M-40	75,92	1,52	
A02A050	0,020	m3	MORTERO CEMENTO 1/3 M-160	97,30	1,95	
P02EAT020	1,000	ud	TAPA CUADRADA HA E=6CM 50X50CM	19,70	19,70	
P17VP040	0,500	ud	CODO M-H PVC EVACUACIÓN J.PEG. 75 MM.	2,89	1,45	
P31CE040	1,000	m.	PICA COBRE P/TOMA TIERRA 14,3	7,05	7,05	
P31CE020	3,000	m.	CABLE COBRE DESNUDO D=35 MM.	4,08	12,24	
P31CE050	1,000	ud	GRAPA PARA PICA	1,83	1,83	
P15EC020	1,000	ud	PUENTE DE PRUEBA	6,92	6,92	

Suma la partida ..... 107,14 — 111,98
Costes indirectos..... 3,00% — 3,36

TOTAL PARTIDA **115,34**

Asciende el precio total de la partida a la mencionada cantidad de CIENTO QUINCE EUROS con TREINTA Y CUATRO CÉNTIMOS

20.02.02 **ud** **CUADRO GENERAL OBRA PMÁX= 15 KW.**

Cuadro general de mandos y protección de obra para una potencia máxima de 15 kW. compuesto por armario metálico con revestimiento de poliéster, de 80x60 cm., índice de protección IP 559, con cerradura, interruptor automático magnetotérmico de 4x40 A., interruptor automático diferencial de 4x40 A. 300 mA., un interruptor automático magnetotérmico de 4x30 A., y 5 interruptores automáticos magnetotérmicos de 2x25 A., incluyendo cableado, rótulos de identificación de circuitos, bornes de salida y p.p. de conexión a tierra, para una resistencia no superior de

P31CE080	0,250	ud	CUADRO GENERAL OBRA PMÁX. 15 KW.	707,79	176,95	

Suma la partida 176,95
Costes indirectos..... 3,00% — 5,31

TOTAL PARTIDA **182,26**

Asciende el precio total de la partida a la mencionada cantidad de CIENTO OCHENTA Y DOS EUROS con VEINTISEIS CÉNTIMOS

20.02.03 **ud** **CUADRO SECUNDARIO OBRA PMÁX.20KW**

Cuadro secundario de obra para una potencia máxima de 20 kW. compuesto por armario metálico con revestimiento de poliéster, de 90x60 cm., índice de protección IP 559, con cerradura, interruptor automático magnetotérmico de 4x40 A., un interruptor automático diferencial de 4x40 A. 300 mA., dos interruptores automáticos magnetotérmicos de 4x30 A., dos de 2x25 A. y dos de 2x16 A., dos bases de enchufe IP 447 de 400 V. 32 A. 3p+T., dos de 230 V. 32 A. 2p+T., y dos de 230 V. 16 A. 2p+T., incluyendo cableado, rótulos de identificación de circuitos, bornes de salida y p.p. de conexión a tierra, para una resistencia no superior de 80 Ohmios, instalado, (amortizable

P31CE150	0,250	ud	CUADRO SECUNDARIO OBRA PMÁX.20KW	845,78	211,45	

Suma la partida 211,45
Costes indirectos..... 3,00% — 6,34

TOTAL PARTIDA **217,79**

Asciende el precio total de la partida a la mencionada cantidad de DOSCIENTOS DIECISIETE EUROS con SETENTA Y NUEVE CÉNTIMOS

PAG 101 - 08/001472 - 2008 VISADO 26 FEBRERO 2008 COLEGIO OFICIAL DE ARQUITECTOS DE SEVILLA Documento visado electrónicamente

CÓDIGO	CANTIDAD	UD	RESUMEN	PRECIO	SUBTOTAL	IMPORTE
20.02.04		**m**	**BAJANTE DE ESCOMBROS PVC**			
			Bajante de escombros de goma de D=51-38 cm. amortizable en 5 usos, i/p.p. de bocas de vertido metálicas (amortizable en 10 usos) arandelas de sujeción y puntales de acodalamiento, colocación y desmontaje.			
TP00200	0,390	h	PEON ORDINARIO	12,60	4,91	
P31CW010	0,200	ud	BAJANTE ESCOMBROS GOMA 1 M.	68,37	13,67	
P31CW020	0,030	ud	BOCA CARGA METÁLICA BAJANTE GOMA 1M.	165,31	4,96	
P31CB010	0,160	ud	PUNTAL METÁLICO TELESCÓPICO 3 M.	12,83	2,05	
			Suma la partida			25,59
			Costes indirectos		3,00%	0,77
			TOTAL PARTIDA			**26,36**

Asciende el precio total de la partida a la mencionada cantidad de VEINTISEIS EUROS con TREINTA Y SEIS CÉNTIMOS

20.02.05		**u**	**EXTINTOR MANUAL DE CO2 DE 6KG**			
			DE EXTINTOR MANUAL DE CO2 DE 6 kg., COLOCADO SOBRE SOPORTE FIJADO A PARAMENTO VERTICAL, INCLUSO P.P.DE PEQUEÑO MATERIAL Y DESMONTAJE, SEGUN R.D. 1627/97. VALORADO EN FUN-			
WW00300	1,000	u	MATERIAL COMPLEMENTARIO O PZAS.ESPECIALES	0,49	0,49	
ATC00100	0,300	h	CUADRILLA ALBAÑILERIA, FORMADA POR OFICIAL 1ª Y PEON	25,30	7,59	
IP07100	0,500	u	EXTINTOR DE CO2. 6 KG.	86,09	43,05	
WW00400	1,000	u	PEQUEÑO MATERIAL	0,15	0,15	
			Suma la partida			51,28
			Costes indirectos		3,00%	1,54
			TOTAL PARTIDA			**52,82**

Asciende el precio total de la partida a la mencionada cantidad de CINCUENTA Y DOS EUROS con OCHENTA Y DOS CÉNTIMOS

20.02.06		**u**	**EXTINTOR MANUAL POLVO SECO A.B.C.E. DE 6 KG**			
			DE EXTINTOR MANUAL A.F.P.G. DE POLVO SECO POLIVALENTE O A.B.C.E. DE 6 kg., COLOCADO SOBRE SOPORTE FIJADO AL PARAMENTO VERTICAL, INCLUSO P.P. DE PEQUEÑO MATERIAL Y DESMONTAJE, SEGUN R.D. 1627/97. VALORADO EN FUNCION DEL NUMERO OPTIMO DE UTILIZACIONES. MEDIDA LA UNI-			
ATC00100	0,300	h	CUADRILLA ALBAÑILERIA, FORMADA POR OFICIAL 1ª Y PEON	25,30	7,59	
IP06900	0,500	u	EXTINTOR A.F.P.G. 6 KG.	51,26	25,63	
WW00300	1,000	u	MATERIAL COMPLEMENTARIO O PZAS.ESPECIALES	0,49	0,49	
WW00400	1,000	u	PEQUEÑO MATERIAL	0,15	0,15	
			Suma la partida			33,86
			Costes indirectos		3,00%	1,02
			TOTAL PARTIDA			**34,88**

Asciende el precio total de la partida a la mencionada cantidad de TREINTA Y CUATRO EUROS con OCHENTA Y OCHO CÉNTIMOS

20.02.07		**m2**	**TAB. CARTON-YESO YP 2 PLACAS DE 10MM. Y ALMA CELULAR 40MM**			
			DE TABIQUE FORMADO POR DOS PLACAS DE CARTON-YESO DE 10 mm. DE ESPESOR SOBRE ALMA CELULAR DE 40 mm. Y ESPESOR FINAL DE 6 cm., CUBRIENDO LA ALTURA DE SUELO A TECHO, ATORNILLADO A GUIAS DE ACERO GALVANIZADO; INCLUSO REPLANTEO, PUERTA DE ACCESO, ENTRAMADO AUXILIAR DE CONEXION, LIMPIEZA, NIVELACION, EJECUCION DE ANGULOS, COLOCACION DE CERCOS Y REPASO DE JUNTAS. CONSTRUIDO SEGUN NTE/PTP Y ESPECIFICACIONES DEL FABRICANTE DE LOS PA-			
TP00100	0,150	h	PEON ESPECIAL	12,71	1,91	
WW00300	1,000	u	MATERIAL COMPLEMENTARIO O PZAS.ESPECIALES	0,49	0,49	
WW00400	0,500	u	PEQUEÑO MATERIAL	0,15	0,08	
FP01800	0,800	kg	PASTA PARA JUNTAS DE T. CARTON-YESO	1,14	0,91	
FP01000	1,000	m2	PANEL DE CARTON-YESO CON RELLENO CELULAR	12,94	12,94	
FP00200	1,000	m2	ENTRAMADO AC. GALVANIZADO TABIQUE CARTON-YESO	5,40	5,40	
TO00900	0,150	h	OF. 1ª MONTADOR	13,37	2,01	
			Suma la partida			23,74
			Costes indirectos		3,00%	0,71
			TOTAL PARTIDA			**24,45**

Asciende el precio total de la partida a la mencionada cantidad de VEINTICUATRO EUROS con CUARENTA Y CINCO CÉNTIMOS

PAG 08/001472 - 2001 VISADO FEBRERO 2008 26 COLEGIO OFICIAL DE ARQUITECTOS DE SEVILLA Documento visado electrónicamente

CÓDIGO	CANTIDAD	UD	RESUMEN	PRECIO	SUBTOTAL	IMPORTE

SUBCAPÍTULO 20.03 PROTECCIONES INDIVIDUALES

20.03.01 u **PANTALLA SOLDADURA ELECTRICA DE CABEZA**

DE PANTALLA DE SOLDADURA ELECTRICA DE CABEZA, MIRILLA ABATIBLE RESISTENTE A LA PERFORACION Y PENETRACION POR OBJETO CANDENTE, ANTIINFLAMABLE, SEGUN R.D. 773/97 Y MARCADO CE

HC05600	1,000	u	PANTALLA SOLDADURA ELECTRICA DE CABEZA	29,53	29,53

Suma la partida		29,53
Costes indirectos	3,00%	0,89
TOTAL PARTIDA		**30,42**

Asciende el precio total de la partida a la mencionada cantidad de TREINTA EUROS con CUARENTA Y DOS CÉNTIMOS

20.03.02 u **MASCARILLA RESPIRATORIA CON 2 VALVULAS, PARA HUMOS SOLD**

DE MASCARILLA RESPIRATORIA CON DOS VALVULAS, FABRICADA EN MATERIAL INALERGICO Y ATOXICO, CON FILTROS INTERCAMBIABLES PARA HUMOS SOLDADURA. SEGUN R.D.1407/1992. MEDIDA LA UNI-

HC03200	5,000	u	FILTRO HUMOS-SOLDADURA	11,53	57,65
HC05400	1,000	u	MASCARILLA RESPIRATORIA 2 VALVULAS	12,54	12,54

Suma la partida		70,19
Costes indirectos	3,00%	2,11
TOTAL PARTIDA		**72,30**

Asciende el precio total de la partida a la mencionada cantidad de SETENTA Y DOS EUROS con TREINTA CÉNTIMOS

20.03.03 u **MASCARILLA RESPIRATORIA CON 2 VALVULAS, PARA POLVO**

DE MASCARILLA RESPIRATORIA CON DOS VALVULAS, FABRICADA EN MATERIAL INALERGICO Y ATOXICO, CON FILTROS INTERCAMBIABLES PARA POLVO.SEGUN R.D. 773/97 Y MARCADO CE SEGUN R.D.

HC03000	4,000	u	FILTRO ANTIPOLVO	11,53	46,12
HC05400	1,000	u	MASCARILLA RESPIRATORIA 2 VALVULAS	12,54	12,54

Suma la partida		58,66
Costes indirectos	3,00%	1,76
TOTAL PARTIDA		**60,42**

Asciende el precio total de la partida a la mencionada cantidad de SESENTA EUROS con CUARENTA Y DOS CÉNTIMOS

20.03.04 u **MASCARILLA RESPIRATORIA CON 2 VALVULAS, PARA PINTURA**

DE MASCARILLA RESPIRATORIA CON DOS VALVULAS FABRICADA EN MATERIAL INALERGICO Y ATOXICO, CON FILTROS INTERCAMBIABLES PARA PINTURA.SEGUN R.D. 773/97 Y MARCADO CE SEGUN R.D.

HC03100	8,000	u	FILTRO CONTRA PINTURA	11,00	88,00
HC05400	1,000	u	MASCARILLA RESPIRATORIA 2 VALVULAS	12,54	12,54

Suma la partida		100,54
Costes indirectos	3,00%	3,02
TOTAL PARTIDA		**103,56**

Asciende el precio total de la partida a la mencionada cantidad de CIENTO TRES EUROS con CINCUENTA Y SEIS CÉNTIMOS

20.03.05 u **MASCARILLA AUTOFILTRANTE DE CELULOSA PARA POLVO Y HUMOS**

DE MASCARILLA AUTO FILTRANTE DE CELULOSA PARA TRABAJO CON POLVO Y HUMOS. SEGUN R.D.

HC05200	1,000	u	MASCARILLA DE CELULOSA	1,12	1,12

Suma la partida		1,12
Costes indirectos	3,00%	0,03
TOTAL PARTIDA		**1,15**

Asciende el precio total de la partida a la mencionada cantidad de UN EUROS con QUINCE CÉNTIMOS

PAG 08/001472 - T001
VISADO
26 FEBRERO 2008
COLEGIO OFICIAL DE ARQUITECTOS DE SEVILLA
Documento visado electrónicamente

CÓDIGO	CANTIDAD	UD	RESUMEN	PRECIO	SUBTOTAL	IMPORTE
20.03.06		**u**	**GAFA ANTI-IMPACTO,ACETATO**			
			DE GAFAS DE MONTURA DE ACETATO, PATILLAS ADAPTABLES, VISORES DE VIDRIO NEUTRO, TRATA-			
			DOS, TEMPLADOS E INASTILLABLES, PARA TRABAJOS CON RIESGOS DE IMPACTOS EN OJOS, SEGUN			
			R.D. 773/97 Y MARCADO CE SEGUN R.D. 1407/92. MEDIDA LA UNIDAD EN OBRA.			
HC03300	1,000	u	GAFAS ANTI-IMPACTO DE ACETATO	15,17	15,17	
			Suma la partida			15,17
			Costes indirectos		3,00%	0,46
			TOTAL PARTIDA			**15,63**

Asciende el precio total de la partida a la mencionada cantidad de QUINCE EUROS con SESENTA Y TRES CÉNTIMOS

20.03.07		**u**	**GAFA ANTI-IMPACTO,VINILO**			
			DE GAFA DE MONTURA DE VINILO, PANTALLA EXTERIOR DE POLICARBONATO, PANTALLA INTERIOR AN-			
			TICHOQUE Y CAMARA DE AIRE ENTRE LAS DOS PANTALLAS PARA TRABAJOS CON RIESGOS DE IMPAC-			
HC03500	1,000	u	GAFAS ANTI-IMPACTO DE VINILO	15,96	15,96	
			Suma la partida			15,96
			Costes indirectos		3,00%	0,48
			TOTAL PARTIDA			**16,44**

Asciende el precio total de la partida a la mencionada cantidad de DIECISEIS EUROS con CUARENTA Y CUATRO CÉNTIMOS

20.03.08		**u**	**PROTECTOR AUDITIVO DE ALMOHADILLAS**			
			DE PROTECTOR AUDITIVO FABRICADO CON CASQUETES AJUSTABLES DE ALMOHADILLAS RECAMBIA-			
HC00300	1,000	u	AMORTIGUADOR DE RUIDO DE ALMOHADILLAS	9,89	9,89	
			Suma la partida			9,89
			Costes indirectos		3,00%	0,30
			TOTAL PARTIDA			**10,19**

Asciende el precio total de la partida a la mencionada cantidad de DIEZ EUROS con DIECINUEVE CÉNTIMOS

20.03.09		**u**	**PAR DE TAPONES ANTIRRUIDO SILICONA**			
			DE PAR DE TAPONES ANTIRRUIDO FABRICADOS DE SILICONA MOLDEABLE DE USO INDEPENDIENTE O			
			UNIDOS POR UNA BANDA DE LONGITUD AJUSTABLE COMPATIBLE CON EL CASCO DE SEGURIDAD, SE-			
HC00500	1,000	u	PAR DE TAPONES ANTIRRUIDO SILICONA	17,49	17,49	
			Suma la partida			17,49
			Costes indirectos		3,00%	0,52
			TOTAL PARTIDA			**18,01**

Asciende el precio total de la partida a la mencionada cantidad de DIECIOCHO EUROS con UN CÉNTIMOS

20.03.10		**u**	**CASCO DE SEGURIDAD**			
			DE CASCO DE SEGURIDAD SEGUN R.D. 773/97 Y MARCADO CE SEGUN R.D. 1407/92. MEDIDA LA UNIDAD			
HC01500	1,000	u	CASCO DE SEGURIDAD, MARCADO CE	4,86	4,86	
			Suma la partida			4,86
			Costes indirectos		3,00%	0,15
			TOTAL PARTIDA			**5,01**

Asciende el precio total de la partida a la mencionada cantidad de CINCO EUROS con UN CÉNTIMOS

20.03.11		**u**	**GUANTES DE LATEX,MANIPULACION OBJET.CORTANT.,PUNTIAGUD**			
			DE PAR DE GUANTES DE PROTECCION PARA MANIPULAR OBJETOS CORTANTES Y PUNTIAGUDOS,RE-			
HC04300	1,000	u	PAR DE GUANTES DE LATEX	2,77	2,77	
			Suma la partida			2,77
			Costes indirectos		3,00%	0,08
			TOTAL PARTIDA			**2,85**

Asciende el precio total de la partida a la mencionada cantidad de DOS EUROS con OCHENTA Y CINCO CÉNTIMOS

PAG 08/001472 - T001 VISADO FEBRERO 2008 COLEGIO OFICIAL DE ARQUITECTOS DE SEVILLA Documento visado electrónicamente

CÓDIGO	CANTIDAD	UD	RESUMEN	PRECIO	SUBTOTAL	IMPORTE
20.03.12		**u**	**GUANTES DE SERRAJE CON MANGA 18 CM.,SOLDADURA**			
			DE PAR DE GUANTES DE PROTECCION EN TRABAJOS DE SOLDADURA FABRICADO EN SERRAJE CON			
HC04900	1,000	u	PAR DE GUANTES DE SERRAJE MANGA 18 CM.	4,87	4,87	
			Suma la partida			4,87
			Costes indirectos		3,00%	0,15
			TOTAL PARTIDA			**5,02**

Asciende el precio total de la partida a la mencionada cantidad de CINCO EUROS con DOS CÉNTIMOS

20.03.13		**u**	**GUANTES AISLANTE DE BAJA TENSION HASTA 5000 V**			
			DE PAR DE GUANTES DE PROTECCION ELECTRICA DE BAJA TENSION, HASTA 5000 V.,FABRICADO CON			
HC04200	1,000	u	PAR DE GUANTES AISLANTES BT. HASTA 5000 V.	33,22	33,22	
			Suma la partida			33,22
			Costes indirectos		3,00%	1,00
			TOTAL PARTIDA			**34,22**

Asciende el precio total de la partida a la mencionada cantidad de TREINTA Y CUATRO EUROS con VEINTIDOS CÉNTIMOS

20.03.14		**u**	**GUANTES DE USO GENERAL**			
			DE GUANTES DE PROTECCION DE USO GENERAL. MEDIDA LA UNIDAD EN OBRA.			
HC04600	1,000	u	PAR DE GUANTES DE PROTECCION DE USO GENERAL.	1,58	1,58	
			Suma la partida			1,58
			Costes indirectos		3,00%	0,05
			TOTAL PARTIDA			**1,63**

Asciende el precio total de la partida a la mencionada cantidad de UN EUROS con SESENTA Y TRES CÉNTIMOS

20.03.15		**u**	**BOTAS DE AGUA GOMA FORRADA**			
			DE PAR DE BOTAS DE PROTECCION PARA TRABAJOS EN AGUA, BARRO, HORMIGON Y PISOS CON RIES-			
HC01000	1,000	u	PAR DE BOTAS AGUA PVC. CAÑA ALTA	8,67	8,67	
			Suma la partida			8,67
			Costes indirectos		3,00%	0,26
			TOTAL PARTIDA			**8,93**

Asciende el precio total de la partida a la mencionada cantidad de OCHO EUROS con NOVENTA Y TRES CÉNTIMOS

20.03.16		**u**	**BOTAS DE LONA Y SERRAJE OBJ. PUNZANTES PLANTILLA METAL**			
			DE PAR DE BOTAS DE SEGURIDAD PARA PROTECCION DE OBJETOS PUNZANTES, FABRICADA EN LONA			
			Y SERRAJE, PISO DE GOMA Y PLANTILLA METALICA INCORPORADA, HOMOLOGADO. MEDIDA LA UNIDAD			
HC01400	1,000	u	PAR DE BOTAS OBJETOS PUNZANT.DE LONA Y	19,98	19,98	
			Suma la partida			19,98
			Costes indirectos		3,00%	0,60
			TOTAL PARTIDA			**20,58**

Asciende el precio total de la partida a la mencionada cantidad de VEINTE EUROS con CINCUENTA Y OCHO CÉNTIMOS

20.03.17		**u**	**CUERDA SEGURIDAD DIAM. 14 MM.,HASTA 25.00 M. DE LONGITUD**			
			DE CUERDA DE SEGURIDAD DE POLIAMIDA 6 DE DIAM. 14 mm. HASTA 25.00 m DE LONGITUD, INCLUSO			
			ANCLAJE FORMADO POR REDONDO NORMAL DE DIAM. 16 mm., INCLUSO P.P. DE DESMONTAJE. VALO-			
			RADA EN FUNCION DEL NUMERO OPTIMO DE UTILIZACIONES HOMOLOGADO. MEDIDA LA UNIDAD EJECU-			
TO02200	0,170	h	OFICIAL 2ª	13,21	2,25	
WW00400	0,500	u	PEQUEÑO MATERIAL	0,15	0,08	
HC06200	1,000	u	SOPORTE CUERDA	0,72	0,72	
HC02500	25,000	m	CUERDA SEGURIDAD DIAM. 14 MM.	0,78	19,50	
			Suma la partida			22,55
			Costes indirectos		3,00%	0,68
			TOTAL PARTIDA			**23,23**

Asciende el precio total de la partida a la mencionada cantidad de VEINTITRES EUROS con VEINTITRES CÉNTIMOS

PAG 08/001472 - T001 VISADO 26 FEBRERO 2008 COLEGIO OFICIAL DE ARQUITECTOS DE SEVILLA Documento visado electrónicamente

CÓDIGO	CANTIDAD	UD	RESUMEN	PRECIO	SUBTOTAL	IMPORTE
20.03.18		**u**	**MANDIL PARA TRABAJOS DE SOLDADURA**			
			DE MANDIL PARA TRABAJOS DE SOLDADURA, FABRICADO EN CUERO CON SUJECCION AL CUELLO Y CIN-			
			TURA A TRAVES DE CORREA HOMOLOGADO. MEDIDA LA UNIDAD EN OBRA.			
HC05100	1,000	u	MANDIL PARA TRABAJOS DE SOLDADURA	11,05	11,05	
			Suma la partida			11,05
			Costes indirectos		3,00%	0,33
			TOTAL PARTIDA			**11,38**

Asciende el precio total de la partida a la mencionada cantidad de ONCE EUROS con TREINTA Y OCHO CÉNTIMOS

20.03.19		**u**	**PAR DE POLAINAS PARA TRABAJOS DE SOLDADURA**			
			DE PAR DE POLAINAS PARA TRABAJOS DE SOLDADURA, FABRICADA EN CUERO SISTEMA DE SUJEC-			
HC06100	1,000	u	PAR DE POLAINAS DE CUERO	15,44	15,44	
			Suma la partida			15,44
			Costes indirectos		3,00%	0,46
			TOTAL PARTIDA			**15,90**

Asciende el precio total de la partida a la mencionada cantidad de QUINCE EUROS con NOVENTA CÉNTIMOS

20.03.20		**u**	**PAR DE MANGUITOS PARA TRABAJOS DE SOLDADURA**			
			DE PAR DE MANGUITOS PARA TRABAJOS DE SOLDADURA, FABRICADOS EN PIEL HOMOLOGADO MEDIDA			
HC06000	1,000	u	PAR DE MANGUITOS PARA SOLDADURA	10,34	10,34	
			Suma la partida			10,34
			Costes indirectos		3,00%	0,31
			TOTAL PARTIDA			**10,65**

Asciende el precio total de la partida a la mencionada cantidad de DIEZ EUROS con SESENTA Y CINCO CÉNTIMOS

SUBCAPÍTULO 20.04 SEÑALIZACIÓN

20.04.01		**m**	**VALLA METALICA PARA ACOTAMIENTO DE ESPACIOS**			
			DE VALLA METALICA PARA ACOTAMIENTO DE ESPACIOS, FORMADA POR ELEMENTOS AUTONOMOS			
			NORMALIZADOS DE 2.50M. X 1.10 m INCLUSO MONTAJE Y DESMONTAJE DE LOS MISMOS; VALORADA EN			
TP00200	0,040	h	PEON ORDINARIO	12,60	0,50	
HS03400	1,000	u	VALLA AUTONOMA NORMALIZADA	75,81	75,81	
			Suma la partida			76,31
			Costes indirectos		3,00%	2,29
			TOTAL PARTIDA			**78,60**

Asciende el precio total de la partida a la mencionada cantidad de SETENTA Y OCHO EUROS con SESENTA CÉNTIMOS

20.04.02		**u**	**SEÑAL PRECEPTIVA REFLECTANTE DE 1.20 M**			
			DE SEÑAL PRECEPTIVA REFLECTANTE DE 1.20 m, CON TRIPODE DE ACERO GALVANIZADO; INCLUSO			
			COLOCACION DE ACUERDO CON R.D. 485/97. VALORADA SEGUN EL NUMERO OPTIMO DE UTILIZACIO-			
TP00200	0,100	h	PEON ORDINARIO	12,60	1,26	
HS01800	1,000	u	SEÑAL PRECEPTIVA 1.20 M. TIPO B	184,64	184,64	
HS02700	1,000	u	TRIPODE AC. GALV. SEÑAL T.V. 1.20 M.	78,45	78,45	
			Suma la partida			264,35
			Costes indirectos		3,00%	7,93
			TOTAL PARTIDA			**272,28**

Asciende el precio total de la partida a la mencionada cantidad de DOSCIENTOS SETENTA Y DOS EUROS con VEINTIOCHO CÉNTIMOS

PAG 08/001472 - 1001 VISADO 26 FEBRERO 2008 COLEGIO OFICIAL DE ARQUITECTOS DE SEVILLA Documento visado electrónicamente

CÓDIGO	CANTIDAD	UD	RESUMEN	PRECIO	SUBTOTAL	IMPORTE
20.04.03		**u**	**SEÑAL PVC. "EMERG. E INCENDIOS" 30X30 CM. SOP. MET**			
			DE SEÑAL DE SEGURIDAD PVC. 2 mm. TIPO EMERGENCIA E INCENDIOS DE 30X30 cm. CON SOPORTE METALICO DE 50 mm. DE DIAMETRO, INCLUSO COLOCACION DE ACUERDO CON R.D. 485/97 Y P.P. DE DESMONTAJE, VALORADO EN FUNCION DEL NUMERO OPTIMO DE UTILIZACIONES. MEDIDA LA UNIDAD EJECUTADA.			
HS01300	1,000	u	SEÑAL PVC. 30X30 CM.	3,51	3,51	
HS02100	1,000	u	SOPORTE METALICO DIAM. 50 MM.	21,54	21,54	
TP00200	0,100	h	PEON ORDINARIO	12,60	1,26	
			Suma la partida			26,31
			Costes indirectos		3,00%	0,79
			TOTAL PARTIDA			**27,10**

Asciende el precio total de la partida a la mencionada cantidad de VEINTISIETE EUROS con DIEZ CÉNTIMOS

20.04.04		**u**	**SEÑAL PVC. "SEÑAL INDICADORAS" 30X30 CM. SOP. MET**			
			DE SEÑAL DE SEGURIDAD PVC. 2 mm. TIPO SEÑAL INDICADORAS DE 30X30 cm. CON SOPORTE DE 50 mm. DE DIAMETRO, INCLUSO COLOCACION DE ACUERDO CON R.D. 485/97 Y P.P. DE DESMONTAJE, VA-			
HS01300	1,000	u	SEÑAL PVC. 30X30 CM.	3,51	3,51	
HS02100	0,330	u	SOPORTE METALICO DIAM. 50 MM.	21,54	7,11	
TP00200	0,100	h	PEON ORDINARIO	12,60	1,26	
			Suma la partida			11,88
			Costes indirectos		3,00%	0,36
			TOTAL PARTIDA			**12,24**

Asciende el precio total de la partida a la mencionada cantidad de DOCE EUROS con VEINTICUATRO CÉNTIMOS

SEVILLA, FEBRERO DE 2008.

El promotor **La dirección facultativa**

AREA HOSPITALARIA VIRGEN MACARENA D. Fernando Campayo Rodríguez. D. Pablo Jaén Parras

V. PRESUPUESTO

PAG 0491/0563
08/001472 - T001
VISADO
26 FEBRERO 2008
COLEGIO OFICIAL DE ARQUITECTOS DE SEVILLA
Documento visado electrónicamente

PROMOTOR:

JUNTA DE ANDALUCIA

Servicio Andaluz de Salud
CONSEJERIA DE SALUD

.

AREA HOSPITALARIA VIRGEN MACARENA

.

PROYECTO BÁSICO Y DE EJECUCIÓN PARA LA OBRA DE REFORMA DE LA PLANTA 7ª, ALA B Y HALL SUR, HOSPITAL UNIVERSITARIO VIRGEN MACARENA. SEVILLA

C/. DOCTOR FEDRIANI Nº 3. SEVILLA

FEBRERO 2008

ARQUITECTOS:

campayo&jaén
arquitectura

PAG 0492/0563
VISADO
26 FEBRERO 2008
08/00147/2 : T001
COLEGIO OFICIAL DE APAREJADORES Y ARQUITECTOS TÉCNICOS DE SEVILLA

CAPITULO	RESUMEN	EUROS	%
01	TRABAJOS PREVIOS	29.566,33	7,00
02	ESTRUCTURAS	7.029,19	1,66
03	ALBAÑILERIA	18.854,16	4,46
04	REVESTIMIENTOS	80.054,46	18,95
05	CARPINTERIAS	43.712,50	10,35
06	VIDRIOS	8.466,32	2,00
07	PINTURA	2.776,27	0,66
08	INSTALACION DE FONTANERIA	19.543,49	4,63
09	SANEAMIENTO	3.715,86	0,88
10	INSTALACIÓN DE ELECTRICIDAD EN B.T.	53.090,12	12,56
11	INSTALACION DE CLIMATIZACION	60.075,40	14,22
12	PROTECCION CONTRA INCENDIOS	14.372,75	3,40
13	GASES MEDICINALES	17.699,08	4,19
14	INSTALACION DE TELECOMUNICACIONES. RTV	2.253,24	0,53
15	INSTALACION DE TELECOMUNICACIONES. VOZ Y DATOS	9.924,08	2,35
16	INSTALACIONES ESPECIALES	26.904,52	6,37
17	IMPERMEABILIZACIÓN	1.850,64	0,44
18	MOBILIARIO	11.574,67	2,74
19	SEÑALIZACIÓN	4.653,18	1,10
20	SEGURIDAD Y SALUD	6.410,66	1,52
	TOTAL EJECUCIÓN MATERIAL	**422.531,72**	

13,00 % Gastos generales	54.929,12	
6,00 % Beneficio industrial	25.351,90	
SUMA DE G.G. y B.I.		80.281,02
16,00 % I.V.A.		80.450,04
TOTAL PRESUPUESTO CONTRATA		**583.262,78**
TOTAL PRESUPUESTO GENERAL		**583.262,78**

Asciende el presupuesto general a la expresada cantidad de QUINIENTOS OCHENTA Y TRES MIL DOSCIENTOS SESENTA Y DOS EUROS con SETENTA Y OCHO CÉNTIMOS

SEVILLA, FEBRERO DE 2008.

El promotor **La dirección facultativa**

AREA HOSPITALARIA VIRGEN MACARENA D. Fernando Campayo Rodríguez. D. Pablo Jaén Parras

VI. INSTRUCCIONES DE USO Y MANTENIMIENTO

PAG 0493/0563
08/001472 - T001
VISADO
26 FEBRERO 2008
COLEGIO OFICIAL DE ARQUITECTOS DE SEVILLA
Documento visado electrónicamente

PROMOTOR:

JUNTA DE ANDALUCIA

Servicio Andaluz de Salud
CONSEJERIA DE SALUD

.

AREA HOSPITALARIA VIRGEN MACARENA

.

PROYECTO BÁSICO Y DE EJECUCIÓN PARA LA OBRA DE REFORMA DE LA PLANTA 7ª, ALA B Y HALL SUR, HOSPITAL UNIVERSITARIO VIRGEN MACARENA. SEVILLA

C/. DOCTOR FEDRIANI Nº 3. SEVILLA

FEBRERO 2008

ARQUITECTOS:

campayo&jaén
arquitectura

PAG 0494/0563
08/001472 - T001
VISADO
26 FEBRERO 2008
COLEGIO OFICIAL DE ARQUITECTOS DE SEVILLA
Documento visado electrónicamente

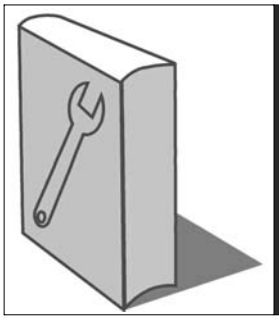

Manual de Uso y Mantenimiento

PAG 0495/0563
08/001472 - T001
VISADO
26 FEBRERO 2008
COLEGIO OFICIAL DE ARQUITECTOS DE SEVILLA
Documento visado electrónicamente

F FACHADAS

P PARTICIONES

I INSTALACIONES

N AISLAMIENTOS E IMPERMEABILIZACIONES

R REVESTIMIENTOS

S SEÑALIZACIÓN Y EQUIPAMIENTO

PAG 0496/0563
08/001472 - T001
VISADO
26 FEBRERO 2008
COLEGIO OFICIAL DE ARQUITECTOS DE SEVILLA
Documento visado electrónicamente

INTRODUCCIÓN

El presente manual pretende ser un documento que facilite el correcto uso y el adecuado mantenimiento del edificio, con el objeto de mantener a lo largo del tiempo las características funcionales y estéticas inherentes al edificio proyectado.

Del buen uso dispensado y del cumplimiento de los requisitos de mantenimiento a realizar, dependerá en gran medida el inevitable ritmo de envejecimiento de nuestro edificio.

Este documento forma parte del Libro del Edificio, que debe estar a disposición de los propietarios. Además, debe completarse durante el transcurso de la vida del edificio, añadiéndose las posibles incidencias que vayan surgiendo, así como las inspecciones y reparaciones que se realicen.

PAG 0497/0563
VISADO
08/00/0472 - T001
26 FEBRERO 2008
COLEGIO OFICIAL DE ARQUITECTOS DE SEVILLA
Documento visado electrónicamente

F FACHADAS

- La propiedad conservará en su poder la documentación técnica relativa al uso para el que han sido proyectadas, debiendo utilizarse únicamente para tal fin.
- No se realizará ninguna alteración de las premisas del proyecto, ya que un cambio de la solución inicial puede ocasionar problemas de humedad, sobrecargas excesivas, etc. además de alterar la condición estética del proyecto. Se evitará la sujeción de maquinas para instalaciones de aire acondicionado u otro tipo.
- No se abrirán huecos en fachadas ni se permitirá efectuar rozas que disminuyan sensiblemente la sección del cerramiento sin la autorización de un técnico competente.
- No se modificará la configuración exterior de balcones y terrazas, manteniendo la composición general de las fachadas y los criterios de diseño.
- No se permitirán sobrecargas de uso superiores a las previstas ni alteraciones en la forma de trabajo de los elementos estructurales o en las condiciones de arriostramiento.

PAG 0498/0563
08/001472 - T001
VISADO
26 FEBRERO 2008
COLEGIO OFICIAL DE ARQUITECTOS DE SEVILLA
Documento visado electrónicamente

FCL FACHADAS | CARPINTERÍA EXTERIOR | ALUMINIO

USO

PRECAUCIONES

- Para la limpieza de superficies poco sucias se empleará agua clara y se secará con un trapo suave y absorbente. En superficies sucias se usará algún detergente o materiales ligeramente abrasivos, se enjuagará con abundante agua clara y se secará con un trapo suave y absorbente. En superficies muy sucias se emplearán productos recomendados por el método anterior, aplicándolos con una esponja de nailon.
- Se debe evitar la limpieza de las superficies calientes o soleadas, sobre todo para los lacados. Los disolventes no deben ser aplicados en superficies lacadas.

PRESCRIPCIONES

- Si se observara la rotura o pérdida de estanqueidad de los perfiles, deberá avisarse a un técnico competente.

PROHIBICIONES

- No se apoyarán sobre la carpintería pescantes de sujeción de andamios, poleas para elevar cargas o muebles, mecanismos para limpieza exterior u otros objetos que puedan dañarla.
- No se modificará la carpintería ni se colocarán acondicionadores de aire sujetos a la misma sin la autorización previa de un técnico competente.

MANTENIMIENTO

POR EL USUARIO

- Comprobación del correcto funcionamiento de los mecanismos de cierre y de maniobra.
- En caso necesario, se engrasarán con aceite adecuado o se desmontarán por un técnico competente para su correcto mantenimiento.
- Inspección para detectar pérdida de estanqueidad de los perfiles, roturas, deterioro o desprendimiento de la pintura, en su caso.
- En caso de perfiles prelacados, la reparación o reposición del revestimiento deberá consultarse a un especialista.
- Limpieza de la suciedad debida a la contaminación y al polvo mediante agua con detergente no alcalino, aplicándolo con un trapo suave o una esponja que no raye; deberá enjuagarse con agua abundante y secar con un paño.
- En cualquier caso, debe evitarse el empleo de abrasivos, disolventes, acetona, alcohol u otros productos susceptibles de atacar la carpintería.
- En el caso de hojas correderas, debe cuidarse regularmente la limpieza de los raíles.

POR EL PROFESIONAL CUALIFICADO

- Cada seis meses se comprobará el funcionamiento de cierres automáticos, retenedores magnéticos, mecanismos inclinados, motores hidráulicos, etc.
- Cada seis meses se limpiarán las carpinterías expuestas a las lluvias, en las zonas urbanas, industriales o marinas.
- Una o dos veces al año se limpiarán las carpinterías regularmente lavadas por las aguas de lluvia en las zonas rurales o urbanas poco pobladas, cuando el medio ambiente no conlleva elementos agresivos. En las zonas no expuestas a la lluvia se limpiarán más frecuentemente.
- Cada año se engrasarán los herrajes.
- Cada tres años, o antes si se apreciara falta de estanqueidad, roturas o mal funcionamiento, se inspeccionará la carpintería y se repararán los defectos que puedan aparecer en ella o en sus mecanismos de cierre y maniobra.
- Cada cinco años se revisará la masilla, burletes y perfiles de sellado con material para sellado.
- Cada diez años se inspeccionará el anclaje de los marcos de las puertas a las paredes.
-

PAG 0499/0563
08/01472 - T001
VISADO
26 FEBRERO 2008
COLEGIO OFICIAL DE ARQUITECTOS DE SEVILLA
Documento visado electrónicamente

- Cada diez años se renovará el sellado de los marcos con la fachada.
- Reparación de los elementos de cierre y sujeción.
- En caso de rotura o pérdida de estanqueidad de los perfiles, deberán reintegrarse las condiciones iniciales o proceder a la sustitución de los elementos afectados, con reposición del lacado, en su caso.

FDP FACHADAS | DEFENSAS EN EXTERIORES | PERSIANAS Y CAPIALZADOS

USO

PRECAUCIONES

- Se evitará el uso de productos abrasivos en la limpieza de las persianas. La limpieza de las persianas con lamas de madera se realizará en seco y las de PVC o de aluminio se limpiarán con agua y detergente.
- Se evitará forzar las lamas en las persianas enrollables de aluminio cuando queden encalladas en las guías.
- Se evitarán golpes y rozaduras, así como el vertido sobre la persiana de productos cáusticos y de agua procedente de jardineras o de la limpieza de la cubierta.
- Se evitará el accionamiento brusco de la cinta o manivela de enrollado y que al subirla los topes lleguen a tocar el dintel.

PRESCRIPCIONES

- Si se observara cualquier tipo de anomalía, rotura, deterioro de las cintas o cables y elementos mecánicos de elevación, se dará aviso a un técnico competente.

PROHIBICIONES

- No se apoyarán objetos pesados ni se aplicarán esfuerzos perpendiculares al plano de cierre.
- No se levantará la persiana empujándola por el borde inferior o tirando de los topes.

MANTENIMIENTO

POR EL USUARIO

- Periódicamente, se limpiarán las persianas. Las de lamas de madera se limpiarán en seco y las de PVC o de aluminio, con agua y detergente, nunca con polvos abrasivos.
- Cada año se inspeccionará el buen funcionamiento de los elementos móviles de las persianas enrollables.
- Cada tres años, o antes si se apreciaran roturas o mal funcionamiento, se inspeccionará la persiana reparando los defectos que hayan aparecido y se procederá al barnizado, pintado o engrase de los elementos que lo precisen.
- Cada tres años se repondrán las cintas de las persianas enrollables.
- Cada tres años se engrasarán las guías y el tambor de las persianas enrollables.
- Enrollables:
  - Inspección del estado de las lamas para detectar roturas, desencajados y desplazamientos horizontales y comprobación del buen estado de conservación de las cintas, cables o manivelas de elevación.
  - Limpieza y conservación:
    - Debe cuidarse la limpieza y evitarse la obstrucción de las guías de deslizamiento de la persiana.
    - Se limpiarán las lamas en seco, si son de madera vista o barnizada, y con agua y detergente neutro, si son de aluminio o de plástico, procediendo con suavidad para no rayar la superficie. Debe evitarse el empleo de polvos abrasivos, ácidos, productos químicos o disolventes orgánicos como la acetona.
    - En el caso de persianas con manivela o accionadas eléctricamente, deberán engrasarse anualmente los cojinetes de los tornos o los elementos móviles correspondientes.

PAG 0500/0563
VISADO
08/00072 - T001
26 FEBRERO 2008
COLLEGIO OFICIAL DE ARQUITECTOS DE SEVILLA
Documento visado electrónicamente

- Venecianas:
  - Inspección del estado de las lamas y carriles para detectar roturas y deformaciones y comprobación del buen estado de conservación de los elementos de las cintas, cordones y elementos móviles.
  - Limpieza y conservación:
    - Debe cuidarse la limpieza y evitarse la obstrucción de los carriles de deslizamiento.
    - Se limpiarán las lamas y cortinas en seco o con agua y detergente neutro, procediendo con suavidad para no rayar la superficie.
    - Debe evitarse el empleo de polvos abrasivos, ácidos, productos químicos o disolventes orgánicos como la acetona.
    - En el caso de persianas con lamas orientables, deberán engrasarse ligeramente todos los años los puntos de giro y los mecanismos.

POR EL PROFESIONAL CUALIFICADO

- En caso de reparación o reposición de los elementos mecánicos de elevación, cintas o cables, se repararán o sustituirán por parte de personal cualificado.

FFF FACHADAS | CERRAMIENTOS | FÁBRICAS

USO

PRECAUCIONES

- Se evitará la exposición de la fábrica a la acción continuada de la humedad, como la proveniente de condensaciones desde el interior o la de ascenso capilar y se alertará de posibles filtraciones desde las redes de suministro o evacuación de agua.
- Se evitarán golpes y rozaduras con elementos punzantes o pesados que puedan romper la fábrica.
- Se evitará el vertido sobre la fábrica de productos cáusticos y de agua procedente de jardineras.

PRESCRIPCIONES

- Si se observara riesgo de desprendimiento, aparición de fisuras, desplomes o envejecimiento indebido, se deberá dar aviso a un técnico competente.
- La apertura de rozas requiere un previo estudio técnico.

PROHIBICIONES

- Apoyar objetos pesados o aplicar esfuerzos perpendiculares al plano de la fachada.
- Abrir rozas.
- Empotrar o apoyar en la fábrica vigas, viguetas u otros elementos estructurales que ejerzan una sobrecarga concentrada, no prevista en el cálculo.
- Modificar las condiciones de carga de las fábricas o rebasar las previstas en el proyecto.
- Sujetar elementos sobre la fábrica, como cables, instalaciones, soportes, anclajes de rótulos, etc., que puedan dañarla o provocar entrada de agua o su escorrentía. En su caso, deberá estudiarse por un técnico cualificado.

MANTENIMIENTO

POR EL USUARIO

- Inspección para detectar la posible aparición y desarrollo de grietas y fisuras, así como desplomes u otras deformaciones, la erosión anormal o excesiva de paños, los desconchados o descamaciones, la erosión anormal o pérdida del mortero de las juntas y la aparición de humedades y manchas diversas.

POR EL PROFESIONAL CUALIFICADO

- Antes de proceder a la limpieza se recomienda un reconocimiento, por un técnico especializado, del estado de los materiales y de la adecuación del método a emplear.
-

PAG 0501/0563
VISADO
08/001442 - T001
26 FEBRERO 2008
COLEGIO OFICIAL DE ARQUITECTOS DE SEVILLA
Documento visado electrónicamente

- La limpieza se realizará según el tipo de fábrica, mediante los procedimientos usuales: lavado con agua, limpieza química, proyección de abrasivos, etc.; las manchas ocasionales y pintadas se eliminarán mediante procedimientos adecuados al tipo de sustancia implicada.
- Reparación: sustitución de las piezas deterioradas por otras de las mismas características que las existentes, procurando seguir las especificaciones de un técnico especialista.
- En el caso de aparición de grietas, consultar siempre con un técnico especialista.

FFL FACHADAS | CERRAMIENTOS | PANELES LIGEROS

USO

PRECAUCIONES

- Se evitarán golpes y rozaduras, así como el vertido de agua procedente de jardineras.
- Se evitará cualquier causa que someta los paneles ligeros a humedad habitual y se repararán las fugas observadas en las canalizaciones de suministro o evacuación de agua.

PRESCRIPCIONES

- Si se observara la aparición de fisuras o humedades, daños en los selladores o cualquier otro tipo de lesión en los paneles o en las juntas, se deberá dar aviso a un técnico competente.

PROHIBICIONES

- Apoyar objetos pesados o aplicar esfuerzos perpendiculares al plano de la fachada.
- Sujeción de elementos sobre paneles o sobre la estructura auxiliar, como cables, instalaciones, soportes, anclajes de rótulos, etc., que puedan dañar los elementos o provocar entrada o depósitos de agua.
- Modificar la fachada o sus componentes sin las autorizaciones pertinentes y la supervisión de un técnico competente.

MANTENIMIENTO

POR EL USUARIO

- Periódicamente, se harán inspecciones para detectar pérdida de estanqueidad, roturas, deterioros o desprendimientos.
- Cada cinco años, o antes si fuera apreciada alguna anomalía, se realizará una inspección visual de la fachada, observando si aparecen fisuras o humedades, daños en los sellantes o cualquier otro tipo de lesión en los paneles o en las juntas.
- En caso de ser observado alguno de estos síntomas, será estudiado por un técnico competente, que dictaminará su importancia y, en su caso, las reparaciones que deban realizarse.
- Cualquier alteración apreciable debida a desplomes, fisuras o envejecimiento indebido deberá ser analizada por un técnico competente, que dictaminará su importancia y peligrosidad y, en su caso, las reparaciones que deban realizarse.

POR EL PROFESIONAL CUALIFICADO

- La limpieza se llevará a cabo por un profesional cualificado.
- Limpieza de la suciedad debida a la contaminación y al polvo, mediante los procedimientos recomendados por el fabricante, evitando productos o técnicas incompatibles o agresivas para el material.
- Si el panel tiene un revestimiento, su limpieza y mantenimiento dependerá del tipo de material de acabado utilizado, para lo que debe consultarse la ficha correspondiente.
- Reparación de las anomalías observadas, reposición de sellados y de revestimientos, en su caso.

PAG 0502/0563
08/00147 - T001
VISADO
26 FEBRERO 2008
COLEGIO OFICIAL DE ARQUITECTOS DE SEVILLA
Documento visado electrónicamente

FVC FACHADAS|VIDRIOS|ESPECIALES: DOBLE ACRISTALAMIENTO CON CÁMARA

USO

PRECAUCIONES

- Se evitará en la limpieza de los vidrios el uso de productos abrasivos que puedan rayarlos.
- Se evitará el contacto del vidrio con otros vidrios, con metales y, en general, con piedras y hormigones.
- Se evitará interponer objetos o muebles en la trayectoria de giro de las hojas acristaladas, así como los portazos.
- Se evitará la proximidad de fuentes de calor elevado.
- Evitar el vertido sobre el acristalamiento de productos cáusticos capaces de atacar al vidrio.

PRESCRIPCIONES

- Si se observara riesgo de desprendimiento de alguna hoja o fragmento, deberá avisarse a un profesional cualificado.

PROHIBICIONES

- No apoyar objetos ni aplicar esfuerzos perpendiculares al plano del acristalamiento.

MANTENIMIENTO

POR EL USUARIO

- Se limpiarán periódicamente con agua y productos no abrasivos ni alcalinos.
- Se inspeccionarán periódicamente los vidrios para detectar posibles roturas, deterioro de las masillas o perfiles, pérdida de estanqueidad y estado de los anclajes.
- Cada 5 años se revisarán las juntas de estanqueidad, reponiéndolas si existen filtraciones.
- Cada 10 años, como máximo, se revisará la posible disminución de la visibilidad a causa de la formación de condensaciones o depósitos de polvo sobre las caras internas de la cámara.
- Inspección ocular:
  - Rotura del vidrio y deterioro anormal de las masillas o perfiles extrusionados o pérdida de estanqueidad.
  - Limpieza de la suciedad debida a la contaminación y al polvo, normalmente con ligero lavado de agua y de productos de limpieza tradicionales no abrasivos ni alcalinos.
  - Cuando el vidrio lleva tratamiento por capas, como los "planitherm" o "cool-lite", deberá secarse la superficie, una vez aclarada, mediante un paño limpio y suave para evitar rayaduras.

POR EL PROFESIONAL CUALIFICADO

- La reposición de los acristalamientos rotos, así como del material de sellado, reposición de las masillas elásticas, masillas preformadas autoadhesivas o perfiles extrusionados elásticos será llevada a cabo por un profesional cualificado.

FVP FACHADAS|VIDRIOS|PLANOS: LUNAS

USO

PRECAUCIONES

- Se evitará en la limpieza de los vidrios el uso de productos abrasivos que puedan rayarlos.
- Evitar el contacto del vidrio con otros vidrios, con metales y, en general, con piedras y hormigones.
-

08/001472 - T001
VISADO
26 FEBRERO 2008
COLEGIO OFICIAL DE ARQUITECTOS DE SEVILLA
Documento visado electrónicamente

- Evitar interponer objetos o muebles en la trayectoria de giro de las hojas acristaladas, así como los portazos.
- Evitar la proximidad de fuentes de calor elevado.
- Evitar el vertido sobre el acristalamiento de productos cáusticos capaces de atacar al vidrio.

PRESCRIPCIONES

- Si se observara riesgo de desprendimiento de alguna hoja o fragmento, deberá avisarse a un profesional cualificado.

PROHIBICIONES

- No apoyar objetos ni aplicar esfuerzos perpendiculares al plano del acristalamiento.

MANTENIMIENTO

POR EL USUARIO

- Inspección ocular periódica para observar las roturas del vidrio y el deterioro anormal de las masillas o perfiles extrusionados o su pérdida de estanqueidad.
- Limpieza de la suciedad debida a la contaminación y al polvo, normalmente con ligero lavado de agua y de productos de limpieza tradicionales no abrasivos ni alcalinos.
- Cuando el vidrio lleva tratamiento por capas, como los "planitherm" o "cool-lite", deberá secarse la superficie, una vez aclarada, mediante un paño limpio y suave para evitar rayaduras.

POR EL PROFESIONAL CUALIFICADO

- Cada siete años se revisará el estado de la masilla, sustituyéndola en caso de pérdida de estanqueidad.
- Reparación: reposición del acristalamiento roto con otro idéntico así como del material de sellado, previa limpieza cuidadosa del soporte para eliminar todo resto de vidrio.
- Reposición de la masilla elástica, masillas en bandas preformadas autoadhesivas o perfiles extrusionados elásticos, sustituyéndolos en caso de pérdida de estanqueidad.

FVT FACHADAS | VIDRIOS | TEMPLADOS

USO

PRECAUCIONES

- Se evitará en la limpieza de los vidrios el uso de productos abrasivos que puedan rayarlos.
- Se evitará el contacto del vidrio con otros vidrios, con metales y, en general, con piedras y hormigones.
- Se evitará interponer objetos o muebles en la trayectoria de giro de las hojas acristaladas, así como los portazos.
- Se evitará la proximidad de fuentes de calor elevado.
- Se evitará el vertido sobre el acristalamiento de productos cáusticos capaces de atacar al vidrio.

PRESCRIPCIONES

- Si se observara riesgo de desprendimiento de alguna hoja o fragmento, deberá avisarse a un profesional cualificado.

PROHIBICIONES

- No apoyar objetos ni aplicar esfuerzos perpendiculares al plano del acristalamiento.

VISADO
08/001472 - T001
26 FEBRERO 2008
COLEGIO OFICIAL DE ARQUITECTOS DE SEVILLA
Documento visado electrónicamente

MANTENIMIENTO

POR EL USUARIO

- Se limpiarán periódicamente con agua y productos no abrasivos ni alcalinos.
- Se inspeccionarán periódicamente los vidrios para detectar posibles roturas, deterioro de las masillas o perfiles, pérdida de estanqueidad y estado de los anclajes.
- Cada 5 años se revisarán las juntas de estanqueidad, reponiéndolas si existen filtraciones.

POR EL PROFESIONAL CUALIFICADO

- La reposición de los acristalamientos rotos, así como del material de sellado, reposición de las masillas elásticas, masillas preformadas autoadhesivas o perfiles extrusionados elásticos será llevada a cabo por un profesional cualificado.

PAG 0505/0563
VISADO
08/00074472 - T001
26 FEBRERO 2008
COLEGIO OFICIAL DE ARQUITECTOS DE SEVILLA
Documento visado electrónicamente

P PARTICIONES

- La propiedad conservará en su poder la documentación técnica relativa al uso para el que han sido proyectadas, debiendo utilizarse únicamente para tal fin.
- No se realizará ninguna alteración de las premisas del proyecto, ya que un cambio de la solución inicial puede ocasionar problemas de humedad, sobrecargas excesivas, etc.
- No se permitirán sobrecargas de uso superiores a las previstas ni alteraciones en la forma de trabajo de los elementos estructurales o en las condiciones de arriostramiento.
- Se deberán ventilar las habitaciones entre 2 y 5 veces al día. El contenido de humedad del aire en el ambiente se eleva constantemente y se produce agua por condensación, lo que produce daños tales como formaciones de hongos y manchas de humedad. Se limpiará con productos especiales y con el repintado antimoho que evite su transparencia.
- No se deberán utilizar estufas de gas butano, puesto que producen una elevación considerable de la humedad. Las cortinas deben llegar sólo hasta la repisa de la ventana y, además, es aconsejable que entre la cortina y la ventana haya una distancia aproximada de 30 cm.

PAG 0506/0563
08/001472 - T001
VISADO
26 FEBRERO 2008
COLEGIO OFICIAL DE ARQUITECTOS DE SEVILLA
Documento visado electrónicamente

PPC PARTICIONES | PUERTAS DE PASO INTERIORES | METÁLICAS

USO

PRECAUCIONES

- Evitar el cierre violento de las hojas de puertas; manipular con prudencia los elementos de cierre.
- Proteger la carpintería con cinta adhesiva o tratamientos reversibles cuando se vayan a llevar a cabo trabajos como limpieza, pintado, revoco, etc.

PRESCRIPCIONES

- Si por parte de la propiedad se procediera a modificar la carpintería o a colocar acondicionadores de aire sujetos a la misma, deberá avisarse con anterioridad a un técnico competente que apruebe estas operaciones.

PROHIBICIONES

- No se apoyarán sobre la carpintería objetos que puedan dañarla.
- No se modificará la carpintería ni se colocarán elementos sujetos a la misma que puedan dañarla.
- No se deberán forzar las manivelas ni los mecanismos.
- No se colgarán pesos en las puertas.
- No se someterán las puertas a esfuerzos incontrolados.

MANTENIMIENTO

POR EL USUARIO

- Inspección periódica del funcionamiento:
  - Cada año se revisarán y engrasarán los herrajes de cierre y seguridad y cada 6 meses, los herrajes de colgar.
  - Cada 3 años se repasará la protección de las carpinterías pintadas en exteriores y cada 5 años, en carpinterías interiores.
  - Cada 5 años, o antes si se apreciara falta de estanqueidad, roturas o mal funcionamiento, se inspeccionará la carpintería; se repararán los defectos que puedan aparecer en ella.
- Cuando se detecte alguna de estas anomalías, se recurrirá a personal especializado, que en caso necesario engrasará con aceite ligero o desmontará las puertas para el correcto funcionamiento de los mecanismos de cierre y de maniobra.
- Para la limpieza diaria de la suciedad y residuos de polución se utilizará un trapo húmedo. En caso de manchas aisladas puede añadirse a la solución jabonosa polvos de limpieza o un poco de amoníaco. En cualquier caso debe evitarse el empleo de abrasivos, disolventes, acetona, alcohol y otros productos susceptibles de atacar la carpintería.
- Cuando se requiera una limpieza en profundidad, es muy importante conocer el tipo de protección utilizado en cada elemento de chapa galvanizada.

POR EL PROFESIONAL CUALIFICADO

- En caso de rotura o pérdida de estanqueidad de los perfiles, deberán reintegrarse las condiciones iniciales o procederse a la sustitución de los elementos afectados. Se sustituirán y repondrán los elementos de cuelgue y mecanismos de cierre. Se repintarán cuando sea necesario para recuperar la apariencia y evitar la oxidación o corrosión de los perfiles, acudiendo a un profesional cualificado si se detecta un deterioro anormal del revestimiento o si se quiere un tratamiento más eficaz o realizado en condiciones de total idoneidad.

PAG 0507/0563
08/001472 - T001
VISADO
26 FEBRERO 2008
COLEGIO OFICIAL DE ARQUITECTOS DE SEVILLA
Documento visado electrónicamente

PPM PARTICIONES | PUERTAS DE PASO INTERIORES | DE MADERA

USO

PRECAUCIONES

- Se evitarán los golpes y roces.
- Se evitarán las humedades, ya que éstas producen en la madera cambios en su volumen, forma y aspecto.
- Se evitará la incidencia directa de los rayos del sol si no está preparada para tal acción, ya que puede producir cambios en su aspecto y planeidad.

PRESCRIPCIONES

- Las condiciones higrotérmicas del recinto en el que se encuentran las puertas deben mantenerse entre los límites máximo y mínimo de habitabilidad.
- Las puertas deberán estar siempre protegidas por algún tipo de pintura o barniz, según su uso y la situación de la calefacción.

PROHIBICIONES

- No se apoyarán sobre la carpintería objetos que puedan dañarla.
- No se modificará la carpintería ni se colocarán elementos sujetos a la misma que puedan dañarla.
- No se deberán forzar las manivelas ni los mecanismos.
- No se colgarán pesos en las puertas.
- No se someterán las puertas a esfuerzos incontrolados.
- Nunca se debe mojar la madera y, si ésta se humedece, debe secarse inmediatamente.
- Nunca se deben utilizar elementos o productos abrasivos para limpiar la madera.
- No se deben utilizar productos siliconados para limpiar o proteger un elemento de madera barnizado, ya que los restos de silicona impedirán su posterior rebarnizado. Se utilizará un producto químico recomendado por un especialista.

MANTENIMIENTO

POR EL USUARIO

- Inspección periódica del funcionamiento:
  - Cada 6 meses se revisarán los herrajes de colgar, realizando el engrase si fuera necesario.
  - Cada año se engrasarán los herrajes con elementos de rozamiento.
  - Cada 5 años, como máximo, se barnizarán y/o pintarán las puertas.
  - Cada 5 años, como máximo, se comprobará la inmovilidad del entramado y del empanelado y el estado de los junquillos. En caso del deterioro del perfil continuo, se sustituirá éste.
  - Cada 10 años se renovarán los acabados lacados de las puertas, el tratamiento contra los insectos y los hongos de las maderas de los marcos y puertas.
- Para la limpieza diaria se deberán utilizar procedimientos simples y elementos auxiliares adecuados al objeto a limpiar: paño, plumero, aspirador, mopa, con el objetivo de limpiar el polvo depositado.
- Cuando se requiera una limpieza en profundidad, es muy importante conocer el tipo de protección utilizado en cada elemento de madera.
- En función de que sea barniz, cera o aceite, se utilizará un champú o producto químico similar recomendado por un especialista.
- La carpintería pintada o barnizada puede lavarse con productos de droguería adecuados a cada caso.
- Con los múltiples productos de abrillantado existentes en el mercado debe actuarse con mucha precaución, acudir a centros especializados, seleccionar marcas de garantía y, siempre antes de su aplicación general, realizar en un rincón poco visible una prueba de

PAG 0508/0563
08/001472 - T001
VISADO
26 FEBRERO 2008
COLEGIO OFICIAL DE ARQUITECTOS DE SEVILLA
Documento visado electrónicamente

la compatibilidad del producto adquirido con la superficie a tratar.

POR EL PROFESIONAL CUALIFICADO

- En caso de rotura de los perfiles, deberán reintegrarse las condiciones iniciales o procederse a la sustitución de los elementos afectados; asimismo, se realizará la sustitución y reposición de elementos de cuelgue y mecanismos de cierre.

PPR PARTICIONES | PUERTAS DE PASO INTERIORES | RESISTENTES AL FUEGO (RF)

USO

PRECAUCIONES

- Evitar el cierre violento de las hojas de puertas; manipular con prudencia los elementos de cierre.
- Proteger la carpintería con cinta adhesiva o tratamientos reversibles cuando se vayan a llevar a cabo trabajos como limpieza, pintado, revoco, etc.

PRESCRIPCIONES

- Si por parte de la propiedad se procediera a modificar la carpintería o a colocar acondicionadores de aire sujetos a la misma, deberá avisarse con anterioridad a un técnico competente que apruebe estas operaciones.

PROHIBICIONES

- No se apoyarán sobre la carpintería objetos que puedan dañarla.
- No se modificará la carpintería ni se colocarán elementos sujetos a la misma que puedan dañarla.
- No se deberán forzar las manivelas ni los mecanismos.
- No se colgarán pesos en las puertas.
- No se someterán las puertas a esfuerzos incontrolados.

MANTENIMIENTO

POR EL USUARIO

- Inspección periódica del funcionamiento:
  - Cada año se revisarán y engrasarán los herrajes de cierre y seguridad y cada 6 meses, los herrajes de colgar.
  - Cada seis meses se revisará el estado de los mecanismos, el líquido del freno retenedor y el estado de los elementos del equipo automático, sustituyendo las piezas que pudieran ocasionar deficiencias en el funcionamiento.
  - Cada 3 años se repasará la protección de las carpinterías pintadas en exteriores y cada 5 años, en carpinterías interiores.
  - Cada 5 años, o antes si se apreciara falta de estanqueidad, roturas o mal funcionamiento, se inspeccionará la carpintería; se repararán los defectos que puedan aparecer en ella.
- Cuando se detecte alguna de estas anomalías se recurrirá a personal especializado, que en caso necesario, engrasará con aceite ligero o desmontará las puertas para el correcto funcionamiento de los mecanismos de cierre y de maniobra.
- Para la limpieza diaria de la suciedad y residuos de polución se utilizará un trapo húmedo. En caso de manchas aisladas, pueden añadirse a la solución jabonosa polvos de limpieza o un poco de amoníaco. En cualquier caso, debe evitarse el empleo de abrasivos, disolventes, acetona, alcohol y otros productos susceptibles de atacar la carpintería.
- Cuando se requiera una limpieza en profundidad, es muy importante conocer el tipo de protección utilizado en cada elemento de chapa galvanizada.

PAG 0509/0563
08/091472 - T001
VISADO
FEBRERO 2008
COLEGIO OFICIAL DE ARQUITECTOS DE SEVILLA
Documento visado electrónicamente

POR EL PROFESIONAL CUALIFICADO

- En caso de rotura de los perfiles, deberán reintegrarse las condiciones iniciales o procederse a la sustitución de los elementos afectados. Sustitución y reposición de elementos de cuelgue y mecanismos de cierre. Se repintarán cuando sea necesario para recuperar la apariencia y evitar la oxidación o corrosión de los perfiles, acudiendo en su caso a un profesional cualificado si se detecta un deterioro anormal del revestimiento o si se quiere un tratamiento más eficaz o realizado en condiciones de total idoneidad.

PTF PARTICIONES | TABIQUES Y TRASDOSADOS | FÁBRICAS

USO

PRECAUCIONES

- Se evitará la exposición de las fábricas a la acción continuada de la humedad, como la proveniente de condensaciones desde el interior o la de ascenso capilar y se alertará de posibles filtraciones desde las redes de suministro o evacuación de agua.
- Se evitarán golpes y rozaduras con elementos punzantes o pesados que puedan descascarillar o romper alguna pieza.
- Se evitará el vertido sobre la fábrica de productos cáusticos.
- Se evitará clavar algún elemento en la pared sin haber tenido en cuenta las conducciones ocultas existentes, eléctricas, de fontanería o calefacción.

PRESCRIPCIONES

- Si se observara riesgo de desprendimiento de alguna pieza, deberá repararse inmediatamente.

PROHIBICIONES

- No se empotrarán ni apoyarán en la fábrica vigas, viguetas u otros elementos estructurales que ejerzan una sobrecarga concentrada.
- No se modificarán las condiciones de carga de las fábricas ni se rebasarán las previstas en el proyecto.
- No se colgarán elementos ni se producirán empujes que puedan dañar la tabiquería.

MANTENIMIENTO

POR EL USUARIO

- Periódicamente, se harán inspecciones para detectar la pérdida de estanqueidad, roturas, deterioros o desprendimientos, en el caso de particiones interiores.
- Cada diez años en locales habitados, cada año en locales deshabitados, o antes si fuera apreciada alguna anomalía, se realizará una revisión de la tabiquería, inspeccionando la posible aparición de:
  - Fisuras, desplomes o cualquier otro tipo de lesión.
  - La erosión anormal o excesiva de paños, desconchados o descamaciones.
  - La erosión anormal o pérdida del mortero de las juntas.
  - La aparición de humedades y manchas diversas.
- En caso de ser observado alguno de estos síntomas, será estudiado por un técnico competente, que dictaminará su importancia y, en su caso, las reparaciones que deban realizarse.

POR EL PROFESIONAL CUALIFICADO

- Reparación: reposición de las piezas rotas con otras idénticas, previa limpieza cuidadosa del hueco para eliminar todo resto. Como paso previo a la realización de alguna redistribución de la tabiquería, se deberá consultar a un técnico, por si pudiera afectar a elementos estructurales.

PAG 0510/0563
08/001472 - T001
VISADO
26 FEBRERO 2008
COLEGIO OFICIAL DE ARQUITECTOS DE SEVILLA
Documento visado electrónicamente

PTP PARTICIONES | TABIQUES Y TRASDOSADOS | PLACAS DE YESO LAMINADO

USO

PRECAUCIONES

- Se evitarán humedades perniciosas permanentes o habituales.
- Se evitarán golpes y rozaduras con elementos punzantes o pesados que puedan descascarillar o romper alguna pieza.
- Se evitará el vertido sobre la fábrica de productos cáusticos y de agua procedente de jardineras.
- Se evitará clavar algún elemento en la pared sin haber tenido en cuenta las conducciones ocultas existentes, eléctricas, de fontanería o calefacción.
- Se evitará la transmisión de empujes sobre las particiones.

PRESCRIPCIONES

- Si se observara riesgo de desprendimiento de alguna placa, deberá repararse inmediatamente.

PROHIBICIONES

- No se empotrarán o apoyarán en la fábrica vigas, viguetas u otros elementos estructurales que ejerzan una sobrecarga concentrada.
- No se modificarán las condiciones de carga de las fábricas ni se rebasarán las previstas en el proyecto.
- No se colgarán elementos ni se producirán empujes que puedan dañar la tabiquería.
- No se fijarán ni se colgarán objetos sin seguir las indicaciones del fabricante según el peso.
- No se realizará ningún tipo de rozas.

MANTENIMIENTO

POR EL USUARIO

- Periódicamente, se harán inspecciones para detectar la posible aparición de fisuras, grietas, desplomes, etc.
- En caso de ser observado alguno de estos síntomas, será estudiado por un técnico competente, que dictaminará su importancia y, en su caso, las reparaciones que deban realizarse.
- La limpieza se realizará según el tipo de acabado.

POR EL PROFESIONAL CUALIFICADO

- Reparación: reposición de las piezas rotas con otras idénticas, previa limpieza cuidadosa del hueco para eliminar todo resto. Como paso previo a la realización de alguna redistribución de la tabiquería, se deberá consultar a un técnico, por si pudiera afectar a elementos estructurales.
- Todos los trabajos de mantenimiento deberán realizarse por personal cualificado.

PVD PARTICIONES | VIDRIOS | PLANOS: DECORADOS

USO

PRECAUCIONES

- Se evitará en la limpieza de los vidrios el uso de productos abrasivos que puedan rayarlos.
- Se evitará el contacto del vidrio con otros vidrios, con metales y, en general, con piedras y hormigones.

PAG 0511/0563
08/001472 - T001
VISADO
26 FEBRERO 2008
COLEGIO OFICIAL DE ARQUITECTOS DE SEVILLA
Documento visado electrónicamente

- Se evitará interponer objetos o muebles en la trayectoria de giro de las hojas acristaladas, así como los portazos.
- Se evitará la proximidad de fuentes de calor elevado.
- Evitar el vertido sobre el acristalamiento de productos cáusticos capaces de atacar al vidrio.

PRESCRIPCIONES

- Si se observara riesgo de desprendimiento de alguna hoja o fragmento, deberá avisarse a un profesional cualificado.

PROHIBICIONES

- No apoyar objetos ni aplicar esfuerzos perpendiculares al plano del acristalamiento.

MANTENIMIENTO

POR EL USUARIO

- Inspección ocular periódica para observar las roturas del vidrio y el deterioro anormal de las masillas o perfiles extrusionados o su pérdida de estanqueidad.
- Limpieza de la suciedad debida a la contaminación y al polvo, normalmente con ligero lavado de agua y de productos de limpieza tradicionales no abrasivos ni alcalinos.
- Cuando el vidrio lleva tratamiento por capas, como los "planitherm" o "cool-lite", deberá secarse la superficie, una vez aclarada, mediante un paño limpio y suave para evitar rayaduras.

POR EL PROFESIONAL CUALIFICADO

- Reparación: reposición del acristalamiento roto con otro idéntico así como del material de sellado, previa limpieza cuidadosa del soporte para eliminar todo resto de vidrio.
- Reposición de la masilla elástica, masillas en bandas preformadas autoadhesivas o perfiles extrusionados elásticos, sustituyéndolos en caso de pérdida de estanqueidad.

PAG 0512/0563 - 1
08/00/0472 - T001
VISADO
26 FEBRERO 2008
COLEGIO OFICIAL DE ARQUITECTOS DE SEVILLA
Documento visado electrónicamente

I INSTALACIONES

- La propiedad conservará en su poder la documentación técnica relativa al uso para el que han sido proyectadas, debiendo utilizarse únicamente para tal fin.
- Es aconsejable no manipular personalmente las instalaciones y dirigirse en todo momento (avería, revisión y mantenimiento) a la empresa instaladora específica.
- No se realizarán modificaciones de la instalación sin la intervención de un instalador especializado y las mismas se realizarán, en cualquier caso, dentro de las especificaciones de la reglamentación vigente y con la supervisión de un técnico competente.
- Se dispondrá de los planos definitivos del montaje de todas las instalaciones, así como de diagramas esquemáticos de los circuitos existentes, con indicación de las zonas a las que prestan servicio, número y características de los mismos.
- El mantenimiento y reparación de aparatos, equipos, sistemas y sus componentes empleados en las instalaciones, deben ser realizados por empresas o instaladores-mantenedores competentes y autorizados. Se debe disponer de un Contrato de Mantenimiento con las respectivas empresas instaladoras autorizadas antes de habitar el edificio.
- Existirá un Libro de Mantenimiento, en el que la empresa instaladora encargada del mantenimiento dejará constancia de cada visita, anotando el estado general de la instalación, los defectos observados, las reparaciones efectuadas y las lecturas del potencial de protección.
- El titular se responsabilizará de que esté vigente en todo momento el contrato de mantenimiento y de la custodia del Libro de Mantenimiento y del certificado de la última inspección oficial.
- El usuario dispondrá del plano actualizado y definitivo de las instalaciones, aportado por el arquitecto, instalador o promotor o bien deberá proceder al levantamiento correspondiente de aquéllas, de forma que en los citados planos queden reflejados los distintos componentes de la instalación.
- Igualmente, recibirá los diagramas esquemáticos de los circuitos existentes con indicación de las zonas a las que prestan servicio, número y características de todos los elementos, codificación e identificación de cada una de las líneas, códigos de especificación y localización de las cajas de registro y terminales e indicación de todas las características principales de la instalación.
- En la documentación se incluirá razón social y domicilio de la empresa suministradora y/o instaladora.

PAG 0513/0563
08/001472 - T001
VISADO
26 FEBRERO 2008
COLEGIO OFICIAL DE ARQUITECTOS DE SEVILLA
Documento visado electrónicamente

IAA INSTALACIONES | AUDIOVISUALES | RADIO-TELEVISIÓN

USO

PRECAUCIONES

- Las antenas o sus mástiles de fijación no deberán utilizarse en ningún caso como apoyo de andamios, tablones ni elementos destinados a la subida de muebles o cargas.

PRESCRIPCIONES

- La propiedad recibirá a la entrega de la vivienda planos definitivos del montaje de la antena y referencia del domicilio social de la empresa instaladora. Asimismo, debe conocer de antemano las características del funcionamiento de los aparatos, expuestas por parte del fabricante, para su correcto uso.

PROHIBICIONES

- El usuario no debe subirse a las torres ni a los mástiles y, en consecuencia, no debe manipular ningún elemento del equipo de captación.
- No se podrá modificar la instalación ni ampliar el número de tomas sin un estudio realizado por un técnico competente.

MANTENIMIENTO

POR EL USUARIO

- El mantenimiento deberá ser realizado por un instalador autorizado de una empresa responsable, de manera que el usuario, únicamente desde la azotea u otros puntos que no entrañen peligro, deberá realizar inspecciones visuales de los sistemas de captación para poder detectar problemas de corrosión de torre y mástil, pérdida de tensión en los vientos, desprendimiento parcial de las antenas, goteras en la base de la torre, etc.
- En caso de apreciarse alguna anomalía por parte del usuario, deberá avisarse a un instalador autorizado para que proceda a reparar los defectos encontrados y adopte las medidas oportunas.

POR EL PROFESIONAL CUALIFICADO

- Siempre que se revisen las instalaciones, se repararán los defectos encontrados por un instalador autorizado y, en caso de que sea necesario, se repondrán las piezas que lo precisen.
- Cada año, o antes si fuera apreciada alguna anomalía, se revisará por parte de un instalador autorizado la instalación, teniendo en cuenta los siguientes apartados:
  - Revisar el sistema de captación terrestre, reorientando las antenas y parábolas que se hayan desviado.
  - Reparar los preamplificadores de antenas terrestres y los conversores de parábolas.
  - Sustituir las antenas u otro material dañado, como cables.
  - Ajustar la tensión de los vientos y la presión de las tuercas y tornillos, revestir con imprimación de pintura antioxidante los elementos metálicos expuestos a la intemperie y reparar la impermeabilización de los anclajes del sistema.
  - Comprobar la ganancia de señal en el amplificador, midiendo la señal a la entrada y salida del mismo.

IAF INSTALACIONES | AUDIOVISUALES | TELEFONÍA BÁSICA

USO

PRECAUCIONES

- Se evitará realizar la conexión a la toma de señal para teléfono desde conectores no normalizados.
- Se evitará, en instalaciones colectivas, utilizar los patinillos y canaladuras previstos para la telefonía para otros usos diferentes.

PAG 0514/0563
09/01472 - T001
VISADO
26 FEBRERO 2008
COLEGIO OFICIAL DE ARQUITECTOS DE SEVILLA
Documento visado electrónicamente

PRESCRIPCIONES

- La propiedad recibirá a la entrega de la vivienda planos definitivos del montaje de la instalación de telefonía, incluida en las infraestructuras comunes de acceso a las telecomunicaciones, quedando reflejado en los planos los distintos componentes de la instalación, así como doble juego de llaves del Recinto de Instalaciones de Telecomunicación Inferior (RITI) y del Recinto de Instalaciones de Telecomunicación Superior (RITS) o del Recinto de Instalaciones de Telecomunicación Único (RITU), según proceda en cada caso. La propiedad contará también con la referencia del domicilio social de la empresa instaladora.
- Asimismo, debe conocer de antemano las características del funcionamiento de los aparatos, expuestas por parte del fabricante, para su correcto uso.

PROHIBICIONES

- El usuario no debe manipular ningún elemento de la instalación, sea de distribución o interior.
- No se deben conectar teléfonos, faxes ni módem que no posean su etiqueta de homologación.
- No se debe ampliar la red interior sin un asesoramiento y ejecución por parte de un instalador autorizado.

MANTENIMIENTO

POR EL USUARIO

- El mantenimiento deberá ser realizado por un instalador autorizado de una empresa responsable.
- Comprobar la buena comunicación entre interlocutores y procurar el buen estado de las tomas de señal. Ante cualquier anomalía, se debe dar aviso al operador del que se depende para descartar el problema en la línea con la central o en el punto de terminación de la red y solicitar los servicios de personal cualificado para la red interior y sus terminales.

POR EL PROFESIONAL CUALIFICADO

- Siempre que se revisen las instalaciones, se repararán los defectos encontrados, por un instalador autorizado y, en caso de que sea necesario, se repondrán las piezas que lo precisen.
- Cada año, o antes si fuera apreciada alguna anomalía, se revisará por parte de un instalador autorizado:
  - La instalación tanto de las redes comunes como de la red interior.
  - El estado de fijación, aparición de corrosiones o humedades en las cajas de conexión, instalación y armarios de enlace, base y registro.
- Asimismo, además de lo anteriormente expuesto, en instalaciones colectivas se deberá, por parte del personal de mantenimiento:
  - Mantener limpios y despejados los recintos de la instalación, así como los patinillos y canaladuras previstos, que no podrán ser utilizados para otros usos diferentes.
- Y en instalaciones colectivas e individuales:
  - Comprobar la buena recepción.
  - Procurar el buen estado de las tomas de señal.

IAV INSTALACIONES | AUDIOVISUALES | INTERFONÍA Y VÍDEO

USO

PRECAUCIONES

- Se evitará realizar la conexión a la toma de señal para interfonía y vídeo desde conectores no normalizados.

PAG 0515/0563
VISADO
201472 - T01
FEBRERO 2008
COLEGIO OFICIAL DE ARQUITECTOS DE SEVILLA
Documento visado electrónicamente

PRESCRIPCIONES

- La propiedad recibirá a la entrega de la vivienda planos definitivos del montaje de la instalación de interfonía y vídeo, así como diagramas esquemáticos de los circuitos existentes con indicación de las zonas a las que prestan servicio, número y características de todos los elementos (cámaras, monitores, accesorios, etc.), codificación e identificación de cada una de las líneas, códigos de especificación y localización de las cajas de registro y terminales e indicación de las principales características de la instalación. La documentación incluirá razón social y domicilio de la empresa instaladora.
- Asimismo, debe conocer de antemano las características del funcionamiento de los aparatos, expuestas por parte del fabricante, para su correcto uso.

PROHIBICIONES

- El usuario no debe modificar las condiciones de uso de la instalación ni manipular ningún elemento de la misma ni ampliar el número de terminales de usuario. Todo ello deberá ser realizado por un técnico especialista.

MANTENIMIENTO

POR EL USUARIO

- El mantenimiento deberá ser realizado por un instalador autorizado de una empresa responsable, de manera que el usuario únicamente realizará trabajos de limpieza de la placa exterior y terminales interiores con disolución suave y trapo húmedo.
- En caso de apreciarse alguna de estas anomalías por parte del usuario, deberá avisarse a un instalador autorizado para que proceda a reparar los defectos encontrados y adopte las medidas oportunas.

POR EL PROFESIONAL CUALIFICADO

- Siempre que se revisen las instalaciones, se repararán los defectos encontrados por un instalador autorizado y, en caso de que sea necesario, se repondrán las piezas que lo precisen.
- Cada año, o antes si fuera apreciada alguna anomalía, se revisará por parte de instalador autorizado:
  - El funcionamiento general de toda la instalación.
  - Que la toma de tierra de los elementos de mando funcionan correctamente.
- Cada tres años, o antes si fuera apreciada alguna anomalía:
  - La fijación de los tubos y elementos.
  - La posible aparición de desperfectos sobre los diversos elementos que componen la instalación.
- En función del tipo de instalación, se realizarán los siguientes trabajos complementarios:
  - Portero y videoportero:
    - Revisión completa de la instalación y reparación de cualquier desperfecto en la misma.
    - En el caso de videoportero, se realizará la sustitución de las lámparas de la placa exterior, el ajuste de la nitidez de la imagen mediante la actualización del enfoque y la limpieza del objetivo, del vidrio de protección y de las luminarias con sus lámparas.
- Sobre los elementos específicos se realizarán las comprobaciones en tiempo y forma que indiquen las diferentes instrucciones de cada uno de los componentes y aparatos.

PAG 0516/0563
08/001472 - T001
VISADO
26 FEBRERO 2008
COLEGIO OFICIAL DE ARQUITECTOS DE SEVILLA
Documento visado electrónicamente

ICA INSTALACIONES | CALEFACCIÓN Y A.C.S. | AGUA CALIENTE

USO

PRECAUCIONES

- Leer atentamente las instrucciones de uso entregadas con la compra de los aparatos de gas.
- Tener siempre ventilado el lugar donde funcione un calentador de gas.
- Comprobar que los conductos de evacuación de humos están correctamente instalados.
- En ausencias prolongadas y también durante la noche, cerrar el regulador de la bombona.
- Impedir que los niños manipulen los aparatos o las llaves de gas.

PRESCRIPCIONES

- Si se detectara olor a gas, deberán tenerse en cuenta lo siguiente:
  - Cerrar inmediatamente el regulador de la bombona.
  - No encender ninguna llama ni accionar timbres ni interruptores eléctricos.
  - Ventilar el local.
  - Avisar inmediatamente al servicio de averías de la empresa suministradora.
- Si se observara que no se produce la correcta combustión del calentador de gas (llama azulada y estable), avisar al servicio de averías de la empresa suministradora.

PROHIBICIONES

- No manipular las partes interiores de los suministros de gas.
- No modificar las ventilaciones de los recintos donde se ubiquen.
- No situar nunca tumbadas las bombonas de gas; éstas deben mantenerse siempre en posición vertical.

MANTENIMIENTO

POR EL USUARIO

- Los elementos y equipos de la instalación sólo serán manipulados por el personal del servicio técnico de la empresa suministradora.
- El usuario únicamente realizará las siguientes operaciones de mantenimiento:
  - Calentador instantáneo de gas:
    - Cada seis meses se comprobará el correcto funcionamiento de la evacuación de gases quemados al exterior, así como que la ventilación se realiza adecuadamente.
    - Una vez al año se comprobará el encendido y puesta en funcionamiento del calentador y los valores límite mínimos y máximos de presión en el mismo.
    - Una vez al año se comprobará el funcionamiento y estanqueidad de la llave de aislamiento de gas, así como las demás del resto de circuitos hidráulicos.
    - Cada cinco años se limpiarán y arreglarán (en su caso) los elementos susceptibles de mayor deterioro del calentador.
  - Calentador acumulador eléctrico:
    - Cada seis meses se comprobará la ausencia de fugas y condensaciones, puntos de corrosión, rezumes, etc.
    - Cada seis meses se comprobarán los elementos de conexión, regulación y control: aislamiento eléctrico, resistencia y termostato, válvula de seguridad y vaciado, ánodo de sacrificio (si existe), etc.
    - Cada año se comprobará que la temperatura de salida del agua no sobrepasa los 65 ºC.
- Caso de apreciarse alguna anomalía por parte del usuario, deberá avisarse al servicio técnico de la empresa suministradora para que proceda a reparar los defectos encontrados y adopte las medidas oportunas.

PAG 0517/0563
VISADO
08/001472 - T001
26 FEBRERO 2008
COLEGIO OFICIAL DE ARQUITECTOS DE SEVILLA
Documento visado electrónicamente

POR EL PROFESIONAL CUALIFICADO

- Cuando el usuario precise realizar alguna modificación que altere el funcionamiento de la instalación, pedirá una autorización a la empresa suministradora y utilizará los servicios de un instalador autorizado, que extenderá un certificado del trabajo realizado.
- Se comprobará periódicamente la instalación del calentador a gas por parte del servicio técnico de la empresa suministradora, que revisará la instalación, realizando las pruebas de servicio y sustituyendo los tubos flexibles cuando estén deteriorados y, en todo caso, siempre antes de la fecha de caducidad.

ICC INSTALACIONES | CALEFACCIÓN Y A.C.S. | CALDERAS Y EQUIPOS AUXILIARES

USO

PRECAUCIONES

- Se evitarán las agresiones contra las calderas.
- Cualquier manipulación debe hacerse por personal cualificado, salvo los mandos del frontal.

PRESCRIPCIONES

- El usuario mantendrá las condiciones de seguridad especificadas en el proyecto del mismo y se pondrá en contacto con el Servicio de Mantenimiento ante la aparición de cualquier anomalía.

PROHIBICIONES

- No rellenar el circuito de agua con la caldera caliente.
- No manipular partes interiores de los suministros de gasóleo, quemador, electricidad ni de las centralitas de programación.
- No modificar las ventilaciones de los recintos donde se ubiquen.
- No se pondrá en marcha la instalación sin haber comprobado el nivel de agua del circuito, procediendo a su llenado si es insuficiente.

MANTENIMIENTO

POR EL USUARIO

- El mantenimiento deberá ser realizado por personal cualificado de la empresa responsable, de manera que el usuario únicamente deberá inspeccionar la instalación para encontrar posibles fugas, deficiencias en el suministro del combustible y/o control de los niveles de llenado. Asimismo, deberá realizar una inspección visual periódica de la caldera y sus elementos.
- Comprobación del correcto funcionamiento de la caldera:
  - Producción de calefacción y agua caliente sanitaria cuando se le demande (calderas mixtas).
  - Que las llamas del mechero o quemador sean de color azulado.
  - Total ausencia de olores.
  - Presión de agua en el manómetro, que será la determinada en la puesta en marcha.
- Ante cualquier anomalía, se debe dar aviso a la empresa suministradora.
- Al final de cada temporada de uso, se limpiará y comprobará el equipo de la caldera, asegurándose de que no existen fisuras, corrosiones o rezumes por las juntas y de que los accesorios de control y medición, así como los dispositivos de seguridad, están en buen funcionamiento.

POR EL PROFESIONAL CUALIFICADO

- Siempre que se revisen las instalaciones, se repararán los defectos encontrados por un instalador autorizado y, en caso de que sea necesario, se repondrán las piezas que lo precisen.

PAG 0518/0563 - 1
08/001472 - T001
VISADO
26 FEBRERO 2008
COLEGIO OFICIAL DE ARQUITECTOS DE SEVILLA
Documento visado electrónicamente

- Al personal cualificado le corresponde el mantenimiento de las calderas y realizará las operaciones que a continuación se señalan:
  - Cada seis meses:
    - Verificar la ausencia de fugas de combustible y el acoplamiento de la chimenea.
    - Verificar la estanqueidad hidráulica del circuito primario de caldera.
    - Comprobar la ausencia de fugas y condensaciones, puntos de corrosión, rezumes, etc.
    - Comprobar los elementos de conexión, regulación y control: aislamiento eléctrico, resistencia y termostato, válvula de seguridad y vaciado, incluso vaso de expansión si lo lleva incorporado.
  - Cada año:
    - Se inspeccionarán y, en su caso, se limpiarán los quemadores, boquillas, electrodos y chimenea de evacuación de humos.

IBE INSTALACIONES | CLIMATIZACIÓN | EQUIPOS DE PRODUCCIÓN

USO

PRECAUCIONES

- En este tipo de elementos de las instalaciones, el usuario es prácticamente un sujeto pasivo al que no se le encomienda ningún tipo de actuación, salvo la precaución debida ante taladros en paramentos para no afectar a las posibles tuberías.
- Es aconsejable siempre consultar las instrucciones de uso entregadas en la compra de los aparatos.

PRESCRIPCIONES

- Si se observara que los compresores trabajan en vacío o carga baja, se parará la instalación hasta la llegada del servicio técnico.
- En las instalaciones con máquinas de condensación por aire (particularmente las individuales), se comprobará que la zona de expulsión de aire se mantiene libre de obstáculos y que el aparato puede realizar descarga libre.
- Debe hacerse un uso racional de la energía mediante una programación adecuada del sistema, de manera que no se deberían programar temperaturas inferiores a los 23ºC en verano ni superiores a esa cifra en invierno.
- En caso de tratamiento de la humedad, su programación debe estar comprendida entre el 40% y el 60% de la humedad relativa.

PROHIBICIONES

- No se debe obstaculizar nunca el movimiento del aire en los difusores o rejillas de equipo.
- Debe incompatibilizarse el funcionamiento del sistema con la apertura de los huecos exteriores practicables.

MANTENIMIENTO

POR EL USUARIO

- El mantenimiento de la instalación deberá ser realizado por un instalador autorizado de una empresa responsable.
- Únicamente dos veces al año, preferiblemente antes de la temporada de utilización, el usuario deberá comprobar los siguientes puntos, así como realizar las operaciones siguientes en la instalación:
  - Inspección visual de aquellas partes vistas y la posible detección de anomalías como fugas, condensaciones, corrosiones, pérdida del aislamiento, etc., con el fin de dar aviso a la empresa mantenedora.
  - Limpiar y adecentar exteriormente los equipos de producción sin productos abrasivos ni disolventes de los materiales plásticos de su carcasa.
- En caso de apreciarse alguna de estas anomalías por parte del usuario, deberá avisarse a un instalador autorizado para que proceda a reparar los defectos encontrados y adopte las medidas oportunas.

PAG 0519/0563 +
VISADO
080001472 - T001
26 FEBRERO 2008
COLEGIO OFICIAL DE ARQUITECTOS DE SEVILLA
Documento visado electrónicamente

POR EL PROFESIONAL CUALIFICADO

- Siempre que se revisen los equipos de producción, se repararán los defectos encontrados por un instalador autorizado y, en caso de que sea necesario, se repondrán las piezas que lo precisen.
- Cada año, o antes si fuera apreciada alguna anomalía, se realizará por parte de personal cualificado el mantenimiento de todos los componentes de la instalación siguiendo las instrucciones del fabricante, lo que comprende los siguientes trabajos:
  - La revisión y reajuste internos de estas unidades terminales, especialmente la limpieza de los serpentines y ventiladores, sustitución de filtros, comprobación de termostatos y electroválvulas y limpieza del drenaje.

IBS INSTALACIONES | CLIMATIZACIÓN | SISTEMAS DE CONDUCCIÓN Y ACCESORIOS

USO

PRECAUCIONES

- En este tipo de elementos de las instalaciones, el usuario es prácticamente un sujeto pasivo al que no se le encomienda ningún tipo de actuación, salvo la precaución debida ante taladros en paramentos para no afectar a las posibles tuberías.
- Es aconsejable siempre consultar las instrucciones de uso entregadas en la compra de los aparatos.

PRESCRIPCIONES

- La propiedad recibirá a la entrega de la vivienda planos definitivos del recorrido de las tuberías y conductos que forman parte de la instalación de la climatización e indicación de las principales características de la instalación. La documentación incluirá razón social y domicilio de la empresa instaladora.
- Asimismo, debe conocer de antemano las características del funcionamiento de los aparatos, expuestas por parte del fabricante, para su correcto uso.

PROHIBICIONES

- No se utilizarán las tuberías y conductos metálicos bajo ningún concepto como toma de tierra.
- No se podrá modificar la instalación ni sus condiciones de uso (ampliación de la instalación, cambio de destino del edificio, etc.) ni ampliar el número de tomas sin un estudio realizado por un técnico competente.

MANTENIMIENTO

POR EL USUARIO

- El mantenimiento de la instalación deberá ser realizado por un instalador autorizado de la empresa responsable.
- Únicamente dos veces al año, preferiblemente antes de la temporada de utilización, el usuario deberá hacer las comprobaciones y realizar las operaciones siguientes en la instalación:
  - Limpieza de los filtros y reposición cuando sea preciso.
  - Inspección visual de las conexiones en las líneas de refrigerante y suministro eléctrico. Detección de posibles fugas y revisión de la presión de gas.
  - Comprobación en los conductos del estado de su aislamiento, puntos de anclaje, conexiones, limpieza, etc.
  - Verificación de los termostatos ambiente.
  - Vigilancia del consumo eléctrico.
  - Limpieza de los conductos y difusores de aire.
  - Limpieza de los circuitos de evacuación de condensados y punto de vertido.
  - Que los interruptores magnetotérmicos y diferenciales mantienen la instalación protegida.
- En caso de apreciarse alguna de estas anomalías por parte del usuario, deberá avisarse a un instalador autorizado para que proceda a reparar los defectos encontrados y adopte las

PAG 0520/0563 1
08/001472 - T001
VISADO
26 FEBRERO 2008
COLEGIO OFICIAL DE ARQUITECTOS DE SEVILLA
Documento visado electrónicamente

medidas oportunas.

POR EL PROFESIONAL CUALIFICADO

- Siempre que se revisen las instalaciones, se repararán los defectos encontrados por un instalador autorizado y, en caso de que sea necesario, se repondrán las piezas que lo precisen.
- Cada año, o antes si fuera apreciada alguna anomalía, se realizará por parte de personal cualificado el mantenimiento de todos los componentes de la instalación siguiendo las instrucciones del fabricante.
- Deberán quedar reflejadas en los planos de la propiedad todas aquellas modificaciones que se produzcan como consecuencia de los trabajos de reparación de la instalación.

IEC INSTALACIONES | ELÉCTRICAS | CAJAS GENERALES DE PROTECCIÓN

USO

PRECAUCIONES

- Se procurará no obstruir el acceso libre y permanente de la compañía suministradora a la hornacina donde se ubica la caja general de protección del edificio.

PRESCRIPCIONES

- Toda modificación en la instalación o en sus condiciones de uso (ampliación de la instalación, cambio de destino del edificio, etc.) se llevará a cabo previo estudio realizado por técnico competente.

PROHIBICIONES

- Nunca se deben realizar obras junto a la hornacina donde se ubica la caja general de protección, ni conexiones de ningún tipo, sin autorización de la compañía suministradora.

MANTENIMIENTO

POR EL USUARIO

- Todas las operaciones de mantenimiento, reparación o reposición serán realizadas por personal especializado.

POR EL PROFESIONAL CUALIFICADO

- Cada cinco años se comprobarán los dispositivos de protección contra cortocircuitos, contactos directos e indirectos, así como sus intensidades nominales en relación a la sección de los conductores que protegen.

IEL INSTALACIONES | ELÉCTRICAS | LÍNEAS GENERALES DE ALIMENTACIÓN

USO

PRECAUCIONES

- Antes de realizar un taladro en un paramento situado en zona común, debe asegurarse de que en ese punto no existe una canalización eléctrica que pueda provocar un accidente.

PRESCRIPCIONES

- Toda modificación en la instalación o en sus condiciones de uso (ampliación de la instalación, cambio de destino del edificio, etc.) se llevará a cabo previo estudio realizado por técnico competente.

PROHIBICIONES

- No manipular la línea en ningún punto de su recorrido por zona común.

PAG 0521/0563
08/001472 - T001
VISADO
26 FEBRERO 2008
COLEGIO OFICIAL DE ARQUITECTOS DE SEVILLA
Documento visado electrónicamente

MANTENIMIENTO

POR EL USUARIO

- Todas las operaciones de mantenimiento, reparación o reposición serán realizadas por personal especializado.

POR EL PROFESIONAL CUALIFICADO

- Cada dos años, o después de producirse algún incidente en la instalación, se comprobará mediante inspección visual los bornes de abroche de la línea general de alimentación en la CGP.

IED INSTALACIONES | ELÉCTRICAS | DERIVACIONES INDIVIDUALES

USO

PRECAUCIONES

- Se evitará la obstrucción de las tapas de registro.

PRESCRIPCIONES

- Toda modificación en la instalación o en sus condiciones de uso (ampliación de la instalación, cambio de destino del edificio, etc.) se llevará a cabo previo estudio realizado por un especialista, siendo aconsejable siempre consultar las instrucciones de uso entregadas en la compra de los aparatos.

PROHIBICIONES

- No pasar ningún tipo de instalación por los huecos y canaladuras que discurren por zonas de uso común.

MANTENIMIENTO

POR EL USUARIO

- Todas las operaciones de mantenimiento, reparación o reposición serán realizadas por personal especializado.

POR EL PROFESIONAL CUALIFICADO

- Cada cinco años se comprobará el aislamiento entre fases y entre cada fase y neutro.

IER INSTALACIONES | ELÉCTRICAS | CUADROS DE MANDO Y PROTECCIÓN

USO

PRECAUCIONES

- Como precaución, se recomienda desconectar el interruptor general cada vez que se abandone el edificio por un periodo largo de tiempo, comprobando que no afecta a ningún aparato electrodoméstico (frigorífico, etc.).

PRESCRIPCIONES

- Toda modificación en la instalación o en sus condiciones de uso (ampliación de la instalación, cambio de destino del edificio, etc.) se llevará a cabo previo estudio realizado por técnico competente.
- Cuando salta algún interruptor automático hay que intentar localizar la causa que lo produjo antes de proceder a su rearme. Si se originó a causa de la conexión de algún aparato en malas condiciones, lo que hay que hacer es desenchufarlo. Si, a pesar de la desconexión, el mecanismo no se deja rearmar, o bien si el problema está motivado por cualquier otra causa compleja, hay que pasar aviso a un profesional cualificado.

PROHIBICIONES

- No tocar el cuadro ni accionar cualquiera de sus mecanismos con las manos mojadas o húmedas.

PAG 0522/0563
VISADO
08/00142 - T001
26 FEBRERO 2008
COLEGIO OFICIAL DE ARQUITECTOS DE SEVILLA
Documento visado electrónicamente

- Fusibles e interruptores diferenciales:
  - Bajo ningún motivo debe suprimirse o puentearse este mecanismo de seguridad personal.
- Interruptores magnetotérmicos:
  - Bajo ningún motivo debe suprimirse este mecanismo de seguridad material ni tampoco se debe aumentar unilateralmente su intensidad.

MANTENIMIENTO

POR EL USUARIO

- Se indica a continuación la relación de las operaciones específicas de mantenimiento a realizar por el usuario en los principales elementos o componentes de la instalación:
  - Comprobación del correcto funcionamiento del interruptor diferencial del cuadro general de distribución de la vivienda, mediante el siguiente procedimiento:
    - Acción manual sobre el botón de prueba que incluye el propio interruptor diferencial.
    - Desconexión automática del paso de la corriente eléctrica mediante la recuperación de la posición de reposo (0) de mando de conexión-desconexión.
    - Acción manual sobre el mismo mando para colocarlo en su posición de conexión (1) para recuperar el suministro eléctrico.
  - Comprobación del correcto funcionamiento de los interruptores magnetotérmicos. Cuando por sobreintensidad o cortocircuito saltara un interruptor magnetotérmico habría que actuar de la siguiente manera:
    - Desenchufar aquel receptor eléctrico con el que se produjo la avería o, en su caso, desconectar el correspondiente interruptor.
    - Rearmar (o activar) el magnetotérmico del fallo para recuperar el suministro habitual.
    - Hacer revisar el receptor eléctrico que ha originado el problema o, en su caso, cerciorarse de que su potencia es menor que la que soporta el magnetotérmico.

POR EL PROFESIONAL CUALIFICADO

- Cuadro general de distribución:
  - Cada año se comprobará el funcionamiento de todos los interruptores del cuadro, verificando que son estables en sus posiciones de abierto y cerrado.
  - Cada dos años se realizará una revisión general, comprobando el estado del cuadro, los mecanismos alojados y conexiones.
  - Cada dos años, o después de producirse algún incidente en la instalación, se comprobará mediante inspección visual el estado del interruptor de corte y de los fusibles de protección, el estado frente a la corrosión de la puerta del armario y la continuidad del conductor de puesta a tierra del marco metálico de la misma.

IEI INSTALACIONES | ELÉCTRICAS | INSTALACIONES INTERIORES

USO

PRECAUCIONES

- Red de distribución interior.
  - Antes de realizar un taladro en un paramento, para colgar un cuadro por ejemplo, debe asegurarse de que en ese punto no existe una canalización eléctrica empotrada que pueda provocar un accidente.
  - En caso de ser necesario introducir alguna modificación que afecte a las instalaciones eléctricas fijas, es preceptivo solicitar los servicios de un instalador electricista autorizado.
- Aparatos eléctricos y mecanismos.
  - Cualquier aparato o receptor que se vaya a conectar a la red deberá llevar las clavijas adecuadas para la perfecta conexión, con su correspondiente toma de tierra.
  - Al utilizar o conectar algún aparato eléctrico se deben tener siempre las manos bien secas, no se debe estar descalzo ni con los pies húmedos.
  - Desconectar los aparatos eléctricos de la red después de usarlos. No desconectar los aparatos eléctricos tirando del cordón que lleva la clavija. La desconexión debe realizarse siempre tirando de la base que aloja las clavijas de conexión.
  -

PAG 0523/0563
VISADO
08001472 - T001
26 FEBRERO 2008
COLEGIO OFICIAL DE ARQUITECTOS DE SEVILLA
Documento visado electrónicamente

- Antes de poner en marcha un aparato eléctrico nuevo, es preceptivo asegurarse de que la tensión de alimentación coincide con la que suministra la red.
- Ante la necesidad de manipular un aparato eléctrico es preceptivo desconectarlo previamente de la red.
- Si un aparato da corriente, se debe desenchufar inmediatamente y avisar a un técnico o instalador autorizado. Si la operación de desconexión puede resultar peligrosa, conviene desconectar el interruptor general antes de proceder a la desconexión del aparato.

PRESCRIPCIONES

- Red de distribución interior.
  - El usuario dispondrá del plano actualizado y definitivo de la instalación eléctrica interior de la vivienda, de forma que en dicho plano queden reflejados los distintos componentes de la instalación privativa: cuadro general de distribución, circuitos interiores, puntos de luz, etc., mediante un símbolo y/o número específico.
- Aparatos eléctricos y mecanismos.
  - Las clavijas que posean toma de tierra deben conectarse obligatoriamente a una toma de corriente también con toma de tierra para que el receptor que se conecte a través de ella quede protegido y, por ende, se proteja la integridad del usuario.
  - Es obligatoria la conexión a la red de tierra de todos los electrodomésticos y luminarias que incorporen la conexión correspondiente. Todo receptor que tenga clavija con toma de tierra deberá ser conectado exclusivamente en tomas con dicha toma de tierra.

PROHIBICIONES

- Red de distribución interior de la vivienda:
  - No se debe permitir la prolongación incontrolada de una línea eléctrica mediante la típica manguera sujeta en la pared o tirada sobre el suelo.
  - No manipular nunca los cables de los circuitos ni sus cajas de conexión o derivación.
- Aparatos eléctricos y mecanismos.
  - No tocar nunca ningún aparato eléctrico estando dentro de la bañera o la ducha y, en general, dentro del volumen de prohibición de cuartos de baño.
  - Clavijas y receptores eléctricos:
    - No se debe enchufar una clavija cuyas espigas no estén perfectamente afianzadas a los alvéolos de la toma de corriente, ya que este hecho es siempre origen de averías que pueden llegar a ser muy graves.
    - No se debe forzar la introducción de una clavija en una toma inadecuada de menores dimensiones.
    - No se deben conectar clavijas con tomas múltiples o ladrones, salvo que incorporen sus protecciones específicas.
    - No se deben tocar ni coger las clavijas y sus receptores eléctricos con las manos mojadas o húmedas.
    - El usuario no tiene por qué manipular los hilos de los cables, por lo que nunca debería conectar ningún aparato que no posea la clavija correspondiente.
  - Mecanismos interiores:
    - No se debe encender y apagar ni, en su caso, pulsar repetida e innecesariamente, ya que con independencia de los perjuicios del receptor que se alimente, se está fatigando prematuramente el mecanismo.
    - Tampoco se deben conectar aparatos de luz o cualquier otro receptor que alcance los 220 vatios de potencia, ya que la consecuencia inmediata es posibilitar el inicio de un incendio en el mecanismo.
    - Por supuesto, el usuario no debe retirar ni manipular nunca los mecanismos de la instalación.
  - Tomas de corriente (enchufes):
    - No hay que manipular nunca los alvéolos de las tomas con ningún objeto. Nunca se deben tocar con líquidos o humedades.
    - No se deben conectar receptores que superen la potencia de la propia toma. Tampoco deben conectarse enchufes múltiples o "ladrones" cuya potencia total supere a la de la propia toma.

PAG 0524/0563
08001472 - T001
VISADO
26 FEBRERO 2008
COLEGIO OFICIAL DE ARQUITECTOS DE SEVILLA
Documento visado electrónicamente

MANTENIMIENTO

POR EL USUARIO

- Red de distribución interior.
  - El papel del usuario debe limitarse a la observación de la instalación y sus prestaciones y a dar aviso a un instalador autorizado de cualquier anomalía encontrada.
- Aparatos eléctricos y mecanismos.
  - Durante las fases de realización de la limpieza de los equipos, se mantendrán desconectados de la red.
  - Se indica a continuación la relación de las operaciones específicas de mantenimiento a realizar por el usuario en los principales elementos o componentes de la instalación:
    - Clavijas y receptores eléctricos:
      - El usuario debe procurar un buen trato a las clavijas, asiéndolas, tanto para enchufar como para desenchufar y no tirar nunca del cable para esta última operación. El buen mantenimiento debe incluir la ausencia de golpes y roturas.
      - La limpieza debe ser superficial, siempre con bayetas secas y en estado de desconexión.
      - Cualquier síntoma de fogueado (quemadura por altas temperaturas a causa de conexiones defectuosas) debe implicar la inmediata sustitución de la clavija (y del enchufe, si también estuviera afectado).
    - Mecanismos interiores:
      - Inspección ocular de todo el material para posible detección de anomalías visibles y dar aviso al profesional.
      - Limpieza superficial de los mecanismos, siempre con bayetas secas y preferiblemente con desconexión previa de la corriente eléctrica.
    - Tomas de corriente (enchufes):
      - La única acción permitida es la de su limpieza superficial con un trapo seco.
      - Sin embargo, mediante la inspección visual se puede comprobar su buen estado a través del buen contacto con las espigas de las clavijas que soporte y de la ausencia de posibles fogueados de sus alvéolos.

POR EL PROFESIONAL CUALIFICADO

- Red de distribución interior.
  - Siempre que se revisen las instalaciones, se repararán los defectos encontrados por un instalador autorizado y, en caso de que sea necesario, se repondrán las piezas que lo precisen.
  - A continuación, se detallan aquellas operaciones de mantenimiento que deben ser realizadas por personal cualificado de la empresa suministradora, para cada uno de los componentes de la instalación interior de la vivienda:
    - Cada cinco años, revisar la rigidez dieléctrica entre los conductores.
    - Cada diez años, revisión general de la instalación. Todos los temas de cableado son exclusivos de la empresa autorizada.
- Aparatos eléctricos y mecanismos.
  - Todo trabajo que implique manipulación de los elementos materiales del mecanismo, como sustitución de las teclas, los marcos, las lámparas de los visores, el cuerpo del mecanismo o revisión de sus contactos y conexiones, etc., deberá ser realizado por personal especializado.
  - A continuación, se detallan aquellas operaciones de mantenimiento que deben ser realizadas por personal cualificado de la empresa suministradora, para cada uno de los componentes de los mecanismos:
    - Mecanismos eléctricos.
      - Cada dos años se verificará el estado de conservación de las cubiertas aislantes de los interruptores y bases de enchufe de la instalación. Se repararán los defectos encontrados.
      - Cada diez años, revisión general de la instalación.

PAG 0525/0563
08/001472 - T001
VISADO
26 FEBRERO 2008
COLEGIO OFICIAL DE ARQUITECTOS DE SEVILLA
Documento visado electrónicamente

IFB INSTALACIONES | FONTANERÍA | TUBOS DE ALIMENTACIÓN

USO

PRECAUCIONES

- El usuario utilizará los distintos elementos y equipos o componentes de la instalación en sus condiciones normales recomendadas por el fabricante. Para ello, seguirá las instrucciones indicadas en el catálogo o manual correspondiente, sin forzar o exponer a situaciones límite que podrían comprometer gravemente el correcto funcionamiento de los mismos.

PRESCRIPCIONES

- Cualquier modificación que se quiera realizar en el tubo de alimentación debe contar con el asesoramiento de un técnico competente.

PROHIBICIONES

- No se manipulará ni modificará la red ni se realizarán cambios de materiales.

MANTENIMIENTO

POR EL USUARIO

- El papel del usuario debe limitarse a la observación de la instalación y sus prestaciones y a dar aviso a un instalador autorizado ante cualquier anomalía encontrada.

POR EL PROFESIONAL CUALIFICADO

- Siempre que se revise la instalación, se repararán los defectos encontrados por un instalador autorizado y, en caso de que sea necesario, se repondrán las piezas que lo precisen.
- Sin perjuicio de estas revisiones se repararán aquellos defectos que puedan presentar fugas o deficiencias de funcionamiento en conducciones, accesorios y resto de equipos.

IFM INSTALACIONES | FONTANERÍA | MONTANTES

USO

PRECAUCIONES

- El usuario utilizará los distintos elementos y equipos o componentes de la instalación en sus condiciones normales recomendadas por el fabricante. Para ello, seguirá las instrucciones indicadas en el catálogo o manual correspondiente, sin forzar o exponer a situaciones límite que podrían comprometer gravemente el correcto funcionamiento de los mismos.

PRESCRIPCIONES

- El usuario dispondrá del plano actualizado y definitivo de la instalación de los montantes, de forma que en dicho plano queden reflejados los distintos componentes de la instalación, mediante un símbolo y/o número específico.
- Cualquier modificación que se quiera realizar en las redes de distribución de agua debe contar con el asesoramiento de un técnico competente.

PROHIBICIONES

- No se manipularán ni modificarán las redes ni se realizarán cambios de materiales.
- No se debe dejar la red sin agua.
- No se conectarán tomas de tierra a la instalación.
- No se fijará ningún tipo de elemento a la instalación.

PAG 0526/0563
08/061472 - T001
VISADO
26 FEBRERO 2008
COLEGIO OFICIAL DE ARQUITECTOS DE SEVILLA
Documento visado electrónicamente

MANTENIMIENTO

POR EL USUARIO

- El papel del usuario debe limitarse a la observación de la instalación y su prestaciones y a dar aviso a un instalador autorizado ante cualquier anomalía encontrada.
- Se indica a continuación la relación de las operaciones específicas de mantenimiento a realizar por el usuario en los principales elementos o componentes de la instalación:
  - Cada año se comprobará:
    - Que no existen fugas de agua en ningún punto de la red.
    - Que los soportes de sujeción están en buenas condiciones.
    - La ausencia de humedad y goteos.
    - Que no se producen deformaciones por causa de las dilataciones.
    - Que no hay indicios de corrosión ni incrustaciones excesivas.
    - Que no se producen golpes de ariete.
    - Que la llave de seguridad actúa, verificando asimismo la ausencia de depósitos en la misma y procediendo a su limpieza, si es el caso.
  - Cada dos años:
    - Se revisarán las llaves, en general, procediendo a su reparación si se observasen signos de deterioro o corrosión. Se comprobará una vez al año su buen funcionamiento de apertura y cierre.
- Ante cualquier anomalía, se debe dar aviso a la empresa suministradora.

POR EL PROFESIONAL CUALIFICADO

- Siempre que se revisen las instalaciones, se repararán los defectos encontrados por un instalador autorizado y, en caso de que sea necesario, se repondrán las piezas que lo precisen.
- Sin perjuicio de estas revisiones se repararán aquellos defectos que puedan presentar fugas o deficiencias de funcionamiento en conducciones, accesorios y resto de equipos.

IFI INSTALACIONES | FONTANERÍA | INSTALACIÓN INTERIOR

USO

PRECAUCIONES

- Como precaución general, se recomienda cerrar la llave de paso general cada vez que se abandone la vivienda, tanto si es por un periodo largo de tiempo como si es para un fin de semana. En cualquier caso, es recomendable dejar correr el agua antes de beber o cocinar si ha pasado un periodo de tiempo sin utilizar la instalación.
- El usuario utilizará los distintos elementos y equipos o componentes de la instalación en sus condiciones normales recomendadas por el fabricante. Para ello, seguirá las instrucciones indicadas en el catálogo o manual correspondiente, sin forzar o exponer a situaciones límite que podrían comprometer gravemente el correcto funcionamiento de los mismos.

PRESCRIPCIONES

- El usuario dispondrá del plano actualizado y definitivo de la instalación interior de fontanería de la vivienda, de forma que en dicho plano queden reflejados los distintos componentes de la instalación privativa, mediante un símbolo y/o número específico.
- Cualquier modificación que se quiera realizar en las redes de distribución de agua debe contar con el asesoramiento de un técnico competente, especialmente en lo que se refiere a variación al alza de un 15% de la presión inicial, reducción de forma constante de más del 10% del caudal suministrado o ampliación parcial de la instalación en más del 20% de los servicios o necesidades.

PROHIBICIONES

- No se manipularán ni modificarán las redes ni se realizarán cambios de materiales.
- No se debe dejar la red sin agua.
- No se conectarán tomas de tierra a la instalación de fontanería.
- No se eliminarán los aislamientos.

PAG 0527/0563
08/061472 - T001
VISADO
26 FEBRERO 2008
COLEGIO OFICIAL DE ARQUITECTOS DE SEVILLA
Documento visado electrónicamente

MANTENIMIENTO

POR EL USUARIO

- El papel del usuario debe limitarse a la observación de la instalación y su prestaciones y a dar aviso a un instalador autorizado ante cualquier anomalía encontrada.
- Se indica a continuación la relación de las operaciones específicas de mantenimiento a realizar por el usuario en los principales elementos o componentes de la instalación:
  - Cada año se comprobará:
    - Que no existen fugas de agua en ningún punto de la red.
    - Que los soportes de sujeción están en buenas condiciones.
    - La ausencia de humedad y goteos, así como de condensaciones.
    - El buen estado del aislamiento térmico.
    - Que no se producen deformaciones por causa de las dilataciones.
    - Que no hay indicios de corrosión ni incrustaciones excesivas.
    - Que no se producen golpes de ariete.
    - La existencia y buen funcionamiento de las válvulas de purga situadas en los puntos más altos de la instalación (fundamentalmente que no existan depósitos calcáreos que obstruyan la salida del aire), procediendo a su limpieza, si fuese necesario.
    - Que la válvula de seguridad actúa, verificando asimismo la ausencia de depósitos en la misma y procediendo a su limpieza, si es el caso.
  - Cada dos años:
    - Se revisarán las llaves y válvulas, en general, procediendo a su reparación si se observasen signos de deterioro o corrosión. Se comprobará una vez al año su buen funcionamiento de apertura y cierre.
- Ante cualquier anomalía, se debe dar aviso a la empresa suministradora.

POR EL PROFESIONAL CUALIFICADO

- Siempre que se revisen las instalaciones, se repararán los defectos encontrados por un instalador autorizado y, en caso de que sea necesario, se repondrán las piezas que lo precisen.
- A continuación, se detallan aquellas operaciones de mantenimiento que deben ser realizadas por personal cualificado, de la empresa suministradora, para cada uno de los componentes de la instalación interior de la vivienda:
  - Cada dos años se revisará la instalación en general y, si existieran indicios de alguna manifestación patológica (corrosión, incrustación, etc.), se efectuaría una prueba de estanqueidad y presión de funcionamiento, bajo la supervisión de un técnico competente, a ser posible especialista en la materia. Si hubiese que proceder al cambio o sustitución de algún ramal o parte de la instalación, se atenderá a las recomendaciones que en este sentido haga el mencionado especialista, fundamentalmente en los aspectos concernientes a idoneidad y compatibilidad de los posibles materiales a emplear.
  - Cada cuatro años se realizará una prueba de estanqueidad y funcionamiento.
- Sin perjuicio de estas revisiones se repararán aquellos defectos que puedan presentar fugas o deficiencias de funcionamiento en conducciones, accesorios y resto de equipos.

III INSTALACIONES | ILUMINACIÓN | INTERIOR

USO

PRECAUCIONES

- Durante las fases de realización del mantenimiento, tanto en la reposición de las lámparas como durante la limpieza de los equipos, se mantendrán desconectados los interruptores automáticos correspondientes a los circuitos de la instalación de alumbrado.
- Para cambiar cualquier bombilla de una lámpara, desconectar antes el interruptor automático correspondiente al circuito sobre el que están montados.
- Las lámparas o cualquier otro elemento de iluminación no se suspenderán directamente de los hilos correspondientes a un punto de luz que, únicamente y con carácter provisional, se utilizarán como soporte de una bombilla.
- La reposición de las lámparas de los equipos de alumbrado se efectuará cuando éstas

PAG 0528/0563
VISADO
08/001412 - T001
26 FEBRERO 2008
COLEGIO OFICIAL DE ARQUITECTOS DE SEVILLA
Documento visado electrónicamente

alcancen su duración media mínima o en el caso de que se aprecien reducciones de flujo importantes. Dicha reposición se efectuará preferentemente por grupos de equipos completos y áreas de iluminación.

PRESCRIPCIONES

- Toda modificación en la instalación o en sus condiciones de uso (ampliación de la instalación, cambio de destino del edificio, etc.) se llevará a cabo previo estudio realizado por un especialista que certifique la idoneidad de la misma de acuerdo con la normativa vigente.

PROHIBICIONES

- No colocar en ningún cuarto húmedo (aseo, baño, etc.) un punto de luz que no sea de doble aislamiento dentro de la zona de protección.
- Luminarias:
  - Para evitar posibles incendios no se debe impedir la buena refrigeración de la luminaria mediante objetos que la tapen parcial o totalmente.
- Lámparas incandescentes:
  - No se debe colocar ningún objeto sobre la lámpara.
- Lámparas halógenas o de cuarzo-yodo:
  - Aunque la lámpara esté fría, no se debe tocar con los dedos para no perjudicar la estructura de cuarzo de su ampolla, salvo que sea un formato de doble envoltura en el que existe una ampolla exterior de vidrio normal. En cualquier caso, no se debe colocar ningún objeto sobre la lámpara.
- Lámparas fluorescentes y de descarga:
  - En locales con uso continuado de personas no deberían utilizarse lámparas fluorescentes con un índice de rendimiento de color menor del 70 %.

MANTENIMIENTO

POR EL USUARIO

- El papel del usuario debe limitarse a la observación de la instalación y sus prestaciones y a dar aviso a un instalador autorizado de cualquier anomalía encontrada.
- Teniendo en cuenta siempre que, antes de realizar cualquier operación de limpieza, se debe comprobar la desconexión previa del suministro eléctrico del circuito completo al que pertenezca, se procederá a limpiar la suciedad y residuos de polución preferentemente en seco, utilizando trapos o esponjas que no rayen la superficie.
- Para la limpieza de luminarias de aluminio anodizado se utilizarán soluciones jabonosas no alcalinas.

POR EL PROFESIONAL CUALIFICADO

- Siempre que se revisen las instalaciones, se repararán los defectos encontrados por un instalador autorizado y, en caso de que sea necesario, se repondrán las piezas que lo precisen. La reposición de las lámparas de los equipos se efectuará cuando éstas almacenen su vida media mínima. Dicha reposición se efectuará preferentemente por grupos de equipos completos y áreas de iluminación.
- Todas las lámparas repuestas serán de las mismas características que las reemplazadas.
- Durante las operaciones de mantenimiento estarán desconectados los interruptores automáticos correspondientes a los circuitos de la instalación de alumbrado.

IOD INSTALACIONES CONTRA INCENDIOS DETECCIÓN Y ALARMA

USO

PRECAUCIONES

- Evitar el uso indebido de los elementos componentes de los sistemas manuales de alarma de incendios (pulsadores de alarma).

PAG 0529/0563
VISADO
08/00472 - T001
26 FEBRERO 2008
COLEGIO OFICIAL DE ARQUITECTOS DE SEVILLA
Documento visado electrónicamente

PRESCRIPCIONES

- Toda modificación en la instalación o en sus condiciones de uso (ampliación de la instalación, cambio de destino del edificio, etc.) se llevará a cabo previo estudio realizado por un técnico competente especialista en la materia. El usuario deberá consultar y seguir siempre las instrucciones de uso entregadas en la compra de los aparatos y equipos.

PROHIBICIONES

- Sistema automático y manual de detección (sensores, detectores, central y alarmas):
  - No se debe manipular ninguno de los elementos que forman el conjunto del sistema.

MANTENIMIENTO

POR EL USUARIO

- Según Real Decreto 1942/1993 y la Orden del 16 de Abril de 1998 sobre el mismo, se establece el programa mínimo de mantenimiento a realizar por el personal usuario o titular de la instalación:
  - Sistemas automáticos de detección y alarma de incendios, cada seis meses:
    - Comprobación de funcionamiento de las instalaciones (con cada fuente de suministro). Sustitución de pilotos, fusibles, etc. defectuosos.
    - Mantenimiento de acumuladores (limpieza de bornas, reposición de agua destilada, etc.).
  - Sistema manual de alarma de incendios, cada seis meses:
    - Comprobación de funcionamiento de la instalación (con cada fuente de suministro). Sustitución de pilotos, fusibles, etc. defectuosos.
    - Mantenimiento de acumuladores (limpieza de bornas, reposición de agua destilada, etc.).

POR EL PROFESIONAL CUALIFICADO

- Según el Real Decreto 1942/1993 y la Orden del 16 de Abril de 1998 sobre el mismo, se establece el programa mínimo de mantenimiento, a realizar por personal de empresa mantenedora autorizada, para cada uno de los componentes de la instalación.
  - Sistemas automáticos de detección y alarma de incendios:
    - Cada año:
      - Verificar integralmente la instalación y limpiar el equipo de centrales y accesorios.
      - Verificar las uniones roscadas o soldadas.
      - Limpiar y regular los relés.
      - Regular las tensiones e intensidades.
      - Verificar los equipos de transmisión de alarma.
      - Se hará una prueba final de la instalación con cada fuente de suministro eléctrico.
  - Sistema manual de alarma de incendios:
    - Cada año:
      - Verificar integralmente la instalación y limpiar sus componentes.
      - Verificar uniones roscadas o soldadas.
      - Se hará una prueba final de la instalación con cada fuente de suministro.

IOA INSTALACIONES CONTRA INCENDIOS ALUMBRADO DE EMERGENCIA

USO

PRECAUCIONES

- Durante las fases de realización del mantenimiento, tanto en la reposición de las lámparas como durante la limpieza de los equipos, se mantendrán desconectados los interruptores automáticos correspondientes a los circuitos de la instalación de alumbrado.
- Cuando voluntariamente se corta el suministro eléctrico, la luminaria de emergencia entra en acción, salvo que se actúe sobre su accionamiento de desconexión para que no se

PAG 0530/0563
09/00047/2 - T001
VISADO
26 FEBRERO 2008
COLEGIO OFICIAL DE ARQUITECTOS DE SEVILLA
Documento visado electrónicamente

descarguen sus baterías.

- En los sistemas con telemando común para varias luminarias se evitará la descarga pulsando el mencionado telemando, que estará en el cuadro general de distribución.

PRESCRIPCIONES

- Toda modificación en la instalación o en sus condiciones de uso (ampliación de la instalación, cambio de destino del edificio, etc.) se llevará a cabo previo estudio realizado por un especialista que certifique la idoneidad de la misma de acuerdo con la normativa vigente.

PROHIBICIONES

- No se cargará en los sistemas un telemando común para varias luminarias.

MANTENIMIENTO

POR EL USUARIO

- El papel del usuario debe limitarse a la observación de la instalación y sus prestaciones y a dar aviso a un instalador autorizado de cualquier anomalía encontrada.
- Teniendo en cuenta siempre que, antes de realizar cualquier operación de limpieza, se comprobará la desconexión previa del suministro eléctrico del circuito completo al que pertenezca, se procederá a limpiar la suciedad y residuos de polución preferentemente en seco, utilizando trapos o esponjas que no rayen la superficie.
- Para la limpieza de luminarias de aluminio anodizado se utilizarán soluciones jabonosas no alcalinas.

POR EL PROFESIONAL CUALIFICADO

- Siempre que se revisen las instalaciones, se repararán los defectos encontrados por un instalador autorizado y, en caso de que sea necesario, se repondrán las piezas que lo precisen. La reposición de las lámparas de los equipos se efectuará cuando éstas almacenen su vida media mínima. Dicha reposición se efectuará preferentemente por grupos de equipos completos y áreas de iluminación.
- Todas las lámparas de repuesto serán de las mismas características que las reemplazadas.
- Durante las operaciones de mantenimiento estarán desconectados los interruptores automáticos correspondientes a los circuitos de la instalación de alumbrado.

IOS INSTALACIONES | CONTRA INCENDIOS | SEÑALIZACIÓN

USO

PRECAUCIONES

- No se colgarán elementos sobre los elementos de señalización ni se impedirá su perfecta visualización.

PRESCRIPCIONES

- Si se observara el deterioro de los rótulos y placas de señalización, deberán sustituirse por otros de análogas características.

PROHIBICIONES

- No se utilizarán productos abrasivos que deterioren los rótulos de señalización.

MANTENIMIENTO

POR EL USUARIO

- El papel del usuario debe limitarse a la limpieza periódica de los rótulos y placas, eliminando la suciedad y residuos de polución, preferentemente en seco, con trapos o esponjas que no rayen la superficie.

PAG 0531/0563
08/001472 - T001
VISADO
26 FEBRERO 2008
COLEGIO OFICIAL DE ARQUITECTOS DE SEVILLA
Documento visado electrónicamente

POR EL PROFESIONAL CUALIFICADO

- Siempre que se revisen los elementos de señalización, se repararán los defectos encontrados y, en caso de que sea necesario, se repondrán las piezas que lo precisen. Todos los elementos serán de las mismas características que los reemplazados.

IOX INSTALACIONES | CONTRA INCENDIOS | EXTINTORES

USO

PRECAUCIONES

- Cuando se ha utilizado un extintor, hay que hacerlo recargar inmediatamente.

PRESCRIPCIONES

- Toda modificación en la instalación o en sus condiciones de uso (ampliación de la instalación, cambio de destino del edificio, etc.) se llevará a cabo previo estudio realizado por un técnico competente especialista en la materia. El usuario deberá consultar y seguir siempre las instrucciones de uso entregadas en la compra de los aparatos y equipos.

PROHIBICIONES

- Extintores de incendios (portátiles):
  - No se debe retirar el elemento de seguridad o precinto del extintor si no es para usarlo acto seguido. No se deben cambiar los emplazamientos de los extintores, puesto que responden a criterios normativos.

MANTENIMIENTO

POR EL USUARIO

- Según Real Decreto 1942/1993 y la Orden del 16 de Abril de 1998 sobre el mismo, se establece el programa mínimo de mantenimiento a realizar por el personal usuario o titular de la instalación:
  - Extintores de incendio; cada tres meses se comprobará:
    - Su accesibilidad, el buen estado de conservación, seguros, precintos, inscripciones, manguera, etc.
    - El estado de carga (peso y presión) del extintor y del botellín de gas impulsor (si existe) y el estado de las partes mecánicas (boquilla, válvulas, manguera, etc.), reponiéndolas en caso necesario.

POR EL PROFESIONAL CUALIFICADO

- Según el Real Decreto 1942/1993 y la Orden del 16 de Abril de 1998 sobre el mismo, se establece el programa mínimo de mantenimiento, a realizar por personal de empresa mantenedora autorizada, para cada uno de los componentes de la instalación.
- Extintores de incendios (portátiles):
  - Cada 3 meses:
    - Comprobación de la accesibilidad, señalización, buen estado aparente de conservación.
    - Inspección ocular de seguros, precintos, inscripciones, etc.
    - Comprobación del peso y presión, en su caso.
    - Inspección ocular del estado externo de las partes mecánicas (boquilla, válvula, manguera, etc.).
  - Cada año:
    - Comprobación del peso y presión, en su caso.
    - En el caso de extintores de polvo con botellín de gas de impulsión, se comprobará el buen estado del agente extintor y el peso y aspecto externo del botellín.
    - Inspección ocular del estado de la manguera, boquilla o lanza, válvulas y partes mecánicas.
    - En esta revisión anual no será necesaria la apertura de los extintores portátiles de polvo con presión permanente, salvo que en las comprobaciones que se citan se hayan observado anomalías que lo justifiquen. En el caso de apertura del extintor, la empresa mantenedora situará en el exterior del mismo un sistema indicativo que acredite que se ha realizado la revisión interior del aparato. Como ejemplo de

PAG 0532/0563
08/00147 2 - T01
VISADO
26 FEBRERO 2008
COLEGIO OFICIAL DE ARQUITECTOS DE SEVILLA
Documento visado electrónicamente

sistema indicativo de que se ha realizado la apertura y revisión interior del extintor, se puede utilizar una etiqueta indeleble, en forma de anillo que se coloca en el cuello de la botella antes del cierre del extintor y que no puede ser rectificada sin que se produzca la destrucción o deterioro de la misma.

- Cada 5 años:
  - A partir de la fecha de timbrado del extintor (y por tres veces) se retimbrará el extintor de acuerdo con la ITC-MIE AP.5 del reglamento de aparatos a presión sobre extintores (B.O.E, 23/6/82, 7/11/83, 20/6/85, 28/11/89).

ISB INSTALACIONES | SALUBRIDAD | BAJANTES

USO

PRECAUCIONES

- Se evitará verter a la red productos que contengan aceites que engrasen las tuberías, ácidos fuertes, agentes no biodegradables, colorantes permanentes, sustancias tóxicas, etc., que puedan dañar u obstruir algún tramo de la red, así como objetos que puedan obstruir las bajantes.
- Evitar utilizar la red de saneamiento como basurero, no tirando a través suyo pañales, compresas, bolsas de plástico, etc.
- Habitualmente, las redes de saneamiento no admiten la evacuación de residuos muy agresivos, por lo que, de tener que hacer el vertido, se debe diluir al máximo con agua para evitar deterioros en la red o cerciorarse de que el material de la misma lo admite.
- Se mantendrá agua permanentemente en los sumideros, botes sifónicos y sifones individuales para evitar malos olores y se limpiarán los de las terrazas y azoteas.

PRESCRIPCIONES

- El usuario dispondrá del plano actualizado y definitivo de la instalación, de forma que en dicho plano queden reflejados los distintos sectores de la red, sumideros y puntos de evacuación y señalizados los equipos y componentes principales, mediante un símbolo y/o número específico. La documentación incluirá razón social y domicilio de la firma instaladora.
- Las obras que se realicen en los locales por los que atraviesen bajantes respetarán éstas sin que sean dañadas, movidas o puestas en contacto con materiales incompatibles.

PROHIBICIONES

- No se arrojarán al inodoro objetos que puedan obstruir la bajante.
- En ningún caso se utilizarán las tuberías metálicas como elementos de puesta a tierra de aparatos o instalación eléctrica.
- No utilizar la red de bajantes de pluviales para evacuar otro tipo de vertidos.
- No se deben modificar o ampliar las condiciones de uso de las bajantes existentes sin consultar con un técnico competente.

MANTENIMIENTO

POR EL USUARIO

- Para un correcto funcionamiento de la instalación de saneamiento, se debe comprobar la estanqueidad general de la red con sus posibles fugas y la ausencia de olores, así como realizar el mantenimiento del resto de elementos.
- Por parte del usuario deberán realizarse las siguientes tareas de mantenimiento:
  - Cada mes es conveniente verter agua caliente, sola o con sosa cáustica (con suma precaución, pues puede producir salpicaduras) por los desagües de los aparatos sanitarios para desengrasar las paredes de las canalizaciones de la red y conseguir un mejor funcionamiento de la misma.
  - Cada año se comprobará la estanqueidad de la red.
- En caso de apreciarse alguna de estas anomalías por parte del usuario, deberá avisarse a un instalador autorizado para que proceda a reparar los defectos encontrados y adopte las medidas oportunas.

VISADO
08/00472 - T001
26 FEBRERO 2008
COLEGIO OFICIAL DE ARQUITECTOS DE SEVILLA
Documento visado electrónicamente

POR EL PROFESIONAL CUALIFICADO

- Siempre que se revisen las bajantes, un instalador acreditado se hará cargo de las reparaciones en caso de aparición de fugas en las mismas, así como de su modificación en caso de ser necesario, previa consulta con un técnico competente. Se repararan los defectos encontrados y, en caso de que sea necesario, se repondrán las piezas que lo precisen.

ISD INSTALACIONES | SALUBRIDAD | DERIVACIONES INDIVIDUALES

USO

PRECAUCIONES

- Se evitará verter a la red productos que contengan aceites que engrasen las tuberías, ácidos fuertes, agentes no biodegradables, colorantes permanentes, sustancias tóxicas, etc., que puedan dañar u obstruir algún tramo de la red, así como objetos que puedan obstruir las bajantes.
- Evitar utilizar la red de saneamiento como basurero, no tirando a través suyo pañales, compresas, bolsas de plástico, etc.
- Habitualmente, las redes de saneamiento no admiten la evacuación de residuos muy agresivos, por lo que, de tener que hacer el vertido, se debe diluir al máximo con agua para evitar deterioros en la red o cerciorarse de que el material de la misma lo admite.
- Se mantendrá agua permanentemente en los sumideros, botes sifónicos y sifones individuales para evitar malos olores y se limpiarán los de las terrazas y azoteas.

PRESCRIPCIONES

- El usuario dispondrá del plano actualizado y definitivo de la instalación, de forma que en dicho plano queden reflejados los distintos sectores de la red, sumideros y puntos de evacuación y señalizados los equipos y componentes principales, mediante un símbolo y/o número específico. La documentación incluirá razón social y domicilio de la firma instaladora.
- Las obras que se realicen en los locales por los que atraviesen las derivaciones individuales, respetarán éstas sin que sean dañadas, movidas o puestas en contacto con materiales incompatibles.

PROHIBICIONES

- No se arrojarán al inodoro objetos que puedan obstruir la instalación.
- En ningún caso se utilizarán las tuberías metálicas como elementos de puesta a tierra de aparatos o instalación eléctrica.
- No utilizar la red de bajantes de pluviales para evacuar otro tipo de vertidos.
- No se deben modificar ni ampliar las condiciones de uso de las derivaciones individuales existentes sin consultar con un técnico competente.

MANTENIMIENTO

POR EL USUARIO

- Para un correcto funcionamiento de la instalación de saneamiento, se debe comprobar la estanqueidad general de la red con sus posibles fugas, la existencia de olores y el mantenimiento del resto de elementos.
- Por parte del usuario deberán realizarse las siguientes tareas de mantenimiento:
  - Cada mes es conveniente verter agua caliente, sola o con sosa cáustica (con suma precaución, pues puede producir salpicaduras) por los desagües de los aparatos sanitarios para desengrasar las paredes de las canalizaciones de la red y conseguir un mejor funcionamiento de la misma.
  - Cada año se comprobará la estanqueidad de la red y se revisarán las derivaciones individuales.
- En caso de apreciarse alguna de estas anomalías por parte del usuario, deberá avisarse a un instalador autorizado para que proceda a reparar los defectos encontrados y adopte las

PAG 0534/0563
08/01472 - T001
VISADO
26 FEBRERO 2008
COLEGIO OFICIAL DE ARQUITECTOS DE SEVILLA
Documento visado electrónicamente

medidas oportunas.

POR EL PROFESIONAL CUALIFICADO

- Siempre que se revisen las derivaciones individuales, un instalador acreditado se hará cargo de las reparaciones en caso de aparición de fugas, así como de la modificación de las mismas si fuera necesario, previa consulta con un técnico competente. Se repararán los defectos encontrados y, en caso de que sea necesario, se repondrán las piezas que lo precisen.

ISS INSTALACIONES | SALUBRIDAD | COLECTORES SUSPENDIDOS

USO

PRECAUCIONES

- Se evitará verter a la red productos que contengan aceites que engrasen las tuberías, ácidos fuertes, agentes no biodegradables, colorantes permanentes, sustancias tóxicas, etc., que puedan dañar u obstruir algún tramo de la red, así como objetos que puedan obstruir las bajantes.
- Evitar utilizar la red de saneamiento como basurero, no tirando a través suyo pañales, compresas, bolsas de plástico, etc.
- Habitualmente, las redes de saneamiento no admiten la evacuación de residuos muy agresivos, por lo que, de tener que hacer el vertido, se debe diluir al máximo con agua para evitar deterioros en la red o cerciorarse de que el material de la misma lo admite.
- Se mantendrá agua permanentemente en los sumideros, botes sifónicos y sifones individuales para evitar malos olores y se limpiarán los de las terrazas y azoteas.
- El usuario procurará utilizar los distintos elementos de la instalación en sus condiciones normales, asegurando la estanqueidad de la red y evitando el paso de olores mefíticos a los locales por la pérdida del sello hidráulico en los sifones, mediante el vertido periódico de agua.
- Evitar que los tramos vistos reciban golpes o sean forzados.
- Evitar que sobre ellos caigan productos abrasivos o químicamente incompatibles.

PRESCRIPCIONES

- El usuario dispondrá del plano actualizado y definitivo de la instalación, de forma que en dicho plano queden reflejados los distintos sectores de la red, sumideros y puntos de evacuación y señalizados los equipos y componentes principales, mediante un símbolo y/o número específico. La documentación incluirá razón social y domicilio de la firma instaladora.
- Las obras que se realicen en los locales por los que atraviesen los colectores suspendidos respetarán éstos sin que sean dañados, movidos o puestos en contacto con materiales incompatibles.
- Si se observaran fugas, se procederá a su pronta localización y posterior reparación, recomendándose la revisión y limpieza periódica de los elementos de la instalación.

PROHIBICIONES

- No se arrojarán al inodoro objetos que puedan obstruir la instalación.
- En ningún caso se utilizarán las tuberías metálicas como elementos de puesta a tierra de aparatos o instalación eléctrica.
- No se deben modificar ni ampliar las condiciones de uso o el trazado de los colectores existentes sin consultar con un técnico competente.
- No se deben modificar ni ampliar las condiciones de uso ni el trazado de los colectores suspendidos existentes sin consultar a un técnico competente.
- Se prohíbe verter por los desagües aguas que contengan aceites que engrasen las tuberías, ácidos fuertes, sustancias tóxicas, detergentes no biodegradables, cuyas espumas se petrifican en los sifones, conductos y arquetas, así como plásticos o elementos duros que puedan obstruir algún tramo de la red.

08/01472 - T001
VISADO
26 FEBRERO 2008
COLEGIO OFICIAL DE ARQUITECTOS DE SEVILLA
Documento visado electrónicamente

MANTENIMIENTO

POR EL USUARIO

- Para un correcto funcionamiento de la instalación de saneamiento, se debe comprobar la estanqueidad general de la red con sus posibles fugas y la ausencia de olores, así como realizar el mantenimiento del resto de elementos. Se vigilará la aparición de fugas o defectos en los colectores cuando éstos sean vistos. Si se encuentran ocultos, avisar a un técnico en caso de aparición de fugas.
- Por parte del usuario deberán realizarse las siguientes tareas de mantenimiento:
  - Cada mes es conveniente verter agua caliente, sola o con sosa cáustica (con suma precaución, pues puede producir salpicaduras) por los desagües de los aparatos sanitarios para desengrasar las paredes de las canalizaciones de la red y conseguir un mejor funcionamiento de la misma.
  - Cada año se comprobará la estanqueidad de la red y se revisarán los colectores suspendidos. Se comprobará que no hay obstrucciones en los puntos críticos de la red.
- Caso de apreciarse alguna de estas anomalías por parte del usuario, deberá avisarse a un instalador autorizado para que proceda a reparar los defectos encontrados y adopte las medidas oportunas.
- Cada año se comprobará la aparición de fugas o defectos de los colectores suspendidos.
- Se comprobará periódicamente la estanqueidad general de la red, así como la ausencia de olores y se prestará una especial atención a las posibles fugas de la red de colectores suspendidos.

POR EL PROFESIONAL CUALIFICADO

- Siempre que se revisen los colectores suspendidos, un instalador acreditado se hará cargo de las reparaciones en caso de aparición de fugas, así como de la modificación de los mismos si es necesario, previa consulta con un técnico competente. Se repararán los defectos encontrados y, en caso de que sea necesario, se repondrán las piezas que lo precisen.
- Las obras que se realicen en los locales por los que atraviesan colectores suspendidos respetarán éstos, sin dañarlos, moverlos o ponerlos en contacto con materiales incompatibles.
- Un instalador acreditado se hará cargo de las reparaciones en caso de aparición de fugas en los colectores.

ISV INSTALACIONES | SALUBRIDAD | VENTILACIÓN

USO

PRECAUCIONES

- La ventilación deberá hacerse preferentemente en horas de sol, durante 20 ó 30 minutos.
- La mayoría de sistemas de ventilación natural se basan en las corrientes de aire que producen los tiros por efecto de las variaciones de la densidad del aire y la presión entre el interior del edificio y exterior del mismo, lo que crea un efecto permanente de succión hacia el exterior o depresión desde dentro hacia fuera.
- Para conseguir que este efecto no se reduzca o anule, el usuario mantendrá siempre libres las rendijas de respiración de puertas, así como expeditas en toda su superficie las rejillas de extracción de aire hacia los conductos de ventilación.
- Rejillas y difusores:
  - Utilizar las rejillas exclusivamente para aquella función para la que están diseñadas.
  - Las rejillas se deben limpiar con productos que no dañen ni el material de que están hechas ni sus acabados.
- Aspiradores estáticos:
  - La salida a la cubierta para el mantenimiento de los aspiradores será realizada exclusivamente por personal especializado, en las condiciones de seguridad requeridas.
  - Se procurará no inhalar gases procedentes de las chimeneas.

PAG 0536/0563
VISADO
08/00472 - T001
26 FEBRERO 2008
COLEGIO OFICIAL DE ARQUITECTOS DE SEVILLA
Documento visado electrónicamente

PRESCRIPCIONES

- Toda modificación de la distribución, fundamentalmente la de cuartos húmedos (baños, aseos y cocinas) o de sus condiciones originales de uso (ampliación) puede alterar el normal funcionamiento de la ventilación, por lo que, en caso necesario el cambio a realizar será efectuado previo estudio y bajo la dirección de un técnico competente especialista en la materia.

PROHIBICIONES

- No se utilizarán los conductos de ventilación para otro uso que no sea, específica y absolutamente, el de conducción del aire extraído de los locales interiores del edificio.
- No se deben eliminar ni cegar los conductos ni conectar a ellos rejillas de ventilación de locales.
- Rejillas y difusores:
  - Las rejillas y difusores no deben ser ocultadas en ningún caso ni de forma temporal ni permanente.
  - Las rejillas para extracción de gases o aire viciado y sus marcos no serán forzadas en su posición para evitar que se comunique el aire del local con los patinillos o las cámaras.
- Aspiradores estáticos:
  - No se deben cegar las salidas de los aspiradores ni disminuir su altura.

MANTENIMIENTO

POR EL USUARIO

- Se deben ventilar periódicamente los espacios interiores de las viviendas y elementos comunes, siendo por parte del usuario las siguientes tareas de mantenimiento:
- Cada año se verificarán los elementos antivibratorios de los ventiladores y extractores, así como los conductos elásticos de unión con los conductos de ventilación.
- Cada cinco años se comprobarán las conexiones eléctricas de los extractores situados en columnas de ventilación forzada por medios mecánicos.
- Cada diez años, o antes si fuera apreciada alguna anomalía en el funcionamiento del conducto de ventilación, se procederá a realizar una completa revisión de la instalación.
- Rejillas y difusores:
  - Observación de su estado y limpieza. Cada seis meses deberán limpiarse las rejillas de los conductos de ventilación.
  - Comprobación de que no existen problemas de funcionamiento y de que no se producen a través suyo entradas de gases o aire viciado en los locales.
- Aspiradores estáticos:
  - Comprobación del funcionamiento adecuado de la aspiración.
  - Inspección visual del estado del aspirador.
- Si la instalación de ventilación fuese de tipo mecánico, cada año se verificarán los elementos antivibratorios de los ventiladores y extractores, así como los conductos elásticos de unión con los conductos de ventilación.
- En caso de apreciarse alguna de estas anomalías por parte del usuario, deberá avisarse a un instalador autorizado para que proceda a reparar los defectos encontrados y adopte las medidas oportunas.

POR EL PROFESIONAL CUALIFICADO

- Siempre que se revisen las instalaciones, se repararán los defectos encontrados por un instalador autorizado y, en caso de que sea necesario, se repondrán las piezas que lo precisen.
- Rejillas y difusores:
  - Un instalador acreditado se hará cargo de las reparaciones en caso de existencia anomalías, así como de la recolocación de las mismas si han sufrido daños.

VISADO
08/00472 - T001
26 FEBRERO 2008
COLEGIO OFICIAL DE ARQUITECTOS DE SEVILLA
Documento visado electrónicamente

- Aspiradores estáticos:
  - Se procederá a la limpieza del aspirador, eliminando aquellos elementos que se hayan podido fijar sobre él, con cuidado de que no caigan restos al interior de los conductos.
  - Se renovarán aquellas piezas que aparezcan rotas o con defectos.

PAG 0538/0563
08/001472 - T001
VISADO
26 FEBRERO 2008
COLEGIO OFICIAL DE ARQUITECTOS DE SEVILLA
Documento visado electrónicamente

N AISLAMIENTOS E IMPERMEABILIZACIONES

- La propiedad conservará en su poder la documentación técnica relativa a los elementos componentes de los aislamientos e impermeabilizaciones, en la que figurarán las características para las que ha sido proyectada.

PAG 0539/0563
08/00142 - T001
VISADO
26 FEBRERO 2008
COLEGIO OFICIAL DE ARQUITECTOS DE SEVILLA
Documento visado electrónicamente

NAC AISLAMIENTOS E IMPERMEABILIZACIONES | AISLAMIENTOS PARA INSTALACIONES | CONDUCCIONES

USO

PRECAUCIONES

- Cualquier manipulación del aislamiento de tuberías, válvulas, etc., debe hacerse por personal cualificado.
- Se evitará someterlos a esfuerzos para los que no han sido previstos.

PRESCRIPCIONES

- Si se observara durante la realización de cualquier tipo de obra la alteración de las condiciones de aislamiento acústico de las coquillas proyectadas, se repararán inmediatamente.

PROHIBICIONES

- No se colocarán elementos que perforen el aislamiento.
- No se someterán a esfuerzos para los que no han sido previstos.

MANTENIMIENTO

POR EL USUARIO

- Se seguirán las instrucciones específicas indicadas por el fabricante.

POR EL PROFESIONAL CUALIFICADO

- Se seguirán las instrucciones específicas indicadas por el fabricante, debiendo ser sustituidos por otros del mismo tipo en caso de rotura o falta de eficacia.

PAG 0540/0563 - 1
VISADO
08/00074472 - T001
26 FEBRERO 2008
COLEGIO OFICIAL DE ARQUITECTOS DE SEVILLA
Documento visado electrónicamente

R REVESTIMIENTOS

- La propiedad conservará en su poder la documentación técnica relativa al uso para el que han sido proyectadas, debiendo utilizarse únicamente para tal fin.
- Como criterio general, no deben sujetarse elementos en el revestimiento. Se evitarán humedades perniciosas, permanentes o habituales, además de roces y punzonamientos.

PAG 0541/0563 - 1
08/001472 - T001
VISADO
26 FEBRERO 2008
COLEGIO OFICIAL DE ARQUITECTOS DE SEVILLA
Documento basado electrónicamente

RAG REVESTIMIENTOS | ALICATADOS | CERÁMICOS/GRES

USO

PRECAUCIONES

- Se evitará limpiar los alicatados con productos químicos concentrados o mediante espátulas metálicas o estropajos abrasivos que deterioran o rayan la superficie cerámica o provocan su decoloración.
- En el caso de los alicatados utilizados en el revestimiento de cocinas y cuartos de baño, hay que prestar especial atención y cuidado al rejuntado, ya que su buen estado garantiza que el agua y la humedad no penetren en el material de agarre, evitando de esta manera el deterioro del revestimiento.
- Se evitarán golpes con objetos contundentes que puedan dañar el alicatado, así como roces y punzonamiento.

PRESCRIPCIONES

- La propiedad conservará, al concluir la obra, una reserva de materiales utilizados en el revestimiento, equivalente al 1% del material colocado, en previsión de reformas o para corregir desperfectos.
- Si se observara la aparición de manchas que pudiesen penetrar en las piezas por absorción debido a la porosidad de éstas, se eliminarán inmediatamente. La aparición de manchas negras o verduscas en el revestimiento normalmente se debe a la presencia de hongos por existir humedad en el recubrimiento. Se deben identificar y eliminar las causas de la humedad lo antes posible.

PROHIBICIONES

- No se admitirá la sujeción de elementos pesados sobre el alicatado, que pueden dañar las piezas o provocar la entrada de agua. Se recibirán al soporte resistente o elemento estructural apropiado.

MANTENIMIENTO

POR EL USUARIO

- Periódicamente, se limpiarán los alicatados con un fregado ordinario realizado mediante lavado con paño húmedo. No deben utilizarse ácidos de ningún tipo ni productos abrasivos que puedan manchar o rayar la superficie pulida del material. Para eliminar las manchas negras por existencia de humedad en el recubrimiento, se debe usar lejía doméstica (comprobar previamente su efecto sobre la baldosa).
- Periódicamente, se recomienda sellar las juntas sometidas a humedad constante (entrega de bañeras o fregaderos) con la silicona que garantice la impermeabilización de las juntas.
- Periódicamente, se inspeccionarán los alicatados para detectar en las piezas cerámicas anomalías o desperfectos, como roturas, pérdida de plaquetas, manchas diversas, etc.
- Cada cinco años se revisarán los distintos revestimientos, con reposición cuando sea necesario.
- Cada cinco años se comprobará el estado y relleno de juntas, cubrejuntas, rodapiés y cantoneras con material de relleno y sellado.
- La limpieza ordinaria se realizará con bayeta húmeda, agua jabonosa y detergentes no agresivos.
- La limpieza en cocinas debe realizarse frecuentemente con detergentes amoniacados o con bioalcohol.
- Para eliminar restos de cemento debe utilizarse un producto específico o una solución de un vaso de vinagre en un cubo de agua.
- Las colas, lacas y pinturas se eliminan con un poco de gasolina o alcohol en baja concentración.

POR EL PROFESIONAL CUALIFICADO

- Las reparaciones del revestimiento o de sus materiales componentes, ya sea por deterioro u otras causas, se realizarán con los mismos materiales utilizados originalmente.

PAG 0542/0563 - 1
VISADO
080601442 - T001
26 FEBRERO 2008
COLEGIO OFICIAL DE ARQUITECTOS DE SEVILLA
Documento visado electrónicamente

- Comprobación cada dos años de los siguientes procesos patológicos: erosión mecánica, erosión química, grietas y fisuras, desprendimientos, humedades capilares y humedades accidentales.
- Cuando se aprecie alguna anomalía no imputable al uso, se estudiará por un técnico competente, que dictaminará su importancia y, en su caso, las reparaciones que deban efectuarse.
- En caso de desprendimiento de piezas, se comprobará el estado del soporte de mortero.
- Inspección del estado de las juntas entre piezas y de las juntas de dilatación, comprobando su estanqueidad al agua y reponiendo, cuando sea necesario, los correspondientes sellados.

RDM REVESTIMIENTOS | DISCONTINUOS DECORATIVOS LIGEROS | MADERAS

USO

PRECAUCIONES

- Se evitará el uso de materiales de madera en baños, cocinas o locales con posible humedad y el roce de elementos duros sobre estas superficies.
- Se evitarán golpes con objetos contundentes, especialmente con objetos punzantes. Hay que prestar especial atención a las rozaduras con muebles u otros elementos pesados y rígidos.

PRESCRIPCIONES

- Si se observara la aparición de manchas que pudiesen penetrar en las piezas por absorción debido a su porosidad, se eliminarán inmediatamente. En caso de desprendimiento de piezas, se comprobará, en su caso, el estado del soporte. La presencia de hongos debe comunicarse a un profesional para que proceda a un saneado del panel y estudie el origen de esta lesión.

PROHIBICIONES

- No se admitirá la sujeción de elementos de empanelado sobre el revestimiento ligero que puedan dañar las piezas o provocar su desprendimiento. En su caso, dichos elementos deberán anclarse al soporte con las limitaciones que tenga éste.
- No se limpiarán con productos químicos o mediante espátulas o estropajos abrasivos, que deterioran o rayan la superficie del panel o provocan su decoloración o tintado.

MANTENIMIENTO

POR EL USUARIO

- La limpieza de las superficies de madera se realizará en seco o con aspiradora; la eliminación de manchas se hará con bayeta húmeda o con productos adecuados al tipo de barniz, evitando los productos abrasivos.
- Inspección ocular una vez al año para detectar en las piezas anomalías o desperfectos, como rayados, punzonamientos y desprendimientos del soporte base, manchas diversas, etc.

POR EL PROFESIONAL CUALIFICADO

- Las reparaciones del revestimiento por deterioro y obras realizadas que le afecten se realizarán con materiales análogos a los del revestimiento original.
- Reparación mediante lijado y acuchillado de los paneles deteriorados o sustitución, si fuese necesario, por otros de las mismas características, acabados y colores. En caso de empanelado de madera o aglomerado, se repondrán cuando sea necesario los sellados, tapajuntas o elementos de unión entre paneles, así como el lijado o sustitución de éstos por un profesional cualificado.

PAG 0543/0563 - 1
08/001472 - T001
VISADO
26 FEBRERO 2008
COLEGIO OFICIAL DE ARQUITECTOS DE SEVILLA
Documento visado electrónicamente

RFA REVESTIMIENTOS | PINTURAS EN PARAMENTOS EXTERIORES | A LA CAL

USO

PRECAUCIONES

- Evitar el vertido sobre el revestimiento de agua procedente de limpieza, jardineras, etc., así como la humedad que pudiera afectar a las propiedades de la pintura.
- Evitar golpes y rozaduras.
- Evitar el vertido sobre los paños pintados de productos químicos, disolventes o aguas procedentes de las jardineras o de la limpieza de otros elementos.

PRESCRIPCIONES

- Si se observara la aparición de humedades sobre la superficie pintada, se determinará lo antes posible el origen de dicha humedad, ya que su presencia produce un deterioro del revestimiento.

PROHIBICIONES

- No se permitirá rozar, rayar o golpear los paramentos pintados, teniendo precaución con el uso de puertas, sillas y demás mobiliario que pudiera ejercer las acciones antes señaladas.
- No se permitirá la limpieza o contacto del revestimiento con productos químicos o cáusticos capaces de alterar las condiciones del mismo.
- No se permitirá la colocación en las paredes de elementos que deterioren la pintura, por la dificultad posterior de reposición, como tacos, escarpias, chinchetas, etc.

MANTENIMIENTO

POR EL USUARIO

- El periodo mínimo de revisión del estado de conservación de los distintos revestimientos para detectar desperfectos como desconchados, ampollas, cuarteamiento, eflorescencias, etc., vendrá en función del tipo de soporte, así como de su situación de exposición y no será superior al tiempo que a continuación se expresa:
  - Cada cinco años se revisará el estado de conservación de los revestimientos sobre yeso, cemento, derivados y madera, en interiores.
  - Si anteriormente a estos periodos de reposición marcados se aprecian anomalías o desperfectos en el revestimiento, se efectuará su reparación según los criterios de reposición.
- En las pinturas a la cal se limpiará únicamente el polvo mediante trapos secos y se humedecerá el paramento con abundante agua mediante brocha, rascando a continuación el revestimiento con espátula o rasqueta hasta su total eliminación.

POR EL PROFESIONAL CUALIFICADO

- Reposición, según el clima y grado de exposición. Antes de llevarla a cabo se dejará el soporte preparado adecuadamente. Para eliminar la pintura existente se utilizarán cepillos de púas, rasquetas o lijadores mecánicos.
- En la reposición se utilizará una pintura de suficiente calidad y aplicando un número de manos adecuado a las características del producto y al grado de exposición y agresividad del clima. Ver recomendaciones del fabricante.

RFP REVESTIMIENTOS | PINTURAS EN PARAMENTOS EXTERIORES | PLÁSTICAS

USO

PRECAUCIONES

- Se evitará el vertido sobre el revestimiento de agua procedente de limpieza, jardineras, etc., así como la humedad que pudiera afectar a las propiedades de la pintura.
- Evitar golpes y rozaduras.

PAG 0544/0563 - 1
080001472 - T001
VISADO
26 - FEBRERO - 2008
COLEGIO OFICIAL DE ARQUITECTOS DE SEVILLA
Documento visado electrónicamente

- Evitar el vertido sobre los paños pintados de productos químicos, disolventes o aguas procedentes de las jardineras o de la limpieza de otros elementos.

PRESCRIPCIONES

- Si se observara la aparición de humedades sobre la superficie pintada en la fachada, se determinará lo antes posible el origen de dicha humedad, ya que su presencia produce un deterioro del revestimiento.

PROHIBICIONES

- No se permitirá rozar, rayar o golpear los paramentos pintados.
- No se permitirá la limpieza o contacto del revestimiento con productos químicos o cáusticos capaces de alterar las condiciones del mismo.
- No se permitirá la colocación en las paredes de elementos que deterioren la pintura por la dificultad posterior de reposición, como tacos, escarpias, etc.

MANTENIMIENTO

POR EL USUARIO

- El periodo mínimo de revisión del estado de conservación de los distintos revestimientos para detectar desperfectos como desconchados, ampollas, cuarteamiento, eflorescencias, etc., vendrá en función del tipo de soporte, así como de su situación de exposición y no será superior al tiempo que a continuación se expresa:
  - Cada tres años se revisará el estado de conservación de los revestimientos sobre cemento y derivados en exteriores.
  - Si anteriormente a estos periodos de reposición marcados se aprecian anomalías o desperfectos en el revestimiento, se efectuará su reparación según los criterios de reposición.
- En las pinturas plásticas la limpieza se efectuará con esponjas o trapos humedecidos con agua jabonosa.

POR EL PROFESIONAL CUALIFICADO

- Reposición, según el clima y grado de exposición. Antes de llevarla a cabo se dejará el soporte preparado adecuadamente. Para eliminar la pintura existente se utilizarán cepillos de púas, rasquetas o lijadores mecánicos.
- En la reposición se aplicará sobre el revestimiento una disolución espesa de cola vegetal hasta conseguir el ablandamiento del revestimiento, rascándolo a continuación con espátula.
- Tanto el repintado como la reposición del revestimiento se harán con materiales de suficiente calidad y aplicando un número de manos adecuado a las características del producto y al grado de exposición y agresividad del clima.

RIP REVESTIMIENTOS | PINTURAS EN PARAMENTOS INTERIORES | PLÁSTICAS

USO

PRECAUCIONES

- Evitar el vertido sobre el revestimiento de agua procedente de limpieza, jardineras, etc., así como la humedad que pudiera afectar a las propiedades de la pintura.
- Evitar golpes y rozaduras.
- Evitar el vertido sobre los paños pintados de productos químicos, disolventes o aguas procedentes de las jardineras o de la limpieza de otros elementos.

PRESCRIPCIONES

- Si se observara la aparición de humedades sobre la superficie pintada, se determinará lo antes posible el origen de dicha humedad, ya que su presencia produce un deterioro del revestimiento.

PAG 0545/0563 - 1
080001472 - T001
VISADO
26 FEBRERO 2008
COLEGIO OFICIAL DE ARQUITECTOS DE SEVILLA
Documento visado electrónicamente

PROHIBICIONES

- No se permitirá rozar, rayar o golpear los paramentos pintados, teniendo precaución con el uso de puertas, sillas y demás mobiliario que pudiera ejercer las acciones antes señaladas.
- No se permitirá la limpieza o contacto del revestimiento con productos químicos o cáusticos capaces de alterar las condiciones del mismo.
- No se permitirá la colocación en las paredes de elementos que deterioren la pintura, por la dificultad posterior de reposición, como tacos, escarpias, chinchetas, etc.

MANTENIMIENTO

POR EL USUARIO

- El periodo mínimo de revisión del estado de conservación de los distintos revestimientos para detectar desperfectos como desconchados, ampollas, cuarteamiento, eflorescencias, etc., vendrá en función del tipo de soporte, así como de su situación de exposición y no será superior al tiempo que a continuación se expresa:
  - Cada cinco años se revisará el estado de conservación de los revestimientos sobre yeso, cemento, derivados y madera, en interiores.
  - Si anteriormente a estos periodos de reposición marcados se aprecian anomalías o desperfectos en el revestimiento, se efectuará su reparación según los criterios de reposición.
- En las pinturas plásticas la limpieza se efectuará con esponjas o trapos humedecidos con agua jabonosa.

POR EL PROFESIONAL CUALIFICADO

- Reposición, según el clima y grado de exposición. Antes de llevarla a cabo se dejará el soporte preparado adecuadamente. Para eliminar la pintura existente se utilizarán cepillos de púas, rasquetas o lijadores mecánicos.
- En la reposición se aplicará sobre el revestimiento una disolución espesa de cola vegetal, hasta conseguir el ablandamiento del revestimiento, rascándolo a continuación con espátula.
- Tanto el repintado como la reposición del revestimiento se harán con materiales de suficiente calidad y aplicando un número de manos adecuado a las características del producto y al grado de exposición y agresividad del clima. Ver recomendaciones del fabricante.

RMB REVESTIMIENTOS | PINTURAS SOBRE SOPORTE DE MADERA | BARNICES

USO

PRECAUCIONES

- Evitar las manchas y salpicaduras con productos que, por su contenido, se introduzcan en la pintura.
- Evitar el vertido sobre el revestimiento de agua procedente de limpieza, jardineras, etc., así como la humedad que pudiera afectar a las propiedades de la pintura.
- Evitar golpes y rozaduras.
- Evitar el vertido sobre las superficies pintadas de productos químicos, disolventes o aguas procedentes de las jardineras o de la limpieza de otros elementos.

PRESCRIPCIONES

- Cualquier anomalía o deterioro que se observe en la superficie de la madera pintada deberá ser comunicada a personal cualificado para que determine las causas y tome las oportunas medidas correctoras.

PROHIBICIONES

- No se permitirá rozar, rayar o golpear los paramentos pintados, teniendo precaución con el uso de puertas, sillas y demás mobiliario que pudiera ejercer las acciones antes señaladas.

PAG 0546/0563 - 1
08/001472 - T001
VISADO
26 FEBRERO 2008
COLEGIO OFICIAL DE ARQUITECTOS DE SEVILLA
Documento visado electrónicamente

- No se permitirá la limpieza o contacto del revestimiento con productos químicos o cáusticos capaces de alterar las condiciones del mismo.

MANTENIMIENTO

POR EL USUARIO

- El periodo mínimo de revisión del estado de conservación de los distintos revestimientos para detectar desperfectos como desconchados, ampollas, cuarteamiento, eflorescencias, etc., vendrá en función del tipo de soporte, así como de su situación de exposición y no será superior al tiempo que a continuación se expresa:
- Cada año se revisará el estado de conservación de los revestimientos sobre madera en exteriores y cada tres años en interiores.
- Si anteriormente a estos periodos de reposición marcados se aprecian anomalías o desperfectos en el revestimiento, se efectuará su reparación según los criterios de reposición.
- Las superficies de madera pintadas con barnices se limpiarán con esponjas o trapos humedecidos con agua jabonosa.

POR EL PROFESIONAL CUALIFICADO

- Reposición, según el clima y grado de exposición. Antes de llevarla a cabo se dejará el soporte preparado adecuadamente. Para eliminar la pintura existente se podrá recurrir a cualquiera de los siguientes procedimientos:
  - Mecánicos: lijado, acuchillado, soplado con arena o granallado.
  - Quemado con llama: de candileja, lamparilla o soplete.
  - Ataque químico: solución de sosa cáustica hasta ablandar el revestimiento; decapantes o disolventes especiales que produzcan el ablandamiento y desprendimiento del revestimiento sin afectar al soporte.
  - Decapantes técnicos: aplicación sobre el revestimiento de disolventes especiales hasta conseguir un ablandamiento y desprendimiento del mismo sin alterar o atacar el soporte.
- En cualquiera de los procedimientos utilizados, se rascarán posteriormente con espátula de manera que no quede alterada la naturaleza del soporte.
- Antes de la nueva aplicación del acabado, se dejará el soporte preparado como se indique en la especificación técnica del fabricante.

RPE REVESTIMIENTOS | CONTINUOS CONGLOMERADOS | ENFOSCADOS

USO

PRECAUCIONES

- Se evitará verter aguas sobre el enfoscado, especialmente si están sucias o arrastran tierras o impurezas.

PRESCRIPCIONES

- Si se observa alguna anomalía en el enfoscado, no imputable al uso y con riesgo de desprendimiento, se levantará la superficie afectada y se estudiará la causa por un técnico competente, que dictaminará su importancia y, en su caso, las reparaciones que deban efectuarse.

PROHIBICIONES

- No se admitirá la sujeción de elementos pesados en el espesor del enfoscado, debiendo sujetarse en el soporte o elemento resistente, con las limitaciones que incluyen en cada caso las normas correspondientes.

MANTENIMIENTO

POR EL USUARIO

- Inspección periódica para detectar anomalías o desperfectos, como agrietamiento, abombamiento, exfoliación, desconchados, etc., y para comprobar el estado del revestimiento, si lo hubiere.

PAG 0547/0563 - 1
08/00147 2 - T001
VISADO
26 FEBRERO 2008
COLEGIO OFICIAL DE ARQUITECTOS DE SEVILLA
Documento visado electrónicamente

- La limpieza se realizará con agua a baja presión.
- Cada dos años se revisará el estado del revestimiento de terminación sobre el enfoscado. Cuando sea necesario pintarlo, se hará con pinturas compatibles con la cal y/o el cemento del enfoscado.

POR EL PROFESIONAL CUALIFICADO

- Las reparaciones del revestimiento se realizarán con análogos materiales a los utilizados en el revestimiento original y se revisará el estado de las franjas que contienen tela metálica, levantando aquellas que estén deterioradas.

RPG REVESTIMIENTOS | CONTINUOS CONGLOMERADOS | GUARNECIDOS Y ENLUCIDOS

USO

PRECAUCIONES

- Se evitará someter a las paredes y techos con revestimiento de yeso a humedad relativa habitual superior al 70% y/o a salpicado frecuente de agua.
- En caso de revestirse el yeso con pintura, ésta deberá ser compatible con las características del yeso.
- Evitar golpes y rozaduras con elementos pesados o rígidos que producen retirada de material.

PRESCRIPCIONES

- Si se observa alguna anomalía en el enlucido, no imputable al uso y con riesgo de desprendimiento, se levantará la superficie afectada y se estudiará la causa por un técnico competente, que dictaminará su importancia y, en su caso, las reparaciones que deban efectuarse.

PROHIBICIONES

- No se admitirá la sujeción de elementos pesados en el espesor del revestimiento de yeso, debiendo sujetarse en el soporte o elemento resistente, con las limitaciones que incluyen en cada caso las normas correspondientes.

MANTENIMIENTO

POR EL USUARIO

- Inspección periódica para detectar anomalías o desperfectos, como agrietamiento, abombamiento, exfoliación, desconchados, etc., y para comprobar el estado del revestimiento, si lo hubiere. Debe prestarse especial atención a los guardavivos que protegen las aristas verticales.

POR EL PROFESIONAL CUALIFICADO

- Las reparaciones del revestimiento se realizarán con análogos materiales a los utilizados en el revestimiento original y se revisará el estado de las franjas que contienen tela metálica, levantando aquellas que estén deterioradas.
- Se aprovechará para revisar el estado de los guardavivos sustituyendo aquellos que estén deteriorados. Las zonas deterioradas deberán picarse y repararse con la aplicación de un yeso nuevo.

RQA REVESTIMIENTOS | CONTINUOS CON RESINAS SINTÉTICAS | MORTEROS ACRÍLICOS

USO

PRECAUCIONES

- Se evitará verter aguas sobre el mortero acrílico, especialmente si están sucias o arrastran tierras o impurezas.

PAG 0548/0563 - 4
VISADO
08/01472 - T001
26 FEBRERO 2008
COLEGIO OFICIAL DE ARQUITECTOS DE SEVILLA
Documento visado electrónicamente

- Se evitarán golpes y rozaduras, así como el vertido o limpieza con productos químicos.

PRESCRIPCIONES

- Si se observa alguna anomalía en el mortero acrílico no imputable al uso, como falta de adherencia, porosidad importante, presencia de fisuras, manchas o humedades capilares, con riesgo de desprendimiento, se levantará la superficie afectada y se estudiará la causa por un técnico competente, que dictaminará su importancia y, en su caso, las reparaciones que deban efectuarse.

PROHIBICIONES

- No se admitirá la sujeción de elementos pesados en el espesor del mortero acrílico, debiendo sujetarse en el soporte o elemento resistente, con las limitaciones que incluyen en cada caso las normas correspondientes.

MANTENIMIENTO

POR EL USUARIO

- Inspección visual periódica para detectar anomalías o desperfectos, como agrietamiento, abombamiento, exfoliación, desconchados, etc., y para comprobar el estado del revestimiento, si lo hubiere.
- La limpieza se realizará con agua y soluciones de detergentes neutros aplicados mediante cepillado ligero de la superficie. En algunos casos los fabricantes han previsto productos especiales para realizar esta tarea, que están preparados para su perfecta compatibilidad con el revestimiento. En cualquier caso, los paramentos serán aclarados con agua abundante una vez terminada la limpieza.

POR EL PROFESIONAL CUALIFICADO

- Comprobación cada dos años de los siguientes procesos patológicos: erosión mecánica, erosión química, grietas y fisuras, desprendimientos, humedades capilares y humedades accidentales.
- Limpieza con agua a baja presión.
- Reparación de todos aquellos desperfectos que puedan permitir el paso de la humedad, normalmente mediante la reposición de paños del revestimiento. Se utilizarán materiales análogos al original.
- Se aprovechará para revisar el estado de las franjas que contienen malla sintética, levantando las que estén deterioradas.

RQR REVESTIMIENTOS | CONTINUOS CON RESINAS SINTÉTICAS | REVESTIMIENTOS

USO

PRECAUCIONES

- Evitar el vertido sobre el revestimiento de agua procedente de limpieza, jardineras, etc., así como la humedad que pudiera afectar a las propiedades del mismo.
- Evitar golpes y rozaduras.

PRESCRIPCIONES

- Si se observara la aparición de humedades sobre la superficie revestida en fachada, se determinará lo antes posible el origen de dicha humedad, ya que su presencia produce un deterioro del revestimiento.

PROHIBICIONES

- No se permitirá rozar, rayar, golpear los paramentos revestidos.
- No se permitirá la limpieza o contacto del revestimiento con productos químicos o cáusticos capaces de alterar las condiciones del mismo.
- No se permitirá la colocación en las paredes de elementos que deterioren el revestimiento por la dificultad posterior de reposición, como tacos, escarpias, etc.

PAG 0549/0563 - 1
08/001472 - T001
VISADO
26 FEBRERO 2008
COLEGIO OFICIAL DE ARQUITECTOS DE SEVILLA
Documento visado electrónicamente

MANTENIMIENTO

POR EL USUARIO

- El periodo mínimo de revisión del estado de conservación de los distintos revestimientos para detectar desperfectos como desconchados, ampollas, cuarteamiento, eflorescencias, etc., vendrá en función del tipo de soporte, así como de su situación de exposición y no será superior al tiempo que a continuación se expresa:
  - Cada tres años se revisará el estado de conservación de los revestimientos sobre cemento y derivados en exteriores.
  - Si anteriormente a estos periodos de reposición marcados se aprecian anomalías o desperfectos en el revestimiento, se efectuará su reparación según los criterios de reposición.

POR EL PROFESIONAL CUALIFICADO

- En la reposición se utilizará un revestimiento de suficiente calidad. Antes de llevarla a cabo se dejará el soporte preparado adecuadamente, eliminando el revestimiento existente utilizando cepillos de púas, rasquetas o lijadores mecánicos. A continuación se aplicará un número de manos adecuado a las características del producto y al grado de exposición y agresividad del clima. Ver recomendaciones del fabricante.

RSG REVESTIMIENTOS | SUELOS Y PAVIMENTOS | CERÁMICOS/GRES

USO

PRECAUCIONES

- Evitar abrasivos y punzonamientos que puedan rayar, romper o deteriorar la superficie del suelo.
- Evitar la caída de objetos punzantes o de peso que puedan descascarillar o romper alguna pieza.
- Evitar rayaduras producidas por el desplazamiento de objetos sin ruedas de goma.
- Evitar la permanencia en el suelo de los agentes agresivos admisibles y la caída de los no admisibles.

PRESCRIPCIONES

- La propiedad conservará al concluir la obra una reserva de materiales utilizados en el revestimiento, equivalente al 1% del material colocado, en previsión de reformas o para corregir desperfectos.
- Si se observara la aparición de manchas que pudiesen penetrar en las piezas por absorción debida a la porosidad de las mismas, se deben eliminar inmediatamente. La aparición de manchas negras o verduscas en el revestimiento normalmente se debe a la presencia de hongos por existir humedad en el recubrimiento. Se deben identificar y eliminar las causas de la humedad lo antes posible.
- El tipo de uso será el adecuado al material colocado (grado de dureza), pues de lo contrario sufrirá un deterioro y perderá el color y la textura exterior.

PROHIBICIONES

- No se admitirá el encharcamiento de agua que, por filtración, puede afectar al forjado y a las armaduras del mismo o manifestarse en el techo de la vivienda inferior y afectar a los acabados e instalaciones.
- No se superarán las cargas máximas previstas.
- En la limpieza no se utilizarán espátulas metálicas ni estropajos abrasivos; no es aconsejable usar productos químicos muy concentrados.
- Antes de utilizar un determinado producto se debe consultar en la tabla de características técnicas la resistencia al ataque de productos químicos.

PAG 0550/0563 - 1
08/001472 - T001
VISADO
26 FEBRERO 2008
COLEGIO OFICIAL DE ARQUITECTOS DE SEVILLA
Documento visado electrónicamente

MANTENIMIENTO

POR EL USUARIO

- Periódicamente, se limpiarán los solados cerámicos/gres mediante lavado con agua jabonosa y detergentes no abrasivos. Para eliminar las manchas negras por existencia de humedad en el recubrimiento, se deben limpiar con lejía doméstica (comprobar previamente su efecto sobre la baldosa).
- Periódicamente, se recomienda sellar las juntas sometidas a humedad constante (entrega de aparatos sanitarios) con la silicona que garantice la impermeabilización de las juntas.
- Cada cinco años se revisarán los distintos revestimientos, con reposición cuando sea necesario.
- Cada cinco años se comprobará el estado y relleno de juntas, cubrejuntas, rodapiés y cantoneras con material de relleno y sellado.
- La limpieza en cocinas debe realizarse frecuentemente con detergentes amoniacados o con bioalcohol.
- Para eliminar restos de cemento debe utilizarse un producto específico o una solución de un vaso de vinagre en un cubo de agua.
- Las colas, lacas y pinturas se eliminan con un poco de gasolina o alcohol en baja concentración.
- La tinta o rotulador con quitamanchas o con lejía.
- Algunos productos porosos no esmaltados (baldosas de barro cocido y baldosín catalán) pueden requerir un tratamiento de impermeabilización superficial para evitar la retención de manchas y/o aparición de eflorescencias procedentes del mortero de cemento.

POR EL PROFESIONAL CUALIFICADO

- Las reparaciones del revestimiento o de sus materiales componentes, ya sea por deterioro u otras causas, se realizarán con los mismos materiales utilizados originalmente.
- Comprobación cada dos años de los siguientes procesos patológicos: erosión mecánica, erosión química, grietas y fisuras, desprendimientos, humedades capilares y humedades accidentales.
- Cuando se aprecie alguna anomalía no imputable al uso, se estudiará por un técnico competente, que dictaminará su importancia y, en su caso, las reparaciones que deban efectuarse.
- En caso de desprendimiento de piezas, se comprobará el estado del soporte de mortero.
- Inspección del estado de las juntas entre piezas y de las juntas de dilatación, comprobando su estanqueidad al agua y reponiendo, cuando sea necesario, los correspondientes sellados.

RSP REVESTIMIENTOS | SUELOS Y PAVIMENTOS | PIEDRAS NATURALES

USO

PRECAUCIONES

- Evitar abrasivos y punzonamientos que puedan rayar, romper o deteriorar las superficies del suelo.
- Evitar la caída de objetos punzantes o de peso que puedan descascarillar o romper alguna pieza.
- Evitar rayaduras producidas por el desplazamiento de objetos sin ruedas de goma.
- Evitar la permanencia en el suelo de los agentes agresivos admisibles y la caída de los no admisibles.

PAG 0551/0563 - 1
VISADO
08/00047/2 - T001
26 FEBRERO 2008
COLEGIO OFICIAL DE ARQUITECTOS DE SEVILLA
Documento visado electrónicamente

PRESCRIPCIONES

- La propiedad conservará, al concluir la obra, una reserva de materiales utilizados en el revestimiento, equivalente al 1% del material colocado, en previsión de reformas o para corregir desperfectos.
- Si se observara la aparición de manchas que pudiesen penetrar en las piezas por absorción debida a la porosidad de las mismas, se deben eliminar inmediatamente. La aparición de manchas negras o verduscas en el revestimiento normalmente se debe a la presencia de hongos por existir humedad en el recubrimiento. Se deben identificar y eliminar las causas de la humedad lo antes posible.
- El tipo de uso será el adecuado al material colocado (grado de dureza), pues de lo contrario sufrirá un deterioro y perderá el color y la textura exterior.

PROHIBICIONES

- No se admitirá el encharcamiento de agua que, por filtración, puede afectar al forjado y a las armaduras del mismo o manifestarse en el techo de la vivienda inferior y afectar a los acabados e instalaciones.
- No se superarán las cargas máximas previstas.

MANTENIMIENTO

POR EL USUARIO

- Periódicamente, se limpiarán los solados de cuarcita con agua jabonosa y detergentes no agresivos; los de pizarra se frotarán con cepillo; los de caliza admiten agua con lejía. No podrán utilizarse otros productos de limpieza de uso doméstico, tales como agua fuerte, lejías, amoníacos u otros detergentes de los que se desconozca si tienen sustancias que puedan perjudicar la piedra y el cemento de las juntas; en ningún caso se utilizarán ácidos.
- Periódicamente, se recomienda sellar las juntas sometidas a humedad constante (entrega de aparatos sanitarios) con silicona que garantice la impermeabilización de las juntas.
- Cada cinco años se revisarán los distintos revestimientos, con reposición cuando sea necesario.
- Cada cinco años se comprobará el estado y relleno de juntas, cubrejuntas, rodapiés y cantoneras con material de relleno y sellado.
- Inspección del pavimento, observando si aparecen en algunas zonas baldosas rotas, agrietadas o desprendidas.

POR EL PROFESIONAL CUALIFICADO

- Las reparaciones del revestimiento o de sus materiales componentes, ya sea por deterioro u otras causas, se realizarán con los mismos materiales utilizados originalmente y en la forma indicada para su colocación por personal especializado.
- Comprobación cada dos años de los siguientes procesos patológicos: erosión mecánica, erosión química, grietas y fisuras, desprendimientos, humedades capilares y humedades accidentales.
- Periódicamente, las superficies no deslizantes pueden conservarse a la cera mediante máquinas aspiradoras-enceradoras.

RTC REVESTIMIENTOS | FALSOS TECHOS | PLACAS CONTINUAS

USO

PRECAUCIONES

- Se evitará someter los techos con revestimiento de placas de escayola o de fibras a humedad relativa habitual superior al 70% o a salpicado frecuente de agua.
- En caso de revestirse la placa con pintura, ésta deberá ser compatible con las características de las placas.
- Se evitarán golpes y rozaduras con elementos pesados o rígidos que producen retirada de material.

PAG 0552/0563 - 1
08/001472 - T001
VISADO
26 FEBRERO 2008
COLEGIO OFICIAL DE ARQUITECTOS DE SEVILLA
Documento visado electrónicamente

PRESCRIPCIONES

- Si se observara alguna anomalía en las placas, será estudiada por un técnico competente, que determinará su importancia y dictaminará si son o no reflejo de fallos de la estructura resistente o de las instalaciones del edificio.

PROHIBICIONES

- No se colgarán elementos pesados de las placas sino en el soporte resistente con las limitaciones impuestas en cada caso por las normas correspondientes.

MANTENIMIENTO

POR EL USUARIO

- Inspección periódica para detectar anomalías o desperfectos, como agrietamientos, abombamientos, estado de las juntas perimetrales de dilatación.
- Cada 5 años, o antes si se apreciara alguna anomalía, se realizará una inspección ocular para apreciar y corregir las deficiencias.
- La limpieza se hará según el tipo de material de la placa:
  - Si las placas son de escayola, la limpieza se hará en seco.
  - Si las placas son conglomeradas o de fibras vegetales, la limpieza se realizará mediante aspiración.

POR EL PROFESIONAL CUALIFICADO

- Las reparaciones del revestimiento se realizarán con análogos materiales a los utilizados en el revestimiento original.
- Cuando se proceda al repintado, éste se hará con pistola y pinturas poco densas, cuidando especialmente que la pintura no reduzca las perforaciones de las placas.

RTD REVESTIMIENTOS | FALSOS TECHOS | PLACAS DESMONTABLES

USO

PRECAUCIONES

- Se evitará someter los techos con revestimiento de placas de escayola o de fibras a humedad relativa habitual superior al 70% o a salpicado frecuente de agua.
- En caso de revestirse la placa con pintura, ésta deberá ser compatible con las características de las placas.
- Se evitarán golpes y rozaduras con elementos pesados o rígidos que producen retirada de material.

PRESCRIPCIONES

- Si se observara alguna anomalía en las placas o perfiles de sujeción, será estudiada por un técnico competente, que determinará su importancia y dictaminará si son o no reflejo de fallos de la estructura resistente o de las instalaciones del edificio.

PROHIBICIONES

- No se colgarán elementos pesados de las placas ni de los perfiles de sujeción al techo sino en el soporte resistente, con las limitaciones impuestas en cada caso por las normas correspondientes.

MANTENIMIENTO

POR EL USUARIO

- Inspección periódica para detectar anomalías o desperfectos, como agrietamientos, abombamientos, deterioro de los perfiles de sujeción y estado de las juntas perimetrales de dilatación.
- Cada 5 años, o antes si se apreciara alguna anomalía, se realizará una inspección ocular para apreciar y corregir las deficiencias.

PAG 0553/0563 - 1
08/001472 - T001
VISADO
26 FEBRERO 2008
COLEGIO OFICIAL DE ARQUITECTOS DE SEVILLA
Documento visado electrónicamente

- La limpieza se hará según el tipo de material de la placa:
  - Si las placas son de escayola, la limpieza se hará en seco.
  - Si las placas son conglomeradas o de fibras vegetales, la limpieza se realizará mediante aspiración.

POR EL PROFESIONAL CUALIFICADO

- Las reparaciones del revestimiento se realizarán con análogos materiales a los utilizados en el revestimiento original.
- Cuando se proceda al repintado, éste se hará con pistola y pinturas poco densas, cuidando especialmente que la pintura no reduzca las perforaciones de las placas.

RTR REVESTIMIENTOS | FALSOS TECHOS | REJILLAS

USO

PRECAUCIONES

- Se evitará el vertido o salpicado de agua procedente de limpieza, jardineras, etc.
- Se evitarán posibles golpes y rozaduras.

PRESCRIPCIONES

- Si se observara alguna anomalía, será estudiada por un técnico competente, que determinará su importancia y dictaminará si son o no reflejo de fallos de la estructura resistente o de las instalaciones del edificio.

PROHIBICIONES

- No se colgarán elementos pesados de las rejillas ni de los perfiles de sujeción al techo sino en el soporte resistente, con las limitaciones impuestas en cada caso por las normas correspondientes.

MANTENIMIENTO

POR EL USUARIO

- Inspección ocular una vez al año para detectar en las piezas anomalías o desperfectos tales como rayados, punzonamientos y desprendimientos del soporte base, manchas diversas, etc.
- Cada 5 años, o antes si se apreciara alguna anomalía, se realizará una inspección ocular para apreciar y corregir las deficiencias.
- La limpieza ordinaria se realizará cada tres meses, como mínimo, con paño ligeramente humedecido en agua con detergentes disueltos, aclarando y secando seguidamente.

POR EL PROFESIONAL CUALIFICADO

- Las reparaciones del revestimiento se realizarán con análogos materiales a los utilizados en el revestimiento original.
- Cuando se proceda al repintado, éste se hará con pistola y pinturas poco densas, cuidando especialmente que la pintura no reduzca las perforaciones de las rejillas.

RVE REVESTIMIENTOS | VIDRIOS | PLANOS: ESPEJOS

USO

PRECAUCIONES

- Se evitará en la limpieza de los vidrios el uso de productos abrasivos que puedan rayarlos.
- Se evitará el contacto del vidrio con otros vidrios, con metales y, en general, con piedras y hormigones.
- Se evitará interponer objetos o muebles en la trayectoria de giro de las hojas acristaladas, así como los portazos.

PAG 0554/0563 - 1
08/001472 - T001
VISADO
26 FEBRERO 2008
COLEGIO OFICIAL DE ARQUITECTOS DE SEVILLA
Documento visado electrónicamente

- Se evitará la proximidad de fuentes de calor elevado.

PRESCRIPCIONES

- Si se observara riesgo de desprendimiento de alguna hoja o fragmento, deberá avisarse a un profesional cualificado.

PROHIBICIONES

- No se apoyarán objetos ni se aplicarán esfuerzos perpendiculares al plano del acristalamiento.

MANTENIMIENTO

POR EL USUARIO

- Limpieza de la suciedad debida a la contaminación y al polvo, normalmente con ligero lavado de agua y de productos de limpieza tradicionales no abrasivos ni alcalinos.

POR EL PROFESIONAL CUALIFICADO

- Reparación: reposición del acristalamiento roto con otro idéntico, previa limpieza cuidadosa del soporte para eliminar todo resto de vidrio.

RKM REVESTIMIENTOS | SISTEMAS | AISLAMIENTO TÉRMICO POR EL EXTERIOR

USO

PRECAUCIONES

- Se evitará verter aguas sobre el acabado acrílico, especialmente si están sucias o arrastran tierras o impurezas.
- Se evitarán golpes y rozaduras, así como el vertido o limpieza con productos químicos.

PRESCRIPCIONES

- Si se observa alguna anomalía en el acabado acrílico no imputable al uso, como falta de adherencia, porosidad importante, presencia de fisuras, manchas o humedades capilares, con riesgo de desprendimiento, se levantará la superficie afectada y se estudiará la causa por un técnico competente, que dictaminará su importancia y, en su caso, las reparaciones que deban efectuarse.

PROHIBICIONES

- No se admitirá la sujeción de elementos pesados en el espesor del revestimiento, debiendo sujetarse en el soporte o elemento resistente, con las limitaciones que incluyen en cada caso las normas correspondientes.

MANTENIMIENTO

POR EL USUARIO

- El acabado acrílico puede limpiarse con detergentes neutros y posteriormente se lavará con agua a presión.

POR EL PROFESIONAL CUALIFICADO

- En el caso de producirse una rotura por impacto violento, se hará la reparación por placas enteras de poliestireno, debiéndose igualar la pintura en paños completos.
- Se deberá utilizar, en el caso de repintado, pinturas compatibles con las acrílicas, preferentemente lisas, para mantener la textura.
- Se revisará el estado de las mallas metálicas de refuerzo, levantando las que estén deterioradas.

08/001472 - T001
VISADO
26 FEBRERO 2008
COLEGIO OFICIAL DE ARQUITECTOS DE SEVILLA
Documento visado electrónicamente

SMS SEÑALIZACIÓN Y EQUIPAMIENTO | BAÑOS | APARATOS SANITARIOS

USO

PRECAUCIONES

- Aparatos sanitarios:
  - Como precaución general, se recomienda poner los tapones de los aparatos sanitarios y un poco de agua en los mismos cada vez que se abandone el edificio, tanto si es por un periodo largo de tiempo como si es para un fin de semana. El objeto de esta medida es asegurar la estanqueidad de la red evitando el paso de olores mefíticos a los locales por pérdida del sello hidráulico en los sifones.
  - Evitar el uso de materiales abrasivos, productos de limpieza y de elementos duros y pesados que puedan dañar el material.
  - El usuario utilizará los distintos aparatos sanitarios en sus condiciones normales recomendadas por el fabricante. Para ello, seguirá las instrucciones indicadas en el catálogo o manual correspondiente, sin forzar o exponer a situaciones límite que podrían comprometer gravemente el correcto funcionamiento de los mismos.
  - Evitar manejar sobre los sanitarios elementos duros y pesados que en su caída puedan hacer saltar el esmalte.
- Griferías:
  - El usuario utilizará las distintas griferías en sus condiciones normales recomendadas por el fabricante. Para ello, seguirá las instrucciones indicadas en el catálogo o manual correspondiente, sin forzar o exponer a situaciones límites que podrían comprometer gravemente el correcto funcionamiento de los mismos.
  - En el caso de griferías de mezclador normal y monomando se deberá evitar el cierre brusco para no provocar daños en las tuberías (ruidos, vibraciones, golpe de ariete).
  - En el caso de la grifería convencional (de asiento inclinado o paralelo, sea individual o monobloc) se debe girar el volante sólo hasta que deje de salir agua; cualquier presión excesiva deteriorará la pieza de asiento y aparecerá un inevitable goteo.
  - Se debe evitar que los rociadores de duchas y fregaderos (cuando éstos los incorporan) se golpeen contra superficies duras y ponerlos en contacto con jabones u otras sustancias que puedan obturar sus orificios.

PRESCRIPCIONES

- La reparación o sustitución de aparatos o griferías se realizará previo cierre de la llave general de paso del local húmedo donde éstos se ubiquen. Para ello, se seguirán las instrucciones indicadas en el catálogo o manual correspondiente, sin forzar o exponer a situaciones límite, que podrían comprometer gravemente el correcto funcionamiento de los mismos.
  - Aparatos sanitarios:
    - El usuario dispondrá del plano actualizado y definitivo de la situación de los cuartos húmedos con sus correspondientes aparatos sanitarios, de forma que en dicho plano queden reflejados los aparatos en su posición exacta dentro del edificio.
    - Llaves de corte de aparatos:
      - Siempre deben cerrarse con suavidad.
      - Debido a su función, debe limitarse su uso a las ocasiones estrictamente necesarias para evitar de este modo el desgaste de las juntas y, por tanto, mantener el cierre hermético de la red de agua.
      - Cerrar la llave de vivienda cuando se abandone la vivienda durante un periodo prolongado, en previsión de averías.
      - Cerrar la llaves de aparato o de local cuando se observe alguna anomalía en los mismos.
      - En las llaves, del tipo que sean, se debe girar el volante sólo hasta que deje de salir agua; cualquier presión excesiva deteriorará la pieza de asiento o se forzará el cierre y aparecerá un inevitable goteo.
  - Griferías:
    - Siempre deben cerrarse con suavidad.
    - Debe comprobarse periódicamente que no aparece ningún defecto en el mismo que pueda causar puntos de óxido en la grifería.

08/001472 - T001
VISADO
27 FEBRERO 2008
COLEGIO OFICIAL DE ARQUITECTOS DE SEVILLA
Documento visado electrónicamente

PROHIBICIONES

- Aparatos sanitarios:
  - No someter los elementos a cargas para las cuales no están diseñados, especialmente si van colgados de los muros en lugar de apoyados en el suelo.
  - No se debe desmontar el sanitario, ya que este trabajo está reservado al personal cualificado.
  - No se utilizará salfumán o agua fuerte para su limpieza, ni siquiera muy rebajado, para evitar la corrosión del material.
  - No se deben utilizar los inodoros para evacuar basura.
  - No se debe manipular en el cuerpo de la llave, ya que este trabajo está reservado al personal cualificado. En ningún caso se debe forzar una llave, aunque se encuentre atascada, para evitar roturas de las tuberías de agua.
  - No utilizar materiales abrasivos y evitar en lo posible el arrastre de arenas por su superficie, ya que hace que se raye.
- Griferías:
  - Nunca se debe dejar la grifería goteando. Hay que cerrar los grifos lo suficiente como para que esto no se produzca.
    - No se debe manipular en el cuerpo de la grifería, ya que este trabajo está reservado al personal cualificado.

MANTENIMIENTO

POR EL USUARIO

- Aparatos sanitarios:
  - Para un correcto funcionamiento de los aparatos sanitarios, el usuario deberá atender a las recomendaciones del fabricante para su correcto uso.
  - El usuario deberá realizar las siguientes tareas de mantenimiento:
    - Cada seis meses, comprobación visual del estado de las juntas de desagüe y con los tabiques.
    - Cada 5 años, rejuntar las bases de los sanitarios.
  - Cuando los desagües estén obturados, se desenroscarán y se limpiarán. En caso de que estén rotos, se cambiarán. Las manipulaciones de aparatos sanitarios se realizarán cerrando previamente las llaves de paso correspondientes.
  - En el caso de que un aparato sanitario se mueva, deberá procederse inmediatamente a su fijación puesto que cuanto más tarde se lleve a cabo esta operación, más puede ser afectada la unión del aparato con la red de saneamiento, hasta llegar incluso a la rotura.
  - En caso de apreciarse alguna de estas anomalías por parte del usuario, deberá avisarse a un instalador autorizado, para que proceda a reparar los defectos encontrados y adopte las medidas oportunas.
  - Según las características de los aparatos sanitarios, se procederá a su limpieza de acuerdo con las siguientes recomendaciones:
    - Sanitarios de fundición esmaltada, de acero esmaltado y de acero inoxidable:
      - Se deberán limpiar con agua y jabón neutro, sin utilizar ningún tipo de estropajo ni cualquier otro tejido abrasivo, secándolo después de cada uso con un paño de algodón para evitar la aparición de manchas de cal.
      - Debe comprobarse periódicamente que no aparece ningún defecto en el mismo que pueda causar puntos de óxido en el sanitario.
    - Sanitarios de materiales sintéticos:
      - Para su limpieza se utilizará una esponja o paño y productos de limpieza no abrasivos.
      - Para manchas más resistentes utilizar agua clorada ligeramente o jabón lavavajillas y aclarar abundantemente con agua. Si fuera necesario, se puede utilizar un producto anticalcáreo o, en su defecto, una solución de agua y vinagre para eliminar depósitos de cal.
    - Bañeras de hidromasaje:
      - Para su limpieza se utilizará una esponja o paño y productos de limpieza no abrasivos. Para manchas más resistentes, utilizar agua clorada ligeramente o jabón lavavajillas y aclarar abundantemente con agua. Si fuera necesario, se puede utilizar un producto anticalcáreo o, en su defecto, una solución de agua y vinagre para eliminar depósitos de cal.
      - Debe comprobarse periódicamente que no aparece ningún defecto en el mismo que

VISADO 08/001472 - T001 26 FEBRERO 2008 COLEGIO OFICIAL DE ARQUITECTOS DE SEVILLA Documento visado electrónicamente

pueda causar fisuras en el sanitario ni posibilidad de introducción de agua en el sistema eléctrico.
- Sanitarios de porcelana vitrificada:
  - Aunque la porcelana vitrificada resiste muy bien agentes químicos agresivos (por ejemplo, salfumán o agua fuerte), se procurará no utilizarlos para evitar dañar los desagües y la red de saneamiento, siendo preferible la limpieza con detergente líquido neutro y cepillos, sin utilizar ningún tipo de estropajo ni cualquier otro tejido abrasivo. Secarlos después de su uso.
  - Debe comprobarse periódicamente que no aparece ningún defecto en el mismo (golpes, fisuras, etc.) que pueda causar fugas en el sanitario.
- Sanitarios de gres:
  - Aunque el gres resiste muy bien agentes químicos agresivos (por ejemplo, salfumán o agua fuerte), se procurará no utilizarlos para evitar dañar los desagües y la red de saneamiento, siendo preferible la limpieza con detergente líquido neutro y cepillos, sin utilizar ningún tipo de estropajo ni cualquier otro tejido abrasivo. Secarlos después de su uso.
  - Debe comprobarse periódicamente que no aparece ningún defecto en el mismo (golpes, fisuras, etc.) que puedan causar fugas en el sanitario.
- Llaves de corte de aparatos:
  - La limpieza se realizará exclusivamente con detergente líquido, sin utilizar ningún tipo de estropajo ni cualquier otro tejido abrasivo. No se ejercerá presión sobre la llave.
  - En general, en el interior de la vivienda hay llaves de todo-nada, por lo que nunca se deben dejar parcialmente abiertas, puesto que producirían ruidos, turbulencias y un descenso de presión y de caudal en los aparatos sanitarios a los que suministra.

- Griferías:
  - Para un correcto funcionamiento de las griferías, el usuario deberá atender a las recomendaciones del fabricante para su correcto uso.
  - El usuario deberá realizar las siguientes tareas de mantenimiento:
    - Después de cada uso, debe enjuagar y secar la grifería y los rociadores para evitar la aparición de manchas. La limpieza se realizará exclusivamente con detergente líquido, sin utilizar ningún tipo de estropajo ni cualquier otro tejido abrasivo. En caso de aparición de manchas, limpiar con un descalcificador recomendado por el fabricante.

POR EL PROFESIONAL CUALIFICADO

- Aparatos sanitarios:
  - Siempre que se revisen los aparatos sanitarios y sea necesario el cambio de los desagües por apreciarse su deterioro, se realizarán estas operaciones por parte de un instalador acreditado. Se repararán los defectos encontrados y, en caso que sea necesario, se repondrán las piezas que lo precisen, teniendo en cuenta las siguientes recomendaciones en función de las características de los aparatos sanitarios:
    - Sanitarios de fundición esmaltada y de acero esmaltado:
      - En caso de aparición de óxido por haberse eliminado la capa de esmalte en algún punto, esmaltar de nuevo la superficie afectada cuanto antes para evitar la extensión del daño.
    - Sanitarios de materiales sintéticos:
      - En el caso de rayado de la superficie, cuando ésta es lisa, se puede proceder a un lijado suave (lija nº 800 ó 2000) y, en su caso, a la aplicación de un pulimento. En cualquier caso, consultar con el fabricante.
    - Llaves de corte de aparatos:
      - Cambio de juntas o de prensas cuando no se pueda impedir el goteo con el cierre normal.

- Griferías:
  - Siempre que se revisen las griferías, cuando no se pueda impedir el goteo con el cierre normal, por parte de un instalador acreditado se repararán los defectos encontrados y, en el caso que sea necesario, se repondrán las piezas que lo precisen.

08/001472 - T001
VISADO
26 FEBRERO 2008
COLEGIO OFICIAL DE ARQUITECTOS DE SEVILLA
Documento visado electrónicamente

SMA SEÑALIZACIÓN Y EQUIPAMIENTO | BAÑOS | ACCESORIOS

USO

PRECAUCIONES

- Se evitarán los golpes y roces.
- No se colgarán sobre ellos elementos para los que no han sido diseñados.

PRESCRIPCIONES

- Si se observara rotura o deterioro de los anclajes al soporte, se sustituirán los componentes que lo precisen.

PROHIBICIONES

- No se utilizarán productos abrasivos que deterioren su superficie.

MANTENIMIENTO

POR EL USUARIO

- El papel del usuario debe limitarse a la limpieza periódica de los accesorios, de la suciedad y residuos de polvo, preferentemente en seco, utilizando trapos o esponjas que no rayen la superficie.
- Se realizarán inspecciones periódicas, comprobando su fijación al soporte.

POR EL PROFESIONAL CUALIFICADO

- Siempre que se revisen los accesorios, se repararán los defectos encontrados y, en caso de que sea necesario, se repondrán las piezas que lo precisen. Todos los elementos serán de las mismas características que los reemplazados.

SCF SEÑALIZACIÓN Y EQUIPAMIENTO | COCINAS/GALERÍAS | FREGADEROS Y LAVADEROS

USO

PRECAUCIONES

- Como precaución general, se recomienda poner los tapones de los aparatos y un poco de agua en los mismos cada vez que se abandone el edificio, tanto si es por un periodo largo de tiempo, como si es para un fin de semana. El objeto de esta medida es asegurar la estanqueidad de la red evitando el paso de olores mefíticos a los locales por pérdida del sello hidráulico en los sifones.
- Evitar el uso de materiales abrasivos, productos de limpieza y elementos duros y pesados que puedan dañar el material.
- El usuario utilizará los distintos aparatos en sus condiciones normales recomendadas por el fabricante. Para ello seguirá las instrucciones indicadas en el catálogo o manual correspondiente, sin forzar o exponer a situaciones límite que podrían comprometer gravemente el correcto funcionamiento de los mismos.
- Evitar manejar sobre los sanitarios elementos duros y pesados que, en su caída, puedan hacer saltar el esmalte.

PRESCRIPCIONES

- El usuario dispondrá del plano actualizado y definitivo de la situación de los cuartos húmedos con sus correspondientes fregaderos, lavaderos y/o vertederos, de forma que en dicho plano queden reflejados los aparatos en su posición exacta dentro del edificio.
- La reparación o sustitución de aparatos o griferías se realizará previo cierre de la llave general de paso del local húmedo donde éstos se ubiquen. Para ello, se seguirán las instrucciones indicadas en el catálogo o manual correspondiente, sin forzar o exponer a situaciones límite, que podrían comprometer gravemente el correcto funcionamiento de los mismos.

08/001472 - T001
VISADO
26 FEBRERO 2008
COLEGIO OFICIAL DE ARQUITECTOS DE SEVILLA
Documento visado electrónicamente

- Llaves de corte de aparatos:
  - Siempre deben cerrarse con suavidad.
  - Debido a su función, debe limitarse su uso a las ocasiones estrictamente necesarias para evitar de este modo el desgaste de las juntas y, por tanto, mantener hermético el cierre de la red de agua.
  - Cerrar la llave de vivienda cuando se abandone la vivienda durante un periodo prolongado, en previsión de averías.
  - Cerrar las llaves de aparato o de local cuando se observe alguna anomalía en los mismos.
  - En las llaves, sean del tipo que sean, se debe girar el volante sólo hasta que deje de salir agua; cualquier presión excesiva deteriorará la pieza de asiento o se forzará el cierre y aparecerá un inevitable goteo.

PROHIBICIONES

- No someter los elementos a cargas para las cuales no están diseñados, especialmente si van colgados de los muros en lugar de apoyados en suelo.
- No se debe desmontar el aparato, ya que este trabajo está reservado al personal cualificado.
- No se utilizará salfumán o agua fuerte para su limpieza, ni siquiera muy rebajados, para evitar la corrosión del material.
- No se debe manipular el cuerpo de la llave, ya que este trabajo está reservado al personal cualificado. En ningún caso se debe forzar una llave, aunque se encuentre atascada, para evitar roturas de las tuberías de agua.
- No utilizar materiales abrasivos y evitar en lo posible el arrastre de arenas por su superficie, que hacen que se raye.

MANTENIMIENTO

POR EL USUARIO

- Para un correcto funcionamiento de los fregaderos, lavaderos y vertederos, el usuario deberá atender a las recomendaciones del fabricante para el correcto uso de los diferentes aparatos.
- El usuario deberá realizar las siguientes tareas de mantenimiento:
  - Cada seis meses, comprobación visual del estado de las juntas de desagüe y con los tabiques.
  - Cada 5 años, rejuntar las bases de los mismos.
- Cuando los desagües estén obturados, se desenroscarán y limpiarán. En caso de que estén rotos, se cambiarán. Las manipulaciones de estos aparatos se realizarán habiendo cerrado las llaves de paso correspondientes.
- En caso de que un aparato se mueva, deberá procederse inmediatamente a su fijación, puesto que cuanto más tarde se lleve a cabo esta operación, más puede ser afectada la unión del aparato con la red de saneamiento, hasta llegar incluso a la rotura.
- En caso de apreciarse alguna de estas anomalías, el usuario deberá avisar a un instalador autorizado para que proceda a reparar los defectos encontrados y adopte las medidas oportunas.
- Según las características de los aparatos sanitarios, se procederá a su limpieza siguiendo las siguientes recomendaciones:
  - De fundición esmaltada, de acero esmaltado y de acero inoxidable:
    - Se deberá limpiar con agua y jabón neutro, sin utilizar ningún tipo de estropajo ni cualquier otro tejido abrasivo, secándolo después de cada uso con un paño de algodón para evitar la aparición de manchas de cal.
    - Debe comprobarse periódicamente que no aparece ningún defecto en el mismo que pueda causar puntos de óxido en el sanitario.
  - De materiales sintéticos:
    - Para su limpieza se utilizará una esponja o paño y productos de limpieza no abrasivos.
    - Para manchas más resistentes, utilizar agua clorada ligeramente o jabón lavavajillas y aclarar abundantemente con agua. Si fuera necesario, se podrá utilizar un producto

VISADO
08/001472 - T001
26 FEBRERO 2008
COLEGIO OFICIAL DE ARQUITECTOS DE SEVILLA
Documento visado electrónicamente

anticalcáreo o, en su defecto, una solución de agua y vinagre para eliminar depósitos de cal.

- De porcelana vitrificada:
  - Aunque la porcelana vitrificada resiste muy bien agentes químicos agresivos (por ejemplo, salfumán o aguafuerte), se procurará no utilizarlos para evitar dañar los desagües y la red de saneamiento, siendo preferible la limpieza con detergente líquido neutro y cepillos, sin utilizar ningún tipo de estropajo ni cualquier otro tejido abrasivo. Secarlos después de su uso.
  - Debe comprobarse periódicamente que no aparece ningún defecto en el mismo (golpes, fisuras, etc.) que pueda causar fugas en el sanitario.
- Fregaderos, lavaderos y vertederos de gres:
  - Aunque el gres resiste muy bien agentes químicos agresivos (por ejemplo, salfumán o aguafuerte), se procurará no utilizarlos para evitar dañar los desagües y la red de saneamiento, siendo preferible la limpieza con detergente líquido neutro y cepillos, sin utilizar ningún tipo de estropajo ni cualquier otro tejido abrasivo. Secarlos después de su uso.
  - Debe comprobarse periódicamente que no aparece ningún defecto en el mismo (golpes, fisuras, etc.) que puedan causar fugas en el sanitario.
- Llaves de corte de aparatos:
  - La limpieza se realizará exclusivamente con detergente líquido, sin utilizar ningún tipo de estropajo ni cualquier otro tejido abrasivo. No se ejercerá presión sobre la llave.
  - En general, en el interior de la vivienda son llaves de todo-nada, por lo que nunca se deben dejar las llaves parcialmente abiertas, puesto que producirían ruidos, turbulencias y un descenso de presión y de caudal en los aparatos sanitarios a los que suministra.

POR EL PROFESIONAL CUALIFICADO

- Siempre que se revisen los aparatos y sea necesario el cambio de los desagües por apreciarse su deterioro, se realizarán estas operaciones por parte de un instalador acreditado. Se repararán los defectos encontrados y, en caso de que sea necesario, se repondrán las piezas que lo precisen, teniendo en cuenta las siguientes recomendaciones en función de las características de los aparatos sanitarios:
- Fregaderos, lavaderos y vertederos de fundición esmaltada y de acero esmaltado:
  - En el caso de aparición de óxido por haberse eliminado la capa de esmalte en algún punto, esmaltar de nuevo la superficie afectada cuanto antes para evitar la extensión del daño.
- Fregaderos, lavaderos y vertederos de materiales sintéticos:
  - En el caso de rayado de la superficie, si ésta es lisa se puede proceder a un lijado suave (lija nº 800 ó 2000) y, en su caso, a la aplicación de un pulimento. En cualquier caso, consultar con el fabricante.

SCM SEÑALIZACIÓN Y EQUIPAMIENTO | COCINAS/GALERÍAS | MUEBLES

USO

PRECAUCIONES

- Se evitarán golpes y rozaduras, así como el vertido sobre las piezas de productos ácidos y de agua procedente de limpieza.

PRESCRIPCIONES

- Si se observara riesgo de desprendimiento de alguna pieza del mueble de cocina o resultara dañada por cualquier circunstancia, deberá avisarse a personal cualificado.

PROHIBICIONES

- No se colgarán elementos ni se producirán empujes que puedan dañar los muebles.
- No apoyar objetos pesados ni aplicar esfuerzos concentrados perpendiculares al plano de trabajo.

08/01472 - T001
VISADO
26 FEBRERO 2008
COLEGIO OFICIAL DE ARQUITECTOS DE SEVILLA
Documento visado electrónicamente

MANTENIMIENTO

POR EL USUARIO

- Cada año, o antes si fuera apreciable alguna anomalía, se realizará una revisión de los muebles de cocina, inspeccionando la posible aparición de fisuras, desplomes o cualquier otro tipo de lesión.
- La limpieza periódica de los mismos se realizará según el acabado del mueble: plásticos, lacados o madera.

POR EL PROFESIONAL CUALIFICADO

- Reparación: sustitución de las piezas, efectuada por personal cualificado de la empresa montadora de los muebles de cocina.

SCN SEÑALIZACIÓN Y EQUIPAMIENTO | COCINAS/GALERÍAS | ENCIMERAS

USO

PRECAUCIONES

- Se evitarán golpes y rozaduras, así como el vertido sobre las piezas de productos ácidos y de agua procedente de limpieza.

PRESCRIPCIONES

- Si se observara riesgo de desprendimiento de alguna pieza de la encimera o resultara dañada por cualquier circunstancia y se produjeran filtraciones de agua, deberá avisarse a personal cualificado.

PROHIBICIONES

- No se colgarán elementos ni se producirán empujes que puedan dañar las encimeras.
- No apoyar objetos pesados ni aplicar esfuerzos concentrados perpendiculares al plano.

MANTENIMIENTO

POR EL USUARIO

- Cada año, o antes si fuera apreciable alguna anomalía, se realizará una revisión de las encimeras, inspeccionando la posible aparición de fisuras, desplomes o cualquier otro tipo de lesión.
- Inspección periódica para detectar:
  - La posible aparición y desarrollo de grietas y fisuras, así como la erosión anormal o excesiva.
  - La oxidación o corrosión de las encimeras metálicas o la pérdida o deterioro de los tratamientos anticorrosivos o protectores, como esmaltes o lacados de las chapas.
  - La erosión anormal o pérdida de la pasta de rejuntado.
- Limpieza según el tipo de material, pétreo o metálico, y el grado de suciedad debida a la contaminación y al polvo. Normalmente, se realiza mediante cepillado con agua y detergente neutro, evitando los productos y procedimientos abrasivos, los ácidos y cáusticos y los disolventes orgánicos.

POR EL PROFESIONAL CUALIFICADO

- Reparación: sustitución de las piezas, recibiéndolas con mortero de cemento y rejuntado de silicona, procurando seguir las especificaciones de un técnico.

VISADO
08/001472 - T001
26 FEBRERO 2008
COLEGIO OFICIAL DE ARQUITECTOS DE SEVILLA
Documento visado electrónicamente

SIL SEÑALIZACIÓN Y EQUIPAMIENTO | INDICADORES, MARCADOS, ROTULACIONES,... | LUMINOSOS

USO

PRECAUCIONES

- Durante las fases de realización del mantenimiento, tanto en la reposición de las lámparas como durante la limpieza de los equipos, se mantendrán desconectados los interruptores automáticos correspondientes a los circuitos de la instalación de alumbrado.

PRESCRIPCIONES

- Toda modificación en la instalación o en sus condiciones de uso (ampliación de la instalación, cambio de destino del edificio, etc.) se llevará a cabo previo estudio realizado por un especialista que certifique la idoneidad de la misma de acuerdo con la normativa vigente.

PROHIBICIONES

- Luminarias:
  - Para evitar posibles incendios, no se debe impedir la buena refrigeración de la luminaria mediante objetos que la tapen parcial o totalmente.
- Lámparas incandescentes:
  - No se debe colocar ningún objeto sobre la lámpara.
- Lámparas halógenas o de cuarzo-yodo:
  - Aunque la lámpara esté fría, no se debe tocar con los dedos para no perjudicar la estructura de cuarzo de su ampolla, salvo que sea un formato de doble envoltura en el que existe una ampolla exterior de vidrio normal. En cualquier caso, no se debe colocar ningún objeto sobre la lámpara.
- Lámparas fluorescentes y de descarga:
  - En locales con uso continuado de personas no deberían utilizarse lámparas fluorescentes con un índice de rendimiento de color menor del 70 %.

MANTENIMIENTO

POR EL USUARIO

- El papel del usuario debe limitarse a la observación de la instalación y sus prestaciones y a dar aviso a un instalador autorizado de cualquier anomalía encontrada.
- Se debe tener en cuenta siempre que, antes de realizar cualquier operación de limpieza, se comprobará la desconexión previa del suministro eléctrico del circuito completo al que pertenezca y se procederá a limpiar la suciedad y residuos de polución, preferentemente en seco, utilizando trapos o esponjas que no rayen la superficie.
- Para la limpieza de luminarias de aluminio anodizado se utilizarán soluciones jabonosas no alcalinas.

POR EL PROFESIONAL CUALIFICADO

- Siempre que se revisen las instalaciones, se repararán los defectos encontrados por un instalador autorizado y, en caso de que sea necesario, se repondrán las piezas que lo precisen. La reposición de las lámparas de los equipos se efectuará cuando éstas almacenen su vida media mínima. Dicha reposición se efectuará preferentemente por grupos de equipos completos y áreas de iluminación.
- Todas las lámparas repuestas serán de las mismas características que las reemplazadas.
- Durante las operaciones de mantenimiento estarán desconectados los interruptores automáticos correspondientes a los circuitos de la instalación de alumbrado.

VISADO
08/00142 - T001
26 FEBRERO 2008
COLEGIO OFICIAL DE ARQUITECTOS DE SEVILLA
Documento visado electrónicamente

SIR SEÑALIZACIÓN Y EQUIPAMIENTO | INDICADORES, MARCADOS, ROTULACIONES,... | RÓTULOS Y PLACAS

USO

PRECAUCIONES

- No se colgarán elementos sobre los elementos de señalización ni se impedirá su perfecta visualización.

PRESCRIPCIONES

- Si se observara el deterioro de los rótulos y placas de señalización, deberán sustituirse por otros de análogas características.

PROHIBICIONES

- No se utilizarán productos abrasivos que deterioren los rótulos de señalización.

MANTENIMIENTO

POR EL USUARIO

- El papel del usuario debe limitarse a la limpieza periódica de los rótulos y placas, eliminando la suciedad y residuos de polución, preferentemente en seco, con trapos o esponjas que no rayen la superficie.

POR EL PROFESIONAL CUALIFICADO

- Siempre que se revisen los elementos de señalización, se repararán los defectos encontrados y, en caso de que sea necesario, se repondrán las piezas que lo precisen. Todos los elementos serán de las mismas características que los reemplazados.