En algunos casos, resulta inevitable que los edificios ocupados por los primillas sean demolidos o restaurados de forma que pierdan funcionalidad para la especie. En estos casos debe contemplarse la adecuación de edificios cercanos e incluso la construcción de primillares, estructuras especialmente diseñadas para acoger colonias de cernícalo primilla.

Los programas de educación ambiental constituyen una de las medidas más eficaces para acabar con algunos de los problemas que tiene el cernícalo primilla. El hecho de que esta especie habite entornos humanos y que utilice con frecuencia edificios para nidificar proporciona grandes ventajas para implementar este tipo de programas.

Medidas de manejo y educación ambiental

CREACIÓN DE NUEVAS COLONIAS

En ciertas ocasiones, puede ser necesario proporcionar lugares alternativos para la nidificación o incluso crear colonias en lugares donde la especie no se encuentra presente. Para ello, puede bastar con adecuar edificios ya existentes, si bien en otras ocasiones es necesario construir expresamente edificaciones apropiadas para la especie, los llamados primillares (Figura 28). En general, los requerimientos de estos edificios son pocos: disponibilidad de lugares aptos para la nidificación que no se encuentren al alcance de humanos y/o depredadores. La oferta de sustratos para nidificar debe ser elevada, nunca inferior a 30 huecos adecuados.

M.R.

M.R.

M.R.

Modelo de primillar en Villafáfila (Zamora).
Abajo, detalle de (nidales/huecos)

La ocupación de los primillares por parte de los cernícalos dependerá, entre otras cosas, de la distancia y tamaño de las poblaciones más cercanas. Generalmente, cuanto menor sea la distancia a poblaciones vecinas mayor será la probabilidad de que los cernícalos ocupen el primillar, si bien el grado de saturación de las mismas y la atracción coespecífica pueden condicionar el asentamiento de individuos. Es posible, no obstante, incrementar la probabilidad de que un primillar sea utilizado mediante la introducción de pollos o mediante el uso de reclamos visuales y sonoros. La introducción de pollos mediante la técnica de "hacking" consiste en la crianza de pollos provenientes de centros de cría en cautividad o de otras colonias en los mismos primillares (ver Capítulo 7). De este modo, los pollos recuerdan el lugar en el que han sido criados y tienden a volver allí para nidificar por primera vez, muchas veces acompañados de individuos salvajes. La segunda técnica consiste en la colocación de

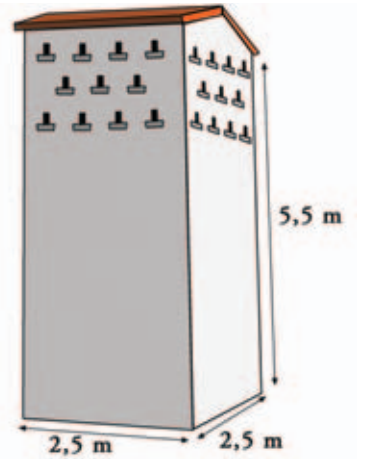

Figura 28. Esquema de primillar construido en Cataluña

reclamos visuales (figuras simulando parejas de primillas) y sonoros (reproductores de sonido con el reclamo de la especie), para crear un ambiente de colonia y atraer a los individuos al primillar. Está técnica ha sido ensayada únicamente de manera anecdótica con el cernícalo primilla, aunque ha funcionado muy bien con otras aves coloniales amenazadas.

Torreón de San Antón, ejemplo de primillar obtenido por la restauración de una torre medieval en Andalucía

NIDALES

En determinadas circunstancias puede ser necesario proveer a los primillas de nidales, pequeños habitáculos expresamente diseñados para que sean utilizados como nidos. Tal es el caso de edificios objeto de restauraciones que vayan a diezmar el número de oquedades existentes o de edificios con una baja disponibilidad de sustratos adecuados para la nidificación. Existen varios tipos de nidales ensayados con éxito en el cernícalo primilla, y la elección de uno u otro dependerá de las características del edificio donde se pretenden ubicar. En los lugares con presencia de la especie es siempre preferible que los nidales imiten en la medida de lo posible los lugares previamente utilizados por los primillas. De este modo, cuando se pretende restaurar un tejado de teja árabe donde los primillas nidifican en las canales, lo ideal es utilizar tejas especialmente diseñadas para que las aves puedan acceder a la canal o bien levantar algunas tejas con un poco de yeso o cemento para que queden huecos que permitan la entrada de las aves (ver Figuras 25 y 26). Como medida complementaria, es posible instalar nidales de madera bajo el tejado anclados con clavos y alambre, de modo que los individuos accedan a los mismos a través de la canal (Figura 29).

M.Y.

Trabajo de colocación de nidales

En el caso de nidales exteriores, pueden utilizarse las habituales cajas nido adaptadas a las dimensiones de la especie (Figura 30). Este tipo de nidales son ideales para postes de distribución de luz y teléfono. Otro tipo de nidal muy utilizado para el cernícalo primilla son los nidales de cerámica. Estos nidales deben ajustarse a las dimensiones señaladas en el esquema (Figura 31) para permitir la entrada de los adultos y la salida de los pollos volanderos sin que sean ocupados por otras especies como grajillas y palomas. Un problema añadido de este tipo de nidales es que pueden alcanzar temperaturas muy elevadas con el consiguiente

perjuicio para huevos o pollos. Deben situarse, por tanto, bajo aleros de tejados o en zonas sombreadas en las horas de mayor insolación, y deben estar provistos de agujeros de ventilación. Una solución alternativa es revestir estos nidales de cerámica con ladrillos o tejas, de forma que se forme una cámara de aire que impida que se alcancen temperaturas demasiado elevadas.

Los nidales deben colocarse siempre en posición horizontal, evitando inclinaciones demasiado acusadas y es recomendable proveerlos de un poco de arena para que los primillas puedan excavar una cama donde realizar la puesta, ya que de otro modo los huevos pueden rodar en el interior.

Es necesario destacar que los nidales construidos con materiales degradables, como la madera, presentan el inconveniente de que deben ser reemplazados periódicamente. Asimismo, no resulta infrecuente que en función de la ubicación del edificio y de los propios nidales éstos sean objeto de acciones vandálicas, por lo que deben revisarse y repararse antes de que los ocupen los cernícalos. Es siempre recomendable, en el caso de nidales exteriores, construir nidales de obra, con ladrillos y cemento (Figura 32).

M.Y.

Por último, resulta crucial que la colocación de este tipo de estructuras se produzca fuera de la época de reproducción, sobre todo en el caso de que los nidales pretendan suplir la falta de huecos debido a obras de restauración. De este modo, los primillas que abandonan una colonia en agosto para emprender su periplo migratorio deben encontrar, a su vuelta de los cuarteles de invernada, las condiciones ideales para comenzar de nuevo su ciclo reproductor.

EDUCACIÓN AMBIENTAL

J.M.D.

La vinculación que muestra el cernícalo primilla con nuestros pueblos y ciudades proporciona una oportunidad única para el desarrollo de programas de educación ambiental. Los primillas se encuentran frecuentemente ligados a edificios de elevado interés histórico, que se convierten de este modo en un escenario que reúne de forma simultánea dos de las características que mejor definen el patrimonio andaluz: los valores histórico-artísticos y los valores naturales. Además, la presencia de primillas en áreas urbanas y rurales facilita el desarrollo de programas de educación ambiental con un coste económico bajo. Estas labores de educación ambiental son probablemente la medida más efectiva para paliar algunos de los problemas de la especie. Como hemos visto a lo largo del presente libro, la población de primillas es especialmente sensible a las tasas de mortalidad adulta y juvenil, en buena parte condicionada por la acción de cazadores y niños y jóvenes con carabinas de aire comprimido. Las labores de educación ambiental dirigidas a estos colectivos son sin lugar a duda medidas muy rentables y efectivas para atajar este problema.

M.Y.

Actividad de educación ambiental con niños

El hecho de que el cernícalo primilla sea una especie migradora, que habita nuestros pueblos y ciudades en primavera y verano para desplazarse en otoño e invierno a países africanos, ofrece asimismo interesantes oportunidades en el desarrollo de programas medioambientales.

La vinculación del primilla con ambientes humanizados facilita la aplicación de nue-

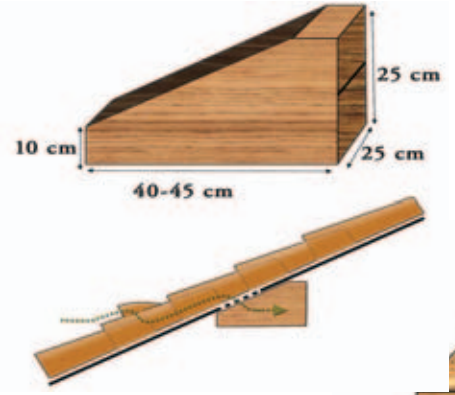

Figura 29. Esquema de caja nido para interior. Se muestra combinación de caja nido y teja de ventilación

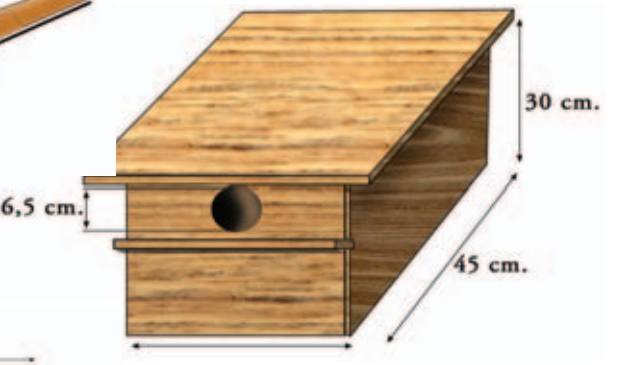

Figura 30. Esquema de caja de madera para cernícalo primilla. Este tipo de nidales puede ser utilizado en postes de luz y teléfono, así como en edificios

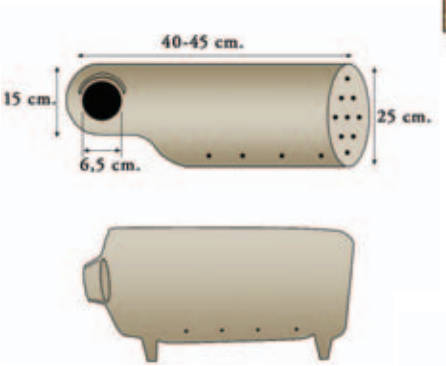

Figura 31. Nidales de cerámica para cernícalo primilla. Pueden tener entrada lateral (arriba) o frontal (abajo). Las dimensiones de ambos nidales son iguales. Pueden estar provistos o no de patas dependiendo del sustrato donde vayan a ser colocados y deben tener agujeros de ventilación en la parte posterior e inferior

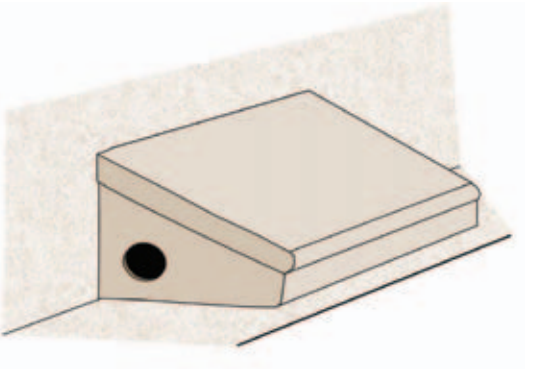

Figura 32. Esquema de nidal de obra aprovechando una cornisa utilizado en Extremadura

vas tecnologías en los programas de divulgación y educación ambiental. Por ejemplo, resulta relativamente fácil dotar a uno o varios nidos con cámaras de televisión que permitan a escolares y otros grupos de ciudadanos observar la reproducción de las aves sin perturbar su comportamiento. El atractivo de la biología del cernícalo primilla, su vistoso colorido y el sustrato de nidificación que utilizan garantizan el éxito de programas de esta naturaleza en la sensibilización de los ciudadanos.

Por último, es necesario resaltar que además de las labores de educación ambiental dirigidas a el público en general, es necesario realizar un esfuerzo por focalizar estas labores hacia personas o colectivos que tienen una acción directa sobre el hábitat de la especie. Tal es el caso de agricultores, ganaderos y cazadores, pero también de constructores, arquitectos, técnicos municipales e incluso técnicos de administraciones provinciales o regionales con escasos conocimientos sobre los problemas de conservación que afectan al cernícalo primilla.

M.Y.

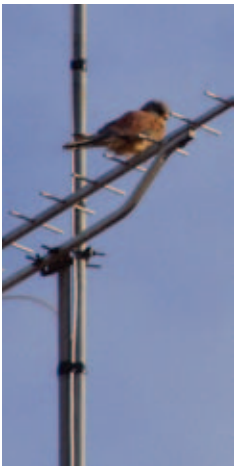

J.M.D.

J.M.D.

El carácter frecuentemente "urbanícola" de la especie, junto con lo vistoso de su plumaje y comportamiento, hacen del primilla un motivo apropiado para programas de educación ambiental