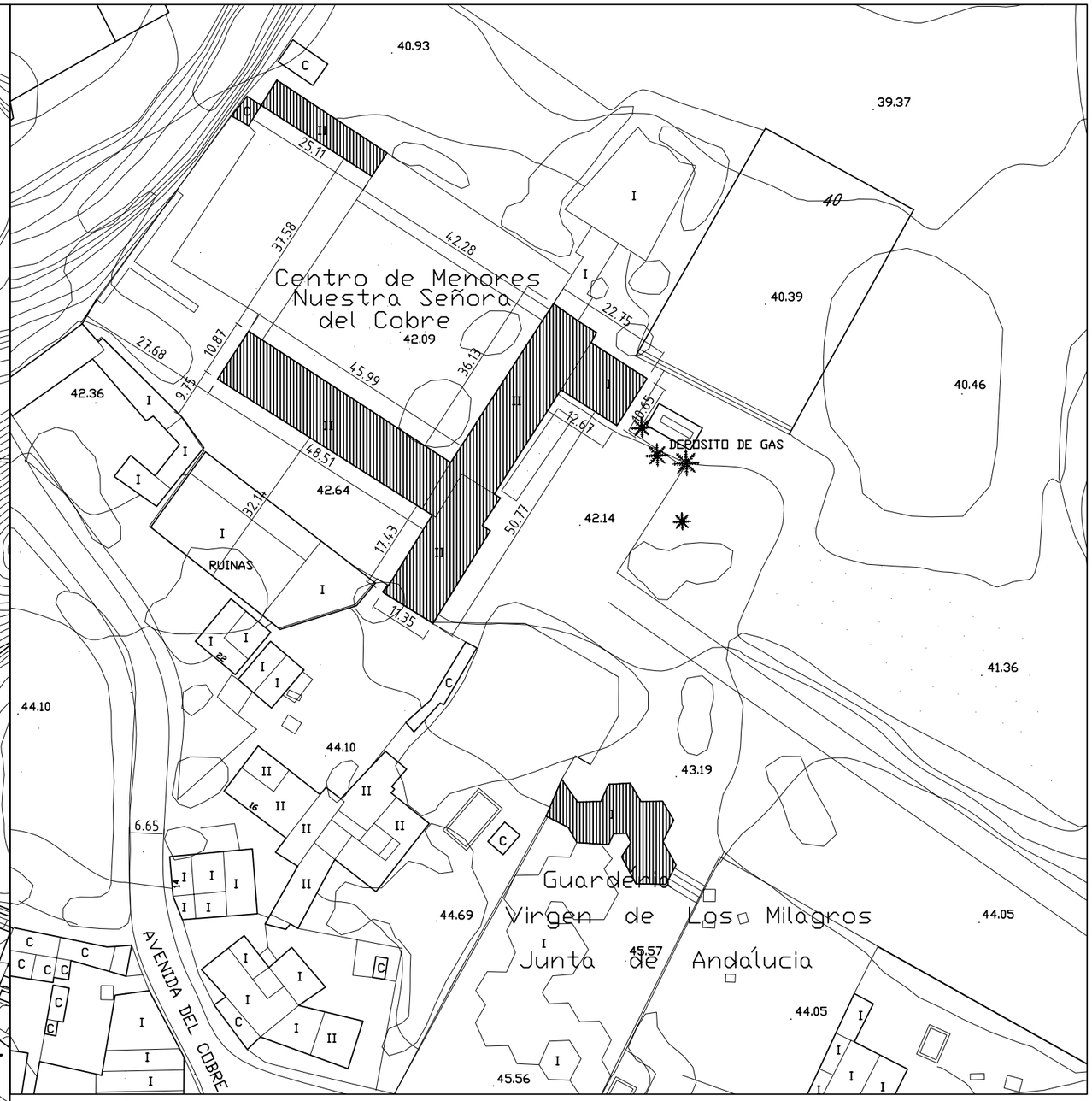

JUNTA DE ANDALUCIA

CONSEJERÍA
PARA LA IGUALDAD
Y BIENESTAR SOCIAL

ESTUDIO DE SEGURIDAD Y SALUD — EXPEDIENTE ASC-437/07-IF

REFORMA DEL CENTRO DE MENORES NRA. SRA. DEL COBRE, ALGECIRAS

AUTORES:
CRISTINA LÓPEZ-LAGO GONZÁLEZ, arquitecta
MARIA LLERENA IÑESTA. arquitecta
JUNA LÓPEZ-LAGO ROMERO, arquitecto

TITULO DEL PLANO:
SITUACIÓN Y EMPLAZAMIENTO

JUNTA DE ANDALUCIA
CONSEJERIA PARA LA IGUALDAD Y BIENESTAR SOCIAL
02 SEP. 2009
SUPERVISADO
OBRAS Y EQUIPAMIENTOS

FIRMA:	FECHA:	ESCALA:	PLANO Nº:
FDO.	NOVIEMBRE 2008	1/5.000 1/500	SS00

ZONA DEMOLICIÓN Y EXCAVACIÓN

depósito

6

Contenedores de RCDs

CENTRO DE MENORES EL COBRE

ZONA EXCAVACIÓN

ZONA DEMOLICIÓN

7

5 4 3 2 1

ATENCIÓN CRUCE
PEATONES-VEHÍCULOS

ACCESO A OBRA

TALLERES ANEXOS

FASE:

Movimiento de tierras:
Vaciado de zanjas

Medidas de protección:
Ejecución de bataches

Medios de protección:
Colectivos:
- Cercado de la obra.
- Vallado perimetral

Individuales:
- Casco.
- Riñoneras.
- Protección auditiva.
- Botas.
- Guantes.

FASE:

Cimientos:
Losa.

Medidas de protección:
Ejecución de bataches

Medios de protección:
Colectivos:
- Cercado de la obra.
- Vallado perimetral

Individuales:
- Casco.
- Riñoneras.
- Protección auditiva.
- Botas.
- Guantes.

FASE:

Estructura:
Ejecución de forjados

Medios de protección:
Colectivos:
- Cercado de la obra.
- Vallado perimetral
- Redes horca.
- Redes paramentadas
- Barandillas (Sargento)
- Acceso protegido.

Individuales:
- Casco.
- Cinturón
- Guantes
- Botas.

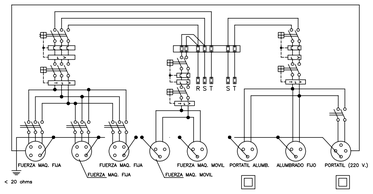

ESQUEMA UNIFILAR DEL CUADRO ELECTRICO DE OBRA

LEYENDA

1 OFICINA DE OBRA Y BOTIQUIN
2 VESTUARIOS (CASETA DE TRABAJADORES)
3 ASEOS (CASETA DE TRABAJADORES)
4 COMEDOR (CASETA DE TRABAJADORES)
5 ALMACEN DE OBRA
6 ZONA ACOPIO MATERIALES
7 TALLERES AUXILIARES (ZONA ACOTADA)
VIA OBLIGATORIA PARA PEATONES
PROHIBIDO PASAR A LOS PEATONES
EXTINTORES
CUADRO ELECTRICO GENERAL
CUADRO ELECTRICO SECUNDARIO
CARTELES – SEÑALIZACION
SENTIDO CIRCULACION
PELIGRO ELECTRICO

N

JUNTA DE ANDALUCIA

ESTUDIO SEGURIDAD Y SALUD — EXPEDIENTE ASC-437/07-IF
REFORMA DEL CENTRO DE MENORES NRA. SRA. DEL COBRE, ALGECIRAS

AUTORES:
CRISTINA LÓPEZ-LAGO GONZÁLEZ, arquitecta
MARIA LLERENA IÑESTA. arquitecta
JUAN LÓPEZ-LAGO ROMERO, arquitecto

TITULO DEL PLANO
ORDENACIÓN GENERAL DE LA PARCELA. ELEMENTOS DE SEGURIDAD

JUNTA DE ANDALUCIA
CONSEJERIA PARA LA IGUALDAD Y BIENESTAR SOCIAL
02 SEP. 2009
SUPERVISADO
OBRAS Y EQUIPAMIENTOS

CONSEJERÍA
PARA LA IGUALDAD
Y BIENESTAR SOCIAL

FIRMA: FDO:
FECHA: NOVIEMBRE 2008
ESCALA: 1/300
PLANO NR: SS01

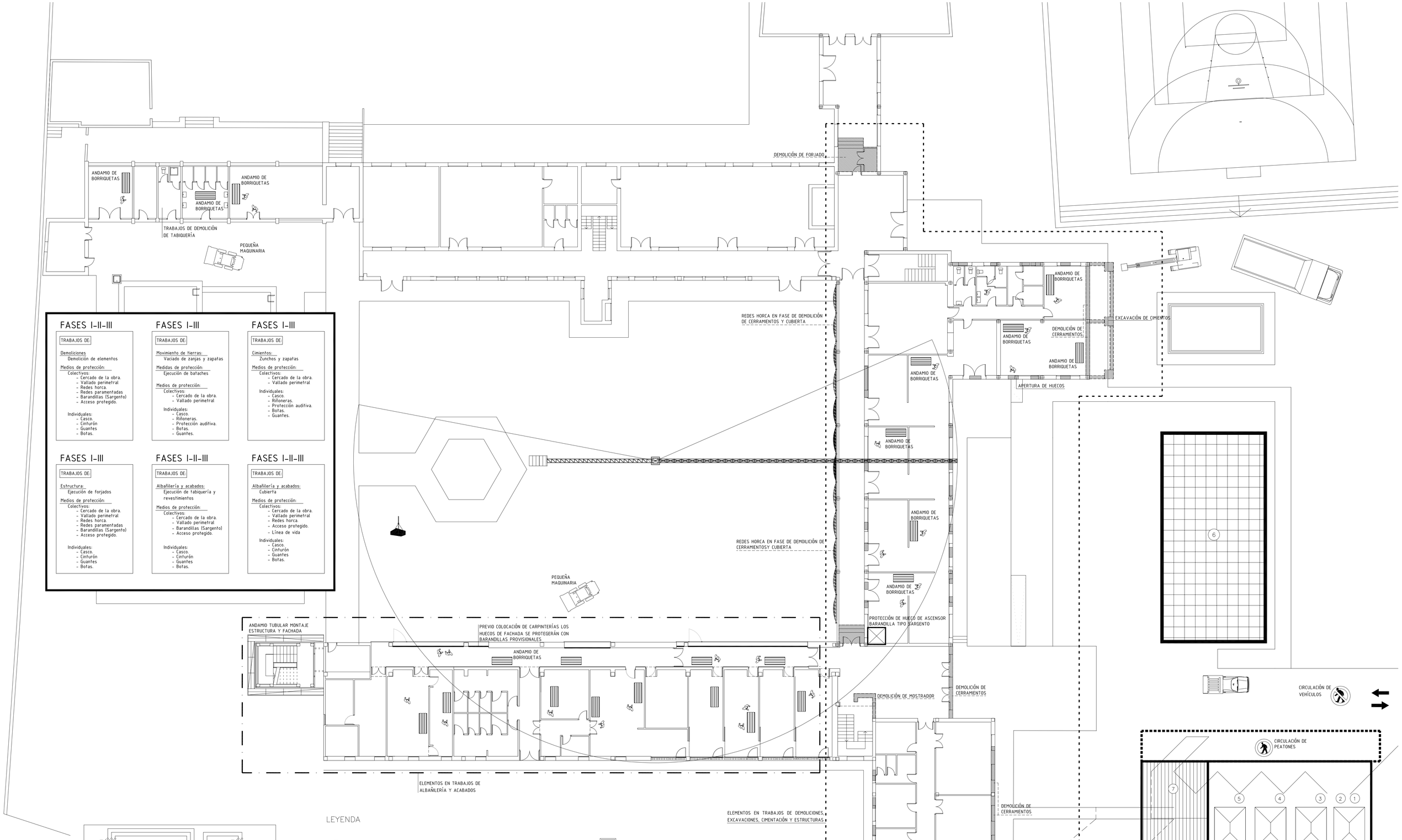

FASES I-II-III

TRABAJOS DE:

Demoliciones
Demolición de elementos

Medios de protección:
Colectivos:
- Cercado de la obra.
- Vallado perimetral
- Redes horca.
- Redes paramentadas
- Barandillas (Sargento)
- Acceso protegido.

Individuales:
- Casco.
- Cinturón
- Guantes
- Botas.

FASES I-III

TRABAJOS DE:

Movimiento de tierras:
Vaciado de zanjas y zapatas

Medidas de protección:
Ejecución de bataches

Medios de protección:
Colectivos:
- Cercado de la obra.
- Vallado perimetral

Individuales:
- Casco.
- Riñoneras.
- Protección auditiva.
- Botas.
- Guantes.

FASES I-III

TRABAJOS DE:

Cimientos:
Zunchos y zapatas

Medios de protección:
Colectivos:
- Cercado de la obra.
- Vallado perimetral

Individuales:
- Casco.
- Riñoneras.
- Protección auditiva.
- Botas.
- Guantes.

FASES I-III

TRABAJOS DE:

Estructura:
Ejecución de forjados

Medios de protección:
Colectivos:
- Cercado de la obra.
- Vallado perimetral
- Redes horca.
- Redes paramentadas
- Barandillas (Sargento)
- Acceso protegido.

Individuales:
- Casco.
- Cinturón
- Guantes
- Botas.

FASES I-II-III

TRABAJOS DE:

Albañilería y acabados:
Ejecución de tabiquería y revestimientos

Medios de protección:
Colectivos:
- Cercado de la obra.
- Vallado perimetral
- Barandillas (Sargento)
- Acceso protegido.

Individuales:
- Casco.
- Cinturón
- Guantes
- Botas.

FASES I-II-III

TRABAJOS DE:

Albañilería y acabados:
Cubierta

Medios de protección:
Colectivos:
- Cercado de la obra.
- Vallado perimetral
- Redes horca.
- Acceso protegido.
- Línea de vida

Individuales:
- Casco.
- Cinturón
- Guantes
- Botas.

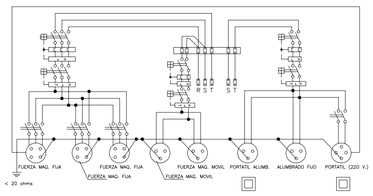

ESQUEMA UNIFILAR DEL CUADRO ELECTRICO DE OBRA

LEYENDA

1. OFICINA DE OBRA Y BOTIQUIN
2. VESTUARIOS (CASETA DE TRABAJADORES)
3. ASEOS (CASETA DE TRABAJADORES)
4. COMEDOR (CASETA DE TRABAJADORES)
5. ALMACEN DE OBRA
6. ZONA ACOPIO MATERIALES
7. TALLERES AUXILIARES (ZONA ACOTADA)

VIA OBLIGATORIA PARA PEATONES

PROHIBIDO PASAR A LOS PEATONES

EXTINTORES

CUADRO ELECTRICO GENERAL

CUADRO ELECTRICO SECUNDARIO

CARTELES – SEÑALIZACION

SENTIDO CIRCULACION

PELIGRO ELECTRICO

ESTUDIO DE SEGURIDAD Y SALUD — EXPEDIENTE ASC-437/07-IF

REFORMA DEL CENTRO DE MENORES NRA. SRA. DEL COBRE, ALGECIRAS

AUTORES:
CRISTINA LÓPEZ-LAGO GONZÁLEZ, arquitecta
MARIA LLERENA IÑESTA. arquitecta
JUAN LÓPEZ-LAGO ROMERO, arquitecto

JUNTA DE ANDALUCIA

TITULO DEL PLANO:
PLANTA GENERAL. ELEMENTOS DE SEGURIDAD SEGÚN TRABAJOS

JUNTA DE ANDALUCIA
CONSEJERIA PARA LA IGUALDAD Y BIENESTAR SOCIAL
02 SEP. 2009
SUPERVISADO
OBRAS Y EQUIPAMIENTOS

CONSEJERÍA PARA LA IGUALDAD Y BIENESTAR SOCIAL

FIRMA:	FECHA:	ESCALA:	PLANO NR:
FDO:	NOVIEMBRE 2008	1/150	SS02

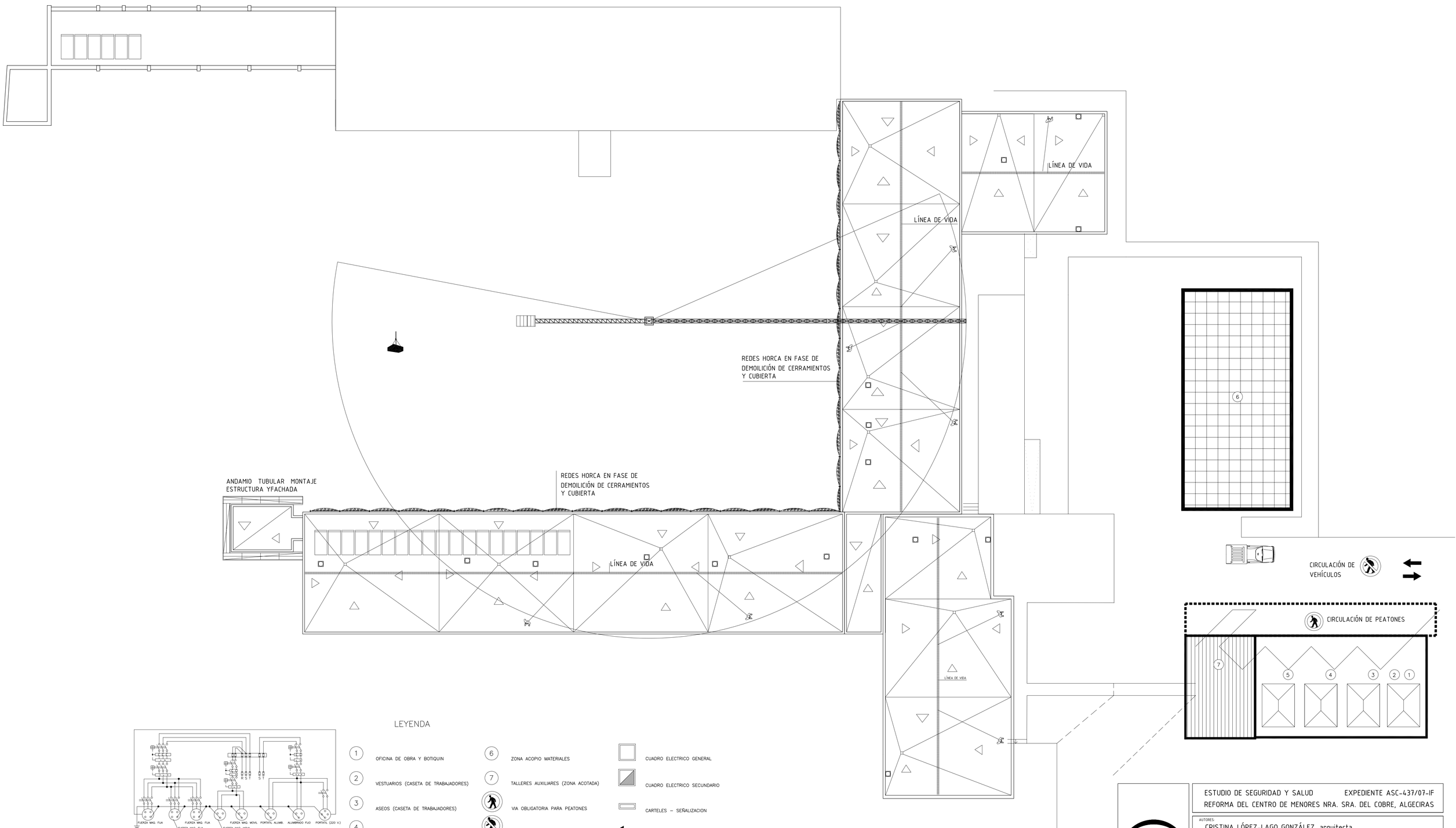

ESQUEMA UNIFILAR DEL CUADRO ELECTRICO DE OBRA

LEYENDA

1. OFICINA DE OBRA Y BOTIQUIN
2. VESTUARIOS (CASETA DE TRABAJADORES)
3. ASEOS (CASETA DE TRABAJADORES)
4. COMEDOR (CASETA DE TRABAJADORES)
5. ALMACEN DE OBRA
6. ZONA ACOPIO MATERIALES
7. TALLERES AUXILIARES (ZONA ACOTADA)

VIA OBLIGATORIA PARA PEATONES

PROHIBIDO PASAR A LOS PEATONES

EXTINTORES

CUADRO ELECTRICO GENERAL

CUADRO ELECTRICO SECUNDARIO

CARTELES – SEÑALIZACION

SENTIDO CIRCULACION

PELIGRO ELECTRICO

JUNTA DE ANDALUCIA

CONSEJERÍA PARA LA IGUALDAD Y BIENESTAR SOCIAL

ESTUDIO DE SEGURIDAD Y SALUD — EXPEDIENTE ASC-437/07-IF

REFORMA DEL CENTRO DE MENORES NRA. SRA. DEL COBRE, ALGECIRAS

AUTORES:
CRISTINA LÓPEZ-LAGO GONZÁLEZ, arquitecta
MARIA LLERENA IÑESTA. arquitecta
JUAN LÓPEZ-LAGO ROMERO, arquitecto

TITULO DEL PLANO:
PLANTA CUBIERTA. ELEMENTOS DE SEGURIDAD POR FASES.

FIRMA: FDO.

JUNTA DE ANDALUCIA
CONSEJERIA PARA LA IGUALDAD Y BIENESTAR SOCIAL
02 SEP 2009
SUPERVISADO
OBRAS Y EQUIPAMIENTOS

FECHA:	ESCALA:	PLANO Nº:
NOVIEMBRE 2008	1/150	SS03

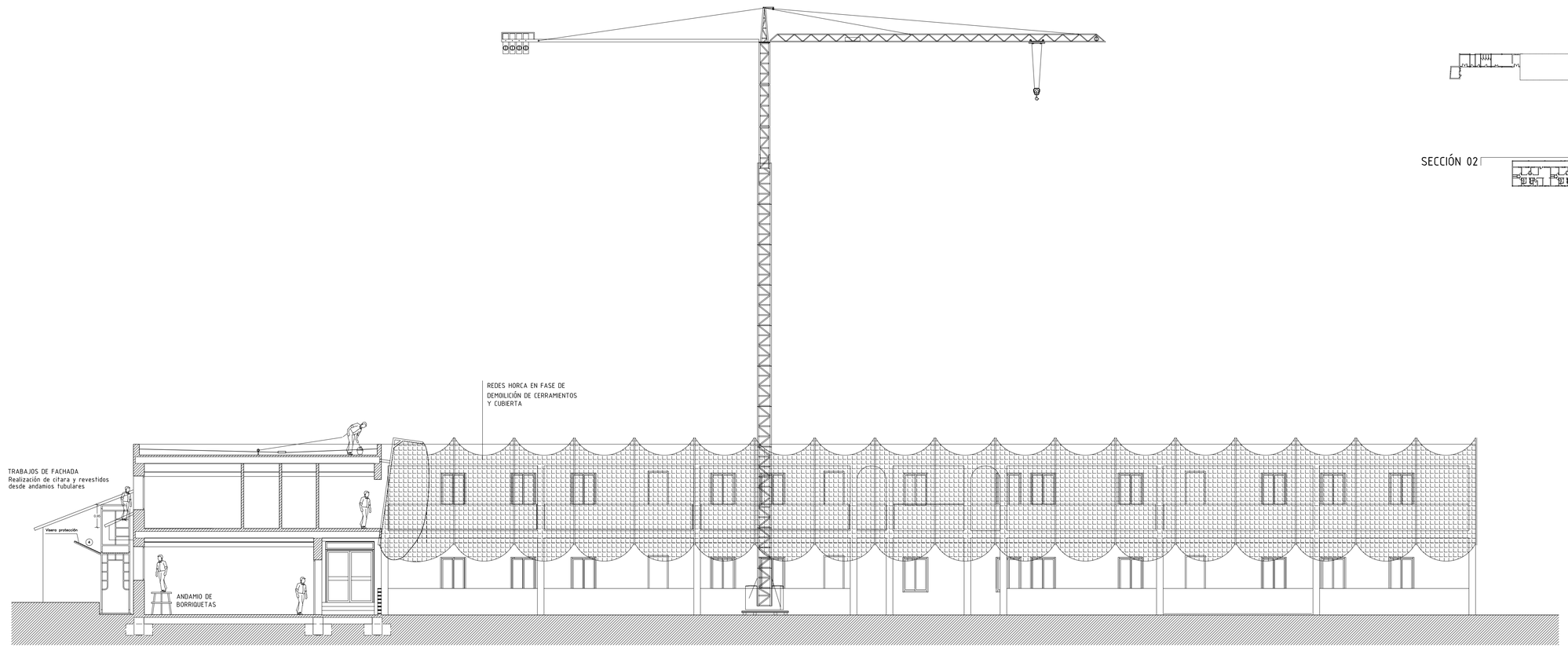

SECCIÓN 01

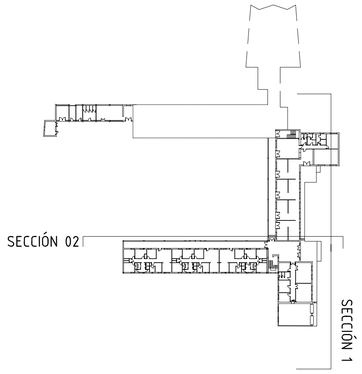

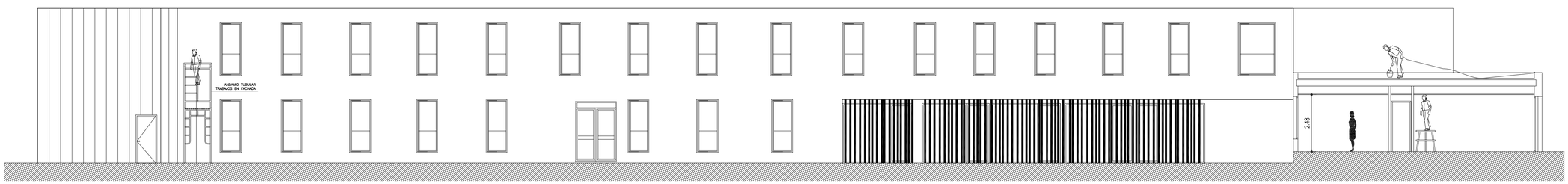

SECCIÓN 02

JUNTA DE ANDALUCIA

CONSEJERÍA
PARA LA IGUALDAD
Y BIENESTAR SOCIAL

ESTUDIO DE SEGURIDAD Y SALUD EXPEDIENTE ASC-437/07-IF
REFORMA DEL CENTRO DE MENORES NRA. SRA. DEL COBRE, ALGECIRAS

AUTORES:
CRISTINA LÓPEZ-LAGO GONZÁLEZ, arquitecta
MARIA LLERENA IÑESTA. arquitecta
JUAN LÓPEZ-LAGO ROMERO, arquitecto

TITULO DEL PLANO:
ALZADO Y SECCIÓN. ELEMENTOS DE SEGURIDAD

JUNTA DE ANDALUCIA
CONSEJERIA PARA LA IGUALDAD Y BIENESTAR SOCIAL
02 SEP. 2009
SUPERVISADO
OBRAS Y EQUIPAMIENTOS

FIRMA: VDO.

FECHA: NOVIEMBRE 2008

ESCALA: 1/100

PLANO Nº: SS04

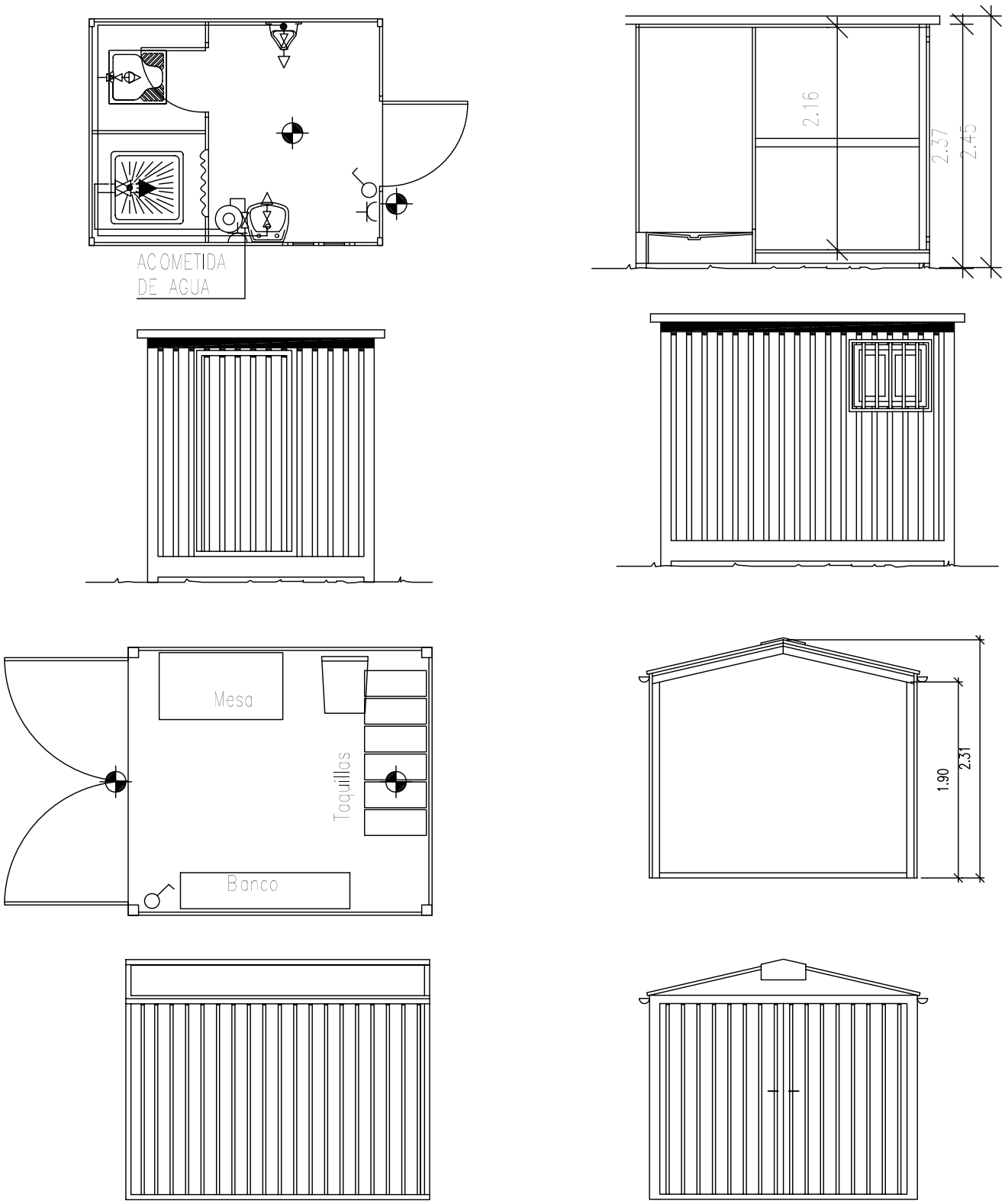

ESTUDIO DE SEGURIDAD Y SALUD — EXPEDIENTE ASC-437/07-IF

REFORMA DEL CENTRO DE MENORES NRA. SRA. DEL COBRE, ALGECIRAS

AUTORES:
CRISTINA LÓPEZ-LAGO GONZÁLEZ, arquitecta
MARIA LLERENA IÑESTA. arquitecta
JUAN LÓPEZ-LAGO ROMERO, arquitecto

JUNTA DE ANDALUCIA

TITULO DEL PLANO:
DETALLES ELEMENTOS DE SEGURIDAD CASETAS

JUNTA DE ANDALUCIA
CONSEJERIA PARA LA IGUALDAD Y BIENESTAR SOCIAL
02 SEP. 2009
SUPERVISADO
OBRAS Y EQUIPAMIENTOS

CONSEJERÍA PARA LA IGUALDAD Y BIENESTAR SOCIAL	FIRMA: PDO.	FECHA: NOVIEMBRE 2008	ESCALA: 1/100	PLANO Nº: SS05

AMDAMIO DE BORRIQUETA
Altura de trabajo inferior a 2 metros.

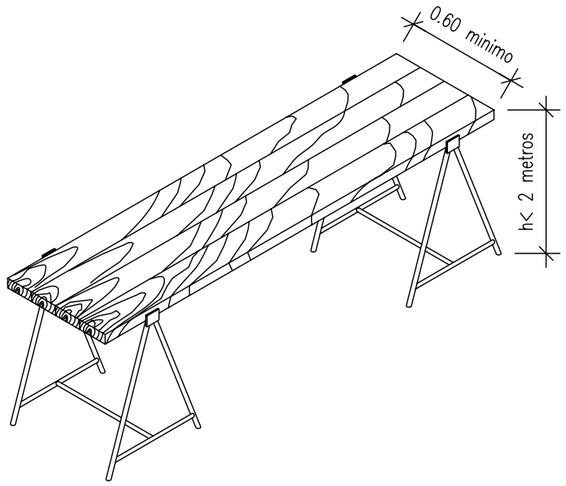

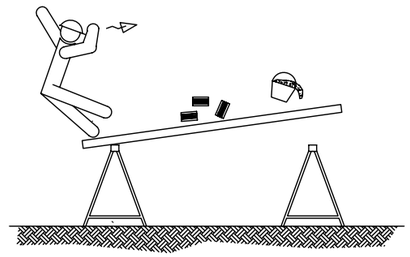

NO APOYARSE EN EL CONJUNTO EN NINGUNO DE SUS EXTREMOS.

Ancho minimo de tablones 0.50 metros.

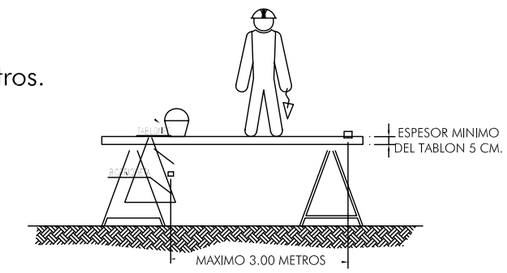

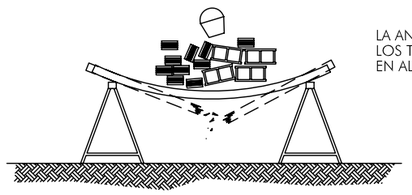

LA ANCHURA MINIMA DE LA PLATAFORMA DEL ANDAMIO SERA DE 60 CENTIMETROS.
LOS TABLONES DE LA PLATAFORMA IRAN ATADOS O BIEN SUJETOS A LAS BORRIQUETAS.
EN ALTURAS SUPERIORES A 2 METROS, SE DISPONDRAN BARANDILLAS EN TODO EL PERIMETRO.

NO SOBRECARGAR LOS TABLONES CON EXCESIVA CANTIDAD DE MATERIALES CONCENTRADOS
EN UN MISMO PUNTO QUE PODRIA DESEQUILIBRAR O INCLUSO LLEGAR A PARTIR LOS TABLONES
REPARTIE EL PESO DE MANERA UNIFORME Y SIN CARGAS EXCESIVAS.

ESCALERAS DE MANO

POSICION CORRECTA DE ESCALERAS DE MANO

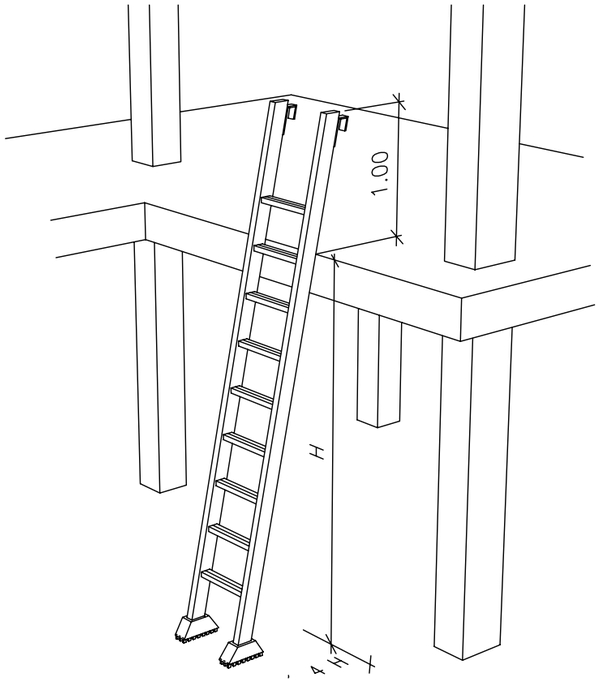

POSICIONES INCORRECTAS DE ESCALERAS DE MANO

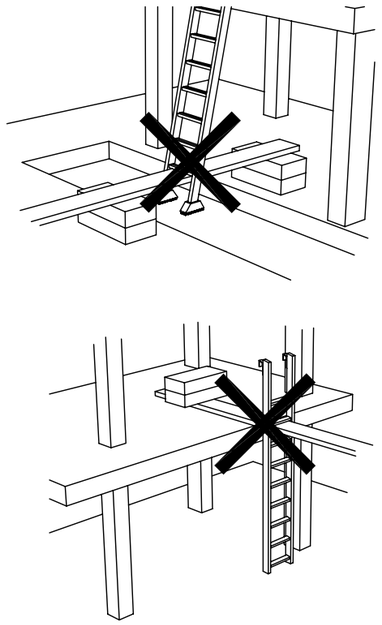

JUNTA DE ANDALUCIA	ESTUDIO DE SEGURIDAD Y SALUD — EXPEDIENTE ASC-437/07-IF REFORMA DEL CENTRO DE MENORES NRA. SRA. DEL COBRE, ALGECIRAS			
	AUTORES: CRISTINA LÓPEZ-LAGO GONZÁLEZ, arquitecta MARIA LLERENA IÑESTA. arquitecta JUAN LÓPEZ-LAGO ROMERO, arquitecto			
	TITULO DEL PLANO: DETALLES. PROTECCIONES COLECTIVAS I			
CONSEJERÍA PARA LA IGUALDAD Y BIENESTAR SOCIAL	FIRMA: FDO.	FECHA: NOVIEMBRE 2008	ESCALA: 1/100	PLANO Nº: SS06

JUNTA DE ANDALUCIA
CONSEJERIA PARA LA IGUALDAD Y BIENESTAR SOCIAL
02 SEP. 2009
SUPERVISADO
OBRAS Y EQUIPAMIENTOS

RED HORCA

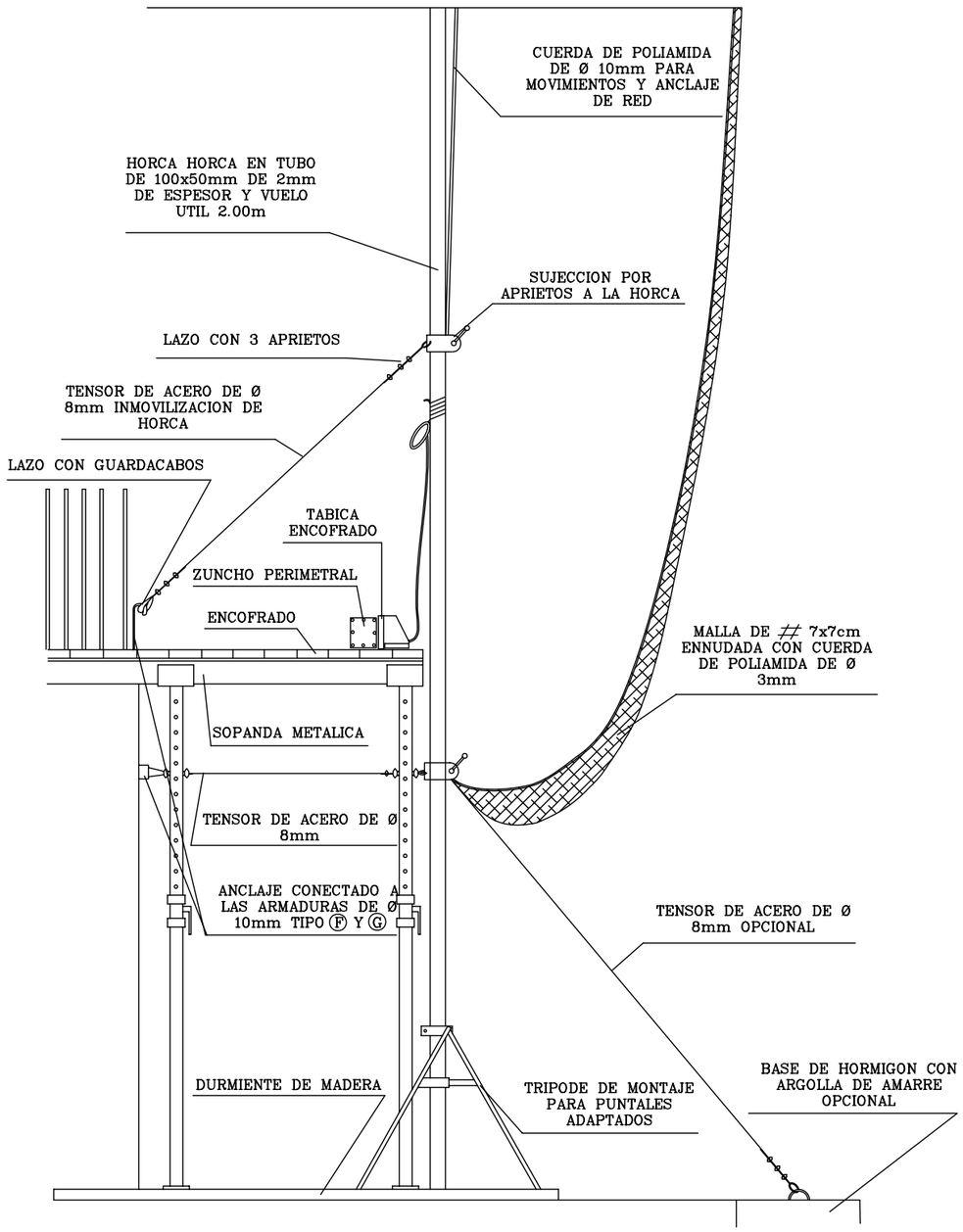

ANCLAJES RED HORCA

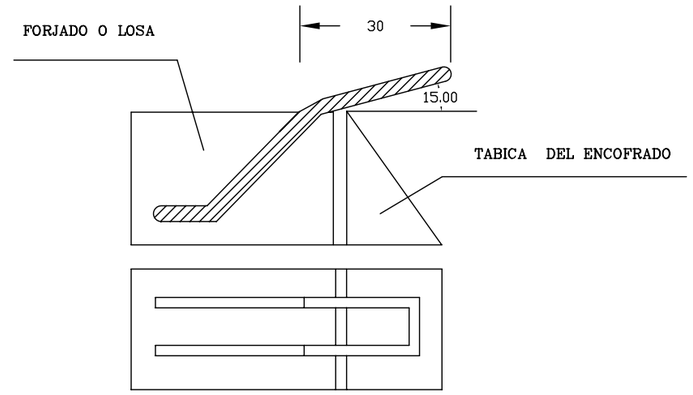

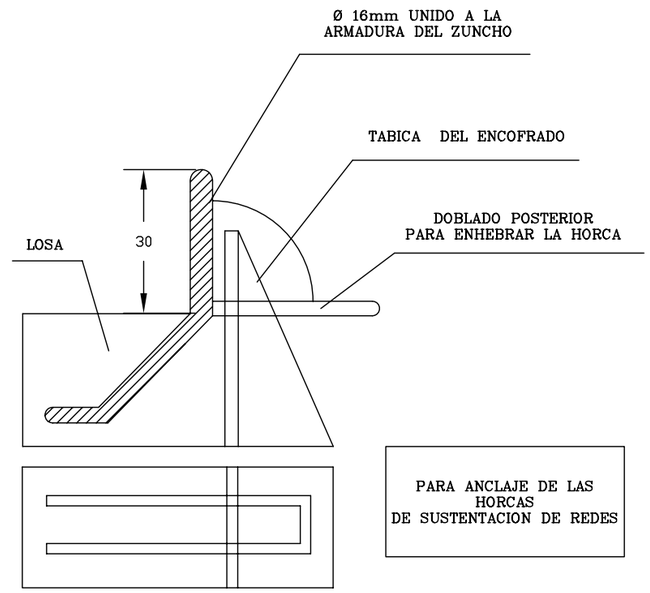

JUNTA DE ANDALUCIA

ESTUDIO DE SEGURIDAD Y SALUD — EXPEDIENTE ASC-437/07-IF

REFORMA DEL CENTRO DE MENORES NRA. SRA. DEL COBRE, ALGECIRAS

AUTORES:
CRISTINA LÓPEZ-LAGO GONZÁLEZ, arquitecta
MARIA LLERENA IÑESTA. arquitecta
JUAN LÓPEZ-LAGO ROMERO, arquitecto

TITULO DEL PLANO:
DETALLES. PROTECCIONES COLECTIVAS II

JUNTA DE ANDALUCIA
CONSEJERIA PARA LA IGUALDAD Y BIENESTAR SOCIAL
02 SEP. 2009
SUPERVISADO
OBRAS Y EQUIPAMIENTOS

CONSEJERÍA PARA LA IGUALDAD Y BIENESTAR SOCIAL

FIRMA: FDO.

FECHA: NOVIEMBRE 2008

ESCALA: 1/100

PLANO Nº: SS07

DESCRIPCION GENERAL DE LAS TORRES :

TORRE DE 2'00 x 2'00 metros de Base. Está formada por elementos de 2'00 x 1'00 metros y diagonales, pudiendo alzanzar una altura máxima de 10 metros sin necesidad de arriostramiento.

TORRE DE 3'00 x 2'73 metros de Base. Está formada por elementos de 3'00 x 1'00 metros y crucetas, pudiendo alzanzar una altura máxima de 13 metros sin necesidad de arriostramiento.

ANDAMIOS MOVILES

MONTAJE DE TORRES MOVILES

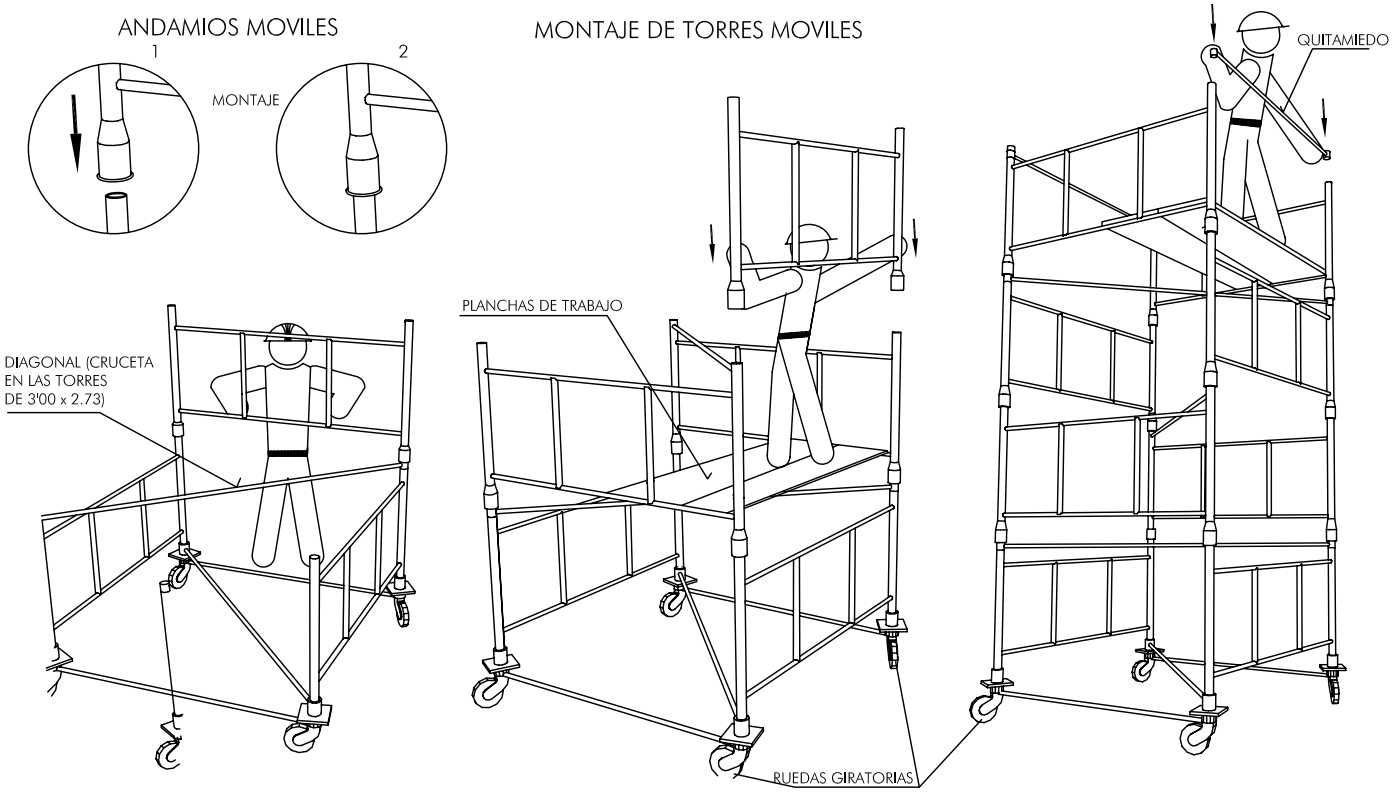

BARANDILLAS PROVISIONALES DE PROTECCION CON TABLONCILLOS

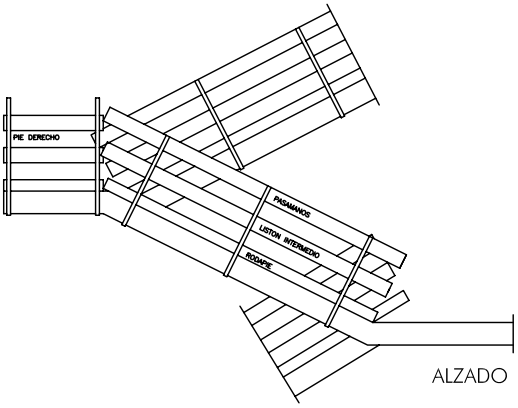

JUNTA DE ANDALUCIA

ESTUDIO DE SEGURIDAD Y SALUD — EXPEDIENTE ASC-437/07-IF

REFORMA DEL CENTRO DE MENORES NRA. SRA. DEL COBRE, ALGECIRAS

AUTORES:
CRISTINA LÓPEZ-LAGO GONZÁLEZ, arquitecta
MARIA LLERENA IÑESTA. arquitecta
JUAN LÓPEZ-LAGO ROMERO, arquitecto

TITULO DEL PLANO:
DETALLES. PROTECCIONES COLECTIVAS III

JUNTA DE ANDALUCIA
CONSEJERIA PARA LA IGUALDAD Y BIENESTAR SOCIAL
02 SEP. 2009
SUPERVISADO
OBRAS Y EQUIPAMIENTOS

CONSEJERÍA PARA LA IGUALDAD Y BIENESTAR SOCIAL	FIRMA: PDO.	FECHA: NOVIEMBRE 2008	ESCALA: 1/100	PLANO Nº: SS08

DETALLES 4: PROTECCIONES INDIVIDUALES

PROTECCIONES INDIVIDUALES (GAFAS DE SEGURIDAD)

OCULARES

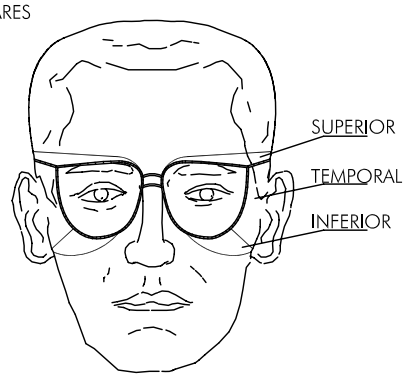

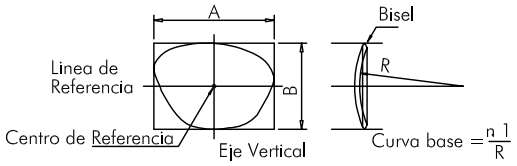

PROTECCIONES INDIVIDUALES (CASCO DE SEGURIDAD)

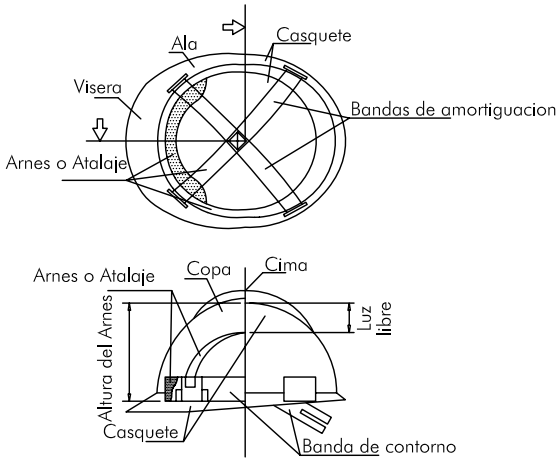

PROTECCIONES INDIVIDUALES (GAFAS DE SEGURIDAD)

PATILLA DE SUJECCION TIPO ESPATULA

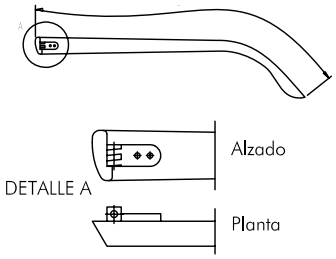

PATILLA DE SUJECCION TIPO CABLE

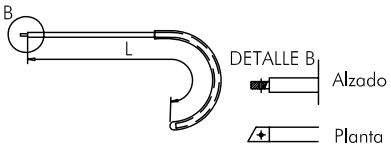

PROTECCIONES INDIVIDUALES (BOTAS DE SEGURIDAD -REFUERZOS -)

PUNTERA

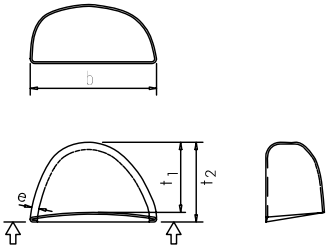

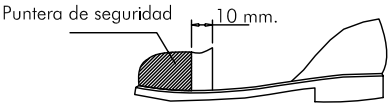

JUNTA DE ANDALUCIA

ESTUDIO DE SEGURIDAD Y SALUD — EXPEDIENTE ASC-437/07-IF

REFORMA DEL CENTRO DE MENORES NRA. SRA. DEL COBRE, ALGECIRAS

AUTORES:

CRISTINA LÓPEZ-LAGO GONZÁLEZ, arquitecta

MARIA LLERENA IÑESTA. arquitecta

JUAN LÓPEZ-LAGO ROMERO, arquitecto

TITULO DEL PLANO:

DETALLES. PROTECCIONES INDIVIDUALES

JUNTA DE ANDALUCIA
CONSEJERIA PARA LA IGUALDAD Y BIENESTAR SOCIAL
02 SEP. 2009
SUPERVISADO
OBRAS Y EQUIPAMIENTOS

CONSEJERÍA PARA LA IGUALDAD Y BIENESTAR SOCIAL	FIRMA: PDO.	FECHA: NOVIEMBRE 2008	ESCALA: 1/100	PLANO Nº: SS09

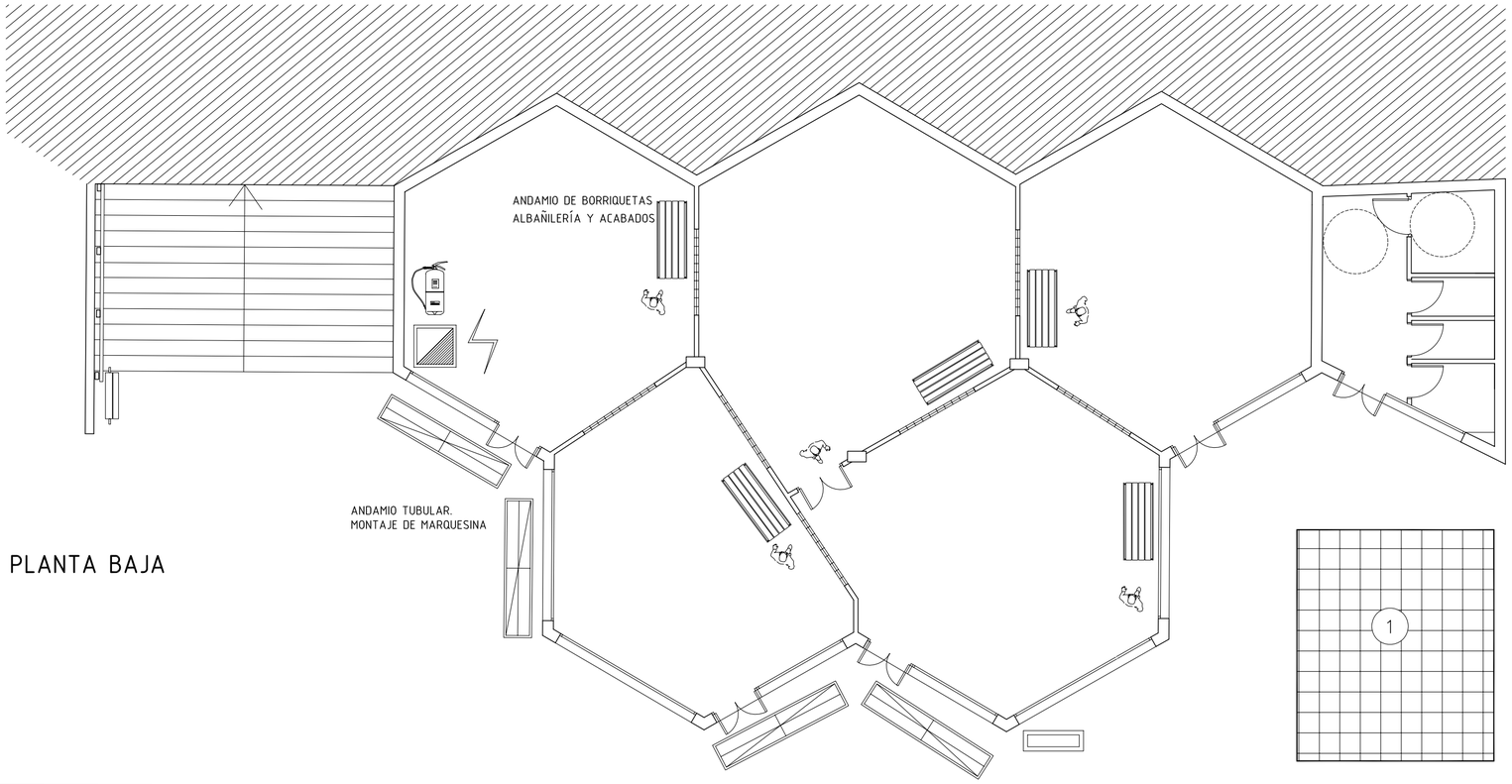

PLANTA BAJA

TRABAJOS DE FACHADA
- Realización de citara y revestidos desde andamios tubulares

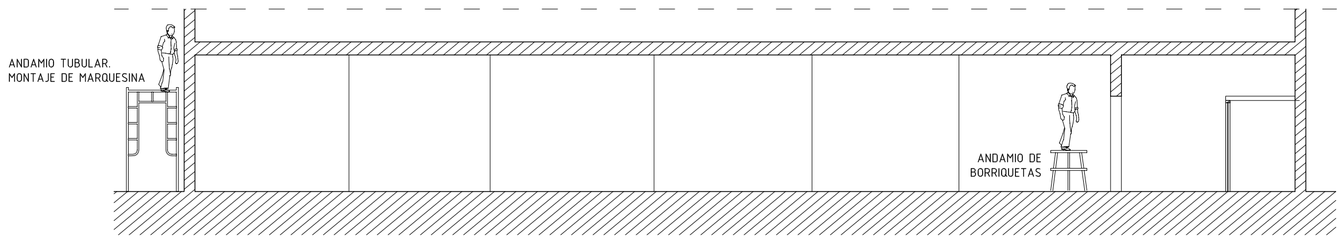

SECCIÓN

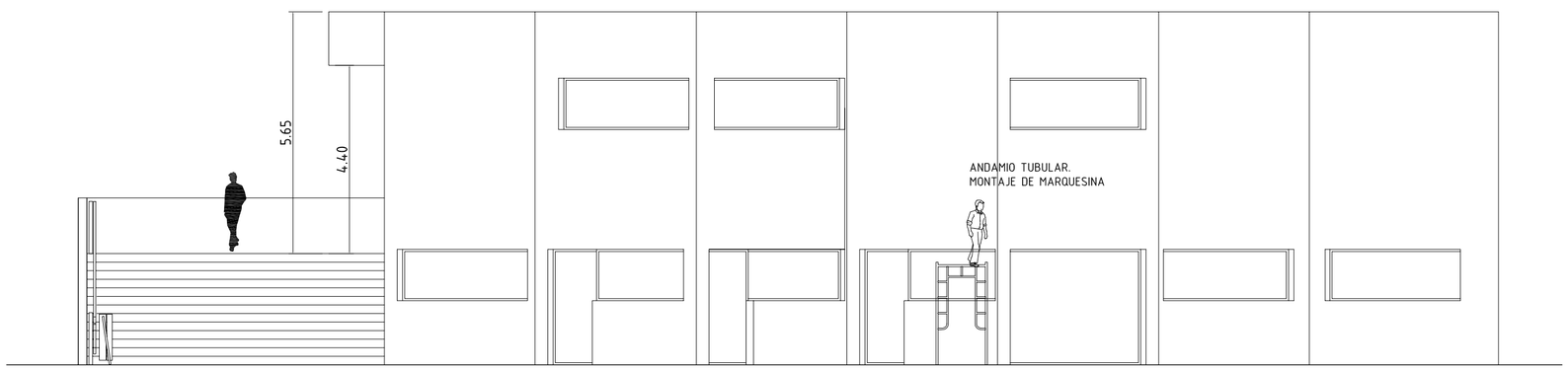

ALZADO 1

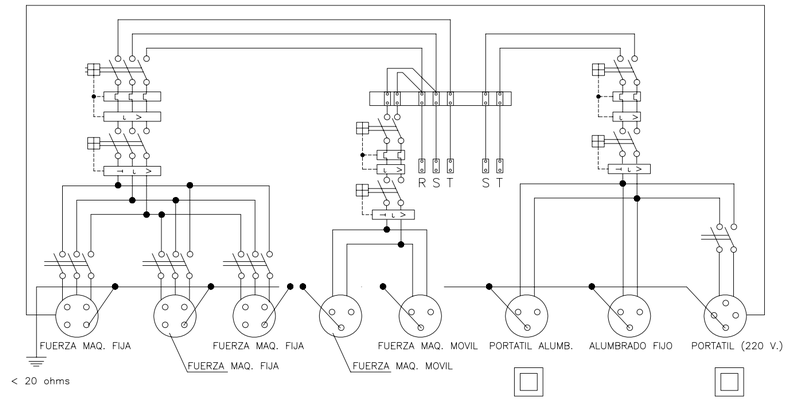

ESQUEMA UNIFILAR DEL CUADRO ELECTRICO DE OBRA

CUADRO ELECTRICO SECUNDARIO

CARTELES – SEÑALIZACION

EXTINTORES

PELIGRO ELECTRICO

1 ZONA ACOPIO MATERIALES

SEÑALIZACION

- Vía obligatoria para peatones
- Peligro en general
- Protección obligatoria en la cabeza

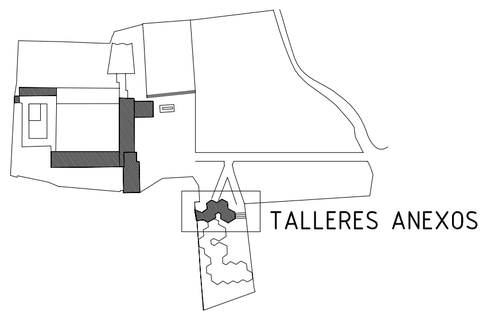

TALLERES ANEXOS

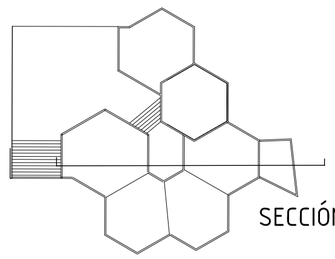

SECCIÓN 1

JUNTA DE ANDALUCIA

ESTUDIO DE SEGURIDAD Y SALUD EXPEDIENTE ASC-437/07-IF
REFORMA DEL CENTRO DE MENORES NRA. SRA. DEL COBRE, ALGECIRAS

AUTORES:
CRISTINA LÓPEZ-LAGO GONZÁLEZ, arquitecta
MARIA LLERENA IÑESTA. arquitecta
JUAN LÓPEZ-LAGO ROMERO, arquitecto

TITULO DEL PLANO:
TALLERES ANEXOS. ELEMENTOS DE SEGURIDAD

JUNTA DE ANDALUCIA
CONSEJERIA PARA LA IGUALDAD Y BIENESTAR SOCIAL
02 SEP. 2009
SUPERVISADO
OBRAS Y EQUIPAMIENTOS

CONSEJERÍA
PARA LA IGUALDAD
Y BIENESTAR SOCIAL

FIRMA:	FECHA:	ESCALA:	PLANO Nº:
FDO.	NOVIEMBRE 2008	1/100	SS10