MADERA

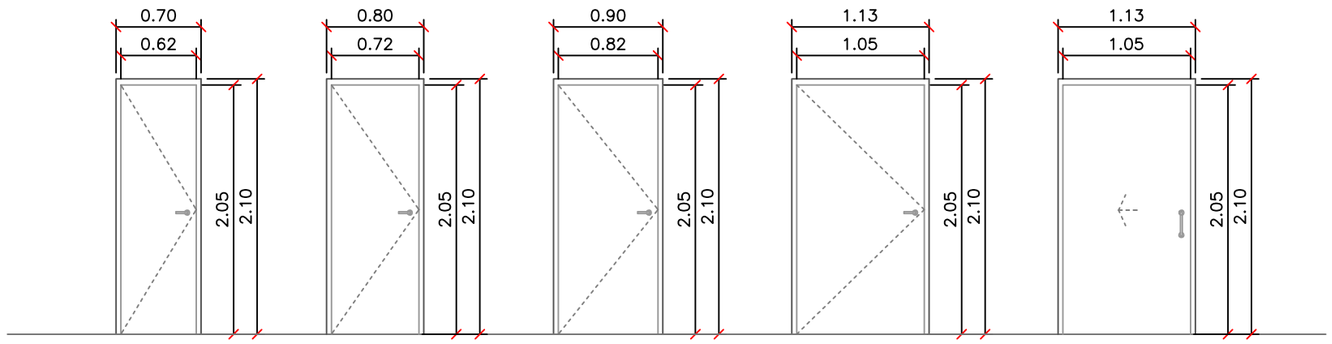

P1
PUERTA DE MADERA
4 UNIDADES

P2
PUERTA DE MADERA
5 UNIDADES

P3
PUERTA DE MADERA
20 UNIDADES

P4
PUERTA DE MADERA
18 UNIDADES

P5
PUERTA DE MADERA
16 UNIDADES

METÁLICAS

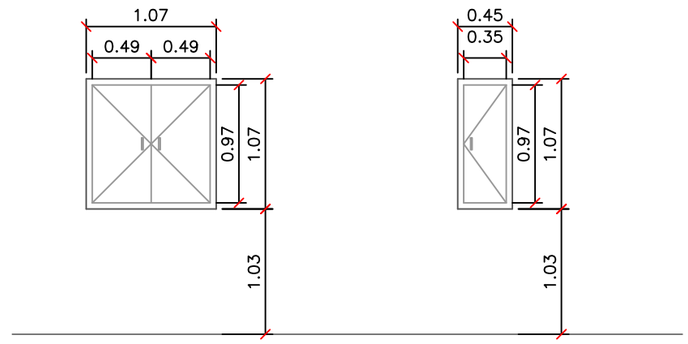

P16
PUERTA DE ACERO
15 UNIDADES

P17
PUERTA DE ACERO
4 UNIDADES

PUERTA DE ACERO RESISTENTE AL FUEGO

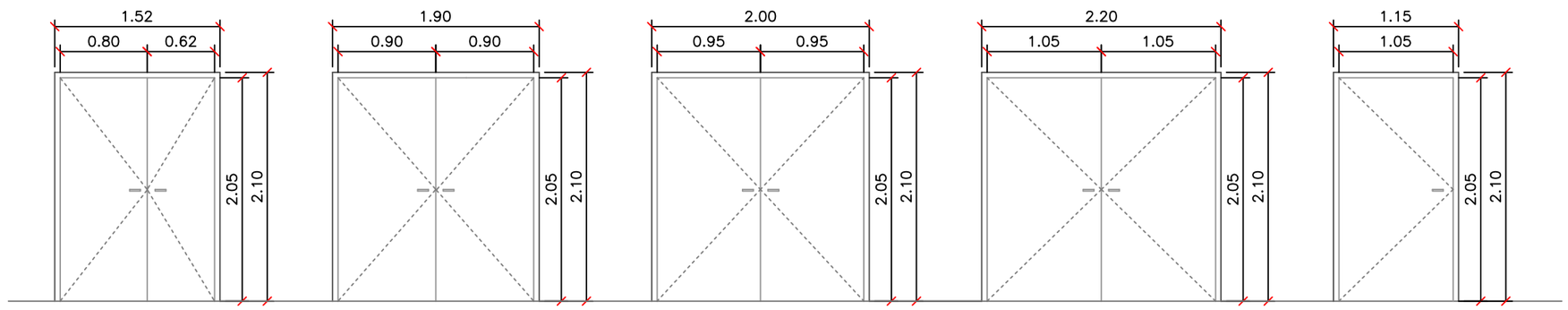

P6
PUERTA DE ACERO
EI_2 60-C5 (CON B. ANTIPÁNICO)
7 UNIDADES

P7
PUERTA DE ACERO
EI_2 60-C5 (CON B. ANTIPÁNICO)
3 UNIDADES

P8
PUERTA DE ACERO
EI_2 30-C5 (CON B. ANTIPÁNICO)
19 UNIDADES

P9
PUERTA DE ACERO
EI_2 30-C5 (CON B. ANTIPÁNICO)
2 UNIDADES

P10
PUERTA DE ACERO
EI_2 60-C5 (CON B. ANTIPÁNICO)
10 UNIDADES

P.E. DE REFORMA DEL CENTRO RESIDENCIAL "ISDABE"

JUNTA DE ANDALUCIA

JUNTA DE ANDALUCIA
CONSEJERIA DE IGUALDAD Y POLITICAS SOCIALES
DELEGACIÓN TERRITORIAL DE MÁLAGA DE IGUALDAD, SALUD Y POLÍTICAS SOCIALES

REDACTOR:
ABG ARQUITECTURA URBANISMO Y REHABILITACIÓN SLP

FECHA:	ARQUITECTO	ESCALA:
OCTUBRE-2017	**ANTONIO LUIS BOLIVAR GALIANO**	1 : 50

DOCUMENTO:	PLANO DE:	PLANO Nº
PROYECTO EJECUCIÓN	**CARPINTERÍAS I**	**09**

A3 1:50