SUPERVISADO
- 5 MAR. 2018
Oficina de Supervisión
Secretaría General Técnica
CONSEJERÍA DE CULTURA

II. PLIEGO DE CONDICIONES

PROYECTO BÁSICO Y DE EJECUCIÓN CONSEJERÍA DE CULTURA. JUNTA DE ANDALUCÍA

PROYECTO DE REHABILITACIÓN DEL ANTIGUO BANCO DE ESPAÑA DE HUELVA COMO MUSEO ARQUEOLÓGICO

FRANCISCO REINA FERNÁNDEZ TRUJILLO – FCO. JAVIER TERRADOS CEPEDA, ARQUITECTOS FEBRERO 2018

SUPERVISADO
- 5 MAR. 2018
Oficina de Supervisión
Secretaría General Técnica
CONSEJERÍA DE CULTURA

ÍNDICE

TITULO I PLIEGO DE CONDICIONES TECNICAS PARTICULARES

CAPITULO I. ANTECEDENTES.

Articulo 1. Título, localidad y situación.
Articulo 2. Promotor.
Articulo 3. Equipo técnico redactor.

CAPITULO II. DE LA ORGANIZACION DE LA OBRA. GENERALIDADES.

Articulo 1°. Interpretación y validez del Pliego.
Articulo 2°. Forma general de interpretación de los trabajos.
Articulo 3°. Protección del edificio.
Articulo 4°. Higiene y seguridad en el trabajo.
4.1. Instalación sanitaria y provisionales
Articulo 5°. Agua, electricidad y alcantarillado.
Articulo 6°. Instalaciones y maquinaria.
Articulo 7°. Técnicos, mandos intermedios y personal.
Articulo 8°. Condiciones de mano de obra.

CAPITULO III. DE LOS MATERIALES, UNIDADES DE OBRA Y EJECUCIÓN

Artículo 1°. Actuaciones previas
1.1 Derribos
1.1.1 Derribo de estructuras y cimentación
1.1.2 Derribo de fachadas y particiones
1.1.3 Levantado de instalaciones
1.1.4 Derribo de cubiertas
1.1.5 Demolición de revestimientos
Articulo 2°. Acondicionamiento y cimentación
2.1 Movimiento de tierras
2.1.1 Transportes de tierras y escombros
2.1.2 Vaciado del terreno
2.2 Contenciones del terreno
2.2.1 Muros ejecutados con encofrados
2.3 Cimentaciones directas
2.3.1 Zapatas (aisladas, corridas y elementos de atado)
Articulo 3°. Estructuras
3.1 Estructuras de acero
3.2 Estructuras de hormigón (armado y pretensado)
Articulo 4°. Cubiertas
4.1 Lucernarios
4.1.1 Claraboyas
4.2 Cubiertas planas
Articulo 5°. Fachadas y particiones
5.1 Fachadas de fábrica
5.1.2 Fachadas de piezas de arcilla cocida y de hormigón
5.2 Huecos
5.2.1 Carpinterías
5.2.2 Acristalamientos
5.2.3 Persianas
5.2.4 Cierres
5.3 Defensas
5.3.1 Barandillas
5.3.2 Rejas
5.4 Particiones
5.4.1 Particiones de piezas de arcilla cocida o de hormigón
5.4.2 Mamparas para particiones
5.4.3 Tabiquería de placa de yeso laminado con estructura metálica
Articulo 6°. Instalaciones
6.1 Instalación de audiovisuales
6.1.1 Antenas de televisión y radio
6.1.2 Telecomunicación por cable

SUPERVISADO
- 5 MAR. 2018
Oficina de Supervisión
Secretaría General Técnica
CONSEJERÍA DE CULTURA

6.1.3 Telefonía
6.2 Acondicionamiento de recintos- Confort
6.2.1 Aire acondicionado
6.2.2 Instalación de ventilación
6.3 Instalación de electricidad: baja tensión y puesta a tierra
6.4 Instalación de fontanería y aparatos sanitarios
6.4.1 Fontanería
6.4.2 Aparatos sanitarios
6.5 Instalación de alumbrado
6.5.1 Alumbrado de emergencia
6.5.2 Instalación de iluminación
6.5.3 Indicadores luminosos
6.6 Instalación de protección
6.6.1 Instalación de sistemas anti-intrusión
6.6.2 Instalación de protección contra incendios
6.7 Instalación de evacuación de residuos
6.7.1 Residuos líquidos
6.7.2 Residuos sólidos
6.8 Instalación de transporte
6.8.1 Ascensores
6.9 Instalación de Sistema de Cableado Estructurado
Articulo 7º. Revestimientos
7.1 Revestimiento de paramentos
7.1.1 Aplacados
7.1.2 Revestimientos decorativos
7.1.3 Enfoscados, guarnecidos y enlucidos
7.1.4 Pinturas
7.2 Revestimientos de suelos y escaleras
7.2.1 Revestimientos de madera para suelos y escaleras
7.2.2 Revestimientos pétreos para suelos y escaleras
7.3 Falsos techos

CAPITULO IV DE LAS CONDICIONES DE RECEPCIÓN DE LOS PRODUCTOS

Artículo 1º Condiciones generales de recepción de los productos.
1.1. Código Técnico de la Edificación.
1.2. Productos afectados por la directiva de Productos de la Construcción.
1.3. Productos no afectados por la directiva de Productos de la Construcción.

ANEXO I. PLAN DE CONTROL DE CALIDAD

ANEXO II. RELACIÓN DE NORMAS Y DISPOSICIONES DE OBLIGADO CUMPLIMIENTO

SUPERVISADO
- 5 MAR. 2018
Oficina de Supervisión
Secretaría General Técnica
CONSEJERÍA DE CULTURA

TITULO I PLIEGO DE CONDICIONES TECNICAS PARTICULARES

CAPITULO I ANTECEDENTES.

Artículo 1º. Título del proyecto, localidad y situación

Título del proyecto: Proyecto de Ejecución. Rehabilitación del antiguo Banco de España de Huelva como Museo Arqueológico
Localidad: Huelva.
Situación: Plaza de las Monjas, 7 (esquina Calle Tres de Agosto).

Artículo 2º. Promotor

Organismo que encarga el proyecto:
Consejería de Cultura
Junta de Andalucía
Calle San José, nº 13. 41004. Sevilla
CIF: S 4111001F

Artículo 3º. Equipo Técnico redactor

Equipo redactor.-
Francisco Reina Fernández-Trujillo, Fco. Javier Terrados Cepeda. Arquitectos.

Dirección de obra.-
Francisco Reina Fernández-Trujillo, arquitecto.
Colegiado nº 3185 del COAS
NIF. 31236523Q

Fco. Javier Terrados Cepeda, arquitecto
Colegiado nº 3402 del COAS
NIF. 25986317C

Dirección de ejecución de la obra.-
Victor Baztán Cascales
Colegiado nº 3684 del C.O.A.A.T.
NIF: 28758248Z

Colaboradores.-
MB Ingenieros, cálculo de instalaciones

CAPITULO II DE LA ORGANIZACION DE LA OBRA. GENERALIDADES.

Articulo 1º. Interpretación y validez del pliego

Se seguirán y cumplirán en esta obra, el Pliego de Condiciones Técnicas de la Dirección General de Arquitectura del Ministerio de la Vivienda (edición 1973) actualmente en vigor, y el Pliego Particular de Condiciones Técnicas que se adjunta, comprendiendo todos ellos el conjunto de características que han de cumplir los materiales empleados en la construcción del edificio, así como las técnicas de su colocación en obras, y las que han de regir la ejecución de toda clase de instalaciones y de las obras accesorias y dependientes.

Articulo 2º. Forma general de interpretación de los trabajos

Las obras se ajustarán a los planos y a esta Memoria-Pliego de Condiciones, resolviéndose así cualquier discrepancia que pudiera existir.

El orden de prelación de los documentos de proyectos en el caso de que puedan existir discordancias entre las distintas partes del mismo será el siguiente:

- 1º Planos
- 2º Presupuesto
- 3º Pliego de prescripciones.
- 4º Memoria.

Dentro del presupuesto del orden de prelación será el siguiente:

- 1º Precios unitarios.
- 2º Definición de las unidades del presupuesto.
- 3º Partidas de mediciones.

Dentro de los planos el orden será el siguiente:

- 1º Los de detalle.
- 2º Los de conjunto.

Este Pliego, abarcara en sus disposiciones los siguientes apartados:

- Unidades de obra especificadas expresamente en la Documentación del Proyecto.
- Unidades de obra no especificadas, pero que a juicio de la Dirección Técnica, sean necesarias para la correcta terminación del edificio.
- Unidades de obra que sustituyen a otras especificadas en Proyecto, por estimarse que mejora la ejecución de la obra.

De acuerdo con el artículo 146 de la L.C.A.P sobre la modificación del contrato de obras, serán obligatorias para el contratista las modificaciones que con arreglo a lo establecido en el artículo 102, produzcan aumento, reducción o supresión de las unidades de obra o sustitución de una clase de fábrica por otra, siempre que ésta sea una de las comprendidas en el contrato. En caso de supresión o reducción de obras, el contratista no tendrá derecho a reclamar indemnización alguna, sin perjuicio de lo que se establece en el artículo 150.e).

Cuando las modificaciones supongan la introducción de unidades de obra no comprendidas en el proyecto o cuyas características difieran sustancialmente de ellas, los precios de aplicación de las mismas serán fijados por la Administración, a la vista de la propuesta del director facultativo de las obras y de las observaciones del contratista a esta propuesta en trámite de audiencia, por plazo mínimo de tres días. Si éste no aceptase los precios fijados, deberá continuar la ejecución de las unidades de obra y los precios de las mismas serán decididos por una comisión de arbitraje en procedimiento sumario, sin perjuicio de que la Administración pueda, en cualquier caso, contratarlas con otro empresario en los mismos precios que hubiese fijado o ejecutarlas directamente. La composición de la comisión de arbitraje y el procedimiento sumario para establecer los precios se regularán reglamentariamente

SUPERVISADO
- 5 MAR. 2018
Oficina de Supervisión
Secretaría General Técnica
CONSEJERÍA DE CULTURA

Articulo 3º. Protección del Edificio

Será por cuenta del Contratista la protección del edificio durante el plazo de ejecución de los trabajos. Durante este mismo plazo se prohibirá el acceso a la obra de toda persona ajena a ella, y se cuidará de que tal prohibición sea llevada a cabo.

Articulo 4º. Higiene y seguridad en el trabajo

Será preceptivo para el Contratista el cumplimiento de la legislación vigente en materia de higiene y seguridad en el trabajo y de la Seguridad Social.

4.1. Instalaciones sanitarias y provisionales.

El Contratista deberá construir y conservar el lugar debidamente apartado, las instalaciones sanitarias provisionales para ser utilizadas por los obreros y empleados en la obra en la forma y lugares debidamente aprobados por la Dirección y de acuerdo con la Reglamentación Vigente.

Estas instalaciones deberán ser conservadas en todo tiempo en perfecto estado de limpieza, y su utilización deberá ser estrictamente obligatoria.

A la terminación de la obra deberá ser retiradas a estas instalaciones, procediendo a la limpieza de los lugares ocupados por las mismas y dejando en todo caso estos limpios y libre de inmundicias.

Articulo 5º. Agua, electricidad y alcantarillado

Salvo que se pacte lo contrario el contratista tendrá obligación de montar y conservar por su cuenta un suministro adecuado de agua tanto para las obras como para uso del personal. Del mismo modo deberá proveerse de una adecuada instalación de alcantarillado que garantice las necesarias condiciones higiénicas.

Así mismo irá por cuenta del contratista el suministro y consumo de energía eléctrica, debiendo establecer la línea adecuada para el servicio de la obra.

Articulo 6º. Instalaciones y maquinaria

Será de cuenta y riesgo del Contratista todos los medios auxiliares, andamiajes, apeos, encofrados, hormigoneras, aparatos elevadores y demás elementos para la realización de las obras, empleando medios apropiados y cantidad al volumen de las obras.

Si se ocasionasen daños en propiedades colindantes el Contratista deberá restaurarlos por su cuenta, debiendo dejarlas en el estado que las encontró al dar comienzo la edificación, si estos fueran imputables a desobediencia, imprudencia o errores del mismo.

Así mismo será de cuenta de la Contrata, aquellos elementos que exija la mejor seguridad del personal que este dentro del recinto de la obra figuren o no en su plantilla, propia y sean o no asalariados o visitantes.

También será de cuenta de la contrata los gastos de limpieza y ordenación de la obra y los acopios, debiendo ofrecer este buen aspecto, limpio de escombros y contando que los forjados y vigas no estarán nunca sobrecargados de materiales de acopios.

Articulo 7º. Técnicos, mandos intermedios y personal especializado a pie de obra

El Contratista, por sí o por medio de sus facultativos, representantes o encargados estará en la obra durante la jornada legal de trabajo y acompañará al Arquitecto-Director, o a su representante, en las visitas que hagan a las obras, poniéndose a su disposición para la práctica de los reconocimientos que considere necesario y suministrándole los datos precisos para la comprobación de mediciones y liquidaciones.

Cuando la importancia de las obras lo requiera y así se consigne en el Pliego de "Condiciones particulares de índole facultativa", tendrá obligación el Contratista de poner al frente de su personal, y por su cuenta, un facultativo legalmente autorizado, cuyas funciones serán vigilar los trabajos y colocación de andamios, cimbras y demás medios auxiliares, cumplir las instrucciones del Arquitecto-Director, verificar los replanteos, los dibujos de montea y demás operaciones técnicas.

Este requisito, tendrá carácter obligatorio cuando, sea cual fuere la importancia de la obra, el Contratista no fuese práctico en las artes de la construcción y siempre que por cualquier causa el Arquitecto-Director lo estimase necesario.

Articulo 8º. Condiciones de mano de obra

Con independencia de las estipulaciones contenidas en los pliegos generales, facultativos y legales, será exigible a todo el personal a admitir en la obra, las siguientes condiciones.

-Sanitarias.

No padecer enfermedad infecto-contagiosa ni defecto físico alguno que le imposibilite para la labor que deba ejecutar.

-Profesionales.

Con excepción del peonaje no cualificado, todo el personal deberá acreditar los conocimientos técnicos por las corporaciones sindicales y gremiales para la definición de las diversas categorías laborales.

-Asistenciales.

Estar debidamente asegurados de acuerdo con la legislación vigente.
La D.F. podrá exigir la presentación de los correspondientes justificantes, tanto de idoneidad, como de seguros asistenciales y sociales.

SUPERVISADO
- 5 MAR. 2018
Oficina de Supervisión
Secretaría General Técnica
CONSEJERÍA DE CULTURA

CAPITULO III DE LOS MATERIALES, UNIDADES DE OBRA Y EJECUCIÓN.

Artículo 1º. Actuaciones previas

1.1 Derribos

Descripción

Descripción

Operaciones destinadas a la demolición total o parcial de un edificio o de un elemento constructivo, incluyendo o no la carga, el transporte y descarga de los materiales no utilizables que se producen en los derribos.

Criterios de medición y valoración de unidades

Generalmente, la evacuación de escombros, con los trabajos de carga, transporte y descarga, se valorará dentro de la unidad de derribo correspondiente. En el caso de que no esté incluida la evacuación de escombros en la correspondiente unidad de derribo: metro cúbico de evacuación de escombros contabilizado sobre camión.

Prescripción en cuanto a la ejecución por unidades de obra

Características técnicas de cada unidad de obra

Condiciones previas

Se realizará un reconocimiento previo del estado de las instalaciones, estructura, estado de conservación, estado de las edificaciones colindantes o medianeras. Además, se comprobará el estado de resistencia de las diferentes partes del edificio. Se desconectarán las diferentes instalaciones del edificio, tales como agua, electricidad y teléfono, neutralizándose sus acometidas. Se dejarán previstas tomas de agua para el riego, para evitar la formación de polvo, durante los trabajos. Se protegerán los elementos de servicio público que puedan verse afectados, como bocas de riego, tapas y sumideros de alcantarillas, árboles, farolas, etc. Se desinsectará o desinfectará si es un edificio abandonado. Se comprobará que no exista almacenamiento de materiales combustibles, explosivos o peligrosos. En edificios con estructura de madera o con abundancia de material combustible se dispondrá, como mínimo, de un extintor manual contra incendios.

Proceso de ejecución

Ejecución
En la ejecución se incluyen dos operaciones, derribo y retirada de los materiales de derribo.

-La demolición podrá realizarse según los siguientes procedimientos:

Demolición elemento a elemento, cuando los trabajos se efectúen siguiendo un orden que en general corresponde al orden inverso seguido para la construcción.
Demolición por colapso, puede efectuarse mediante empuje por impacto de bola de gran masa o mediante uso de explosivos. Los explosivos no se utilizarán en edificios de estructuras de acero, con predominio de madera o elementos fácilmente combustibles.
Demolición por empuje, cuando la altura del edificio que se vaya a demoler, o parte de éste, sea inferior a 2/3 de la alcanzable por la maquina y ésta pueda maniobrar libremente sobre el suelo con suficiente consistencia. No se puede usar contra estructuras metálicas ni de hormigón armado. Se habrá demolido previamente, elemento a elemento, la parte del edificio que esté en contacto con medianeras, dejando aislado el tajo de la máquina.

Se debe evitar trabajar en obras de demolición y derribo cubiertas de nieve o en días de lluvia. Las operaciones de derribo se efectuarán con las precauciones necesarias para lograr unas condiciones de seguridad suficientes y evitar daños en las construcciones próximas, y se designarán y marcarán los elementos que hayan de conservarse intactos. Los trabajos se realizarán de forma que produzcan la menor molestia posible a los ocupantes de las zonas próximas a la obra a derribar.

No se suprimirán los elementos atirantados o de arriostramiento en tanto no se supriman o contrarresten las tensiones que incidan sobre ellos. En elementos metálicos en tensión se tendrá presente el efecto de oscilación al realizar el corte o al suprimir las tensiones. El corte o desmontaje de un elemento no manejable por una sola persona se realizará manteniéndolo suspendido o apuntalado, evitando caídas bruscas y vibraciones que se transmitan al resto del edificio o a los mecanismos de suspensión. En la demolición de elementos de madera se arrancarán o doblarán las puntas y clavos. No se acumularán escombros ni se apoyarán elementos contra vallas, muros y soportes, propios o medianeros, mientras éstos deban permanecer en pie. Tampoco se depositarán escombros sobre andamios. Se procurará en todo momento evitar la acumulación de materiales procedentes del derribo en las plantas o forjados del edificio.

El abatimiento de un elemento constructivo se realizará permitiendo el giro, pero no el desplazamiento, de sus puntos de apoyo, mediante mecanismo que trabaje por encima de la línea de apoyo del elemento y permita el descenso lento. Cuando haya que derribar árboles, se acotará la zona, se cortarán por su base atirantándolos previamente y abatiéndolos seguidamente.
Los compresores, martillos neumáticos o similares, se utilizarán previa autorización de la dirección facultativa. Las grúas no se utilizarán para realizar esfuerzos horizontales u oblicuos. Las cargas se comenzarán a elevar lentamente con el fin de observar si se producen anomalías, en cuyo caso se subsanarán después de haber descendido nuevamente la carga a su lugar inicial. No se descenderán las cargas bajo el solo control del freno.
Se evitará la formación de polvo regando ligeramente los elementos y/o escombros. Al finalizar la jornada no deben quedar elementos del edificio en estado inestable, que el viento, las condiciones atmosféricas u otras causas puedan provocar su derrumbamiento. Se protegerán de la lluvia, mediante lonas o plásticos, las zonas o elementos del edificio que puedan ser afectados por aquella.

-La evacuación de escombros, se podrá realizar de las siguientes formas:

Apertura de huecos en forjados, coincidentes en vertical con el ancho de un entrevigado y longitud de 1 m a 1,50 m, distribuidos de tal forma que permitan la rápida evacuación de los mismos. Este sistema sólo podrá emplearse en edificios o restos de edificios con un máximo de dos plantas y cuando los escombros sean de tamaño manejable por una persona.

Mediante grúa, cuando se disponga de un espacio para su instalación y zona para descarga del escombro.

Mediante canales. El último tramo del canal se inclinará de modo que se reduzca la velocidad de salida del material y de forma que el extremo quede como máximo a 2 m por encima del suelo o de la plataforma del camión que realice el transporte. El canal no irá situado exteriormente en fachadas que den a la vía pública, salvo su tramo inclinado inferior, y su sección útil no

SUPERVISADO
- 5 MAR. 2018
Oficina de Supervisión
Secretaría General Técnica
CONSEJERÍA DE CULTURA

será superior a 50 x 50 cm. Su embocadura superior estará protegida contra caídas accidentales.

Lanzando libremente el escombro desde una altura máxima de dos plantas sobre el terreno, si se dispone de un espacio libre de lados no menores de 6 x 6 m.

Por desescombrado mecanizado. La máquina se aproximará a la medianería como máximo la distancia que señale la documentación técnica, sin sobrepasar en ningún caso la distancia de 1 m y trabajando en dirección no perpendicular a la medianería.

En todo caso, el espacio donde cae escombro estará acotado y vigilado. No se permitirán hogueras dentro del edificio, y las hogueras exteriores estarán protegidas del viento y vigiladas. En ningún caso se utilizará el fuego con propagación de llama como medio de demolición.

Condiciones de terminación

En la superficie del solar se mantendrá el desagüe necesario para impedir la acumulación de agua de lluvia o nieve que pueda perjudicar a locales o cimentaciones de fincas colindantes. Finalizadas las obras de demolición, se procederá a la limpieza del solar.

Control de ejecución, ensayos y pruebas

Control de ejecución

Durante la ejecución se vigilará y se comprobará que se adopten las medidas de seguridad especificadas, que se dispone de los medios adecuados y que el orden y la forma de ejecución se adaptan a lo indicado.
Durante la demolición, si aparecieran grietas en los edificios medianeros se paralizarán los trabajos, y se avisará a la dirección facultativa, para efectuar su apuntalamiento o consolidación si fuese necesario, previa colocación o no de testigos.

Conservación y mantenimiento
En tanto se efectúe la consolidación definitiva, en el solar donde se haya realizado la demolición, se conservarán las contenciones, apuntalamientos y apeos realizados para la sujeción de las edificaciones medianeras, así como las vallas y/o cerramientos.
Una vez alcanzada la cota 0, se hará una revisión general de las edificaciones medianeras para observar las lesiones que hayan podido surgir. Las vallas, sumideros, arquetas, pozos y apeos quedarán en perfecto estado de servicio.

1.1.1 Derribo de estructuras y cimentación

Descripción

Descripción

Trabajos de demolición de elementos constructivos con función estructural.

Criterios de medición y valoración de unidades
- Metro cúbico de demolición de la estructura.
- Unidad realmente desmontada de cercha de cubierta.
- Metro cuadrado de demolición de:

Forjados.
Soleras.
Escalera catalana.
Con retirada de escombros y carga, sin transporte a vertedero.

Prescripción en cuanto a la ejecución por unidades de obra

Características técnicas de cada unidad de obra
Condiciones previas

Se tendrán en cuenta las prescripciones de la subsección 1.1. Derribos.

Si la demolición se realiza por medio explosivo, se pedirá permiso de la autoridad competente. Se apuntalarán los elementos en voladizo antes de aligerar sus contrapesos. Los forjados en los que se observe cedimiento se apuntalarán previamente al derribo. Las cargas que soporten los apeos se transmitirán al terreno, a elementos estructurales verticales o a forjados inferiores en buen estado, sin superar la sobrecarga admisible para éste. En arcos se equilibrarán previamente los empujes laterales y se apearán sin cortar los tirantes hasta su demolición. Todas las escaleras y pasarelas que se usen para el tránsito estarán limpias de obstáculos hasta el momento de su demolición.

Proceso de ejecución

Ejecución

Se tendrán en cuenta las prescripciones de la subsección 1.1. Derribos.

El orden de demolición se efectuará, en general, para estructuras apoyadas, de arriba hacia abajo de tal forma que la demolición se realice prácticamente al mismo nivel, sin que haya personas situadas en la misma vertical ni en la proximidad de elementos que se abatan o vuelquen.

-Demolición de solera de piso:
Se troceará la solera, en general, después de haber demolido los muros y pilares de la planta baja, salvo los elementos que deban quedar en pie.

-Demolición de muros y pilastras:
Muro de carga: en general, se habrán demolido previamente los elementos que se apoyen en él, como cerchas, bóvedas, forjados, etc. Muros de cerramiento: se demolerán, en general, los muros de cerramiento no resistente después de haber demolido el forjado superior o cubierta y antes de derribar las vigas y pilares del nivel en que se trabaja. Los cargaderos y arcos en huecos no se quitarán hasta haber aligerado la carga que sobre ellos gravite. Los chapados podrán desmontarse previamente de todas las plantas, cuando esta operación no afecte a la estabilidad del muro. A medida que avance la demolición del muro se irán levantando los cercos, antepechos e impostas. En muros entramados de madera se desmontarán en general los durmientes antes de demoler el material de relleno. Los muros de hormigón armado, se demolerán en general como soportes, cortándolos en franjas verticales de ancho y altura no mayores de 1 y 4 m, respectivamente. Al interrumpir la jornada no se dejarán muros ciegos sin arriostrar de altura superior a 7 veces su espesor.

-Demolición de bóveda:
Se apuntalarán y contrarrestarán, en general, previamente los empujes. Se suprimirá el material de relleno y no se cortarán los tirantes hasta haberla demolido totalmente. Las bóvedas de cañón se cortarán en franjas transversales paralelas. Se demolerá la clave en primer lugar y se continuará hacia los apoyos para las de cañón y en espiral para las de rincón.

-Demolición de vigas:
En general, se habrán demolido previamente todos los elementos de la planta superior, incluso muros, pilares y forjados,

SUPERVISADO
- 5 MAR. 2018
Oficina de Supervisión
Secretaría General Técnica
CONSEJERÍA DE CULTURA

quedando la viga libre de cargas. Se suspenderá previamente la parte de viga que vaya a levantarse, cortando o desmontando seguidamente sus extremos. No se dejarán vigas o parte de éstas en voladizo sin apuntalar.

-Demolición de soportes:
En general, se habrán demolido previamente todos los elementos que acometan superiormente al soporte, como vigas o forjados con ábacos. Se suspenderá o atirantará el soporte y posteriormente se cortará o desmontará inferiormente. No se permitirá volcarlo sobre los forjados. Cuando sea de hormigón armado se permitirá abatir la pieza sólo cuando se hayan cortado las armaduras longitudinales de su parte inferior, menos las de una cara que harán de charnela y se cortarán una vez abatido.

-Demolición de cerchas y correas metálicas:
Los techos suspendidos en las cerchas se quitarán previamente. Cuando la cercha vaya a descender entera, se suspenderá previamente evitando las deformaciones y fijando algún cable por encima del centro de gravedad, para evitar que bascule. Posteriormente se anularán los anclajes. Cuando vaya a ser desmontada por piezas se apuntalará y troceará, empezando el despiezado por los pares. Se controlará que las correas metálicas estén apeadas antes de cortarlas, evitando el problema de que queden en voladizo, provocando giros en el extremo opuesto, por la elasticidad propia del acero, en recuperación de su primitiva posición, golpeando a los operarios y pudiendo ocasionar accidentes graves.

-Demolición de forjado:
Se demolerá, en general, después de haber suprimido todos los elementos situados por encima del forjado, incluso soportes y muros. Se quitarán, en general, los voladizos en primer lugar, cortándolos a haces exteriores del elemento resistente en el que se apoyan. Los cortes del forjado no dejarán elementos en voladizo sin apuntalar. Se observará, especialmente, el estado del forjado bajo aparatos sanitarios, junto a bajantes y en contacto con chimeneas. Cuando el material de relleno sea solidario con el forjado se demolerá, en general, simultáneamente. Cuando este material de relleno forme pendientes sobre forjados horizontales se comenzará la demolición por la cota más baja. Si el forjado está constituido por viguetas, se demolerá el entrevigado a ambos lados de la vigueta sin debilitarla y cuando sea semivigueta sin romper su zona de compresión. Previa suspensión de la vigueta, en sus dos extremos se anularán sus apoyos. Cuando la vigueta sea continua prolongándose a otras crujías, previamente se apuntalará la zona central del forjado de las contiguas y se cortará la vigueta a haces interiores del apoyo continuo. Las losas de hormigón armadas en una dirección se cortarán, en general, en franjas paralelas a la armadura principal de peso no mayor al admitido por la grúa. Previa suspensión, en los extremos de la franja se anularán sus apoyos. En apoyos continuos con prolongación de armaduras a otras crujías, se apuntalarán previamente las zonas centrales de los forjados contiguos, cortando los extremos de la franja a demoler a haces interiores del apoyo continuo. Las losas armadas en dos direcciones se cortarán, en general, por recuadros sin incluir las franjas que unan los ábacos o capiteles, empezando por el centro y siguiendo en espiral. Se habrán apuntalado previamente los centros de los recuadros contiguos. Posteriormente se cortarán las franjas de forjados que unen los ábacos y finalmente éstos.

-Demolición de escalera catalana (formada por un conjunto de escalones sobre una bóveda tabicada):

El tramo de escalera entre pisos se demolerá antes que el forjado superior donde se apoya. La demolición del tramo de escalera se ejecutará desde una andamiada que cubra el hueco de la misma. Primero se retirarán los peldaños y posteriormente la bóveda de ladrillo.

-Demolición de cimentación:
La demolición del cimiento se realizará bien con compresor, bien con un sistema explosivo. Si se realiza por explosión controlada, se seguirán las medidas específicas de las ordenanzas correspondientes, referentes a empleo de explosivos, utilizándose dinamitas y explosivos de seguridad y cumpliendo las distancias mínimas a los inmuebles habitados cercanos. Si la demolición se realiza con martillo compresor, se irá retirando el escombro conforme se vaya demoliendo el cimiento.

1.1.2 Derribo de fachadas y particiones

Descripción

Descripción
Demolición de las fachadas, particiones y carpinterías de un edificio.
Criterios de medición y valoración de unidades
- Metro cuadrado de demolición de:
Tabique.
Muro de bloque.
- Metro cúbico de demolición de:
Fábrica de ladrillo macizo.
Muro de mampostería.
- Metro cuadrado de apertura de huecos, con retirada de escombros y carga, sin transporte a vertedero.
Unidad de levantado de carpintería, incluyendo marcos, hojas y accesorios, con retirada de escombros y carga, sin transporte a vertedero, con o sin aprovechamiento de material y retirada del mismo, sin transporte a almacén.

Prescripción en cuanto a la ejecución por unidades de obra

Características técnicas de cada unidad de obra

Condiciones previas

Se tendrán en cuenta las prescripciones de la subsección 1.1. Derribos.

Antes de abrir huecos, se comprobará los problemas de estabilidad en que pueda incurrirse por la apertura de los mismos. Si la apertura del hueco se va a realizar en un muro de ladrillo macizo, primero se descargará el mismo, apeando los elementos que apoyan en el muro y a continuación se adintelará el hueco antes de proceder a la demolición total.

Proceso de ejecución

Ejecución

Se tendrán en cuenta las prescripciones de la subsección 1.1. Derribos.

Al finalizar la jornada de trabajo, no quedarán muros que puedan ser inestables. El orden de demolición se efectuará, en general, de arriba hacia abajo de tal forma que la demolición se realice prácticamente al mismo nivel, sin que haya personas situadas en la misma vertical ni en la proximidad de elementos que se abatan o vuelquen.

-Levantado de carpintería y cerrajería:
Los elementos de carpintería se desmontarán antes de realizar la demolición de las fábricas, con la finalidad de aprovecharlos, si así está estipulado en el proyecto. Se desmontarán aquellas partes de la carpintería que no están recibidas en las fábricas.

SUPERVISADO
- 5 MAR. 2018
Oficina de Supervisión
Secretaría General Técnica
CONSEJERÍA DE CULTURA

Generalmente por procedimientos no mecánicos, se separarán las partes de la carpintería que estén empotradas en las fábricas. Se retirará la carpintería conforme se recupere. Es conveniente no desmontar los cercos de los huecos, ya que de por sí constituyen un elemento sustentante del dintel y, a no ser que se encuentren muy deteriorados, evitan la necesidad de tener que tomar precauciones que nos obliguen a apearlos. Los cercos se desmontarán, en general, cuando se vaya a demoler el elemento estructural en el que estén situados. Cuando se retiren carpinterías y cerrajerías en plantas inferiores a la que se está demoliendo, no se afectará la estabilidad del elemento estructural en el que estén situadas y se dispondrán protecciones provisionales en los huecos que den al vacío.

-Demolición de tabiques:
Se demolerán, en general, los tabiques antes de derribar el forjado superior que apoye en ellos. Cuando el forjado haya cedido, no se quitarán los tabiques sin apuntalar previamente aquél. Los tabiques de ladrillo se derribarán de arriba hacia abajo. La tabiquería interior se ha de derribar a nivel de cada planta, cortando con rozas verticales y efectuando el vuelco por empuje, que se hará por encima del punto de gravedad.

-Demolición de cerramientos:
Se demolerán, en general, los cerramientos no resistentes después de haber demolido el forjado superior o cubierta y antes de derribar las vigas y pilares del nivel en que se trabaja. El vuelco sólo podrá realizarse para elementos que se puedan despiezar, no empotrados, situados en fachadas hasta una altura de dos plantas y todos los de planta baja. Será necesario previamente atirantar y/o apuntalar el elemento, hacer rozas inferiores de un tercio de su espesor o anular los anclajes, aplicando la fuerza por encima del centro de gravedad del elemento.

-Demolición de cerramiento prefabricado:
Se levantará, en general, un nivel por debajo del que se está demoliendo, quitando previamente los vidrios. Se podrá desmontar la totalidad de los cerramientos prefabricados cuando no se debilite con ello a los elementos estructurales, disponiendo en este caso protecciones provisionales en los huecos que den al vacío.

-Apertura de huecos:
Se evacuarán los escombros producidos y se terminará del hueco. Si la apertura del hueco se va a realizar en un forjado, se apeará previamente, pasando a continuación a la demolición de la zona prevista, arriostrando aquellos elementos.

1.1.3 Levantado de instalaciones

Descripción

Descripción

Trabajos destinados al levantamiento de las instalaciones (electricidad, fontanería, saneamiento, climatización, etc.) y aparatos sanitarios.

Criterios de medición y valoración de unidades

-Metro lineal de levantado de:
Mobiliario de cocina: bancos, armarios y repisas de cocina corriente.
Tubos de calefacción y fijación.
Albañales.
Tuberías de fundición de red de riego (levantado y desmontaje).
Incluyendo parte proporcional de piezas especiales, llaves y bocas, con o sin recuperación de las mismas.

-Unidad de levantado de:
Sanitarios: fregadero, lavabo, bidé, inodoro, bañera, ducha. Incluyendo accesorios.

-Unidad realmente desmontada de equipos industriales.
Todas las unidades de obra incluyen en la valoración la retirada de escombros y carga, sin transporte a vertedero.

Prescripción en cuanto a la ejecución por unidades de obra

Características técnicas de cada unidad de obra

Condiciones previas

Se tendrán en cuenta las prescripciones de la subsección 1.1. Derribos.

Antes de proceder al levantamiento de aparatos sanitarios y radiadores deberán neutralizarse las instalaciones de agua y electricidad. Será conveniente cerrar la acometida al alcantarillado. Se vaciarán primero los depósitos, tuberías y demás conducciones de agua. Se desconectarán los radiadores de la red. Antes de iniciar los trabajos de demolición del albañal se desconectará el entronque de éste al colector general, obturando el orificio resultante.

Proceso de ejecución

Ejecución
Se tendrán en cuenta las prescripciones de la subsección 1.1. Derribos.

En general, se desmontarán sin trocear los elementos que puedan producir cortes o lesiones, como vidrios y aparatos sanitarios. El troceo de un elemento se realizará por piezas de tamaño manejable por una sola persona.

-Levantado de aparatos sanitarios y accesorios, sin recuperación de material:
Se vaciarán primeramente los depósitos, tuberías y demás conducciones. Se levantarán los aparatos procurando evitar que se rompan.

-Levantado de radiadores y accesorios:
Se vaciarán de agua, primero la red y después los radiadores, para poder retirar los radiadores.

-Demolición de equipos industriales:
Se desmontarán los equipos industriales, en general, siguiendo el orden inverso al que se utilizó al instalarlos, sin afectar a la estabilidad de los elementos resistentes a los que estén unidos.

-Demolición de albañal:
Se realizará la rotura, con o sin compresor, de la solera o firme. Se excavarán las tierras por medios manuales hasta descubrir el albañal. Se procederá, a continuación, al desmontaje o rotura de la conducción de aguas residuales.

-Levantado y desmontaje de tuberías de fundición de red de riego:
Se vaciará el agua de la tubería. Se excavará hasta descubrir la tubería. Se desmontarán los tubos y piezas especiales que constituyan la tubería. Se rellenará la zanja abierta.

1.1.4 Derribo de cubiertas

Descripción

Descripción
Trabajos destinados a la demolición de los elementos que

SUPERVISADO
- 5 MAR. 2018
Oficina de Supervisión
Secretaría General Técnica
CONSEJERÍA DE CULTURA

constituyen la cubierta de un edificio.

Criterios de medición y valoración de unidades

Metro cuadrado de derribo de cubierta, exceptuando el material de relleno, con retirada de escombros y carga, sin transporte a vertedero.
Metro cúbico de material de relleno, con recuperación o no de teja, acopio y retirada de escombros y carga, sin transporte a vertedero.

Prescripción en cuanto a la ejecución por unidades de obra

Características técnicas de cada unidad de obra

Condiciones previas

Se tendrán en cuenta las prescripciones de la subsección 1.1. Derribos.
Antes de iniciar la demolición de una cubierta se comprobará la distancia a los tendidos eléctricos aéreos y la carga de los mismos. Se comprobará el estado de las correas.
Se derribarán las chimeneas y demás elementos que sobresalgan de la cubierta, así como los falsos techos e instalaciones suspendidas antes de proceder a la demolición de la cubierta.
Se taparán, previamente al derribo de las pendientes de la cubierta, los sumideros de las bajantes, para prevenir posibles obturaciones.

Proceso de ejecución

Ejecución

Se tendrán en cuenta las prescripciones de la subsección 1.1. Derribos.
- Demolición de los cuerpos salientes en cubierta:
Se demolerán, en general, antes de levantar el material de cobertura. Cuando vayan a ser troceados se demolerás de arriba hacia abajo, no permitiendo volcarlos sobre la cubierta. Cuando vayan a ser descendidos enteros se suspenderán previamente y se anularán los anclajes.
- Demolición de material de cobertura:
Se levantará, en general, por zonas de faldones opuestos, empezando por la cumbrera. Al retirar las tejas, se hará de forma simétrica respecto a la cumbrera, y siempre desde ésta hacia los aleros.
- Demolición de tablero en cubierta:
Se levantará, en general, por zonas de faldones opuestos, empezando por la cumbrera.
- Demolición de la formación de pendientes con tabiquillos:
Se derribará, en general, por zonas de faldones opuestos, empezando por la cumbrera, después de quitar la zona de tablero que apoya en ellos. A medida que avance la demolición de tabiquillos se derribarán los tabicones y tabiques de arriostramiento.
- Demolición de la formación de pendientes con material de relleno:
Se demolerá, en general, por zonas de faldones opuestos empezando por las limas más elevadas y equilibrando las cargas. No se demolerá en esta operación, la capa de compresión de los forjados, ni se debilitarán las vigas y viguetas.
- Demolición de listones, cabios y correas:
Se levantará, en general, por zonas de faldones opuestos empezando por la cumbrera. Cuando no exista otro arriostramiento entre cerchas que el que proporcionan los cabios y correas, no podrán levantarse éstos sin apuntalar previamente las cerchas.

1.1.5 Demolición de revestimientos

Descripción

Descripción

Demolición de revestimientos de suelos, paredes y techos.

Criterios de medición y valoración de unidades

Metro cuadrado de demolición de revestimientos de suelos, paredes y techos, con retirada de escombros y carga, sin transporte a vertedero.

Prescripción en cuanto a la ejecución por unidades de obra

Características técnicas de cada unidad de obra

Condiciones previas

Se tendrán en cuenta las prescripciones de la subsección 1.1. Derribos.
Antes del picado del revestimiento se comprobará que no pasa ninguna instalación, o que en caso de pasar está desconectada.
Antes de la demolición de los peldaños se comprobará el estado de la bóveda o la losa de la escalera.

Proceso de ejecución

Ejecución
Se tendrán en cuenta las prescripciones de la subsección 1.1. Derribos.

- Demolición de techo suspendido:
Los cielos rasos se quitarán, en general, previamente a la demolición del forjado o del elemento resistente al que pertenezcan.
- Demolición de pavimento:
Se levantará, en general, antes de proceder al derribo del elemento resistente en el que esté colocado, sin demoler, en esta operación, la capa de compresión de los forjados, ni debilitar las bóvedas, vigas y viguetas.
- Demolición de revestimientos de paredes:
Los revestimientos se demolerán a la vez que su soporte, sea tabique o muro, a menos que se pretenda su aprovechamiento, en cuyo caso se desmontarán antes de la demolición del soporte.
- Demolición de peldaños:
Se desmontará el peldañeado de la escalera en forma inversa a como se colocara, empezando, por tanto, por el peldaño más alto y desmontando ordenadamente hasta llegar al primer peldaño. Si hubiera zanquín, éste se demolerá previamente al desmontaje del peldaño. El zócalo se demolerá empezando por un extremo del paramento.

Artítulo 2º Acondicionamiento y cimentación

2.1 Movimiento de tierras

2.1.1 Transportes de tierras y escombros

Descripción

Descripción
Trabajos destinados a trasladar a vertedero las tierras sobrantes de la excavación y los escombros.

SUPERVISADO
- 5 MAR. 2018
Oficina de Supervisión
Secretaría General Técnica
CONSEJERÍA DE CULTURA

Criterios de medición y valoración de unidades

Metro cúbico de tierras o escombros sobre camión, para una distancia determinada a la zona de vertido, considerando tiempos de ida, descarga y vuelta, pudiéndose incluir o no el tiempo de carga y/o la carga, tanto manual como con medios mecánicos.

Prescripción en cuanto a la ejecución por unidades de obra

Características técnicas de cada unidad de obra

Condiciones previas

Se organizará el tráfico determinando zonas de trabajos y vías de circulación.
Cuando en las proximidades de la excavación existan tendidos eléctricos, con los hilos desnudos, se deberá tomar alguna de las siguientes medidas:
Desvío de la línea.
Corte de la corriente eléctrica.
Protección de la zona mediante apantallados.
Se guardarán las máquinas y vehículos a una distancia de seguridad determinada en función de la carga eléctrica.

Proceso de ejecución

Ejecución

En caso de que la operación de descarga sea para la formación de terraplenes, será necesario el auxilio de una persona experta para evitar que al acercarse el camión al borde del terraplén, éste falle o que el vehículo pueda volcar, siendo conveniente la instalación de topes, a una distancia igual a la altura del terraplén, y/o como mínimo de 2 m.
Se acotará la zona de acción de cada máquina en su tajo. Cuando sea marcha atrás o el conductor esté falto de visibilidad estará auxiliado por otro operario en el exterior del vehículo. Se extremarán estas precauciones cuando el vehículo o máquina cambie de tajo y/o se entrecrucen itinerarios.
En la operación de vertido de materiales con camiones, un auxiliar se encargará de dirigir la maniobra con objeto de evitar atropellos a personas y colisiones con otros vehículos.
Para transportes de tierras situadas por niveles inferiores a la cota 0 el ancho mínimo de la rampa será de 4,50 m, ensanchándose en las curvas, y sus pendientes no serán mayores del 12% o del 8%, según se trate de tramos rectos o curvos, respectivamente. En cualquier caso, se tendrá en cuenta la maniobrabilidad de los vehículos utilizados.
Los vehículos de carga, antes de salir a la vía pública, contarán con un tramo horizontal de terreno consistente, de longitud no menor de vez y media la separación entre ejes, ni inferior a 6 m.
Las rampas para el movimiento de camiones y/o máquinas conservarán el talud lateral que exija el terreno.
La carga, tanto manual como mecánica, se realizará por los laterales del camión o por la parte trasera. Si se carga el camión por medios mecánicos, la pala no pasará por encima de la cabina. Cuando sea imprescindible que un vehículo de carga, durante o después del vaciado, se acerque al borde del mismo, se dispondrán topes de seguridad, comprobándose previamente la resistencia del terreno al peso del mismo.

Control de ejecución, ensayos y pruebas

Control de ejecución

Se controlará que el camión no sea cargado con una sobrecarga superior a la autorizada.

2.1.2 Vaciado del terreno

Descripción

Descripción

Excavaciones a cielo abierto realizadas con medios manuales y/o mecánicos, que en todo su perímetro quedan por debajo del suelo, para anchos de excavación superiores a 2 m.

Criterios de medición y valoración de unidades

- Metro cúbico de excavación a cielo abierto, medido en perfil natural una vez comprobado que dicho perfil es el correcto, en todo tipo de terrenos (deficientes, blandos, medios, duros y rocosos), con medios manuales o mecánicos (pala cargadora, compresor, martillo rompedor). Se establecerán los porcentajes de cada tipo de terreno referidos al volumen total. El exceso de excavación deberá justificarse a efectos de abono.
- Metro cuadrado de entibación, totalmente terminada, incluyendo los clavos y cuñas necesarios, retirada, limpieza y apilado del material.

Prescripciones sobre los productos

Características y recepción de los productos que se incorporan a las unidades de obra

La recepción de los productos, equipos y sistemas se realizará conforme se desarrolla en la Parte II, Condiciones de recepción de productos. Este control comprende el control de la documentación de los suministros (incluida la correspondiente al marcado CE, cuando sea pertinente), el control mediante distintivos de calidad o evaluaciones técnicas de idoneidad y el control mediante ensayos.
- Entibaciones:
Elementos de madera resinosa, de fibra recta, como pino o abeto: tableros, cabeceros, codales, etc. La madera aserrada se ajustará, como mínimo, a la clase I/80. El contenido mínimo de humedad en la madera no será mayor del 15%. La madera no presentará principio de pudrición, alteraciones ni defectos.
- Tensores circulares de acero protegido contra la corrosión.
- Sistemas prefabricados metálicos y de madera: tableros, placas, puntales, etc.
- Elementos complementarios: puntas, gatos, tacos, etc.
- Maquinaria: pala cargadora, compresor, martillo neumático, martillo rompedor.
- Materiales auxiliares: explosivos, bomba de agua.
Cuando proceda hacer ensayos para la recepción de los productos, según su utilización, estos podrán ser los que se indican:
- Entibaciones de madera: ensayos de características físico-mecánicas: contenido de humedad. Peso específico. Higroscopicidad. Coeficiente de contracción volumétrica. Dureza. Resistencia a compresión. Resistencia a la flexión estática; con el mismo ensayo y midiendo la fecha a rotura, determinación del módulo de elasticidad E. Resistencia a la tracción. Resistencia a la hienda. Resistencia a esfuerzo cortante.

Prescripción en cuanto a la ejecución por unidades de obra

Características técnicas de cada unidad de obra

Condiciones previas

Las camillas del replanteo serán dobles en los extremos de las alineaciones y estarán separadas del borde del vaciado no menos de 1 m.

SUPERVISADO
- 5 MAR. 2018
Oficina de Supervisión
Secretaría General Técnica
CONSEJERÍA DE CULTURA

Se dispondrán puntos fijos de referencia en lugares que no puedan ser afectados por el vaciado, a los cuales se referirán todas las lecturas de cotas de nivel y desplazamientos horizontales y verticales de los puntos del terreno. Las lecturas diarias de los desplazamientos referidos a estos puntos se anotarán en un estadillo para su control por la dirección facultativa.
Para las instalaciones que puedan ser afectadas por el vaciado, se recabará de sus Compañías la posición y solución a adoptar, así como la distancia de seguridad a tendidos aéreos de conducción de energía eléctrica. Además se comprobará la distancia, profundidad y tipo de la cimentación y estructura de contención de los edificios que puedan ser afectados por el vaciado.
Antes del inicio de los trabajos, se presentarán a la aprobación de la dirección facultativa los cálculos justificativos de las entibaciones a realizar, que podrán ser modificados por la misma cuando lo considere necesario. La elección del tipo de entibación dependerá del tipo de terreno, de las solicitaciones por cimentación próxima o vial y de la profundidad del corte.

Proceso de ejecución

Ejecución

El contratista deberá asegurar la estabilidad de los taludes y paredes de todas las excavaciones que realice, y aplicar oportunamente los medios de sostenimiento, entibación, refuerzo y protección superficial del terreno apropiados, a fin de impedir desprendimientos y deslizamientos que pudieran causar daños a personas o a las obras.
- Entibaciones (se tendrán en cuenta las prescripciones respecto a las mismas del capítulo 2.1.1 Explanaciones):

Antes de comenzar los trabajos se revisará el estado de las entibaciones, reforzándolas si fuera necesario, así como las construcciones próximas, comprobando si se observan asientos o grietas. Las uniones entre piezas garantizarán la rigidez y el monolitismo del conjunto. Se adoptarán las medidas necesarias para evitar la entrada de agua y mantener libre de agua la zona de las excavaciones. A estos fines se construirán las protecciones, zanjas y cunetas, drenajes y conductos de desagüe que sean necesarios. Si apareciera el nivel freático, se mantendrá la excavación libre de agua así como el relleno posterior, para ello se dispondrá de bombas de agotamiento, desagües y canalizaciones de capacidad suficiente.
Los pozos de acumulación y aspiración de agua se situarán fuera del perímetro de la cimentación y la succión de las bombas no producirá socavación o erosiones del terreno, ni del hormigón colocado.
No se realizará la excavación del terreno a tumbo, socavando el pie de un macizo para producir su vuelco.
No se acumularán terrenos de excavación junto al borde del vaciado, separándose del mismo una distancia igual o mayor a dos veces la profundidad del vaciado. En tanto se efectúe la consolidación definitiva de las paredes y fondo del vaciado, se conservarán las contenciones, apuntalamientos y apeos realizados. El refino y saneo de las paredes del vaciado se realizará para cada profundidad parcial no mayor de 3 m.
En caso de lluvia y suspensión de los trabajos, los frentes y taludes quedarán protegidos. Se suspenderán los trabajos de excavación cuando se encuentre cualquier anomalía no prevista, como variación de los estratos, cursos de aguas subterráneas, restos de construcciones, valores arqueológicos, y se comunicará a la dirección facultativa.
Según el CTE DB SE C, apartado 7.2.2.2, la prevención de caída de bloques requerirá la utilización adecuada de mallas de retención.
- El vaciado se podrá realizar:

Sin bataches: el terreno se excavará entre los límites laterales hasta la profundidad definida en la documentación. El ángulo del talud será el especificado en proyecto. El vaciado se realizará por franjas horizontales de altura no mayor que 1,50 m o que 3 m, según se ejecute a mano o a máquina, respectivamente. En los bordes con elementos estructurales de contención y/o medianeros, la máquina trabajará en dirección no perpendicular a ellos y se dejará sin excavar una zona de protección de ancho no menor que 1 m, que se quitará a mano antes de descender la máquina en ese borde a la franja inferior.
Con bataches: una vez replanteados los bataches se iniciará, por uno de los extremos del talud, la excavación alternada de los mismos. A continuación se realizarán los elementos estructurales de contención en las zonas excavadas y en el mismo orden. Los bataches se realizarán, en general, comenzando por la parte superior cuando se realicen a mano y por su parte inferior cuando se realicen con máquina.
- Excavación en roca:

Cuando las diaclasas y fallas encontradas en la roca, presenten buzamientos o direcciones propicias al deslizamiento del terreno de cimentación, estén abiertas o rellenas de material milonitizado o arcilloso, o bien destaquen sólidos excesivamente pequeños, se profundizará la excavación hasta encontrar terreno en condiciones favorables.
Los sistemas de diaclasas, las individuales de cierta importancia y las fallas, aunque no se consideren peligrosas, se representarán en planos, en su posición, dirección y buzamiento, con indicación de la clase de material de relleno, y se señalizarán en el terreno, fuera de la superficie a cubrir por la obra de fábrica, con objeto de facilitar la eficacia de posteriores tratamientos de inyecciones, anclajes, u otros.
- Nivelación, compactación y saneo del fondo:

En la superficie del fondo del vaciado, se eliminarán la tierra y los trozos de roca sueltos, así como las capas de terreno inadecuado o de roca alterada que por su dirección o consistencia pudieran debilitar la resistencia del conjunto. Se limpiarán también las grietas y hendiduras rellenándolas con hormigón o con material compactado.
También los laterales del vaciado quedarán limpios y perfilados.
La excavación presentará un aspecto cohesivo. Se eliminarán los lentejones y se repasará posteriormente.

Tolerancias admisibles

- Condiciones de no aceptación:

Errores en las dimensiones del replanteo superiores al 2,5/1000 y variaciones de 10 cm.
Zona de protección de elementos estructurales inferior a 1 m.
Angulo de talud superior al especificado en más de 2 °.
Las irregularidades que excedan de las tolerancias admitidas, deberán ser corregidas.

Condiciones de terminación

Una vez alcanzada la cota inferior del vaciado, se hará una revisión general de las edificaciones medianeras para observar las lesiones que hayan surgido, tomando las medidas oportunas.

Control de ejecución, ensayos y pruebas

Control de ejecución

Puntos de observación:
- Replanteo:

Dimensiones en planta y cotas de fondo.
- Durante el vaciado del terreno:

Comparación de los terrenos atravesados con lo previsto en el proyecto y en el estudio geotécnico.
Identificación del terreno del fondo de la excavación. Compacidad.
Comprobación de la cota del fondo.
Excavación colindante a medianerías. Precauciones. Alcanzada

SUPERVISADO
- 5 MAR. 2018
Oficina de Supervisión
Secretaría General Técnica
CONSEJERÍA DE CULTURA

la cota inferior del vaciado, se hará una revisión general de las edificaciones medianeras.
Nivel freático en relación con lo previsto.
Defectos evidentes, cavernas, galerías, colectores, etc.
Entibación. Se mantendrá un control permanente de las entibaciones y sostenimientos, reforzándolos y/o sustituyéndolos si fuera necesario.
Altura: grosor de la franja excavada.

Conservación y mantenimiento

No se abandonará el tajo sin haber acodalado o tensado la parte inferior de la última franja excavada. Las entibaciones o parte de éstas sólo se quitarán cuando dejen de ser necesarias y por franjas horizontales, comenzando por la parte inferior del corte.
Se tomarán las medidas necesarias para asegurar que las características geométricas permanezcan estables, protegiéndose el vaciado frente a filtraciones y acciones de erosión o desmoronamiento por parte de las aguas de escorrentía.

2.2 Contenciones del terreno

2.2.1 Muros ejecutados con encofrados

Descripción

Descripción

- Muros: elementos de hormigón en masa o armado para cimentación en sótanos o de contención de tierras, con o sin puntera y con o sin talón, encofrados a una o dos caras. Los muros de sótano son aquellos que están sometidos al empuje del terreno y, en su situación definitiva, a las cargas procedentes de forjados, y en ocasiones a las de soportes o muros de carga que nacen de su cúspide. Los forjados actúan como elementos de arriostramiento transversal. Los muros de contención son elementos constructivos destinados a contener el terreno, por presentar la rasante del mismo una cota diferente a ambos lados del muro, sin estar vinculados a ninguna edificación. Para alturas inferiores a los 10-12 m, se utilizan fundamentalmente dos tipos:
- Muros de gravedad: de hormigón en masa, para alturas pequeñas y elementos de poca longitud.
- Muros en ménsula: de hormigón armado.
- Bataches: excavaciones por tramos en el frente de un talud, cuando existen viales o cimentaciones próximas.
- Drenaje: sistema de captación y conducción de aguas del subsuelo para protección contra la humedad.

Si los muros de contención se realizan en fábricas será de aplicación lo indicado en la subsección 5.1. Fachadas de fábrica.

Criterios de medición y valoración de unidades

- Muros:
Metro cúbico de hormigón armado en muro de sótano, con una cuantía media de 25 kg/m^3 de acero, incluso elaboración, ferrallado, puesta en obra y vibrado, sin incluir encofrado.
Metro cúbico de hormigón armado en muros. Se especifica la resistencia, el tamaño máximo del árido en mm, la consistencia y el encofrado (sin encofrado, con encofrado a una o a dos caras).
Impermeabilización y drenaje: posibles elementos intervinientes.
Metro cuadrado de impermeabilización de muros y medianeras a base de emulsión bituminosa formada por betunes y resinas de densidad 1 g/cm^3 aplicada en dos capas y en frío.
Metro cuadrado de lámina drenante para muros, especificando el espesor en mm, altura de nódulos en mm y tipo de armadura (sin armadura, geotextil de poliéster, geotextil de polipropileno, malla de fibra de vidrio), con o sin masilla bituminosa en solapes.
Metro cuadrado de barrera antihumedad en muros, con o sin lámina, especificando el tipo de lámina en su caso.
- Bataches:
Metro cúbico de excavación para formación de bataches, especificando el tipo de terreno (blando, medio o duro) y el medio de excavación (a mano, a máquina, martillo neumático, martillo rompedor).

Prescripciones sobre los productos

Características y recepción de los productos que se incorporan a las unidades de obra

La recepción de los productos, equipos y sistemas se realizará conforme se desarrolla en la Parte II, Condiciones de recepción de productos. Este control comprende el control de la documentación de los suministros (incluida la correspondiente al marcado CE, cuando sea pertinente), el control mediante distintivos de calidad o evaluaciones técnicas de idoneidad y el control mediante ensayos.
- Muros:
Hormigón en masa (HM) u hormigón armado (HA), de resistencia o dosificación especificados en el proyecto.
Barras corrugadas de acero, de características físicas y mecánicas indicadas en el proyecto.
Mallas electrosoldadas de acero de características físicas y mecánicas indicadas en el proyecto.
Juntas: perfiles de estanquidad, separadores, selladores.
El hormigón para armar y las barras corrugadas y mallas electrosoldadas de acero deberán cumplir las especificaciones indicadas en la EHE y en la subsección 3.3. Estructuras de hormigón, para su aceptación.
- Impermeabilización según tipo de impermeabilización requerido en el CTE DB HS 1, artículo 2.1:
Láminas flexibles para la impermeabilización de muros (ver Parte II, Relación de productos con marcado CE, 4.1.3).
Productos líquidos: polímeros acrílicos, caucho acrílico, resinas sintéticas o poliéster.
- Capa protectora: geotextil (ver Parte II, Relación de productos con marcado CE, 4.3), o mortero reforzado con una armadura.
Pintura impermeabilizante.
Productos para el sellado de juntas (ver Parte II, Relación de productos con marcado CE, 9).
- Drenaje, según tipo de impermeabilización requerido en el CTE DB HS 1, artículo 2.1:
Capa drenante: lámina drenante, grava, fábrica de bloques de arcilla porosos u otro material que produzca el mismo efecto.
Capa filtrante: geotextiles y productos relacionados (ver Parte II, Relación de productos con marcado CE, 4.3) u otro material que produzca el mismo efecto.
Áridos de relleno: identificación. Tipo y granulometría. Ensayos (según normas UNE): friabilidad de la arena. Resistencia al desgaste de la grava. Absorción de agua. Estabilidad de áridos.
El árido natural o de machaqueo utilizado como capa de material filtrante estará exento de arcillas, margas y de cualquier otro tipo de materiales extraños. Los acopios de las gravas se formarán y explotarán, de forma que se evite la segregación y compactación de las mismas. Se eliminarán de las gravas acopiadas, las zonas segregadas o contaminadas por polvo, por contacto con la superficie de apoyo, o por inclusión de materiales extraños. Antes de proceder a extender cada tipo de material se comprobará que es homogéneo y que su humedad es la adecuada para evitar su segregación durante su puesta en obra y para conseguir el grado de compactación exigido. Si la humedad no es la adecuada, se adoptarán las medidas necesarias para corregirla sin alterar la homogeneidad del material.
Pozo drenante.

SUPERVISADO
- 5 MAR. 2018
Oficina de Supervisión
Secretaría General Técnica
CONSEJERÍA DE CULTURA

Tubo drenante ranurado: identificación. Diámetros nominales y superficie total mínima de orificios por metro lineal.
Canaleta de recogida de agua (ver Parte II, Relación de productos con marcado CE, 14.5). Diámetros.
Cámara de bombeo con dos bombas de achique.
- Arquetas de hormigón.

Red de evacuación del agua de lluvia en las partes de la cubierta y del terreno que puedan afectar al muro.
Productos de sellado de juntas (ver Parte II, Relación de productos con marcado CE, 9) con banda de PVC o perfiles de caucho expansivo o de bentonita de sodio.
Juntas de estanquidad de tuberías (ver Parte II, Relación de productos con marcado CE, 14.8), de caucho vulcanizado, elastómeros termoplásticos, materiales celulares de caucho vulcanizado, elementos de estanquidad de poliuretano moldeado, etc.

Almacenamiento y manipulación (criterios de uso, conservación y mantenimiento)

El almacenamiento de las armaduras se efectuará según las indicaciones del apartado 32.7 de la EHE.
Se realizará en locales ventilados y al abrigo de la humedad del suelo y paredes.
Antes de almacenar las armaduras, se comprobará que están limpias para su buena conservación y posterior adherencia. Deben almacenarse cuidadosamente clasificadas según sus tipos, clases y los lotes de que procedan.
El estado de la superficie de todos los aceros será siempre objeto de examen antes de su uso, con el fin de asegurarse de que no presentan alteraciones perjudiciales.

Prescripción en cuanto a la ejecución por unidades de obra

Características técnicas de cada unidad de obra

Condiciones previas: soporte

Se comprobará el comportamiento del terreno sobre el que apoya el muro, realizándose controles de los estratos del terreno hasta una profundidad de vez y media la altura del muro.
El encofrado, que puede ser a una o dos caras, tendrá la rigidez y estabilidad necesarias para soportar las acciones de puesta en obra, sin experimentar movimientos o desplazamientos que puedan alterar la geometría del elemento por encima de las tolerancias admisibles:
Los elementos de encofrado se dispondrán de manera que se eviten daños en estructuras ya construidas.
Serán lo suficientemente estancos para impedir pérdidas apreciables de lechada o mortero y se consigan superficies cerradas del hormigón.
La superficie del encofrado estará limpia y el desencofrante presentará un aspecto continuo y fresco.
El fondo del encofrado estará limpio de restos de materiales, suciedad, etc.
Se cumplirán además otras indicaciones del artículo 65 de la EHE.

Proceso de ejecución

Ejecución

- En caso de bataches:

Éstos comenzarán por la parte superior cuando se realicen a mano y por la inferior cuando se realicen a máquina. Se acotará, en caso de realizarse a máquina, la zona de acción de cada máquina.
Podrán vaciarse los bataches sin realizar previamente la estructura de contención hasta una profundidad máxima h+D/2, siendo h la profundidad del plano de cimentación próximo y D, la distancia horizontal desde el borde de coronación a la cimentación o vial más próximo. Cuando la anchura del batache sea igual o mayor de 3 m, se entibará.
Una vez replanteados en el frente del talud, los bataches se iniciarán por uno de los extremos, en excavación alternada.
No se acumulará el terreno de excavación, ni otros materiales, junto al borde del batache, debiendo separarse del mismo una distancia no menor de dos veces su profundidad.
En el fondo de la excavación se dispondrá de una capa de hormigón de limpieza de 10 cm de espesor.
- Ejecución de la ferralla:

Se dispondrá la ferralla de la zapata del muro, apoyada sobre separadores, dejando las armaduras necesarias en espera; a continuación, la del fuste del muro y posteriormente el encofrado, marcando en el mismo la altura del hormigón; finalmente, la de zunchos y vigas de coronación y las armaduras de espera para los elementos estructurales que acometan en el muro.
- Recubrimientos de las armaduras:

Se cumplirán los recubrimientos mínimos indicados en el apartado 37.2.4. de la EHE, de tal forma que los recubrimientos del alzado serán distintos según exista o no encofrado en el trasdós, siendo el recubrimiento mínimo igual a 7 cm, si el trasdós se hormigona contra el terreno.
Se dispondrán los calzos y separadores que garanticen los recubrimientos, según las indicaciones de los apartados 37.2.5 y 66.2 de la EHE.
- Hormigonado:

Se hormigonará la zapata del muro a excavación llena, no admitiéndose encofrados perdidos, salvo en aquellos casos en los que las paredes no presenten una consistencia suficiente, dejando su talud natural, encofrándolos provisionalmente, y rellenando y compactando el exceso de excavación, una vez quitado el encofrado.
Se realizará el vertido de hormigón desde una altura no superior a 1 m, vertiéndose y compactándose por tongadas de no más de 50 cm de espesor, ni mayores que la longitud del vibrador, de forma que se evite la disgregación del hormigón y los desplazamientos de las armaduras.
En general, se realizará el hormigonado del muro, o el tramo del muro entre juntas verticales, en una jornada. De producirse juntas de hormigonado se dejarán adarajas, picando su superficie hasta dejar los áridos al descubierto, que se limpiarán y humedecerán, antes de proceder nuevamente al hormigonado.
- Juntas:

En los muros se dispondrán los siguientes tipos de juntas:
- Juntas de hormigonado entre cimiento y alzado: la superficie de hormigón se dejará en estado natural, sin cepillar. Antes de verter la primera tongada de hormigón del alzado, se limpiará y humedecerá la superficie de contacto y, una vez seca, se verterá el hormigón del alzado realizando una compactación enérgica del mismo.
- Juntas de retracción: son juntas verticales que se realizarán en los muros de contención para disminuir los movimientos reológicos y de origen térmico del hormigón mientras no se construyan los forjados. Estas juntas estarán distanciadas de 8 a 12 m, y se ejecutarán disponiendo materiales selladores adecuados que se embeberán en el hormigón y se fijarán con alambres a las armaduras.
- Juntas de dilatación: son juntas verticales que cortan tanto al alzado como al cimiento y se prolongan en su caso en el resto del edificio. La separación, salvo justificación, no será superior a 30 m, recomendándose que no sea superior a 3 veces la altura del muro. Se dispondrán además cuando exista un cambio de la altura del muro, de la profundidad del cimiento o de la dirección en planta del muro. La abertura de la junta será de 2 a 4 cm de espesor, según las variaciones de temperatura previsible, pudiendo contener perfiles de estanquidad, sujetos al encofrado antes de hormigonar, separadores y material sellador, antes de disponer el relleno del trasdós.

SUPERVISADO
- 5 MAR. 2018
Oficina de Supervisión
Secretaría General Técnica
CONSEJERÍA DE CULTURA

- Curado.
- Desencofrado.
- Impermeabilización:

La impermeabilización se ejecutará sobre la superficie del muro limpia y seca.

El tipo de impermeabilización a aplicar viene definido en el CTE DB HS 1, apartado 2.1, según el grado de impermeabilidad requerido y la solución constructiva de muro, y las condiciones de ejecución en el CTE DB HS 1, apartado 5.1.1.

- Drenaje:

El tipo de drenaje a aplicar viene definido en el CTE DB HS 1 apartado 2.1, junto con el tipo de impermeabilización y ventilación, según el grado de impermeabilidad requerido y la solución constructiva de muro y las condiciones de ejecución en el CTE DB HS 1 apartado 5.1.1.

- Terraplenado:

Se seguirán las especificaciones de los capítulos 2.1.1. Explanaciones y 2.1.2. Rellenos.

- **Tolerancias admisibles**

Según Anejo 10 de la EHE.

Desviación de la vertical, según la altura H del muro:

H ≤ 6 m: trasdós ±30 mm. Intradós ±20 mm.

H > 6 m: trasdós ±40 mm. Intradós ±24 mm.

Espesor e:

E ≤ 50 cm: +16 mm, -10 mm.

E ≤ 50 cm: +20 mm, -16 mm.

En muros hormigonados contra el terreno, la desviación máxima en más será de 40 mm.

Desviación relativa de las superficies planas de intradós o de trasdós:

Pueden desviarse de la posición plana básica sin exceder ±6 mm en 3 m.

Desviación del nivel de la arista superior del intradós, en muros vistos:

±12 mm

Tolerancia de acabado de la cara superior del alzado, en muros vistos:

±12 mm con regla de 3 m apoyada en dos puntos cualesquiera, una vez endurecido el hormigón.

- **Condiciones de terminación**

La realización de un correcto curado del hormigón es de gran importancia, dada la gran superficie que presenta el alzado. Se realizará manteniendo húmedas las superficies del muro mediante riego directo que no produzca deslavado o a través de un material que retenga la humedad, según el artículo 74 de la EHE.

Control de ejecución, ensayos y pruebas

- **Control de ejecución**

Puntos de observación:

- Excavación del terreno:

Comparar los terrenos atravesados con lo previsto en el proyecto y en el estudio geotécnico.

Identificación del terreno del fondo de la excavación. Compacidad.

Comprobación de la cota del fondo.

Excavación colindante a medianerías. Precauciones.

Nivel freático en relación con lo previsto.

Defectos evidentes, cavernas, galerías, colectores, etc.

Agresividad del terreno y/o del agua freática.

- Bataches:

Replanteo: cotas entre ejes. Dimensiones en planta.

No aceptación: las zonas macizas entre bataches serán de ancho menor de 0,9NE m y/o el batache mayor de 1,10E m (dimensiones A, B, E, H, N, definidas en NTE-ADV). Las irregularidades localizadas, previa a su aceptación, se corregirán de acuerdo con las instrucciones de la dirección facultativa.

- Muros:
- Replanteo:

Comprobación de cotas entre ejes de zapatas y fustes de muros y zanjas.

Comprobación de las dimensiones en planta de las zapatas del muro y zanjas.

- Excavación del terreno: según capítulo 2.1.5. Zanjas y Pozos para excavación general, y consideraciones anteriores en caso de plantearse una excavación adicional por bataches.
- Operaciones previas a la ejecución:

Eliminación del agua de la excavación (en su caso).

Rasanteo del fondo de la excavación.

Colocación de encofrados laterales, en su caso.

Drenajes permanentes bajo el edificio, en su caso.

Hormigón de limpieza. Nivelación.

No interferencia entre conducciones de saneamiento y otras. Pasatubos.

- Ejecución del muro.
- Impermeabilización del trasdós del muro. Según artículo 5.1.1 del DB-HS 1.

Tratamiento de la superficie exterior del muro y lateral del cimiento.

Planeidad del muro. Comprobar con regla de 2 m.

Colocación de membrana adherida (según tipo).

Continuidad de la membrana. Solapos. Sellado.

Prolongación de la membrana por la parte superior del muro, 25 cm mínimo.

Prolongación de la membrana por el lateral del cimiento.

Protección de la membrana de la agresión física y química en su caso.

Relleno del trasdós del muro. Compactación.

- Drenaje del muro.

Barrera antihumedad (en su caso).

Verificar situación.

Preparación y acabado del soporte. Limpieza.

Colocación (según tipo de membrana). Continuidad de la membrana. Solapos.

- Juntas estructurales.
- Refuerzos.
- Protección provisional hasta la continuación del muro.
- Comprobación final.

Conservación y mantenimiento

No se colocarán cargas, ni circularán vehículos en las proximidades del trasdós del muro.

Se evitará en la explanada inferior y junto al muro abrir zanjas paralelas al mismo.

No se adosará al fuste del muro elementos estructurales y acopios, que puedan variar la forma de trabajo del mismo.

Se evitará en la proximidad del muro la instalación de conducciones de agua a presión y las aguas superficiales se llevarán, realizando superficies estancas, a la red de alcantarillado o drenajes de viales, con el fin de mantener la capacidad de drenaje del trasdós del muro para emergencias.

Cuando se observe alguna anomalía, se consultará a la dirección facultativa, que dictaminará su importancia y en su caso la solución a adoptar.

Se reparará cualquier fuga observada en las canalizaciones de suministro o evacuación de agua.

2.3 Cimentaciones directas

2.3.1 Losas de cimentación

Descripción

Descripción

Cimentaciones directas realizadas mediante losas horizontales de hormigón armado, cuyas dimensiones en planta son muy grandes comparadas con su espesor, bajo soportes y muros pertenecientes a estructuras de edificación.

Pueden ser: continuas y uniformes, con refuerzos bajo pilares, con pedestales, con sección en cajón, nervada o

SUPERVISADO
- 5 MAR. 2018
Oficina de Supervisión
Secretaría General Técnica
CONSEJERÍA DE CULTURA

aligerada.

Criterios de medición y valoración de unidades

- Metro cúbico de hormigón en masa o para armar.

Medido el volumen a excavación teórica llena, hormigón de resistencia o dosificación especificados, puesto en obra según la EHE.

- Kilogramo de acero montado para losas.

Acero del tipo y diámetro especificados, montado en losas, incluyendo cortes, ferrallado y despuntes, y puesta en obra según la EHE.

- Metro cúbico de hormigón armado en losas.

Hormigón de resistencia o dosificación especificados, fabricado en obra o en central, para losas de canto especificado, con una cuantía media del tipo de acero especificada, incluso recortes, separadores, alambre de atado, puesta en obra, vibrado y curado del hormigón según la EHE.

- Metro cuadrado de capa de hormigón de limpieza.

De hormigón de resistencia, consistencia y tamaño máximo del árido especificados, fabricado en obra o en central, del espesor determinado, en la base de la cimentación, transportado y puesto en obra, según la EHE.

- Metro lineal de tubo drenante.

Realmente ejecutado, medido en el terreno, incluyendo el lecho de asiento. No se incluye la excavación.

- Metro cúbico de relleno de material drenante.

Realmente ejecutado, medido sobre los planos de perfiles transversales, no siendo de pago las demasías por exceso de excavación, delimitación de zona, mediciones incluidas en otras unidades de obra, etc.

- Metro cúbico de material filtrante.

Medido sobre los planos de perfiles transversales en zonas de relleno localizadas.

- Metro cuadrado de encachado.

Formado por una capa de material filtrante del espesor determinado sobre la que se asienta una capa de grava, ambas capas extendidas uniformemente, incluyendo compactación y apisonado.

- Unidad de arqueta.

Formada por solera de hormigón en masa, fábrica de ladrillo macizo y tapa con perfil metálico y retícula, formada con acero, hormigonado, incluso encofrado y desencofrado.

- Metro cuadrado de impermeabilización.

Incluidos los materiales utilizados, la preparación de la superficie y cuantos trabajos sean necesarios para la completa terminación de la unidad.

Prescripciones sobre los productos

Características y recepción de los productos que se incorporan a las unidades de obra

La recepción de los productos, equipos y sistemas se realizará conforme se desarrolla en la Parte II. Este control comprende el control de la documentación de los suministros (incluida la correspondiente al marcado CE, cuando sea pertinente), el control mediante distintivos de calidad o evaluaciones técnicas de idoneidad y el control mediante ensayos.

- Hormigón para armar (HA), de resistencia o dosificación especificados en proyecto.
- Barras corrugadas de acero (ver Parte II, Relación de productos con marcado CE, 1.1.4), de características físicas y mecánicas indicadas en proyecto.
- Mallas electrosoldadas de acero (ver Parte II, Relación de productos con marcado CE, 1.1.4), de características físicas y mecánicas indicadas en proyecto.

Impermeabilización y drenaje, según tipo de impermeabilización requerido en el CTE DB HS 1 apartado 2.1, (ver capítulo 2.2.1. Muros ejecutados con encofrados).

Almacenamiento y manipulación (criterios de uso, conservación y mantenimiento)

El almacenamiento de los cementos, áridos, aditivos y armaduras se efectuará según las indicaciones del capítulo VI de la EHE (artículos 26.3, 28.5, 29.2.3 y 31.6) para protegerlos de la intemperie, la humedad y la posible contaminación o agresión del ambiente. Así, los cementos suministrados en sacos se almacenarán en un lugar ventilado y protegido, mientras que los que se suministren a granel se almacenarán en silos, igual que los aditivos (cenizas volantes o humos de sílice).

En el caso de los áridos se evitará que se contaminen por el ambiente y el terreno y que se mezclen entre sí las distintas fracciones granulométricas.

Las armaduras se conservarán clasificadas por tipos, calidades, diámetros y procedencias. En el momento de su uso estarán exentas de sustancias extrañas (grasa, aceite, pintura, etc.), no admitiéndose pérdidas de peso por oxidación superficial superiores al 1 % respecto del peso inicial de la muestra, comprobadas tras un cepillado con cepillo de alambres.

Prescripción en cuanto a la ejecución por unidades de obra

Características técnicas de cada unidad de obra

Condiciones previas: soporte

El plano de apoyo (el terreno, tras la excavación) presentará una superficie limpia y plana, será horizontal, fijándose su profundidad según el proyecto, determinándose la profundidad mínima en función la estabilidad del suelo frente a los agentes atmosféricos.

Compatibilidad entre los productos, elementos y sistemas constructivos

Se tomarán las precauciones necesarias en terrenos agresivos o con presencia de agua que pueda contener sustancias potencialmente agresivas en disolución, respecto a la durabilidad del hormigón y de las armaduras, de acuerdo con el artículo 37 de la EHE, indicadas en la subsección 3.3. Estructuras de hormigón.

Estas medidas incluyen la adecuada elección del tipo de cemento a emplear (según RC-03), de la dosificación y permeabilidad del hormigón, del espesor de recubrimiento de las armaduras, etc.

Las incompatibilidades en cuanto a las componentes del hormigón, cementos, agua, áridos y aditivos son las especificadas en el capítulo VI de la EHE.

Proceso de ejecución

Ejecución

- Información previa:

Localización y trazado de las instalaciones de los servicios que existan y las previstas para el edificio en la zona de terreno donde se va a actuar.

Según el CTE DB SE C, apartado 4.6.2, Se realizará la confirmación de las características del terreno establecidas en el proyecto. El resultado de tal inspección se incorporará a la documentación final de obra. En particular se debe comprobar que el nivel de apoyo de la cimentación, la estratigrafía, el nivel freático, las condiciones hidrogeológicas, la resistencia y humedad del terreno se ajustan a lo previsto y si se detectan defectos evidentes tales como cavernas, fallas, galerías, pozos, etc. o corrientes subterráneas que puedan producir socavación o arrastres.

SUPERVISADO
- 5 MAR. 2018
Oficina de Supervisión
Secretaría General Técnica
CONSEJERÍA DE CULTURA

- Excavación:

Para la excavación se adoptarán las precauciones necesarias en función del tipo de terreno y de las distancias a las edificaciones colindantes.

El plano de apoyo de la losa se situará a la profundidad prevista por debajo del nivel de la rasante.

La excavación se realizará en función del terreno; si es predominantemente arenoso, hasta el plano de apoyo de la losa se realizará por bandas, hasta descubrir el plano de apoyo, que se regará con una lechada de cemento; una vez endurecida, se extenderá la capa de hormigón de limpieza y regularización para el apoyo.

Si el terreno es arcillo-limoso, la excavación se hará en dos fases, en la primera se excavará hasta una profundidad máxima de 30 cm, por encima del nivel de apoyo, para en una segunda fase terminar la excavación por bandas, limpiando la superficie descubierta y aplicando el hormigón de limpieza hasta la regulación del apoyo.

Si el terreno está constituido por arcilla, al menos la solera de asiento debe echarse inmediatamente después de terminada la excavación. Si esto no puede realizarse, la excavación debe dejarse de 10 a 15 cm por encima de la cota definitiva de cimentación hasta el momento en que todo esté preparado para hormigonar.

La excavación que se realiza para losas con cota de cimentación profunda trae aparejado un levantamiento del fondo de la excavación. Según el CTE DB SE C, apartado 4.5.2.2, este se determinará siguiendo las indicaciones del en función del tipo de terreno, situación del nivel freático, etc., y se tomarán las precauciones oportunas.

Si la profundidad de la excavación a cielo abierto para sótanos es importante, el fondo de la excavación puede resultar inestable y romper por levantamiento, cualesquiera que sean la resistencia y el tipo de entibación utilizado para las paredes laterales. En este caso debe comprobarse la estabilidad del fondo de la excavación.

Si las subpresiones de agua son muy fuertes puede ser necesario anclar la losa o disponer una instalación permanente de drenaje y bombeo. Si en el terreno se puede producir sifonamiento (limos, arenas finas, etc.), el agotamiento debe efectuarse desde pozos filtrantes y nunca desde sumideros, según el CTE DB SE C apartados 6.3.2.2.2 y 7.4.3. Según el CTE DB HS 1, apartado 2.2, el sistema de drenaje y evacuación cumplirá asimismo las exigencias de dicho apartado.

- Hormigón de limpieza:

Sobre la superficie del terreno se dispondrá una capa de hormigón de limpieza o solera de asiento de 10 cm de espesor mínimo, sobre la que se colocarán las armaduras con los correspondientes separadores de mortero.

El curado del hormigón de limpieza se prolongará durante 72 horas.

- Colocación de las armaduras y hormigonado:

Se seguirán las prescripciones de la subsección 3.3. Estructuras de hormigón.

Se cumplirán las dimensiones y disposición de armaduras que se especifican en el artículo 59.8 de la EHE. La armadura longitudinal dispuesta en la cara superior, inferior y laterales no distará más de 30 cm.

El recubrimiento mínimo se ajustará a las especificaciones del artículo 37.2.4 de la EHE: si se ha preparado el terreno y se ha dispuesto una capa de hormigón de limpieza tal y como se ha indicado en este apartado, los recubrimientos mínimos serán los de la tabla 37.2.4 en función de la resistencia característica del hormigón, del tipo de elemento y de la clase de exposición. Para garantizar dichos recubrimientos los emparrillados o armaduras que se coloquen en el fondo de la losa, se apoyarán sobre separadores de materiales resistentes a la alcalinidad del hormigón, según las indicaciones de los artículos 37.2.5 y 66.2 de la EHE. No se apoyarán sobre camillas metálicas que después del hormigonado queden en contacto con la superficie del terreno, por facilitar la oxidación de las armaduras. Las distancias máximas de los separadores serán de 50 diámetros ó 100 cm, para las armaduras del emparrillado inferior y de 50 diámetros ó 50 cm, para las armaduras del emparrillado superior.

El hormigonado se realizará, a ser posible, sin interrupciones que puedan dar lugar a planos de debilidad. En caso necesario, las juntas de trabajo deben situarse en zonas lejanas a los pilares, donde menores sean los esfuerzos cortantes. Antes de reanudar el hormigonado, se limpiarán las juntas eliminando los áridos que hayan quedado sueltos, se retirará la capa superficial de mortero dejando los áridos al descubierto y se humedecerá la superficie. El vertido se realizará desde una altura no superior a 100 cm. La temperatura de hormigonado será la indicada en la EHE.

En losas de gran canto se controlará el calor de hidratación del cemento, ya que puede dar lugar a fisuraciones y combado de la losa.

- Impermeabilización:

Según el CTE DB HS 1, apartado 2.2, los sótanos bajo el nivel freático se deben proteger de las filtraciones de agua para cada solución constructiva en función del grado de impermeabilidad requerido. Las condiciones de ejecución se describen en el apartado 5.1.2 de dicho documento.

Tolerancias admisibles

- Niveles:

cara superior del hormigón de limpieza: +20 mm; -50 mm;

cara superior de la losa: +20 mm; -50 mm;

espesor del hormigón de limpieza: -30 mm.

- Dimensiones de la sección transversal: +5% □ 120 mm; -5% □ 20 mm.

- Planeidad:

del hormigón de limpieza: □16 mm;

de la cara superior del cimiento: □16 mm;

de caras laterales (para cimientos encofrados): □16 mm.

Condiciones de terminación

Las superficies que vayan a quedar vistas deberán quedar sin imperfecciones, de lo contrario se utilizarán materiales específicos para la reparación de defectos y limpieza de las mismas.

Si el hormigonado se ha efectuado en tiempo frío, será necesario proteger la cimentación para evitar que el hormigón fresco resulte dañado. Se cubrirá la superficie mediante placas de poliestireno expandido bien fijadas o mediante láminas calorifugadas. En casos extremos puede ser necesario utilizar técnicas para la calefacción del hormigón.

Si el hormigonado se ha efectuado en tiempo caluroso, debe iniciarse el curado lo antes posible. En casos extremos puede ser necesario proteger la cimentación del sol y limitar la acción del viento mediante pantallas, o incluso, hormigonar de noche.

Control de ejecución, ensayos y pruebas

Control de ejecución

Unidad y frecuencia de inspección: 2 por cada 1000 m^2 de planta.

Puntos de observación:

- Comprobación y control de materiales.
- Replanteo de ejes:

Comprobación de cotas entre ejes de soportes y muros.

- Excavación del terreno, según el capítulo 2.1.4 Vaciados.
- Operaciones previas a la ejecución:

SUPERVISADO
- 5 MAR. 2018
Oficina de Supervisión
Secretaría General Técnica
CONSEJERÍA DE CULTURA

Eliminación del agua de la excavación (en su caso).
Rasanteo del fondo de la excavación.
Compactación del plano de apoyo de la losa.
Colocación de encofrados laterales, en su caso.
Drenajes permanentes bajo el edificio, en su caso.
Hormigón de limpieza. Nivelación.
No interferencia entre conducciones de saneamiento y otras. Pasatubos.
Juntas estructurales.
- Colocación de armaduras:
Separación de la armadura inferior del fondo.
Suspensión y atado de armaduras superiores (canto útil).
Recubrimientos exigidos en proyecto.
Disposición, número y diámetro de las barras, esperas y longitudes de anclaje.
- Agotamientos según especificaciones del proyecto para evitar sifonamientos o daños a edificios vecinos.
- Ejecución correcta de las impermeabilizaciones previstas.
- Puesta en obra y compactación del hormigón que asegure las resistencias de proyecto.
- Curado del hormigón.
- Juntas: distancia entre juntas de retracción no mayor de 16 m, en el hormigonado continuo de las losas.
- Comprobación final: tolerancias. Defectos superficiales.

Ensayos y pruebas

Se efectuarán todos los ensayos preceptivos para estructuras de hormigón, descritos en los capítulos XV y XVI de la EHE y en la subsección 3.3. Estructuras de hormigón. Entre ellos:
- Ensayos de los componentes del hormigón, en su caso:
Cemento: físicos, mecánicos, químicos, etc. (según RC 03) y determinación del ion Cl- (artículo 26 EHE).
Agua: análisis de su composición (sulfatos, sustancias disueltas, etc.; artículo 27 EHE).
Áridos: de identificación, de condiciones físico-químicas, físico-mecánicas y granulométricas (artículo 28 EHE).
Aditivos: análisis de su composición (artículo 29.2.1 y 29.2.2, EHE).
- Ensayos de control del hormigón:
Ensayo de consistencia (artículo 83, EHE).
Ensayo de durabilidad: ensayo para la determinación de la profundidad de penetración de agua (artículo 85, EHE).
Ensayo de resistencia (previos, característicos o de control, artículo 86, 87 y 88, EHE).
- Ensayos de control del acero, junto con el del resto de la obra:
Sección equivalente, características geométricas, doblado-desdoblado, límite elástico, carga de rotura, alargamiento de rotura en armaduras pasivas (artículo 90, EHE).

Conservación y mantenimiento

Durante el período de ejecución deberán tomarse las precauciones oportunas para asegurar la conservación en buen estado de las cimentaciones
Cuando la losa de cimentación tenga que ser sometida, durante la ejecución de la obra, a cargas no previstas en proyecto, como cargas dinámicas o cargas vibratorias, la dirección facultativa efectuará un estudio especial y se adoptarán las medidas que en su caso fuesen necesarias.
Se prohíbe cualquier uso que someta a la losa a humedad habitual.
Se reparará cualquier fuga observada, durante la ejecución de la obra, en las canalizaciones de suministro o evacuación de agua y se vigilará la presencia de aguas ácidas, salinas o de agresividad potencial.
No se almacenarán sobre la losa materiales que puedan ser dañinos para el hormigón.
Si se aprecia alguna anomalía, fisuras o cualquier otro tipo de lesión en el edificio, será estudiado por la dirección facultativa que dictaminará su importancia y peligrosidad, proponiendo las medidas a adoptar así como las soluciones de refuerzo adecuadas, si fuera el caso.

Prescripciones sobre verificaciones en el edificio terminado

Verificaciones y pruebas de servicio para comprobar las prestaciones finales del edificio

Según el CTE DB SE C, apartado 4.6.5, antes de la puesta en servicio del edificio se comprobará que la losa se comporta en la forma prevista en el proyecto y, si lo exige el proyecto o la dirección facultativa, si los asientos se ajustan a lo previsto. Se verificará, asimismo, que no se han plantado árboles cuyas raíces puedan originar cambios de humedad en el terreno de cimentación o creado zonas verdes cuyo drenaje no esté previsto en el proyecto, sobre todo en terrenos expansivos.
Aunque es recomendable que se efectúe un control de asientos para cualquier tipo de construcción, en edificios de tipo C-3 (construcciones entre 11 y 20 plantas) y C-4 (conjuntos monumentales o singulares y edificios de más de 20 plantas), será obligado el establecimiento de un sistema de nivelación para controlar el asiento de las zonas más características de la obra, de forma que el resultado final de las observaciones quede incorporado a la documentación de la obra. Este sistema se establecerá en las condiciones siguientes:
- Se protegerá el punto de referencia para poderlo considerar como inmóvil, durante todo el periodo de observación.
- Se nivelará como mínimo un 10 % de los pilares del total de la edificación. Si la superestructura apoya sobre muros, se situará un punto de referencia como mínimo cada 20 m, siendo como mínimo 4 el número de puntos. La precisión de la nivelación será de 0,1 mm.
- Se recomienda tomar lecturas de movimientos, como mínimo, al completar el 50 % de la estructura, al final de la misma y al terminar la tabiquería de cada dos plantas de la edificación.

Articulo 3º. Estructuras

3.1 Estructuras de acero

Descripción

Descripción
Elementos metálicos incluidos en pórticos planos de una o varias plantas, como vigas y soportes ortogonales con nudos articulados, semirrígidos o rígidos, formados por perfiles comerciales o piezas armadas, simples o compuestas, que pueden tener elementos de arriostramiento horizontal metálicos o no metálicos.
También incluyen:
- Estructuras porticadas de una planta usuales en construcciones industriales con soportes verticales y dinteles de luz mediana o grande, formados por vigas de alma llena o cerchas trianguladas que soportan una cubierta ligera horizontal o inclinada, con elementos de arriostramiento frente a acciones horizontales y pandeo.
- Las mallas espaciales metálicas de dos capas, formadas por barras que definen una retícula triangulada con rigidez a flexión cuyos nudos se comportan como articulaciones, con apoyos en los nudos perimetrales o interiores (de la capa superior o inferior; sobre elementos metálicos o no metálicos), con geometría regular formada por módulos básicos repetidos,

SUPERVISADO
- 5 MAR. 2018
Oficina de Supervisión
Secretaría General Técnica
CONSEJERÍA DE CULTURA

que no soportan cargas puntuales de importancia, aptas para cubiertas ligeras de grandes luces.

Criterios de medición y valoración de unidades

Se especificarán las siguientes partidas, agrupando los elementos de características similares:

- Kilogramo de acero en perfil comercial (viga o soporte) especificando clase de acero y tipo de perfil.
- Kilogramo de acero en pieza soldada (viga o soporte) especificando clase de acero y tipo de perfil (referencia a detalle); incluyendo soldadura.
- Kilogramo de acero en soporte compuesto (empresillado o en celosía) especificando clase de acero y tipo de perfil (referencia a detalle); incluyendo elementos de enlace y sus uniones.
- Unidad de nudo sin rigidizadores especificar soldado o atornillado, y tipo de nudo (referencia a detalle); incluyendo cordones de soldadura o tornillos.
- Unidad de nudo con rigidizadores especificar soldado o atornillado, y tipo de nudo (referencia a detalle); incluyendo cordones de soldadura o tornillos.
- Unidad de placa de anclaje en cimentación incluyendo anclajes y rigidizadores (si procede), y especificando tipo de placa (referencia a detalle).
- Metro cuadrado de pintura anticorrosiva especificando tipo de pintura (imprimación, manos intermedias y acabado), número de manos y espesor de cada una.
- Metro cuadrado de protección contra fuego (pintura, mortero o aplacado) especificando tipo de protección y espesor; además, en pinturas igual que en punto anterior, y en aplacados sistema de fijación y tratamiento de juntas (si procede).

En el caso de mallas espaciales:

- Kilogramo de acero en perfil comercial (abierto o tubo) especificando clase de acero y tipo de perfil; incluyendo terminación de los extremos para unión con el nudo (referencia a detalle).
- Unidad de nudo especificando tipo de nudo (referencia a detalle); incluyendo cordones de soldadura o tornillos (si los hay).
- Unidad de nudo de apoyo especificando tipo de nudo (referencia a detalle); incluyendo cordones de soldadura o tornillos o placa de anclaje (si los hay) en montaje a pie de obra y elevación con grúas.
- Unidad de acondicionamiento del terreno para montaje a nivel del suelo especificando características y número de los apoyos provisionales.
- Unidad de elevación y montaje en posición acabada incluyendo elementos auxiliares para acceso a nudos de apoyo; especificando equipos de elevación y tiempo estimado en montaje "in situ".
- Unidad de montaje en posición acabada.

En los precios unitarios de cada una, además de los conceptos expresados en cada caso, irá incluida la mano de obra directa e indirecta, obligaciones sociales y parte proporcional de medios auxiliares para acceso a la posición de trabajo y elevación del material, hasta su colocación completa en obra.

La valoración que así resulta corresponde a la ejecución material de la unidad completa terminada.

Prescripciones sobre los productos

Características y recepción de los productos que se incorporan a las unidades de obra

La recepción de los productos, equipos y sistemas se realizará conforme se desarrolla en la Parte II, Condiciones de recepción de productos. Este control comprende el control de la documentación de los suministros (incluida la del marcado CE cuando sea pertinente), el control mediante distintivos de calidad o evaluaciones técnicas de idoneidad y el control mediante ensayos.

- Aceros en chapas y perfiles (ver Parte II, Relación de productos con marcado CE)

Los elementos estructurales pueden estar constituidos por los aceros establecidos por las normas UNE EN 10025:2006 (chapas y perfiles), UNE EN 10210-1:1994 (tubos acabados en caliente) y UNE EN 10219-1:1998 (tubos conformados en frío).

Los tipos de acero podrán ser S235, S275 y S355; para los de UNE EN 10025:2006 y otras se admite también el tipo S450; según el CTE DB SE A, tabla 4.1, se establecen sus características mecánicas. Estos aceros podrán ser de los grados JR, J0 y J2; para el S355 se admite también el grado K2.

Si se emplean otros aceros en proyecto, para garantizar su ductilidad, deberá comprobarse:

la relación entre la tensión de rotura y la de límite elástico no será inferior a 1,20, el alargamiento en rotura de una probeta de sección inicial S0 medido sobre una longitud 5,65 $\sqrt{S_0}$ será superior al 15%, la deformación correspondiente a la tensión de rotura debe superar al menos un 20% la correspondiente al límite elástico.

Para comprobar la ductilidad en cualquier otro caso no incluido en los anteriores, deberá demostrarse que la temperatura de transición (la mínima a la que la resistencia a rotura dúctil supera a la frágil) es menor que la mínima de aquellas a las que va a estar sometida la estructura.

Todos los aceros relacionados son soldables y únicamente se requiere la adopción de precauciones en el caso de uniones especiales (entre chapas de gran espesor, de espesores muy desiguales, en condiciones difíciles de ejecución, etc.).

Si el material va a sufrir durante la fabricación algún proceso capaz de modificar su estructura metalográfica (deformación con llama, tratamiento térmico específico, etc.) se deben definir los requisitos adicionales pertinentes.

- Tornillos, tuercas, arandelas (ver Parte II, Relación de productos con marcado CE). Estos aceros podrán ser de las calidades 4.6, 5.6, 6.8, 8.8 y 10.9 normalizadas por ISO; según el CTE DB SE A, tabla 4.3, se establecen sus características mecánicas. En los tornillos de alta resistencia utilizados como pretensados se controlará el apriete.
- Materiales de aportación. Las características mecánicas de los materiales de aportación serán en todos los casos superiores a las del metal base.

En aceros de resistencia mejorada a la corrosión atmosférica, la resistencia a la corrosión del material de aportación debe ser equivalente a la del material base; cuando se suelden este tipo de aceros el valor del carbono equivalente no debe exceder de 0,54.

Los productos especificados por UNE EN 10025:2006 deben suministrarse con inspección y ensayos, específicos (sobre los productos suministrados) o no específicos (no necesariamente sobre los productos suministrados), que garanticen su conformidad con el pedido y con la norma. El comprador debe especificar al fabricante el tipo de documento de inspección requerido conforme a UNE EN 10204:2006 (tabla A.1). Los productos deben marcarse de manera legible utilizando métodos tales como la pintura, el troquelado, el marcado con láser, el código de barras o mediante etiquetas adhesivas permanentes o etiquetas fijas con los siguientes datos: el tipo, la calidad y, si fuera aplicable, la condición de suministro mediante su designación abreviada (N, conformado de normalización; M, conformado termomecánico); el tipo de marcado puede especificarse en el momento de efectuar el pedido.

Los productos especificados por UNE EN 10210 y UNE EN 10219 deben ser suministrados después de haber superado los

SUPERVISADO
- 5 MAR. 2018
Oficina de Supervisión
Secretaría General Técnica
CONSEJERÍA DE CULTURA

ensayos e inspecciones no específicos recogidos en EN 10021:1994 con una testificación de inspección conforme a la norma UNE EN 10204, salvo exigencias contrarias del comprador en el momento de hacer el pedido. Cada perfil hueco debe ser marcado por un procedimiento adecuado y duradero, como la aplicación de pintura, punzonado o una etiqueta adhesiva en la que se indique la designación abreviada (tipo y grado de acero) y el nombre del fabricante; cuando los productos se suministran en paquetes, el marcado puede ser indicado en una etiqueta fijada sólidamente al paquete.

Para todos los productos se verificarán las siguientes condiciones técnicas generales de suministro, según UNE EN 10021:

- Si se suministran a través de un transformador o intermediario, se deberá remitir al comprador, sin ningún cambio, la documentación del fabricante como se indica en UNE EN 10204, acompañada de los medios oportunos para identificar el producto, de forma que se pueda establecer la trazabilidad entre la documentación y los productos; si el transformador o intermediario ha modificado en cualquier forma las condiciones o las dimensiones del producto, debe facilitar un documento adicional de conformidad con las nuevas condiciones.
- Al hacer el pedido, el comprador deberá establecer que tipo de documento solicita, si es que requiere alguno y, en consecuencia, indicar el tipo de inspección: específica o no específica en base a una inspección no específica, el comprador puede solicitar al fabricante que le facilite una testificación de conformidad con el pedido o una testificación de inspección; si se solicita una testificación de inspección, deberá indicar las características del producto cuyos resultados de los ensayos deben recogerse en este tipo de documento, en el caso de que los detalles no estén recogidos en la norma del producto.
- Si el comprador solicita que la conformidad de los productos se compruebe mediante una inspección específica, en el pedido se concretará cual es el tipo de documento requerido: un certificado de inspección tipo 3.1 ó 3.2 según la norma UNE EN 10204, y si no está definido en la norma del producto: la frecuencia de los ensayos, los requisitos para el muestreo y la preparación de las muestras y probetas, los métodos de ensayo y, si procede, la identificación de las unidades de inspección

El proceso de control de esta fase debe contemplar los siguientes aspectos:

- En los materiales cubiertos por marcas, sellos o certificaciones de conformidad reconocidos por las Administraciones Públicas competentes, este control puede limitarse a un certificado expedido por el fabricante que establezca de forma inequívoca la traza que permita relacionar cada elemento de la estructura con el certificado de origen que lo avala.
- Si no se incluye una declaración del suministrador de que los productos o materiales cumplen con la Parte I del presente Pliego, se tratarán como productos o materiales no conformes.
- Cuando en la documentación del proyecto se especifiquen características no avaladas por el certificado de origen del material (por ejemplo, el valor máximo del límite elástico en el caso de cálculo en capacidad), se establecerá un procedimiento de control mediante ensayos.
- Cuando se empleen materiales que por su carácter singular no queden cubiertos por una norma nacional específica a la que referir la certificación (arandelas deformables, tornillos sin cabeza, conectadores, etc.) se podrán utilizar normas o recomendaciones de prestigio reconocido.
- Cuando haya que verificar las tolerancias dimensionales de los perfiles comerciales se tendrán en cuenta las siguientes normas:

serie IPN: UNE EN 10024:1995

series IPE y HE: UNE EN 10034:1994

serie UPN: UNE 36522:2001

series L y LD: UNE EN 10056-1:1999 (medidas) y UNE EN 10056-2:1994 (tolerancias)

tubos: UNE EN 10219:1998 (parte 1: condiciones de suministro; parte 2: tolerancias) chapas: EN 10029:1991

Almacenamiento y manipulación (criterios de uso, conservación y mantenimiento)

El almacenamiento y depósito de los elementos constitutivos de la obra se hará de forma sistemática y ordenada para facilitar su montaje. Se cuidará especialmente que las piezas no se vean afectadas por acumulaciones de agua, ni estén en contacto directo con el terreno, y se mantengan las condiciones de durabilidad; para el almacenamiento de los elementos auxiliares tales como tornillos, electrodos, pinturas, etc., se seguirán las instrucciones dadas por el fabricante de los mismos.

Las manipulaciones necesarias para la carga, descarga, transporte, almacenamiento a pie de obra y montaje se realizarán con el cuidado suficiente para no provocar solicitaciones excesivas en ningún elemento de la estructura y para no dañar ni a las piezas ni a la pintura. Se cuidarán especialmente, protegiéndolas si fuese necesario, las partes sobre las que hayan de fijarse las cadenas, cables o ganchos que vayan a utilizarse en la elevación o sujeción de las piezas de la estructura.

Se corregirá cuidadosamente, antes de proceder al montaje, cualquier abolladura, comba o torcedura que haya podido provocarse en las operaciones de transporte. Si el efecto no puede ser corregido, o se presume que después de corregido puede afectar a la resistencia o estabilidad de la estructura, la pieza en cuestión se rechazará, marcándola debidamente para dejar constancia de ello.

<u>Prescripción en cuanto a la ejecución por unidades de obra</u>

Características técnicas de cada unidad de obra

- Condiciones previas: soporte

Los elementos no metálicos de la construcción (hormigón, fábricas, etc.) que hayan de actuar como soporte de elementos estructurales metálicos, deben cumplir las "tolerancias en las partes adyacentes" indicadas posteriormente dentro de las tolerancias admisibles.

Las bases de los pilares que apoyen sobre elementos no metálicos se calzarán mediante cuñas de acero separadas entre 4 y 8 cm, después de acuñadas se procederá a la colocación del número conveniente de vigas de la planta superior y entonces se alinearán y aplomarán.

Los espacios entre las bases de los pilares y el elemento de apoyo si es de hormigón o fábrica, se limpiarán y rellenarán, retacando, con mortero u hormigón de cemento portland y árido, cuya máxima dimensión no sea mayor que 1/5 del espesor del espacio que debe rellenarse, y de dosificación no menor que 1:2. La consistencia del mortero u hormigón de relleno será la conveniente para asegurar el llenado completo; en general, será fluida hasta espesores de 5 cm y más seca para espesores mayores.

- Compatibilidad entre los productos, elementos y sistemas constructivos

Las superficies que hayan de quedar en contacto en las uniones con tornillos pretensados de alta resistencia no se pintarán y recibirán una limpieza y el tratamiento especificado.

Las superficies que hayan de soldarse no estarán pintadas ni siquiera con la capa de imprimación en una zona de anchura mínima de 10 cm desde el borde de la soldadura; si se precisa una protección temporal se pintarán con pintura fácilmente eliminable, que se limpiará cuidadosamente antes del soldeo.

SUPERVISADO
- 5 MAR. 2018
Oficina de Supervisión
Secretaría General Técnica
CONSEJERÍA DE CULTURA

Para evitar posibles corrosiones es preciso que las bases de pilares y partes estructurales que puedan estar en contacto con el terreno queden embebidas en hormigón. No se pintarán estos elementos para evitar su oxidación; si han de permanecer algún tiempo a la intemperie se recomienda su protección con lechada de cemento.

Se evitará el contacto del acero con otros metales que tengan menos potencial electrovalente (por ejemplo, plomo, cobre) que le pueda originar corrosión electroquímica; también se evitará su contacto con materiales de albañilería que tengan comportamiento higroscópico, especialmente el yeso, que le pueda originar corrosión química.

Proceso de ejecución

- Ejecución

Operaciones previas:

Corte: se realizará por medio de sierra, cizalla, corte térmico (oxicorte) automático y, solamente si este no es posible, oxicorte manual; se especificarán las zonas donde no es admisible material endurecido tras procesos de corte, como por ejemplo:

Cuando el cálculo se base en métodos plásticos.

A ambos lados de cada rótula plástica en una distancia igual al canto de la pieza.

Cuando predomine la fatiga, en chapas y llantas, perfiles laminados, y tubos sin costura.

Cuando el diseño para esfuerzos sísmicos o accidentales se base en la ductilidad de la estructura.

Conformado: el acero se puede doblar, prensar o forjar hasta que adopte la forma requerida, utilizando procesos de conformado en caliente o en frío, siempre que las características del material no queden por debajo de los valores especificados; según el CTE DB SE A, apartado 10.2.2, los radios de acuerdo mínimos para el conformado en frío serán los especificados en dicho apartado.

Perforación: los agujeros deben realizarse por taladrado u otro proceso que proporcione un acabado equivalente; se admite el punzonado en materiales de hasta 2,5 cm de espesor, siempre que su espesor nominal no sea mayor que el diámetro nominal del agujero (o su dimensión mínima si no es circular).

Ángulos entrantes y entallas: deben tener un acabado redondeado con un radio mínimo de 5 mm.

Superficies para apoyo de contacto: se deben especificar los requisitos de planeidad y grado de acabado; la planeidad antes del armado de una superficie simple contrastada con un borde recto, no superará los 0,5 mm, en caso contrario, para reducirla, podrán utilizarse cuñas y forros de acero inoxidable, no debiendo utilizarse más de tres en cualquier punto que podrán fijarse mediante soldaduras en ángulo o a tope de penetración parcial.

Empalmes: sólo se permitirán los establecidos en el proyecto o autorizados por la dirección facultativa, que se realizarán por el procedimiento establecido.

Soldeo:

Se debe proporcionar al personal encargado un plan de soldeo que figurará en los planos de taller, con todos los detalles de la unión, las dimensiones y tipo de soldadura, la secuencia de soldeo, las especificaciones sobre el proceso y las medidas necesarias para evitar el desgarro laminar.

Se consideran aceptables los procesos de soldadura recogidos por UNE EN ISO 4063:2000.

Los soldadores deben estar certificados por un organismo acreditado y cualificarse de acuerdo con la norma UNE EN 287-1:2004; cada tipo de soldadura requiere la cualificación específica del soldador que la realiza.

Las superficies y los bordes deben ser apropiados para el proceso de soldeo que se utilice; los componentes a soldar deben estar correctamente colocados y fijos mediante dispositivos adecuados o soldaduras de punteo, y ser accesibles para el soldador; los dispositivos provisionales para el montaje deben ser fáciles de retirar sin dañar la pieza; se debe considerar la utilización de precalentamiento cuando el tipo de acero y/o la velocidad de enfriamiento puedan producir enfriamiento en la zona térmicamente afectada por el calor.

Para cualquier tipo de soldadura que no figure entre los considerados como habituales (por puntos, en ángulo, a tope, en tapón y ojal) se indicarán los requisitos de ejecución para alcanzar un nivel de calidad análogo a ellos; según el CTE DB SE A, apartado 10.7, durante la ejecución de los procedimientos habituales se cumplirán las especificaciones de dicho apartado especialmente en lo referente a limpieza y eliminación de defectos de cada pasada antes de la siguiente.

Uniones atornilladas:

Según el CTE DB SE A, apartados 10.4.1 a 10.4.3, las características de tornillos, tuercas y arandelas se ajustarán a las especificaciones dichos apartados. En tornillos sin pretensar el "apretado a tope" es el que consigue un hombre con una llave normal sin brazo de prolongación; en uniones pretensadas el apriete se realizará progresivamente desde los tornillos centrales hasta los bordes; según el CTE DB SE A, apartado 10.4.5, el control del pretensado se realizará por alguno de los siguientes procedimientos:

Método de control del par torsor.

Método del giro de tuerca.

Método del indicador directo de tensión.

Método combinado.

Según el CTE DB SE A, apartado 10.5, podrán emplearse tornillos avellanados, calibrados, hexagonales de inyección, o pernos de articulación, si se cumplen las especificaciones de dicho apartado.

Montaje en blanco. La estructura será provisional y cuidadosamente montada en blanco en el taller para asegurar la perfecta coincidencia de los elementos que han de unirse y su exacta configuración geométrica.

Recepción de elementos estructurales. Una vez comprobado que los distintos elementos estructurales metálicos fabricados en taller satisfacen todos los requisitos anteriores, se recepcionarán autorizándose su envío a la obra.

Transporte a obra. Se procurará reducir al mínimo las uniones a efectuar en obra, estudiando cuidadosamente los planos de taller para resolver los problemas de transporte y montaje que esto pueda ocasionar.

Montaje en obra:

Si todos los elementos recibidos en obra han sido recepcionados previamente en taller como es aconsejable, los únicos problemas que se pueden plantear durante el montaje son los debidos a errores cometidos en la obra que debe sustentar la estructura metálica, como replanteo y nivelación en cimentaciones, que han de verificar los límites establecidos para las "tolerancias en las partes adyacentes" mencionados en el punto siguiente; las consecuencias de estos errores son evitables si se tiene la precaución de realizar los planos de taller sobre cotas de replanteo tomadas directamente de la obra.

Por tanto esta fase de control se reduce a verificar que se cumple el programa de montaje para asegurar que todas las partes de la estructura, en cualquiera de las etapas de construcción, tienen arriostramiento para garantizar su estabilidad, y controlar todas las uniones realizadas en obra visual y geométricamente; además, en las uniones atornilladas se

SUPERVISADO
- 5 MAR. 2018
Oficina de Supervisión
Secretaría General Técnica
CONSEJERÍA DE CULTURA

comprobará el apriete con los mismos criterios indicados para la ejecución en taller, y en las soldaduras, si se especifica, se efectuarán los controles no destructivos indicados posteriormente en el "control de calidad de la fabricación".

- Tolerancias admisibles

Los valores máximos admisibles de las desviaciones geométricas, para situaciones normales, aplicables sin acuerdo especial y necesarias para:

La validez de las hipótesis de cálculo en estructuras con carga estática.

Según el CTE DB SE A, apartado 11, se definen las tolerancias aceptables para edificación en ausencia de otros requisitos y corresponden a:

Tolerancias de los elementos estructurales.

Tolerancias de la estructura montada.

Tolerancias de fabricación en taller.

Tolerancias en las partes adyacentes.

- Condiciones de terminación

Previamente a la aplicación de los tratamientos de protección, se prepararán las superficies reparando todos los defectos detectados en ellas, tomando como referencia los principios generales de la norma UNE EN ISO 8504-1:2002, particularizados por UNE EN ISO 8504-2:2002 para limpieza con chorro abrasivo y por UNE EN ISO 8504-3:2002 para limpieza por herramientas motorizadas y manuales.

En superficies de rozamiento se debe extremar el cuidado en lo referente a ejecución y montaje en taller, y se protegerán con cubiertas impermeables tras la preparación hasta su armado.

Las superficies que vayan a estar en contacto con el hormigón sólo se limpiarán sin pintar, extendiendo este tratamiento al menos 30 cm de la zona correspondiente.

Para aplicar el recubrimiento se tendrá en cuenta:

Galvanización. Se realizará de acuerdo con UNE EN ISO 1460:1996 y UNE EN ISO 1461:1999, sellando las soldaduras antes de un decapado previo a la galvanización si se produce, y con agujeros de venteo o purga si hay espacios cerrados, donde indique la Parte I del presente Pliego; las superficies galvanizadas deben limpiarse y tratarse con pintura de imprimación anticorrosiva con diluyente ácido o chorreado barredor antes de ser pintadas.

Pintura. Se seguirán las instrucciones del fabricante en la preparación de superficies, aplicación del producto y protección posterior durante un tiempo; si se aplica más de una capa se usará en cada una sombra de color diferente.

Tratamiento de los elementos de fijación. Para el tratamiento de estos elementos se considerará su material y el de los elementos a unir, junto con el tratamiento que estos lleven previamente, el método de apretado y su clasificación contra la corrosión.

- Control de ejecución, ensayos y pruebas

Se desarrollará según las dos etapas siguientes:

- Control de calidad de la fabricación:

Según el CTE DB SE A, apartado 12.4.1, la documentación de fabricación será elaborada por el taller y deberá contener, al menos, una memoria de fabricación, los planos de taller y un plan de puntos de inspección. Esta documentación debe ser revisada y aprobada por la dirección facultativa verificando su coherencia con la especificada en la documentación general del proyecto, la compatibilidad entre los distintos procedimientos de fabricación, y entre éstos y los materiales empleados. Se comprobará que cada operación se realiza en el orden y con las herramientas especificadas, el personal encargado de cada operación posee la cualificación adecuada, y se mantiene el adecuado sistema de trazado que permita identificar el origen de cada incumplimiento

Soldaduras: se inspeccionará visualmente toda la longitud de todas las soldaduras comprobando su presencia y situación, tamaño y posición, superficies y formas, y detectando defectos de superficie y salpicaduras; se indicará si deben realizarse o no ensayos no destructivos, especificando, en su caso, la localización de las soldaduras a inspeccionar y los métodos a emplear; según el CTE DB SE A apartado 10.8.4.2, podrán ser (partículas magnéticas según UNE EN 1290:1998, líquidos penetrantes según UNE 14612:1980, ultrasonidos según UNE EN 1714:1998, ensayos radiográficos según UNE EN 1435:1998); el alcance de esta inspección se realizará de acuerdo con el artículo 10.8.4.1, teniendo en cuenta, que la corrección en distorsiones no conformes obliga a inspeccionar las soldaduras situadas en esa zona; se deben especificar los criterios de aceptación de las soldaduras, debiendo cumplir las soldaduras reparadas los mismos requisitos que las originales; para ello se puede tomar como referencia UNE EN ISO 5817:2004, que define tres niveles de calidad, B, C y D.

Uniones mecánicas: todas las uniones mecánicas, pretensadas o sin pretensar tras el apriete inicial, y las superficies de rozamiento se comprobarán visualmente; la unión debe rehacerse si se exceden los criterios de aceptación establecidos para los espesores de chapa, otras disconformidades podrán corregirse, debiendo volverse a inspeccionar tras el arreglo; según el CTE DB SE A, apartado 10.8.5.1, en uniones con tornillos pretensados se realizarán las inspecciones adicionales indicadas en dicho apartado; si no es posible efectuar ensayos de los elementos de fijación tras completar la unión, se inspeccionarán los métodos de trabajo; se especificarán los requisitos para los ensayos de procedimiento sobre el pretensado de tornillos. Previamente a aplicar el tratamiento de protección en las uniones mecánicas, se realizará una inspección visual de la superficie para comprobar que se cumplen los requisitos del fabricante del recubrimiento; el espesor del recubrimiento se comprobará, al menos, en cuatro lugares del 10% de los componentes tratados, según uno de los métodos de UNE EN ISO 2808:2000, el espesor medio debe ser superior al requerido y no habrá más de una lectura por componente inferior al espesor normal y siempre superior al 80% del nominal; los componentes no conformes se tratarán y ensayarán de nuevo

- Control de calidad del montaje:

Según el CTE DB SE A, apartado 12.5.1, la documentación de montaje será elaborada por el montador y debe contener, al menos, una memoria de montaje, los planos de montaje y un plan de puntos de inspección según las especificaciones de dicho apartado. Esta documentación debe ser revisada y aprobada por la dirección facultativa verificando su coherencia con la especificada en la documentación general del proyecto, y que las tolerancias de posicionamiento de cada componente son coherentes con el sistema general de tolerancias. Durante el proceso de montaje se comprobará que cada operación se realiza en el orden y con las herramientas especificadas, que el personal encargado de cada operación posee la cualificación adecuada, y se mantiene un sistema de trazado que permite identificar el origen de cada incumplimiento.

- Ensayos y pruebas

Las actividades y ensayos de los aceros y productos incluidos en el control de materiales, pueden ser realizados por laboratorios oficiales o privados; los laboratorios privados, deberán estar acreditados para los correspondientes ensayos conforme a los criterios del Real Decreto 2200/1995, de 20 de diciembre, o estar incluidos en el registro general establecido por el Real Decreto 1230/1989, de 13 de octubre.

Previamente al inicio de las actividades de control de la

SUPERVISADO
- 5 MAR. 2018
Oficina de Supervisión
Secretaría General Técnica
CONSEJERÍA DE CULTURA

obra, el laboratorio o la entidad de control de calidad deberán presentar a la dirección facultativa para su aprobación un plan de control o, en su caso, un plan de inspección de la obra que contemple, como mínimo, los siguientes aspectos:

Identificación de materiales y actividades objeto de control y relación de actuaciones a efectuar durante el mismo (tipo de ensayo, inspecciones, etc.).

Previsión de medios materiales y humanos destinados al control con indicación, en su caso, de actividades a subcontratar.

Programación inicial del control, en función del programa previsible para la ejecución de la obra.

Planificación del seguimiento del plan de autocontrol del constructor, en el caso de la entidad de control que efectúe el control externo de la ejecución.

Designación de la persona responsable por parte del organismo de control.

Sistemas de documentación del control a emplear durante la obra.

El plan de control deberá prever el establecimiento de los oportunos lotes, tanto a efectos del control de materiales como de los productos o de la ejecución, contemplando tanto el montaje en taller o en la propia obra.

Prescripciones sobre verificaciones en el edificio terminado

Verificaciones y pruebas de servicio para comprobar las prestaciones finales del edificio

Como última fase de todos los controles especificados anteriormente, se realizará una inspección visual del conjunto de la estructura y de cada elemento a medida que van entrando en carga, verificando que no se producen deformaciones o grietas inesperadas en alguna parte de ella.

En el caso de que se aprecie algún problema, o si especifica en la Parte I del presente Pliego, se pueden realizar pruebas de carga para evaluar la seguridad de la estructura, toda o parte de ella; en estos ensayos, salvo que se cuestione la seguridad de la estructura, no deben sobrepasarse las acciones de servicio, se realizarán de acuerdo con un Plan de Ensayos que evalúe la viabilidad de la prueba, por una organización con experiencia en este tipo de trabajos, dirigida por un técnico competente, que debe recoger los siguientes aspectos (adaptados del artículo 99.2 de la EHE):

Viabilidad y finalidad de la prueba.

Magnitudes que deben medirse y localización de los puntos de medida.

Procedimientos de medida.

Escalones de carga y descarga.

Medidas de seguridad.

Condiciones para las que el ensayo resulta satisfactorio.

Estos ensayos tienen su aplicación fundamental en elementos sometidos a flexión.

2.2 Estructuras de hormigón (armado y pretensado)

Descripción

Descripción

Como elementos de hormigón pueden considerarse:

- Forjados unidireccionales: constituidos por elementos superficiales planos con nervios, flectando esencialmente en una dirección. Se consideran dos tipos de forjados, los de viguetas o semiviguetas, ejecutadas en obra o pretensadas, y los de losas alveolares ejecutadas en obra o pretensadas.
- Placas o losas sobre apoyos aislados: estructuras constituidas por placas macizas o aligeradas con nervios de hormigón armado en dos direcciones perpendiculares entre sí, que no poseen, en general, vigas para transmitir las cargas a los apoyos y descansan directamente sobre soportes con o sin capitel.
- Muros de sótanos y muros de carga.
- Pantallas: sistemas estructurales en ménsula empotrados en el terreno, de hormigón armado, de pequeño espesor, gran canto y muy elevada altura, especialmente aptas para resistir acciones horizontales.
- Núcleo: un conjunto de pantallas enlazadas entre sí para formar una pieza de sección cerrada o eventualmente abierta por huecos de paso, que presenta una mayor eficacia que las pantallas para resistir esfuerzos horizontales.
- Estructuras porticadas: formadas por soportes y vigas. Las vigas son elementos estructurales, planos o de canto, de directriz recta y sección rectangular que salvan una determinada luz, soportando cargas de flexión. Los soportes son elementos de directriz recta y sección rectangular, cuadrada, poligonal o circular, de hormigón armado, pertenecientes a la estructura del edificio, que transmiten las cargas al cimiento.

Criterios de medición y valoración de unidades

- Metro cuadrado de forjado unidireccional (hormigón armado): hormigón de resistencia o dosificación especificados, con una cuantía media del tipo de acero especificada, con semivigueta armada o nervios in situ, del canto e intereje especificados, con bovedillas del material especificado, incluso encofrado, vibrado, curado y desencofrado, según Instrucción EHE.
- Metro cuadrado de losa o forjado reticular: hormigón de resistencia o dosificación especificados, con una cuantía media del tipo de acero especificada, del canto e intereje especificados, con bovedillas del material especificado, incluso encofrado, vibrado, curado y desencofrado, según Instrucción EHE.
- Metro cuadrado de forjado unidireccional con vigueta, semivigueta o losa pretensada, totalmente terminado, incluyendo las piezas de entrevigado para forjados con viguetas o semiviguetas pretensadas, hormigón vertido en obra y armadura colocada en obra, incluso vibrado, curado, encofrado y desencofrado, según Instrucción EFHE.
- Metro cuadrado de núcleos y pantallas de hormigón armado: completamente terminado, de espesor y altura especificadas, de hormigón de resistencia o dosificación especificados, de la cuantía del tipo acero especificada, incluyendo encofrado a una o dos caras del tipo especificado, elaboración, desencofrado y curado, según Instrucción EHE.
- Metro lineal de soporte de hormigón armado: completamente terminado, de sección y altura especificadas, de hormigón de resistencia o dosificación especificados, de la cuantía del tipo de acero especificada, incluyendo encofrado, elaboración, desencofrado y curado, según Instrucción EHE.
- Metro cúbico de hormigón armado para pilares, vigas y zunchos: hormigón de resistencia o dosificación especificados, con una cuantía media del tipo de acero especificada, en soportes de sección y altura determinadas y en vigas o zunchos de la sección determinada incluso recortes, separadores, alambre de atado, puesta en obra, vibrado y curado del hormigón según Instrucción EHE, incluyendo encofrado y desencofrado

Prescripciones sobre los productos

Características y recepción de los productos que se incorporan a las unidades de obra

- Hormigón para armar:

Se tipificará de acuerdo con el artículo 39.2 de la Instrucción EHE, indicando:

- la resistencia característica especificada;
- el tipo de consistencia, medido por su asiento en cono de Abrams (artículo 30.6);
- el tamaño máximo del árido (artículo 28.2), y
- la designación del ambiente (artículo 8.2.1).

SUPERVISADO
- 5 MAR. 2018
Oficina de Supervisión
Secretaría General Técnica
CONSEJERÍA DE CULTURA

Tipos de hormigón:

- hormigón fabricado en central de obra o preparado;
- hormigón no fabricado en central.

Materiales constituyentes, en el caso de que no se acopie directamente el hormigón preamasado:

- Cemento:

Los cementos empleados podrán ser aquellos que cumplan la vigente Instrucción para la Recepción de Cementos, correspondan a la clase resistente 32,5 o superior y cumplan las especificaciones del artículo 26 de la Instrucción EHE.

- Agua:

El agua utilizada, tanto para el amasado como para el curado del hormigón en obra, no contendrá sustancias nocivas en cantidades tales que afecten a las propiedades del hormigón o a la protección de las armaduras. En general, podrán emplearse todas las aguas sancionadas como aceptables por la práctica.

Se prohíbe el empleo de aguas de mar o salinas análogas para el amasado o curado de hormigón armado, salvo estudios especiales.

Deberá cumplir las condiciones establecidas en el artículo 27.

- Áridos:

Los áridos deberán cumplir las especificaciones contenidas en el artículo 28.

Como áridos para la fabricación de hormigones pueden emplearse arenas y gravas existentes en yacimientos naturales o rocas machacadas, así como otros productos cuyo empleo se encuentre sancionado por la práctica o resulte aconsejable como consecuencia de estudios realizados en laboratorio.

Se prohíbe el empleo de áridos que contengan sulfuros oxidables.

Los áridos se designarán por su tamaño mínimo y máximo en mm.

El tamaño máximo de un árido grueso será menor que las dimensiones siguientes:

- 0,8 de la distancia horizontal libre entre armaduras que no formen grupo, o entre un borde de la pieza y una armadura que forme un ángulo mayor de 45° con la dirección del hormigonado;
- 1,25 de la distancia entre un borde de la pieza y una armadura que forme un ángulo no mayor de 45° con la dirección de hormigonado,
- 0,25 de la dimensión mínima de la pieza, excepto en los casos siguientes:

Losa superior de los forjados, donde el tamaño máximo del árido será menor que 0,4 veces el espesor mínimo.

Piezas de ejecución muy cuidada y aquellos elementos en los que el efecto pared del encofrado sea reducido (forjados, que sólo se encofran por una cara), en cuyo caso será menor que 0,33 veces el espesor mínimo.

- Otros componentes:

Podrán utilizarse como componentes del hormigón los aditivos y adiciones, siempre que se justifique con la documentación del producto o los oportunos ensayos que la sustancia agregada en las proporciones y condiciones previstas produce el efecto deseado sin perturbar excesivamente las restantes características del hormigón ni representar peligro para la durabilidad del hormigón ni para la corrosión de armaduras.

En los hormigones armados se prohíbe la utilización de aditivos en cuya composición intervengan cloruros, sulfuros, sulfitos u otros componentes químicos que puedan ocasionar o favorecer la corrosión de las armaduras.

La Instrucción EHE recoge únicamente la utilización de cenizas volantes y el humo de sílice (artículo 29.2).

- Armaduras pasivas:

Serán de acero y estarán constituidas por:

- Barras corrugadas:

Los diámetros nominales se ajustarán a la serie siguiente:

6 - 8- 10 - 12 - 14 - 16 - 20 - 25 - 32 y 40 mm

- Mallas electrosoldadas:

Los diámetros nominales de los alambres corrugados empleados se ajustarán a la serie siguiente:

5 - 5,5 - 6- 6,5 - 7 - 7,5 - 8- 8,5 - 9 - 9,5 - 10 - 10,5 - 11 - 11,5 - 12 y 14 mm.

- Armaduras electrosoldadas en celosía:

Los diámetros nominales de los alambres, lisos o corrugados, empleados se ajustarán a la serie siguiente:

5 - 6- 7 - 8- 9 - 10 y 12 mm.

Cumplirán los requisitos técnicos establecidos en las UNE 36068:94, 36092:96 y 36739:95 EX, respectivamente, entre ellos las características mecánicas mínimas, especificadas en el artículo 31 de la Instrucción EHE.

- Viguetas y losas alveolares pretensadas:

Las viguetas prefabricadas de hormigón, u hormigón y arcilla cocida, y las losas alveolares prefabricadas de hormigón pretensado cumplirán las condiciones del artículo 10 de la Instrucción EFHE.

- Piezas prefabricadas para entrevigado:

Las piezas de entrevigado pueden ser de arcilla cocida u hormigón (aligerantes y resistentes), poliestireno expandido y otros materiales suficientemente rígidos que no produzcan daños al hormigón ni a las armaduras (aligerantes).

En piezas colaborantes, la resistencia característica a compresión no será menor que la resistencia de proyecto del hormigón de obra con que se ejecute el forjado.

Recepción de los productos

La recepción de los productos, equipos y sistemas se realizará conforme se desarrolla en la Parte II, Condiciones de recepción de productos. Este control comprende el control de la documentación de los suministros (incluida la correspondiente al marcado CE, cuando sea pertinente), el control mediante distintivos de calidad o evaluaciones técnicas de idoneidad y el control mediante ensayos.

- Hormigón fabricado en central de obra u hormigón preparado:
- Control documental:

En la recepción se controlará que cada carga de hormigón vaya acompañada de una hoja de suministro, firmada por persona física, a disposición de la dirección facultativa, y en la que figuren, los datos siguientes:

Nombre de la central de fabricación de hormigón.

Número de serie de la hoja de suministro.

Fecha de entrega.

Nombre del peticionario y del responsable de la recepción.

Especificación del hormigón:

En el caso de que el hormigón se designe por propiedades:

Designación de acuerdo con el artículo 39.2.

Contenido de cemento en kilogramos por metro cúbico de hormigón, con una tolerancia de ± 15 kg.

Relación agua/cemento del hormigón, con una tolerancia de ± 0,02.

En el caso de que el hormigón se designe por dosificación:

Contenido de cemento por metro cúbico de hormigón.

Relación agua/cemento del hormigón, con una tolerancia de ± 0,02.

Tipo de ambiente de acuerdo con la tabla 8.2.2.

Tipo, clase, y marca del cemento.

Consistencia.

Tamaño máximo del árido.

Tipo de aditivo, según UNE-EN 934-2:98, si lo hubiere, y en caso contrario, indicación expresa de que no contiene.

Procedencia y cantidad de adición (cenizas volantes o humo de sílice, artículo 29.2) si la hubiere, y en caso contrario, indicación expresa de que no contiene.

SUPERVISADO
- 5 MAR. 2018
Oficina de Supervisión
Sección de Control Técnico
CONSEJERÍA DE CULTURA

Designación específica del lugar del suministro (nombre y lugar).

Cantidad del hormigón que compone la carga, expresada en metros cúbicos de hormigón fresco.

Identificación del camión hormigonera (o equipo de transporte) y de la persona que proceda a la descarga, según artículo 69.2.9.2.

Hora límite de uso para el hormigón.

La dirección facultativa podrá eximir de la realización del ensayo de penetración de agua cuando, además, el suministrador presente una documentación que permita el control documental sobre los siguientes puntos:

- Composición de las dosificaciones de hormigón que se va a emplear.
- Identificación de las materias primas.
- Copia del informe con los resultados del ensayo de determinación de profundidad de penetración de agua bajo presión realizados por laboratorio oficial o acreditado, como máximo con 6 meses de antelación.
- Materias primas y dosificaciones empleadas en la fabricación de las probetas utilizadas en los anteriores ensayos, que deberán coincidir con las declaradas por el suministrador para el hormigón empleado en obra.

- Ensayos de control del hormigón:

El control de la calidad del hormigón comprenderá el de su resistencia, consistencia y durabilidad:

Control de la consistencia (artículo 83.2). Se realizará siempre que se fabriquen probetas para controlar la resistencia, en control reducido o cuando lo ordene la dirección facultativa.

Control de la durabilidad (artículo 85). Se realizará el control documental, a través de las hojas de suministro, de la relación a/c y del contenido de cemento. Si las clases de exposición son III o IV o cuando el ambiente presente cualquier clase de exposición específica, se realizará el control de la penetración de agua. Se realizará siempre que se fabriquen probetas para controlar la resistencia, en control reducido o cuando lo ordene la dirección facultativa.

Control de la resistencia (artículo 84).

Con independencia de los ensayos previos y característicos (preceptivos si no se dispone de experiencia previa en materiales, dosificación y proceso de ejecución previstos), y de los ensayos de información complementaria, la Instrucción EHE establece con carácter preceptivo el control de la resistencia a lo largo de la ejecución mediante los ensayos de control, indicados en el artículo 88

Ensayos de control de resistencia:

Tienen por objeto comprobar que la resistencia característica del hormigón de la obra es igual o superior a la de proyecto. El control podrá realizarse según las siguientes modalidades:

Control a nivel reducido (artículo 88.2).

Control al 100 por 100, cuando se conozca la resistencia de todas las amasadas (artículo 88.3).

Control estadístico del hormigón cuando sólo se conozca la resistencia de una fracción de las amasadas que se colocan (artículo 88.4 de la Instrucción EHE). Este tipo de control es de aplicación general a obras de hormigón estructural. Para la realización del control se divide la obra en lotes con unos tamaños máximos en función del tipo de elemento estructural de que se trate. Se determina la resistencia de N amasadas por lote y se obtiene la resistencia característica estimada. Los criterios de aceptación o rechazo del lote se establecen en el artículo 88.5.

- Hormigón no fabricado en central.

En el hormigón no fabricado en central se extremarán las precauciones en la dosificación, fabricación y control.

- Control documental:

El constructor mantendrá en obra, a disposición de la dirección facultativa, un libro de registro donde constará:

La dosificación o dosificaciones nominales a emplear en obra, que deberá ser aceptada expresamente por la dirección facultativa. Así como cualquier corrección realizada durante el proceso, con su correspondiente justificación.

Relación de proveedores de materias primas para la elaboración del hormigón.

Descripción de los equipos empleados en la elaboración del hormigón.

Referencia al documento de calibrado de la balanza de dosificación del cemento.

Registro del número de amasadas empleadas en cada lote, fechas de hormigonado y resultados de los ensayos realizados, en su caso. En cada registro se indicará el contenido de cemento y la relación agua cemento empleados y estará firmado por persona física.

- Ensayos de control del hormigón:

Se realizarán los mismos ensayos que los descritos para el hormigón fabricado en central.

- Ensayos previos del hormigón:

Para establecer la dosificación, el fabricante de este tipo de hormigón deberá realizar ensayos previos, según el artículo 86, que serán preceptivos salvo experiencia previa.

- Ensayos característicos del hormigón:

Para comprobar, en general antes del comienzo de hormigonado, que la resistencia real del hormigón que se va a colocar en la obra no es inferior a la de proyecto, el fabricante de este tipo de hormigón deberá realizar ensayos, según el artículo 87, que serán preceptivos salvo experiencia previa.

- De los materiales constituyentes:
- Cemento (artículos 26 y 81.1 de la Instrucción EHE, Instrucción RC-03 y ver Parte II, Marcado CE).

Se establece la recepción del cemento conforme a la vigente Instrucción para la Recepción de Cementos. El responsable de la recepción del cemento deberá conservar una muestra preventiva por lote durante 100 días.

Control documental:

Cada partida se suministrará con un albarán y documentación anexa, que acredite que está legalmente fabricado y comercializado, de acuerdo con lo establecido en el apartado 9, Suministro e Identificación de la Instrucción RC-03.

Ensayos de control:

Antes de comenzar el hormigonado, o si varían las condiciones de suministro y cuando lo indique la dirección facultativa, se realizarán los ensayos de recepción previstos en la Instrucción RC-03 y los correspondientes a la determinación del ión cloruro, según el artículo 26 de la Instrucción EHE.

Al menos una vez cada tres meses de obra y cuando lo indique la dirección facultativa, se comprobarán: componentes del cemento, principio y fin de fraguado, resistencia a compresión y estabilidad de volumen.

Distintivo de calidad. Marca N de AENOR. Homologación MICT.

Cuando el cemento posea un distintivo reconocido o un CC-EHE, se le eximirá de los ensayos de recepción. En tal caso, el suministrador deberá aportar la documentación de identificación del cemento y los resultados de autocontrol que se posean.

Con independencia de que el cemento posea un distintivo reconocido o un CC-EHE, si el período de almacenamiento supera 1, 2 ó 3 meses para los cementos de las clases resistentes 52,5, 42,5, 32,5, respectivamente, antes de los 20 días anteriores a su empleo se realizarán los ensayos de principio y fin de fraguado y resistencia mecánica inicial a 7 días (si la clase es 32,5) o a 2 días (las demás clases).

- Agua (artículos 27 y 81.2 de la Instrucción EHE):

Cuando no se posean antecedentes de su utilización, o en caso de duda, se realizarán los siguientes ensayos:

Ensayos (según normas UNE): exponente de hidrógeno pH. Sustancias disueltas. Sulfatos. Ion Cloruro. Hidratos de carbono. Sustancias orgánicas solubles en éter.

SUPERVISADO
- 5 MAR. 2018
Oficina de Supervisión
Secretaría General Técnica
CONSEJERÍA DE CULTURA

- Áridos (artículo 28 de la Instrucción EHE y ver Parte II, Marcado CE):

Control documental:

Cada carga de árido irá acompañada de una hoja de suministro que estará en todo momento a disposición de la dirección facultativa, y en la que figuren los datos que se indican en el artículo 28.4.

Ensayos de control (según normas UNE):

Terrones de arcilla. Partículas blandas (en árido grueso). Materia que flota en líquido de p.e. = 2. Compuesto de azufre. Materia orgánica (en árido fino). Equivalente de arena. Azul de metileno. Granulometría. Coeficiente de forma. Finos que pasan por el tamiz 0,063 UNE EN 933-2:96. Determinación de cloruros. Además para firmes rígidos en viales: friabilidad de la arena. Resistencia al desgaste de la grava. Absorción de agua. Estabilidad de los áridos.

Salvo que se disponga de un certificado de idoneidad de los áridos que vayan a utilizarse emitido como máximo un año antes de la fecha de empleo, por un laboratorio oficial o acreditado, deberán realizarse los ensayos indicados.

- Otros componentes (artículo 29 de la Instrucción EHE y ver Parte II, Marcado CE).

Control documental:

No podrán utilizarse aditivos que no se suministren correctamente etiquetados y acompañados del certificado de garantía del fabricante, firmado por una persona física.

Cuando se utilicen cenizas volantes o humo de sílice, se exigirá el correspondiente certificado de garantía emitido por un laboratorio oficial u oficialmente acreditado con los resultados de los ensayos prescritos en el artículo 29.2.

Ensayos de control:

Se realizarán los ensayos de aditivos y adiciones indicados en los artículos 29 y 81.4 acerca de su composición química y otras especificaciones.

Antes de comenzar la obra se comprobará en todos los casos el efecto de los aditivos sobre las características de calidad del hormigón. Tal comprobación se realizará mediante los ensayos previos citados en el artículo 86.

- Acero en armaduras pasivas (ver Parte II, Relación de productos con marcado CE):

Control documental.

Aceros certificados (con distintivo reconocido o CC-EHE según artículo 1):

Cada partida de acero irá acompañada de:

Acreditación de que está en posesión del mismo.

Certificado específico de adherencia, en el caso de barras y alambres corrugados;

Certificado de garantía del fabricante, firmado por persona física, en el que se indiquen los valores límites de las diferentes características expresadas en los artículos 31.2 (barras corrugadas), 31.3 (mallas electrosoldadas) y 31.4 (armaduras básicas electrosoldadas en celosía) que justifiquen que el acero cumple las exigencias contenidas en la Instrucción EHE.

Aceros no certificados (sin distintivo reconocido o CC-EHE según artículo 1):

Cada partida de acero irá acompañada de:

Resultados de los ensayos correspondientes a la composición química, características mecánicas y geométricas, efectuados por un organismo de los citados en el artículo 1° de la Instrucción EHE;

Certificado específico de adherencia, en el caso de barras y alambres corrugados.

CC-EHE, que justifiquen que el acero cumple las exigencias establecidas en los artículos 31.2, 31.3 y 31.4, según el caso.

Ensayos de control.

Se tomarán muestras de los aceros para su control según lo especificado en el artículo 90, estableciéndose los siguientes niveles de control:

Control a nivel reducido, sólo para aceros certificados.

Se comprobará sobre cada diámetro: que la sección equivalente cumple lo especificado en el artículo 31.1, realizándose dos verificaciones en cada partida; no formación de grietas o fisuras en las zonas de doblado y ganchos de anclaje, mediante inspección en obra.

Las condiciones de aceptación o rechazo se establecen en el artículo 90.5.

Control a nivel normal:

Las armaduras se dividirán en lotes que correspondan a un mismo suministrador, designación y serie. Se definen las siguientes series:

Serie fina: diámetros inferiores o iguales 10 mm.

Serie media: diámetros de 12 a 25 mm.

Serie gruesa: diámetros superiores a 25 mm.

El tamaño máximo del lote será de 40 t para acero certificado y de 20 t para acero no certificado.

Se comprobará sobre una probeta de cada diámetro, tipo de acero y suministrador en dos ocasiones:

Límite elástico, carga de rotura y alargamiento en rotura.

Por cada lote, en dos probetas:

se comprobará que la sección equivalente cumple lo especificado en el artículo 31.1,

se comprobarán las características geométricas de los resaltos, según el artículo 31.2,

se realizará el ensayo de doblado-desdoblado indicado en el artículo 31.2 y 31.3.

En el caso de existir empalmes por soldadura se comprobará la soldabilidad (artículo 90.4).

Las condiciones de aceptación o rechazo se establecen en el artículo 90.5.

- Elementos resistentes de los forjados:

Viguetas prefabricadas de hormigón, u hormigón y arcilla cocida.

Losas alveolares pretensadas (ver Parte II, Relación de productos con marcado CE).

Según la Instrucción EFHE, para elementos resistentes se comprobará que:

las viguetas o losas alveolares pretensadas llevan marcas que permitan la identificación del fabricante, tipo de elemento, fecha de fabricación y longitud del elemento, y que dichas marcas coinciden con los datos que deben figurar en la hoja de suministro;

las características geométricas y de armado del elemento resistente cumplen las condiciones reflejadas en la Autorización de Uso y coinciden con las establecidas en los planos de los forjados del proyecto de ejecución del edificio;

los recubrimientos mínimos de los elementos resistentes cumplen las condiciones señaladas en el apartado 34.3 de, con respecto al que consta en las autorizaciones de uso;

certificado al que se hace referencia en el punto e) del apartado 3.2;

en su caso, conforme a lo establecido en los apartados 14.2.1 y 14.3, certificados de garantía a los que se hace referencia en los Anejos 5 y 6.

- Piezas prefabricadas para entrevigado:

En cuanto al control y aceptación de este tipo de piezas, se cumplirá que toda pieza de entrevigado sea capaz de soportar una carga característica de 1 kN, repartida uniformemente en una placa de 200 x 75 x 25 mm, situada en la zona más desfavorable de la pieza.

En piezas de entrevigado cerámicas, el valor medio de la expansión por humedad, determinado según UNE 67036:99, no será mayor que 0,55 mm/m, y no debe superarse en ninguna de las mediciones individuales el valor de 0,65 mm/m. Las piezas de entrevigado que superen el valor límite de expansión total podrán utilizarse, no obstante, siempre que el valor medio de la expansión potencial, según la UNE 67036:99, determinado

SUPERVISADO
- 5 MAR. 2018
Oficina de Supervisión
Secretaría General Técnica
CONSEJERÍA DE CULTURA

previamente a su puesta en obra, no sea mayor que 0,55 mm/m.

En cada suministro que llegue a la obra de piezas de entrevigado se realizarán las comprobaciones siguientes:

que las piezas están legalmente fabricadas y comercializadas;

que el sistema dispone de Autorización de uso en vigor, justificada documentalmente por el fabricante, de acuerdo con la Instrucción EFHE, y que las condiciones allí reflejadas coinciden con las características geométricas de la pieza de entrevigado. Esta comprobación no será necesaria en el caso de productos que posean un distintivo de calidad reconocido oficialmente.

Almacenamiento y manipulación (criterios de uso, conservación y mantenimiento)

- Cemento:

Si el suministro se realiza en sacos, el almacenamiento será en lugares ventilados y no húmedos; si el suministro se realiza a granel, el almacenamiento se llevará a cabo en silos o recipientes que lo aíslen de la humedad.

Aún en el caso de que las condiciones de conservación sean buenas, el almacenamiento del cemento no debe ser muy prolongado, ya que puede meteorizarse. El almacenamiento máximo aconsejable es de tres meses, dos meses y un mes, respectivamente, para las clases resistentes 32,5, 42,5 y 52,5. Si el período de almacenamiento es superior, se comprobará que las características del cemento continúan siendo adecuadas.

- Áridos:

Los áridos deberán almacenarse de tal forma que queden protegidos de una posible contaminación por el ambiente, y especialmente, por el terreno, no debiendo mezclarse de forma incontrolada las distintas fracciones granulométricas.

Deberán también adoptarse las precauciones necesarias para eliminar en lo posible la segregación de los áridos, tanto durante el almacenamiento como durante el transporte.

- Aditivos:

Los aditivos se transportarán y almacenarán de manera que se evite su contaminación y que sus propiedades no se vean afectadas por factores físicos o químicos (heladas, altas temperaturas, etc.).

Para las cenizas volantes o el humo de sílice suministrados a granel se emplearán equipos similares a los utilizados para el cemento, debiéndose almacenar en recipientes y silos impermeables que los protejan de la humedad y de la contaminación, los cuales estarán perfectamente identificados para evitar posibles errores de dosificación.

- Armaduras pasivas:

Tanto durante el transporte como durante el almacenamiento, las armaduras pasivas se protegerán de la lluvia, la humedad del suelo y de posibles agentes agresivos. Hasta el momento de su empleo se conservarán en obra, cuidadosamente clasificadas según sus tipos, calidades, diámetros y procedencias.

- Armaduras activas:

Las armaduras de pretensado se transportarán debidamente protegidas contra la humedad, deterioro contaminación, grasas, etc.

Para eliminar los riesgos de oxidación o corrosión, el almacenamiento se realizará en locales ventilados y al abrigo de la humedad del suelo y paredes. En el almacén se adoptarán las precauciones precisas para evitar que pueda ensuciarse el material o producirse cualquier deterioro de los aceros debido a ataque químico, operaciones de soldadura realizadas en las proximidades, etc.

Antes de almacenar las armaduras se comprobará que están limpias, sin manchas de grasa, aceite, pintura, polvo, tierra o cualquier otra materia perjudicial para su buena conservación y posterior adherencia.

Las armaduras deben almacenarse cuidadosamente clasificadas según sus tipos, clases y los lotes de que procedan.

- Viguetas prefabricadas y losas alveolares pretensadas:

Tanto la manipulación, a mano o con medios mecánicos como el izado y acopio de las viguetas y losas alveolares pretensadas en obra se realizará siguiendo las instrucciones indicadas por cada fabricante, almacenándose en su posición normal de trabajo, sobre apoyos que eviten el contacto con el terreno o con cualquier producto que las pueda deteriorar. Si alguna resultase dañada afectando a su capacidad portante deberá desecharse.

Las viguetas y losas alveolares pretensadas se apilarán limpias sobre durmientes, que coincidirán en la misma vertical, con vuelos, en su caso, no mayores que 0,50 m, ni alturas de pilas superiores a 1,50 m, salvo que el fabricante indique otro valor.

Prescripción en cuanto a la ejecución por unidades de obra

Características técnicas de cada unidad de obra

- Compatibilidad entre los productos, elementos y sistemas constructivos

No se empleará aluminio en moldes que vayan a estar en contacto con el hormigón.

En los hormigones armados o pretensados no podrán utilizarse como aditivos el cloruro cálcico ni en general productos en cuya composición intervengan cloruros, sulfuros, sulfitos u otros componentes químicos que puedan ocasionar o favorecer la corrosión de las armaduras.

En el caso de estructuras pretensadas, se prohíbe el uso de cualquier sustancia que catalice la absorción del hidrógeno por el acero.

Para prevenir el fenómeno electroquímico de la corrosión galvánica entre metales con diferente potencial, se adoptarán las siguientes medidas:

- Evitar el contacto entre dos metales de distinta actividad. En caso de no poder evitar el contacto, se deberá seleccionar metales próximos en la serie galvánica.
- Aislar eléctricamente los metales con diferente potencial.
- Evitar el acceso de agua y oxígeno a la zona de unión de los dos metales.

Proceso de ejecución

- Ejecución

- Condiciones generales:

Se tomarán las precauciones necesarias, en función de la agresividad ambiental a la que se encuentre sometido cada elemento, para evitar su degradación pudiendo alcanzar la duración de la vida útil acordada, según lo indicado en proyecto.

Se cumplirán las prescripciones constructivas indicadas en la Norma de Construcción Sismorresistente NCSE-02 que sean de aplicación, según lo indicado en proyecto, para cada uno de los elementos:

- Vigas de hormigón armado: disposiciones del armado superior, armado inferior, estribos, etc.
- Soportes de hormigón armado: armado longitudinal, cercos, armaduras de espera en nudos de arranque, armado de nudos intermedios y nudos superiores, etc.
- Forjados: disposiciones del armado superior, armado en nudos, armadura de reparto, etc.
- Pantallas de rigidización: disposiciones de la armadura base, cercos en la parte baja de los bordes, etc.
- Elementos prefabricados: tratamiento de los nudos.

- Replanteo:

Se comprobará el replanteo de soportes, con sus ejes

SUPERVISADO
- 5 MAR. 2018
Oficina de Supervisión
Secretaría General Técnica
CONSEJERÍA DE CULTURA

marcados indicándose los que reducen a ejes, los que mantienen una cara o varias caras fijas entre diferentes plantas.

- Ejecución de la ferralla:

La distancia libre, horizontal y vertical, entre dos barras aisladas consecutivas, salvo el caso de grupos de barras, será igual o superior al mayor de los tres valores siguientes: 2 cm, el diámetro de la mayor ó 1,25 veces el tamaño máximo del árido.

Corte: se llevará a cabo de acuerdo con las normas de buena práctica constructiva, utilizando cizallas, sierras, discos o máquinas de oxicorte y quedando prohibido el empleo del arco eléctrico.

Doblado: las barras corrugadas se doblarán en frío.

En el caso de mallas electrosoldadas rigen las mismas limitaciones anteriores siempre que el doblado se efectúe a una distancia igual a 4 diámetros contados a partir del nudo, o soldadura, más próximo. En caso contrario el diámetro mínimo de doblado no podrá ser inferior a 20 veces el diámetro de la armadura. No se admitirá el enderezamiento de codos, incluidos los de suministro, salvo cuando esta operación pueda realizarse sin daño, inmediato o futuro, para la barra correspondiente.

Colocación de las armaduras: las jaulas o ferralla serán lo suficientemente rígidas y robustas para asegurar la inmovilidad de las barras durante su transporte y montaje y el hormigonado de la pieza, de manera que no varíe su posición especificada en proyecto y permitan al hormigón envolverlas sin dejar coqueras.

Separadores: los calzos y apoyos provisionales en los encofrados y moldes deberán ser de hormigón, mortero o plástico o de otro material apropiado, quedando prohibidos los de madera y, si el hormigón ha de quedar visto, los metálicos. Se comprobarán en obra los espesores de recubrimiento indicados en proyecto. Los recubrimientos deberán garantizarse mediante la disposición de los correspondientes elementos separadores colocados en obra.

Empalmes: en los empalmes por solapo, la separación entre las barras será de 4 diámetros como máximo. En las armaduras en tracción esta separación no será inferior a los valores indicados para la distancia libre entre barras aisladas.

Las soldaduras a tope de barras de distinto diámetro podrán realizarse siempre que la diferencia entre diámetros sea inferior a 3 mm.

Se prohíbe el enderezamiento en obra de las armaduras activas.

Antes de autorizar el hormigonado, y una vez colocadas y, en su caso, tesas las armaduras, se comprobará si su posición, así como la de las vainas, anclajes y demás elementos, concuerdan con la indicada en los planos, y si las sujeciones son las adecuadas para garantizar su invariabilidad durante el hormigonado y vibrado. Si fuera preciso, se efectuarán las oportunas rectificaciones.

- Fabricación y transporte a obra del hormigón:

Criterios generales: las materias primas se amasarán de forma que se consiga una mezcla íntima y uniforme, estando todo el árido recubierto de pasta de cemento. La dosificación del cemento, de los áridos y en su caso, de las adiciones, se realizará en peso. No se mezclarán masas frescas de hormigones fabricados con cementos no compatibles debiendo limpiarse las hormigoneras antes de comenzar la fabricación de una masa con un nuevo tipo de cemento no compatible con el de la masa anterior. El amasado se realizará con un período de batido, a la velocidad de régimen, no inferior a noventa segundos.

Transporte del hormigón preparado: el transporte mediante amasadora móvil se efectuará siempre a velocidad de agitación y no de régimen. El tiempo transcurrido entre la adición de agua de amasado y la colocación del hormigón no debe ser mayor a una hora y media. En tiempo caluroso, el tiempo límite debe ser inferior salvo que se hayan adoptado medidas especiales para aumentar el tiempo de fraguado.

- Apuntalado:

Se dispondrán durmientes de reparto para el apoyo de los puntales. Si los durmientes de reparto descansan directamente sobre el terreno, habrá que cerciorarse de que no puedan asentar en él. Los tableros llevarán marcada la altura a hormigonar. Las juntas de los tableros serán estancas, en función de la consistencia del hormigón y forma de compactación. Se unirá el encofrado al apuntalamiento, impidiendo todo movimiento lateral o incluso hacia arriba (levantamiento), durante el hormigonado. Se fijarán las cuñas y, en su caso, se tensarán los tirantes. Los puntales se arriostrarán en las dos direcciones, para que el apuntalado sea capaz de resistir los esfuerzos horizontales que puedan producirse durante la ejecución de los forjados. En los forjados de viguetas armadas se colocarán los apuntalados nivelados con los apoyos y sobre ellos se colocarán las viguetas. En los forjados de viguetas pretensadas se colocarán las viguetas ajustando a continuación los apuntalados. Los puntales deberán poder transmitir la fuerza que reciban y, finalmente, permitir el desapuntalado con facilidad.

- Cimbras, encofrados y moldes:

Serán lo suficientemente estancos para impedir una pérdida apreciable de pasta entre las juntas, indicándose claramente sobre el encofrado la altura a hormigonar y los elementos singulares. Los encofrados pueden ser de madera, cartón, plástico o metálicos, evitándose el metálico en tiempos fríos y los de color negro en tiempo soleado. Se colocarán dando la forma requerida al soporte y cuidando la estanquidad de la junta. Los de madera se humedecerán ligeramente, para no deformarlos, antes de verter el hormigón.

Los productos desencofrantes o desmoldeantes aprobados se aplicarán en capas continuas y uniformes sobre la superficie interna del encofrado o molde, colocándose el hormigón durante el tiempo en que estos productos sean efectivos. Los encofrados y moldes de madera se humedecerán para evitar que absorban el agua contenida en el hormigón. Por otra parte, las piezas de madera se dispondrán de manera que se permita su libre entumecimiento, sin peligro de que se originen esfuerzos o deformaciones anormales.

En la colocación de las placas metálicas de encofrado y posterior vertido de hormigón, se evitará la disgregación del mismo, picándose o vibrándose sobre las paredes del encofrado. Tendrán fácil desencofrado, no utilizándose gasoil, grasas o similares. El encofrado (los fondos y laterales) estará limpio en el momento de hormigonar, quedando el interior pintado con desencofrante antes del montaje, sin que se produzcan goteos, de manera que el desencofrante no impedirá la ulterior aplicación de revestimiento ni la posible ejecución de juntas de hormigonado, especialmente cuando sean elementos que posteriormente se hayan de unir para trabajar solidariamente. La sección del elemento no quedará disminuida en ningún punto por la introducción de elementos del encofrado ni de otros. No se transmitirán al encofrado vibraciones de motores. El desencofrado se realizará sin golpes y sin sacudidas.

- Colocación de las viguetas y piezas de entrevigados:

Se izarán las viguetas desde el lugar de almacenamiento hasta su lugar de ubicación, cogidas de dos o más puntos, siguiendo las instrucciones indicadas por cada fabricante para la manipulación, a mano o con grúa. Se colocarán las viguetas en obra apoyadas sobre muros y/o encofrado, colocándose posteriormente las piezas de entrevigado, paralelas, desde la planta inferior, utilizándose bovedillas ciegas y apeándose, si así se especifica en proyecto, procediéndose a continuación al vertido y compactación del hormigón. Si alguna resultara dañada afectando a su capacidad portante será desechada. En los forjados reticulares, se colocarán los casetones en los recuadros formados entre los ejes del replanteo. En los forjados no reticulares, la vigueta quedará empotrada en la viga, antes de hormigonar. Finalizada esta fase, se ajustarán los puntales y se procederá a la colocación de las bovedillas, las cuales no invadirán las zonas de macizado o del cuerpo de vigas o soportes. Se dispondrán los pasatubos y se encofrarán los huecos para instalaciones. En los voladizos se realizarán los oportunos

SUPERVISADO
- 5 MAR. 2018
Oficina de Supervisión
Secretaría General Técnica
CONSEJERÍA DE CULTURA

resaltes, molduras y goterones, que se detallen en el proyecto; así mismo se dejarán los huecos precisos para chimeneas, conductos de ventilación, pasos de canalizaciones, etc. Se encofrarán las partes macizas junto a los apoyos.

- Colocación de las armaduras:

Se colocarán las armaduras sobre el encofrado, con sus correspondientes separadores. La armadura de negativos se colocará preferentemente bajo la armadura de reparto. Podrá colocarse por encima de ella siempre que ambas cumplan las condiciones requeridas para los recubrimientos y esté debidamente asegurado el anclaje de la armadura de negativos sin contar con la armadura de reparto. En los forjados de losas alveolares pretensadas, las armaduras de continuidad y las de la losa superior hormigonada en obra, se mantendrán en su posición mediante los separadores necesarios. En muros y pantallas se anclarán las armaduras sobre las esperas, tanto longitudinal como transversalmente, encofrándose tanto el trasdós como el intradós, aplomados y separadas sus armaduras. Se utilizarán calzos separadores y elementos de suspensión de las armaduras para obtener el recubrimiento adecuado y posición correcta de negativos en vigas.

Colocación y aplomado de la armadura del soporte; en caso de reducir su sección se grifará la parte correspondiente a la espera de la armadura, solapándose la siguiente y atándose ambas. Los cercos se sujetarán a las barras principales mediante simple atado u otro procedimiento idóneo, prohibiéndose expresamente la fijación mediante puntos de soldadura una vez situada la ferralla en los moldes o encofrados. Encofrada la viga, previo al hormigonado, se colocarán las armaduras longitudinales principales de tracción y compresión, y las transversales o cercos según la separación entre sí obtenida.

- Puesta en obra del hormigón:

No se colocarán en obra masas que acusen un principio de fraguado. Antes de hormigonar se comprobará que no existen elementos extraños, como barro, trozos de madera, etc. y se regará abundantemente, en especial si se utilizan piezas de entrevigado de arcilla cocida. No se colocarán en obra tongadas de hormigón cuyo espesor sea superior al que permita una compactación completa de la masa. En general, se controlará que el hormigonado del elemento, se realice en una jornada. Se adoptarán las medias necesarias para que, durante el vertido y colocación de las masas de hormigón, no se produzca disgregación de la mezcla, evitándose los movimientos bruscos de la masa, o el impacto contra los encofrados verticales y las armaduras. Queda prohibido el vertido en caída libre para alturas superiores a un metro. En el caso de vigas planas el hormigonado se realizará tras la colocación de las armaduras de negativos, siendo necesario el montaje del forjado. En el caso de vigas de canto con forjados apoyados o empotrados, el hormigonado de la viga será anterior a la colocación del forjado, en el caso de forjados apoyados y tras la colocación del forjado, en el caso de forjados semiempotrados. En el momento del hormigonado, las superficies de las piezas prefabricadas que van a quedar en contacto con el hormigón vertido en obra deben estar exentas de polvo y convenientemente humedecidas para garantizar la adherencia entre los dos hormigones.

El hormigonado de los nervios o juntas y la losa superior se realizará simultáneamente, compactando con medios adecuados a la consistencia del hormigón. En los forjados de losas alveolares pretensadas se asegurará que la junta quede totalmente rellena. En el caso de losas alveolares pretensadas, la compactación del hormigón de relleno de las juntas se realizará con un vibrador que pueda penetrar en el ancho de las juntas. Las juntas de hormigonado perpendiculares a las viguetas deberán disponerse a una distancia de apoyo no menor que 1/5 de la luz, más allá de la sección en que acaban las armaduras para momentos negativos. Las juntas de hormigonado paralelas a las mismas es aconsejable situarlas sobre el eje de las bovedillas y nunca sobre los nervios.

En losas/ forjados reticulares el hormigonado de los nervios y de la losa superior se realizará simultáneamente. Se hormigonará la zona maciza alrededor de los pilares. La placa apoyará sobre los pilares (ábaco).

- Compactación del hormigón:

Se realizará mediante los procedimientos adecuados a la consistencia de la mezcla, debiendo prolongarse hasta que refluya la pasta a la superficie. La compactación del hormigón se hará con vibrador, controlando la duración, distancia, profundidad y forma del vibrado. No se rastrillará en forjados. Como criterio general el hormigonado en obra se compactará por picado con barra (los hormigones de consistencia blanda o fluida, se picarán hasta la capa inferior ya compactada), vibrado enérgico, (los hormigones secos se compactarán, en tongadas no superiores a 20 cm) y vibrado normal en los hormigones plásticos o blandos.

- Juntas de hormigonado:

Deberán, en general, estar previstas en el proyecto, se situarán en dirección lo más normal posible a la de las tensiones de compresión, y allí donde su efecto sea menos perjudicial. Se les dará la forma apropiada que asegure una unión lo más íntima posible entre el antiguo y el nuevo hormigón. Cuando haya necesidad de disponer juntas de hormigonado no previstas en el proyecto se dispondrán en los lugares que apruebe la dirección facultativa, y preferentemente sobre los puntales de la cimbra. Se evitarán juntas horizontales. No se reanudará el hormigonado de las mismas sin que hayan sido previamente examinadas y aprobadas, si procede. Antes de reanudar el hormigonado se limpiará la junta de toda suciedad o árido suelto y se retirará la capa superficial de mortero utilizando para ello chorro de arena o cepillo de alambre. Se prohíbe a tal fin el uso de productos corrosivos. Para asegurar una buena adherencia entre el hormigón nuevo y el antiguo se eliminará toda lechada existente en el hormigón endurecido, y en el caso de que esté seco, se humedecerá antes de proceder al vertido del nuevo hormigón.

La forma de la junta será la adecuada para permitir el paso de hormigón de relleno, con el fin de crear un núcleo capaz de transmitir el esfuerzo cortante entre losas colaterales y para, en el caso de situar en ella armaduras, facilitar su colocación y asegurar una buena adherencia. La sección transversal de las juntas deberá cumplir con los requisitos siguientes: el ancho de la junta en la parte superior de la misma no será menor que 30 mm; el ancho de la junta en la parte inferior de la misma no será menor que 5 mm, ni al diámetro nominal máximo de árido.

- Hormigonado en temperaturas extremas:

La temperatura de la masa del hormigón en el momento de verterla en el molde o encofrado, no será inferior a 5 °C. No se autorizará el hormigonado directo sobre superficies de hormigón que hayan sufrido los efectos de las heladas, sin haber retirado previamente las partes dañadas por el hielo. Se prohíbe verter el hormigón sobre elementos cuya temperatura sea inferior a 0 °C. En general se suspenderá el hormigonado cuando llueva con intensidad, nieve, exista viento excesivo, una temperatura ambiente superior a 40 °C. o se prevea que dentro de las 48 h siguientes, pueda descender la temperatura ambiente por debajo de los 0 °C. El empleo de aditivos anticongelantes requerirá una autorización expresa. Cuando el hormigonado se efectúe en tiempo caluroso, se adoptarán las medidas oportunas para evitar la evaporación del agua de amasado. Para ello, los materiales y encofrados deberán estar protegidos del soleamiento y una vez vertido se protegerá la mezcla del sol y del viento, para evitar que se deseque.

- Curado del hormigón:

Se deberán tomar las medidas oportunas para asegurar el mantenimiento de la humedad del hormigón durante el fraguado y primer período de endurecimiento, mediante un adecuado curado. Si el curado se realiza mediante riego directo, éste se hará sin que produzca deslavado de la superficie y utilizando agua sancionada como aceptable por la práctica. Queda prohibido el empleo de agua de mar.

SUPERVISADO
- 5 MAR. 2018
Oficina de Supervisión
Secretaría General Técnica
CONSEJERÍA DE CULTURA

- Descimbrado, desencofrado y desmoldeo:

Las operaciones de descimbrado, desencofrado y desmoldeo no se realizarán hasta que el hormigón haya alcanzado la resistencia necesaria. Los plazos de desapuntalado serán los prescritos en el articulo 75 de la Instrucción EHE. El orden de retirada de los puntales será desde el centro del vano hacia los extremos y en el caso de voladizos del vuelo hacia el arranque. No se entresacarán ni retirarán puntales sin la autorización previa de la dirección facultativa. No se desapuntalará de forma súbita y se adoptarán precauciones para impedir el impacto de las sopandas y puntales sobre el forjado. Se desencofrará transcurrido el tiempo definido en el proyecto y se retirarán los apeos según se haya previsto. El desmontaje de los moldes se realizará manualmente, tras el desencofrado y limpieza de la zona a desmontar. Se cuidará de no romper los cantos inferiores de los nervios de hormigón, al apalancar con la herramienta de desmoldeo. Terminado el desmontaje se procederá a la limpieza de los moldes y su almacenado.

- Tolerancias admisibles

Se comprobará que las dimensiones de los elementos ejecutados presentan unas desviaciones admisibles para el funcionamiento adecuado de la construcción. El autor del proyecto podrá adoptar el sistema de tolerancias de la Instrucción EHE, Anejo 10, completado o modificado según estime oportuno.

- Condiciones de terminación

Las superficies vistas, una vez desencofradas o desmoldeadas, no presentarán coqueras o irregularidades que perjudiquen al comportamiento de la obra o a su aspecto exterior.

Para los acabados especiales se especificarán los requisitos directamente o bien mediante patrones de superficie.

Para el recubrimiento o relleno de las cabezas de anclaje, orificios, entalladuras, cajetines, etc., que deba efectuarse una vez terminadas las piezas, en general se utilizarán morteros fabricados con masas análogas a las empleadas en el hormigonado de dichas piezas, pero retirando de ellas los áridos de tamaño superior a 4 mm.

El forjado acabado presentará una superficie uniforme, sin irregularidades, con las formas y texturas de acabado en función de la superficie encofrante. Si ha de quedar la losa vista tendrá además una coloración uniforme, sin goteos, manchas o elementos adheridos.

Control de ejecución, ensayos y pruebas

- Control de ejecución

Se seguirán las prescripciones del capitulo XVI de la Instrucción EHE (artículo 95). Considerando los tres niveles siguientes para la realización del control de la ejecución: control de ejecución a nivel reducido, a nivel normal y a nivel intenso, según lo exprese el proyecto de ejecución.

Las comprobaciones generales que deben efectuarse para todo tipo de obras durante la ejecución son:

- Comprobaciones de replanteo y geométricas:

Cotas, niveles y geometría.

Tolerancias admisibles.

Espesor mínimo de la losa superior hormigonada en obra, excepto en los forjados con losas alveolares pretensadas en las que pueden no disponerse ésta, será de: 40 mm sobre viguetas; 40 mm sobre piezas de entrevigado de arcilla cocida o de hormigón y losas alveolares pretensadas; 50 mm sobre piezas de entrevigado de otro tipo; 50 mm sobre piezas de entrevigado en el caso de zonas con aceleración sísmica de cálculo mayor que 0,16 g.

En el caso de forjados de viguetas sin armaduras transversales de conexión con el hormigón vertida en obra, el perfil de la pieza de entrevigado dejará a ambos lados de la cara superior de la vigueta un paso de 30 mm, como mínimo.

- Cimbras y andamiajes:

Existencia de cálculo, en los casos necesarios.

Comprobación de planos.

Comprobación de cotas y tolerancias.

Revisión del montaje.

- Armaduras:

Tipo, diámetro y posición.

Corte y doblado.

Almacenamiento.

Tolerancias de colocación.

Recubrimientos y separación entre armaduras. Utilización de separadores y distanciadores.

Estado de vainas, anclajes y empalmes y accesorios.

- Encofrados:

Estanquidad, rigidez y textura.

Tolerancias.

Posibilidad de limpieza, incluidos fondos.

Geometría y contraflechas.

- Transporte, vertido y compactación:

Tiempos de transporte.

Condiciones de vertido: método, secuencia, altura máxima, etc.

Hormigonado con viento, tiempo frío, tiempo caluroso o lluvia.

Compactación del hormigón.

Acabado de superficies.

- Juntas de trabajo, contracción o dilatación:

Disposición y tratamiento de juntas de trabajo y contracción.

Limpieza de las superficies de contacto.

Tiempo de espera.

Armaduras de conexión.

Posición, inclinación y distancia.

Dimensiones y sellado, en los casos que proceda.

- Curado:

Método aplicado.

Plazos de curado.

Protección de superficies.

- Desmoldeado y descimbrado:

Control de la resistencia del hormigón antes del tesado.

Control de sobrecargas de construcción.

Comprobación de plazos de descimbrado.

Reparación de defectos.

- Tesado de armaduras activas:

Programa de tesado y alargamiento de armaduras activas.

Comprobación de deslizamientos y anclajes.

Inyección de vainas y protección de anclajes.

- Tolerancias y dimensiones finales:

Comprobación dimensional.

Reparación de defectos y limpieza de superficies.

- Específicas para forjados de edificación:

Comprobación de la Autorización de Uso vigente.

Dimensiones de macizados, ábacos y capiteles.

Condiciones de enlace de los nervios.

Comprobación geométrica del perímetro crítico de rasante.

Espesor de la losa superior.

Canto total.

Huecos: posición, dimensiones y solución estructural.

Armaduras de reparto.

Separadores.

En las obras de hormigón pretensado, sólo podrán emplearse los niveles de control de ejecución normal e intenso. Las comprobaciones específicas que deben efectuarse para estructuras prefabricadas de hormigón durante la ejecución son:

- Estado de bancadas:

Limpieza.

- Colocación de tendones:

SUPERVISADO
- 5 MAR. 2018
Oficina de Supervisión
Secretaría General Técnica
CONSEJERÍA DE CULTURA

Placas de desvío.
Trazado de cables.
Separadores y empalmes.
Cabezas de tesado.
Cuñas de anclaje.
- Tesado:
Comprobación de la resistencia del hormigón antes de la transferencia.
Comprobación de cargas.
Programa de tesado y alargamientos.
Transferencia.
Corte de tendones.
- Moldes:
Limpieza y desencofrantes.
Colocación.
- Curado:
Ciclo térmico.
Protección de piezas.
- Desmoldeo y almacenamiento:
Levantamiento de piezas.
Almacenamiento en fábrica.
- Transporte a obra y montaje:
Elementos de suspensión y cuelgue.
Situación durante el transporte.
Operaciones de carga y descarga.
Métodos de montaje.
Almacenamiento en obra.
Comprobación del montaje.

Las comprobaciones que deben efectuarse para forjados unidireccionales de hormigón estructural realizados con elementos prefabricados durante la ejecución son:

Los acopios cumplirán las especificaciones del artículo 25.

Las viguetas o losas alveolares pretensadas no presentan daños que afecten a su capacidad resistente.

Los enlaces o apoyos en las viguetas o losas alveolares pretensadas son correctos.

La ejecución de los apuntalados es correcta, con especial atención a la distancia entre sopandas, diámetros y resistencia de los puntales.

La colocación de viguetas coincide con la posición prevista en los planos.

La longitud y diámetro de las armaduras colocadas en obra son las indicadas en los planos.

La posición y fijación de las armaduras se realiza mediante la utilización de los separadores adecuados.

Las disposiciones constructivas son las previstas en el proyecto.

Se realiza la limpieza y regado de las superficies antes del vertido del hormigón en obra.

El espesor de la losa superior hormigonada en obra coincide con los prescritos.

La compactación y curado del hormigón son correctos.

Se cumplen las condiciones para proceder al desapuntalado.

Las tolerancias son las que figuran en el proyecto.

Cuando en el proyecto se hayan utilizado coeficientes diferentes de los de la Instrucción EHE que permite el artículo 6, se comprobará que cumplen las condiciones que se establecen en éste.

- Ensayos y pruebas

Según el artículo 99 de la Instrucción EHE, de las estructuras proyectadas y construidas con arreglo a dicha Instrucción, en las que los materiales y la ejecución hayan alcanzado la calidad prevista, comprobada mediante los controles preceptivos, sólo necesitan someterse a ensayos de información y en particular a pruebas de carga, las incluidas en los supuestos que se relacionan a continuación:

- Cuando así lo dispongan las Instrucciones, Reglamentos específicos de un tipo de estructura o el proyecto.
- Cuando debido al carácter particular de la estructura convenga comprobar que la misma reúne ciertas condiciones específicas. En este caso el proyecto establecerá los ensayos oportunos que se deben realizar, indicando con toda precisión la forma de realizarlos y el modo de interpretar los resultados.
- Cuando a juicio de la dirección facultativa existan dudas razonables sobre la seguridad, funcionalidad o durabilidad de la estructura.
- Cuando se realicen pruebas de carga, estas no deberán realizarse antes de que el hormigón haya alcanzado la resistencia de proyecto.

Conservación y mantenimiento

No es conveniente mantener más de tres plantas apeadas, ni tabicar sin haber desapuntalado previamente.

Durante la ejecución se evitará la actuación de cualquier carga estática o dinámica que pueda provocar daños irreversibles en los elementos ya hormigonados.

2.3 Estructuras mixtas

Descripción

Descripción

Estructuras formadas por piezas mixtas, todas o parte de ellas, de hormigón armado (pretensado o no pretensado) y acero estructural o placas conformadas, con conectadores que solidarizan ambos materiales y limitan sus movimientos relativos, tanto en sentido longitudinal como transversal al eje de las piezas.

Los tipos usuales de piezas que se emplean en estos sistemas corresponden a vigas mixtas, soportes mixtos y forjados mixtos de hormigón y chapa nervada; también se extiende esta denominación a los forjados mixtos constituidos por piezas prefabricadas de hormigón colocadas en obra junto con hormigón "in situ".

Criterios de medición y valoración de unidades

Se especificarán las siguientes partidas, agrupando los elementos de características similares:

Kilogramo de acero en perfil comercial (viga o soporte), especificando clase de acero y tipo de perfil.

Kilogramo de acero en pieza soldada (viga o soporte), especificando clase de acero y tipo de perfil (referencia a detalle); incluyendo soldadura.

Kilogramo de acero en soporte compuesto (empresillado o en celosía), especificando clase de acero y tipo de perfil (referencia a detalle); incluyendo elementos de enlace y sus uniones.

Unidad de nudo sin rigidizadores, especificar soldado o atornillado, y tipo de nudo (referencia a detalle); incluyendo cordones de soldadura o tornillos.

Unidad de nudo con rigidizadores, especificar soldado o atornillado, y tipo de nudo (referencia a detalle); incluyendo cordones de soldadura o tornillos.

Unidad de placa de anclaje en cimentación, incluyendo anclajes y rigidizadores (si procede), y especificando tipo de placa (referencia a detalle).

Metro cúbico de hormigón para armar (vigas, soportes o forjados); especificando resistencia o dosificación; incluyendo encofrado, puntales, vibrado, curado y desencofrado.

Kilogramo de acero en armaduras (vigas, soportes o forjados); especificando tipo y diámetro; incluyendo corte, colocación, despuntes y solapes.

Kilogramo de acero en malla electrosoldada (forjados); especificando tipo y diámetro; incluyendo corte, colocación,

SUPERVISADO
- 5 MAR. 2018
Oficina de Supervisión
Secretaría General Técnica
CONSEJERÍA DE CULTURA

despuntes y solapes.

Metro cuadrado de chapa nervada (forjados); especificando tipo de acero, espesor, geometría y protección de acabado (si procede); incluyendo colocación, puntales y solapes o uniones.

Unidad de conectador (vigas, soportes o forjados); especificando clase, tipo de acero y dimensiones (referencia a detalle); incluyendo colocación y sistema de fijación.

Metro cuadrado de pintura anticorrosiva, especificando tipo de pintura (imprimación, manos intermedias y acabado), número de manos y espesor de cada una.

Metro cuadrado de protección contra fuego (pintura, mortero o aplacado), especificando tipo de protección y espesor; además, en pinturas igual que en punto anterior, y en aplacados sistema de fijación y tratamiento de juntas (si procede).

En los precios unitarios de cada una, además de los conceptos expresados en cada caso, irá incluida la mano de obra directa e indirecta, obligaciones sociales y parte proporcional de medios auxiliares, hasta su colocación completa en obra.

La valoración que así resulta corresponde a la ejecución material de la unidad completa terminada.

Prescripciones sobre los productos

Características y recepción de los productos que se incorporan a las unidades de obra

La recepción de los productos, equipos y sistemas se realizará conforme se desarrolla en la Parte II, Condiciones de recepción de productos. Este control comprende el control de la documentación de los suministros (incluida la correspondiente al marcado CE, cuando sea pertinente), el control mediante distintivos de calidad o evaluaciones técnicas de idoneidad y el control mediante ensayos.

Hormigones:

Su resistencia característica especificada, para hormigón armado (HA) o pretensado (HP), corresponderá a alguno de los valores siguientes, en N/mm^2, 25, 30 35, 40 45 y 50, pudiendo emplearse hormigones con resistencia característica superior a 50 N/mm^2 si se cumplen las recomendaciones del Anejo 11 de la EHE.

La selección del tipo de hormigón, además de las características de resistencia indicadas, deberá asegurar los requisitos de durabilidad correspondientes al ambiente del elemento estructural (tabla 8.2.2 de la EHE) reseñados en el artículo 37.3 de la EHE, especialmente en lo referente a máxima relación agua/cemento y mínimo contenido en cemento (tabla 37.3.2.a; a título exclusivamente orientativo, la tabla 37.3.2.b indica unas categorías resistentes mínimas que pueden entenderse compatibles con las especificaciones dadas para cada clase de exposición ambiental). En este mismo artículo se indican también requisitos adicionales para asegurar la durabilidad frente a heladas, ataque por sulfatos, agua de mar, erosión y reacciones álcali-árido.

Acero de armar. Armaduras pasivas:

Pueden estar constituidas por:

barras corrugadas,

mallas electrosoldadas,

armaduras básicas electrosoldadas en celosía.

Los diámetros nominales de las barras corrugadas se ajustarán a la serie 6 - 8 - 10 - 12 - 14 - 16 - 20 - 25 - 32 y 40 mm, serán de acero B 400S ó B 500S cuyas características mínimas garantizadas cumplan las prescripciones de la tabla 31.2.a de la EHE, y satisfagan los requisitos técnicos establecidos por UNE 36068:1994.

Las mallas electrosoldadas deben cumplir los requisitos técnicos prescritos por UNE 36092:1996, y estarán fabricadas con las barras corrugadas indicadas en el párrafo anterior, o con alambres corrugados de acero B 500T cuyas características mínimas garantizadas cumplan las especificaciones de la tabla 31.3 de la EHE, las condiciones de adherencia cumplan las especificaciones del artículo 31.2 de la EHE, y sus diámetros nominales se ajusten a la serie, 5 - 5,5 - 6 - 6,5 - 7 -7,5 - 8 -8,5 - 9 -9,5 - 10 - 10,5 - 11 - 11,5 - 12 y 14 mm. La armadura básica electrosoldada en celosía es un producto formado por un sistema de elementos (barras o alambres que satisfagan las especificaciones de los párrafos anteriores), con una estructura espacial, cuyos puntos de contacto estén unidos mediante soldadura eléctrica por un proceso automático, y que cumplan los requisitos técnicos prescritos por UNE 36739:1995 EX.

Aceros de armar. Armaduras activas:

Se denominan armaduras activas a las de acero de alta resistencia mediante las cuales se introduce la fuerza de pretensado. Pueden ser alambres, barras o cordones.

Los alambres son productos de sección maciza, procedente de un estirado en frío o trefilado de alambrón que normalmente se suministra en rollo, de calidad Y 1570C, Y 1670C, Y 1770C ó Y 1860C, y sus diámetros nominales, en mm, se ajustarán a la serie, 3 - 4 - 5 - 6 - 7 - 8 - 9,4 y 10, cumplirán los requisitos técnicos establecidos en UNE 36094:1997, y las características mecánicas recogidas en el artículo 32.3 de la EHE.

Las barras son productos de sección maciza, que se suministra solamente en forma de elementos rectilíneos, cuyas características mecánicas cumplen las especificaciones del artículo 32.4 de la EHE.

Los cordones son conjuntos formados por 2, 3 ó 7 alambres, de igual diámetro nominal, arrollados helicoidalmente, con igual paso y en el mismo sentido de torsión, que cumplen los requisitos técnicos establecidos por UNE 36094:1997; la calidad del acero podrá ser: Y 1770S2 para los de dos alambres, Y 1860S3, Y 1960S3 ó Y 2060S3 para los de tres alambres, e Y 1770S7 ó Y 1860S7 para los de siete alambres; la carga unitaria máxima no será inferior a los valores que figuran en las tablas 32.5.a y 32.5.b de la EHE.

Aceros en chapas y perfiles:

Igual que lo indicado en la subsección 2.1. Estructuras de acero.

Aceros en chapas nervadas:

Además de las calidades S235, S275, S355 y S450 recogidas por UNE EN 10025 :2006 y descritas en el punto anterior, se admiten también las siguientes:

Aceros laminados en frío, según ISO 4997:1978, Calidades CR220, CR250 y CR320, cuyo límite elástico se especifica en la tabla 3.4 de UNE ENV 1994.

Aceros galvanizados, según EN 10326, Calidades Fe E220G, Fe E250G, Fe E.

En todos los casos se recomienda que el espesor del metal origen no sea inferior a 0,75 mm, salvo que la chapa de acero se utilice sólo como encofrado. El uso de chapas de menor espesor no está prohibido y pueden ser utilizadas siempre que se disponga de base teórica y de resultados experimentales para justificarlo.

Cuando lo especifique el proyecto, los revestimientos de cinc deben ajustarse a la norma ISO 4998:1977, o cualquier otra que se estipule.

Para forjados interiores no expuestos a ambientes agresivos, un revestimiento de cinc de masa total 275 g/m^2 (sumando las dos caras) es generalmente suficiente, pero esta especificación puede modificarse en función de las condiciones de servicio.

No debe utilizarse ningún revestimiento distinto del galvanizado, a no ser que se haya demostrado mediante ensayos que las chapas satisfacen los requisitos del Eurocódigo 4.

Dispositivos de conexión:

Son los elementos que se utilizan para asegurar el trabajo conjunto del hormigón y del acero estructural; los tipos usuales corresponden a: pernos, tacos, anclajes o cercos, conectadores mixtos y conectadores por rozamiento.

La calidad del material de un conectador deberá ser

SUPERVISADO
- 5 MAR. 2018
Oficina de Supervisión
Secretaría General Técnica
CONSEJERÍA DE CULTURA

consistente con su función y con el sistema de unión a la estructura de acero. Cuando la unión sea mediante soldadura, la calidad del material debe ser acorde con la técnica de soldadura utilizada (especialmente en el caso de anclajes o cercos).

Las características mecánicas y los valores que definen la resistencia de los conectadores, se especifican en el artículo 3.5.2 del Eurocódigo 4.

Tornillos, tuercas arandela:

Igual que lo indicado en la subsección 2.1. Estructuras de acero.

Materiales de aportación:

Igual que lo indicado en la subsección 3.1. Estructuras de acero.

Recepción

Para todos los elementos de acero estructural, igual a lo indicado en la subsección 3.1. Estructuras de acero.

Hormigón fabricado en central:

Se cumplirán las especificaciones del artículo 69.2.9.2 de la EHE, y en especial: queda expresamente prohibida la adición al hormigón de cualquier cantidad de agua u otras sustancias que puedan alterar la composición original de la masa fresca. No obstante, si el asiento en cono de Abrams es menor que el especificado, según 30.6 de la EHE, el suministrador podrá adicionar aditivo fluidificante para aumentarlo hasta alcanzar dicha consistencia, sin que este rebase las tolerancias indicadas en el mencionado apartado. Para ello, el elemento de transporte (camión hormigonera) deberá estar equipado con el correspondiente equipo dosificador de aditivo y reamasar el hormigón hasta dispersar totalmente el aditivo añadido. El tiempo de reamasado será, al menos, 1 min/m^3 y en ningún caso inferior a 5 minutos.

Hormigón no fabricado en central:

Se cumplirán las especificaciones del artículo 69.3 de la EHE, y en especial: en la obra existirá, a disposición de la dirección facultativa, un libro custodiado por el fabricante del hormigón que contendrá la dosificación, o dosificaciones nominales a emplear en la obra, así como cualquier corrección realizada durante el proceso, con su correspondiente justificación. En este libro figurará la relación de proveedores de materias primas para la elaboración del hormigón, la descripción de los equipos empleados, y la referencia al documento de calibrado de la balanza para la dosificación del cemento. Asimismo, figurará el registro del número de amasadas empleadas en cada lote y las fechas de hormigonado, con los resultados de los ensayos realizados, en su caso.

Aceros de armar. Armaduras pasivas (v. Parte II, Marcado CE, 1.1.4):

Se distingue entre productos certificados y no certificados; en ambos casos, para su recepción, se exige ensayos de control de calidad del acero (artículo 90 de la EHE) si bien la intensidad es diferente en cada caso.

Para aquellos aceros que posean un distintivo reconocido o un CC-EHE, ambos en el sentido expuesto en el artículo 1 de la EHE, cada partida de acero (artículo 90.1) acreditará que está en posesión del mismo y, en el caso de barras o alambres corrugados, del certificado específico de adherencia, e irá acompañada del oportuno certificado de garantía del fabricante, en el que se indiquen los valores límites de las diferentes características expresadas en 31.2, 31.3 y 31.4 de la EHE para justificar que cumple las exigencias contenidas en la Instrucción.

El fabricante facilitará además, si se le solicita, copia de los resultados de los ensayos de control de producción correspondientes a cada partida servida.

En el caso de productos que no posean un distintivo reconocido o un CC-EHE, en el sentido expuesto anteriormente, cada partida (artículo 90.1) deberá ir acompañada de los resultados de los ensayos correspondientes a la composición química, características mecánicas y características geométricas, efectuadas por un organismo de los citados en el artículo 1 para otorgar un CC-EHE, para justificar que cumple las exigencias establecidas en 31.2, 31.3 y 31.4. Además irá acompañada, en el caso de barras o alambres corrugados, del certificado específico de adherencia.

Aceros de armar. Armaduras activas:

Los alambres se suministrarán en rollos cuyo diámetro de bobinado no será inferior a 250 veces el del alambre y, al dejarlos libres en una superficie horizontal lisa, presentan una flecha inferior a 30 mm en una base de 1 m, en cualquier punto del alambre.

Los rollos suministrados no contendrán soldaduras realizadas después del tratamiento térmico anterior al trefilado.

Las barras se suministrarán en trozos rectos.

Los cordones de 2 ó 3 alambres se suministrarán en rollos cuyo diámetro interior será igual o superior a 600 mm.

Los cordones de 7 alambres se suministrarán en rollos, bobinas o carretes que, salvo acuerdo en contrario, contendrán una sola longitud de fabricación de cordón; y el diámetro interior del rollo o del núcleo de la bobina o carrete no será inferior a 750 mm.

Las armaduras de pretensado se transportarán debidamente protegidas contra la humedad, deterioro, contaminación, grasas, etc.

Se distingue entre productos certificados y no certificados; en ambos casos, para su recepción, se exige ensayos de control de calidad del acero (artículo 90 de la EHE) si bien la intensidad es diferente en cada situación.

Para aquellos aceros que posean un distintivo reconocido o un CC-EHE, ambos en el sentido expuesto en el artículo 1 de la EHE, cada partida de acero (artículo 90.1) acreditará que está en posesión del mismo y, en el caso de barras o alambres corrugados, del certificado específico de adherencia, e irá acompañada del oportuno certificado de garantía del fabricante, en el que se indiquen los valores límites de las diferentes características expresadas en 31.2, 31.3 y 31.4 para justificar que cumple las exigencias contenidas en la Instrucción.

El fabricante facilitará además, si se le solicita, copia de los resultados de los ensayos de control de producción correspondientes a cada partida servida.

En el caso de productos que no posean un distintivo reconocido o un CC-EHE, en el sentido expuesto anteriormente, cada partida (artículo 90.1) deberá ir acompañada de los resultados de los ensayos correspondientes a la composición química, características mecánicas y características geométricas, efectuadas por un organismo de los citados en el artículo 1 para otorgar un CC-EHE, que justifiquen que el acero cumple las exigencias establecidas en 31.2, 31.3 y 31.4. Además irá acompañada, en el caso de barras o alambres corrugados, del certificado específico de adherencia.

Mallas electrosoldadas.

Cada paquete debe llegar al punto de suministro (obra, taller de ferralla o almacén) con una etiqueta de identificación conforme a lo especificado por UNE 36092-1:1996. Las barras o alambres que constituyen los elementos de las mallas electrosoldadas, deberán llevar grabadas las marcas de identificación, de acuerdo con los Informes Técnicos UNE 36811:1998 y UNE 36812:1996 para barras y alambres corrugados respectivamente, como se establece en 31.2 de la EHE.

Almacenamiento y manipulación (criterios de uso, conservación y mantenimiento)

Para todos los elementos de acero estructural, igual a lo indicado en la subsección 2.1. Estructuras de acero.

Para las armaduras pasivas y activas se cumplirán las especificaciones de los artículos 31.6 y 32.7, respectivamente, de la EHE, especialmente ausencia de óxido y sustancias extrañas en la superficie.

Prescripción en cuanto a la ejecución por unidades de obra

SUPERVISADO
- 5 MAR. 2018
Oficina de Supervisión
Secretaría General Técnica
CONSEJERÍA DE CULTURA

Características técnicas de cada unidad de obra

- Condiciones previas: soporte

Los elementos no metálicos de la construcción (hormigón, fábricas, etc.) que hayan de actuar como soporte de elementos estructurales metálicos o mixtos, deben cumplir las "tolerancias en las partes adyacentes" indicadas posteriormente dentro de las tolerancias admisibles.

Las bases de los pilares metálicos del piso inferior de una estructura se apoyarán sobre las cimentaciones mediante cuñas de acero, recomendándose que la separación entre ellas esté comprendida entre 40 y 80 mm; después de acuñadas las bases se procederá a la colocación del número conveniente de vigas del primer piso, y entonces se alinearán y aplomarán.

Los espacios entre las bases de los pilares metálicos y la cimentación se limpiarán y rellenarán, retacando, con mortero u hormigón de cemento portland y árido, cuya máxima dimensión no sea mayor que 1/5 del espesor del espacio que debe rellenarse, y de dosificación no menor que 1:2. La consistencia del mortero u hormigón de relleno será la conveniente para asegurar el llenado completo; en general, será fluida hasta espesores de 50 mm y más seca para espesores mayores.

Los distintos elementos de encofrado quedarán correctamente nivelados o aplomados, con el número y posición de puntales, o codales y tirantes, adecuado para la función de apuntalamiento que deban desempeñar (incluyendo la unión entre tableros y puntales para evitar cualquier movimiento lateral o levantamiento), asegurando la estanquidad de las juntas en función de la consistencia del hormigón y forma de compactación, y con una textura de las superficies de encofrado adecuadas cuando las caras de hormigonado queden vistas.

- Compatibilidad entre los productos, elementos y sistemas constructivos

Para todos los elementos de acero estructural, igual a lo indicado en la subsección 2.1. Estructuras de acero.

En las armaduras de acero se evitará:

el contacto con productos que limiten la adherencia al hormigón;

el contacto de las barras con otros metales distintos al acero y con el suelo durante el almacenaje en obra.

Para prevenir el fenómeno electroquímico de la corrosión galvánica entre metales con diferente potencial, se adoptarán las siguientes medidas:

- Evitar el contacto entre dos metales de distinta actividad. En caso de no poder evitar el contacto, se deberá seleccionar metales próximos en la serie galvánica.
- Aislar eléctricamente los metales con diferente potencial.
- Evitar el acceso de agua y oxígeno a la zona de unión de los dos metales.

Proceso de ejecución

- Ejecución en taller

Para todos los elementos de acero estructural, igual a lo indicado en la subsección 2.1. Estructuras de acero.

- Montaje en obra

Para todos los elementos de acero estructural, igual a lo indicado en la subsección 2.1. Estructuras de acero.

Para los elementos, o partes, de hormigón se tendrá en cuenta:

- para la elaboración de ferralla y colocación de armaduras pasivas:

evitar en la medida de lo posible el empleo de acero de diferente límite elástico en la misma sección;

evitar daños puntuales sobre las barras;

no doblar las barras por motivos de transporte o almacenaje;

las armaduras pasivas se sujetarán con alambre o soldadura (la soldadura sólo está autorizada si se realiza en instalaciones industriales);

se dispondrán separadores para asegurar los recubrimientos y separación entre barras (artículo 66.2 de la EHE);

el doblado de barras se realizará sobre mandriles para dar una curvatura constante a toda la zona doblada, que satisfaga los diámetros mínimos (artículo 66.3 de la EHE);

se cumplirán las condiciones de anclaje de barras especificadas en el artículo 66.5 de la EHE;

los empalmes podrán realizarse por solapo, por soldadura, o por medios mecánicos, que satisfagan las especificaciones del artículo 66.6 de la EHE.

- para la puesta en obra del hormigón:

evitar el vertido de hormigón desde una altura superior a 2 m que pueda producir segregación; el hormigonado de pilares se realizará en varias tongadas, vibrando cuidadosamente cada una de ellas y teniendo la precaución de que el vibrador penetre hasta el fondo del pilar en la compactación de la primera de ellas;

la compactación del hormigón para rellenar adecuadamente moldes y encofrados, y obtener una masa homogénea y un hormigón más resistente y menos permeable se realizará por picado con barra o por vibrado, siguiendo las especificaciones del artículo 70.2 de la EHE;

las juntas de hormigonado se dispondrán en las zonas menos solicitadas y perpendicularmente a los esfuerzos de compresión, siguiendo las especificaciones del artículo 71 de la EHE;

para situaciones de hormigonado en tiempo frío o caluroso, se seguirán las especificaciones de los artículos 72 y 73, respectivamente, de la EHE (corresponden a temperaturas inferiores a 5°C ó superiores a 40°C).

Además, para asegurar la durabilidad del hormigón, entendida como su capacidad para comportarse satisfactoriamente frente a las acciones físicas o químicas agresivas y proteger adecuadamente las armaduras y demás elementos metálicos embebidos en el hormigón durante la vida de servicio de la estructura, se cumplirán las especificaciones del capítulo VII de la EHE, especialmente en lo referente a calidad del hormigón (artículo 37.2.3), recubrimientos y separadores (artículos 37.2.4 y 37.2.5, respectivamente) y los requisitos de dosificación y limitaciones a la relación agua/cemento (artículo 37.3).

- Tolerancias admisibles

Para todos los elementos de acero estructural, igual a lo indicado en la subsección 2.1. Estructuras de acero.

Las desviaciones admisibles se adoptarán siguiendo los criterios del Anejo 10 de la EHE, definidos para los distintos tipos de elementos y fases de ejecución usuales en estructuras de edificación (corresponden a armaduras pasivas y activas, cimentaciones, elementos de estructuras in situ, piezas prefabricadas, pantallas, núcleos, muros de contención y de sótano). Para los elementos de hormigón conviene que las tolerancias adoptadas sean las más amplias compatibles con el funcionamiento adecuado de la construcción; no deben establecerse tolerancias cuya verificación no sea necesaria para dicho funcionamiento.

- Condiciones de terminación

Para todos los elementos de acero estructural, igual a lo indicado en la subsección 2.1. Estructuras de acero.

Con posterioridad al proceso de hormigonado:

el curado para asegurar el mantenimiento de la humedad del hormigón durante el fraguado y primer período de endurecimiento, se realizará por alguno de los procedimientos especificados en el artículo 74 de la EHE;

las operaciones de descimbrado, desencofrado y

SUPERVISADO
- 5 MAR. 2018
Oficina de Supervisión
Secretaría General Técnica
CONSEJERÍA DE CULTURA

desmoldeo, no se realizarán hasta que el hormigón haya alcanzado la resistencia necesaria para soportar, con suficiente seguridad y sin deformaciones excesivas, los esfuerzos a los que va a estar sometido durante y después de estas operaciones; se efectuarán según el artículo 75 de la EHE.

En elementos o partes de hormigón, cuando la resistencia al fuego requerida tenga que ser alcanzada mediante la aplicación de capas protectoras, las propiedades y funcionamiento del material aislante que se use para las capas protectoras deben ser determinadas mediante ensayos; para los revestimientos de yeso, el apartado 6 del Anejo 7 de la EHE, indica valores de espesores de hormigón equivalentes.

Para casos de especial agresividad ambiental, que no son usuales en estructuras de edificación, el artículo 37.2.7 de la EHE permite el empleo de sistemas especiales de protección, como pueden ser:

armaduras especiales (acero inoxidable);

protección adicional de las armaduras (galvanizado, resinas epoxi, ánodos de sacrificio);

actuación sobre el hormigón (impregnación superficial mediante manómetros y posterior polimerización, aditivos inhibidores de la corrosión).

En estos casos, los procedimientos deben definirse claramente y con precisión, estableciendo todas las especificaciones necesarias a cumplir por el sistema; también deben describirse el procedimiento de empleo y mecanismos de aplicación, en su caso.

Control de ejecución, ensayos y pruebas

- Control de ejecución

Para todos los elementos de acero estructural, igual a lo indicado en la subsección 2.1. Estructuras de acero.

EHE establece tres niveles de control externo (preceptivo, responsabilidad del promotor y de la dirección facultativa) relacionados con los coeficientes de ponderación de acciones: reducido, normal e intenso; no está permitido disminuir el grado de control sin que el proyectista modifique los cálculos o lo autorice expresamente.

El plan de control debe contemplar:

División en lotes: partes de la obra sobre las que se inspeccionarán los distintos aspectos; el tamaño de los lotes debe cumplir los límites establecidos en la tabla 95.1.a de la EHE, y de cada uno de ellos, durante la ejecución, se efectuarán las comprobaciones indicadas en la tabla 95.1.b (para las distintas fases del proceso general, y específicas para forjados y prefabricación).

Frecuencia de las inspecciones: por cada lote, en función del nivel de control, se efectuarán las siguientes inspecciones:

nivel reducido: al menos una inspección por lote;

nivel normal: al menos dos inspecciones por lote;

nivel intenso: al menos tres inspecciones por lote.

Control de tolerancias, de acuerdo con las limitaciones establecidas anteriormente.

En los casos de tesado de armaduras activas deben efectuarse las comprobaciones indicadas en los artículos 97 y 98 de la EHE.

- Ensayos y pruebas

Tanto para los elementos, o partes, de acero estructural como para los de hormigón armado, son válidas las especificaciones recogidas en la subsección 2.1. Estructuras de acero.

Prescripciones sobre verificaciones en el edificio terminado

Verificaciones y pruebas de servicio para comprobar las prestaciones finales del edificio

Tanto para los elementos, o partes, de acero estructural como para los de hormigón armado, son válidas las especificaciones recogidas en la subsección 2.1. Estructuras de acero.

Articulo 4º. Cubiertas

4.1 Lucernarios

4.1.1 Claraboyas

Descripción

- Descripción

Elemento prefabricado de cerramiento de huecos, para la iluminación de locales, con posibilidad de ventilación regulable, en cubiertas de pendiente no superior al 5%.

La inclinación del lucernario será menor de 60º respecto a la horizontal.

- Criterios de medición y valoración de unidades

Unidad de claraboya colocada con cúpula sobre zócalo. Completamente colocada según proyecto, incluso parte proporcional de mermas y solapes, enfoscado, maestreado y fratasado por ambas caras para zócalos de fábrica, elementos especiales, protección durante las obras y limpieza final.

Prescripciones sobre los productos

Características y recepción de los productos que se incorporan a las unidades de obra

La recepción de los productos, equipos y sistemas se realizará conforme se desarrolla en la Parte II Condiciones de recepción de productos. Este control comprende el control de la documentación de los suministros (incluida la correspondiente al marcado CE, cuando sea pertinente), el control mediante distintivos de calidad o evaluaciones técnicas de idoneidad y el control mediante ensayos.

- Cúpula: de material sintético termoestable: policarbonato, metacrilato, polimetacrilato, etc. El material de la cúpula debe ser impermeable e inalterable a los agentes atmosféricos.
- Sistemas de cubierta traslúcida autoportante, excepto los de cristal (ver Parte II, Relación de productos con marcado CE, 5.1).
- Accesorios prefabricados para cubiertas: luces individuales para cubiertas de plástico (ver Parte II, Relación de productos con marcado CE, 5.3.3).
- Zócalo: podrá ser prefabricado con material y características iguales a la cúpula, o de fábrica realizados con ladrillo hueco y mortero de cemento de dosificación 1:6. Enfoscado, maestreado y fratasado por ambas caras de zócalo. La superficie interior del zócalo será lisa, clara y brillante para facilitar la reflexión de la luz.
- Sistema de fijación: será estanco a la lluvia.
- Lámina impermeabilizante (ver Parte II, Relación de productos con marcado CE, 4.1): será de superficie autoprotegida.

Según el CTE DB HE 1, apartado 4, los productos para huecos y lucernarios se caracterizan mediante los siguientes parámetros:

La parte semitransparente del hueco, por la transmitancia térmica y el factor solar.

Los marcos de los huecos, por la transmitancia térmica y la absortividad.

Prescripción en cuanto a la ejecución por unidades de obra

Características técnicas de cada unidad de obra

SUPERVISADO
- 5 MAR. 2018
Oficina de Supervisión
Secretaría General Técnica
CONSEJERÍA DE CULTURA

- Condiciones previas: soporte
Para poder colocar la claraboya, la cubierta estará en la fase de impermeabilización. El forjado garantizará la estabilidad, con flecha mínima.

- Compatibilidad entre los productos, elementos y sistemas constructivos
No existirá ninguna incompatibilidad entre el impermeabilizante de la cubierta y el impermeabilizante de la claraboya. La imprimación tiene que ser del mismo material que la lámina impermeabilizante de la cubierta.

Proceso de ejecución

- Ejecución
Se comprobará la situación y dimensiones (holguras necesarias) del elemento claraboya. Se comprobará que no coinciden con elementos estructurales ni con juntas de dilatación.
Se suspenderán los trabajos cuando exista lluvia, nieve o la velocidad del viento sea superior a 50 km/h, en este último caso se retirarán los materiales y herramientas que puedan desprenderse. Si una vez realizados los trabajos se dan estas condiciones, se revisarán y asegurarán las partes realizadas.
- Cúpula:
Cuando vaya sobre zócalo de fábrica irá fijada a los tacos dispuestos en el zócalo interponiendo arandelas de goma. En el caso de claraboyas con zócalo prefabricado, se fijará a la cubierta con clavos separados 30 cm. En caso de cúpulas practicables, se utilizará cerco rígido solidario a la cúpula con burlete de goma para cierre hermético con el zócalo. Cuando puedan producirse efectos de succión sobre la cubierta superiores a 50 kg/m^2 se solicitará un estudio especial de la fijación de la claraboya. Cuando sean previsibles temperaturas ambiente superiores a 40 °C, se emplearán exclusivamente claraboyas con zócalo prefabricado.
- Zócalo de fábrica:
Ambas caras del zócalo deberán ir enfoscadas maestreadas y fratasadas de 1 cm de espesor.
- Impermeabilización:
Se colocará bordeando el zócalo hasta la cara interior y solapará 30 cm sobre la impermeabilización de la cubierta. La lámina cubrirá los clavos de fijación (en el caso de zócalo prefabricado). Las láminas de impermeabilización se colocarán ya solapadas. Se evitarán bolsas de aire en las láminas adheridas.
Según el CTE DB HS 1, apartado 2.4.4.2.7, deberán impermeabilizarse las zonas del faldón que estén en contacto con el precerco o el cerco del lucernario, mediante elementos de protección prefabricados o realizados in situ.
En la parte inferior del lucernario, los elementos de protección deben colocarse por debajo de las piezas de la capa de protección y prolongarse 10 cm como mínimo desde el encuentro y en la superior por encima y prolongarse 10 cm como mínimo.

- Tolerancias admisibles
No se aceptará el replanteo de huecos y la altura del zócalo con una variación superior a 2 cm.

Control de ejecución, ensayos y pruebas

- Control de ejecución
Puntos de observación:
Replanteo de huecos y altura del zócalo.
Ejecución del zócalo y la impermeabilización.
Ejecución de la cúpula.

Conservación y mantenimiento
No se pisará por encima de las claraboyas ni se apoyarán elementos sobre ellas.

4.2 Cubiertas planas

Descripción

Descripción
Dentro de las cubiertas planas podemos encontrar los tipos siguientes:
- Cubierta transitable no ventilada, convencional o invertida según la disposición de sus componentes. La pendiente estará comprendida entre el 1% y el 15%, según el uso al que esté destinada, tránsito peatonal o tránsito de vehículos.
- Cubierta no transitable no ventilada, convencional o invertida, según la disposición de sus componentes, con protección de grava o de lámina autoprotegida. La pendiente estará comprendida entre el 1% y el 5%.
- Cubierta transitable, ventilada y con solado fijo. La pendiente estará comprendida entre el 1% y el 3%, recomendándose el 3% en cubiertas destinadas al tránsito peatonal.

Criterios de medición y valoración de unidades
- Metro cuadrado de cubierta, totalmente terminada, medida en proyección horizontal, incluyendo sistema de formación de pendientes, barrera contra el vapor, aislante térmico, capas separadoras, capas de impermeabilización, capa de protección y puntos singulares (evacuación de aguas, juntas de dilatación), incluyendo los solapos, parte proporcional de mermas y limpieza final. En cubierta ajardinada también se incluye capa drenante, producto antirraices, tierra de plantación y vegetación; no incluye sistema de riego.

Prescripciones sobre los productos

Características y recepción de los productos que se incorporan a las unidades de obra
La recepción de los productos, equipos y sistemas se realizará conforme se desarrolla en la Parte II, Condiciones de recepción de productos. Este control comprende el control de la documentación de los suministros (incluida la correspondiente al marcado CE, cuando sea pertinente), el control mediante distintivos de calidad o evaluaciones técnicas de idoneidad y el control mediante ensayos.
Las cubiertas deben disponer de los elementos siguientes:
- Sistema de formación de pendientes:
Podrá realizarse con hormigones aligerados u hormigones de áridos ligeros con capa de regularización de espesor comprendido entre 2 y 3 cm. de mortero de cemento, con acabado fratasado; con arcilla expandida estabilizada superficialmente con lechada de cemento; con mortero de cemento (ver Parte II, Relación de productos con marcado CE).
En cubierta transitable ventilada el sistema de formación de pendientes podrá realizarse a partir de tabiques constituidos por piezas prefabricadas o ladrillos (tabiques palomeros), superpuestos de placas de arcilla cocida machihembradas o de ladrillos huecos.
Debe tener una cohesión y estabilidad suficientes, y una constitución adecuada para el recibido o fijación del resto de componentes.
La superficie será lisa, uniforme y sin irregularidades que puedan punzonar la lámina impermeabilizante.
Se comprobará la dosificación y densidad.
- Barrera contra el vapor, en su caso (ver Parte II, Relación de productos con marcado CE):
Pueden establecerse dos tipos:
- Las de bajas prestaciones: film de polietileno.
- Las de altas prestaciones: lámina de oxiasfalto o de betún modificado con armadura de aluminio, lámina de PVC, lámina de EPDM. También pueden emplearse otras recomendadas por el fabricante de la lámina impermeable.

SUPERVISADO
- 5 MAR. 2018
Oficina de Supervisión
Secretaría General Técnica
CONSEJERÍA DE CULTURA

El material de la barrera contra el vapor debe ser el mismo que el de la capa de impermeabilización o compatible con ella.

- Aislante térmico (ver Parte II, Relación de productos con marcado CE):

Puede ser de lanas minerales como fibra de vidrio y lana de roca, poliestireno expandido, poliestireno extruido, poliuretano, perlita de celulosa, corcho aglomerado, etc. El aislante térmico debe tener una cohesión y una estabilidad suficiente para proporcionar al sistema la solidez necesaria frente solicitaciones mecánicas. Las principales condiciones que se le exigen son: estabilidad dimensional, resistencia al aplastamiento, imputrescibilidad, baja higroscopicidad.

Se utilizarán materiales con una conductividad térmica declarada menor a 0,06 W/mK a 10 ºC y una resistencia térmica declarada mayor a 0,25 m^2K/W.

Su espesor se determinará según las exigencias del CTE DB HE 1.

- Capa de impermeabilización (ver Parte II, Relación de productos con marcado CE, 4):

La impermeabilización puede ser de material bituminoso y bituminosos modificados; de poli (cloruro de vinilo) plastificado; de etileno propileno dieno monómero, etc.

Deberá soportar temperaturas extremas, no será alterable por la acción de microorganismos y prestará la resistencia al punzonamiento exigible.

- Capa separadora:

Deberán utilizarse cuando existan incompatibilidades entre el aislamiento y las láminas impermeabilizantes o alteraciones de los primeros al instalar los segundos. Podrán ser fieltros de fibra de vidrio o de poliéster, o films de polietileno.

Capa separadora antiadherente: puede ser de fieltro de fibra de vidrio, o de fieltro orgánico saturado. Cuando exista riesgo de especial punzonamiento estático o dinámico, ésta deberá ser también antipunzonante. Cuando tenga función antiadherente y antipunzante podrá ser de geotextil de poliéster, de geotextil de polipropileno, etc.

Cuando se pretendan las dos funciones (desolidarización y resistencia a punzonamiento) se utilizarán fieltros antipunzonantes no permeables, o bien dos capas superpuestas, la superior de desolidarización y la inferior antipunzonante (fieltro de poliéster o polipropileno tratado con impregnación impermeable).

- Capa de protección (ver Parte II, Relación de productos con marcado CE):

- Cubiertas ajardinadas:

Producto antirraíces: constituidos por alquitrán de hulla, derivados del alquitrán como brea o productos químicos con efectos repelentes de las raíces.

Capa drenante: grava y arena de río. La grava estará exenta de sustancias extrañas y arena de río con granulometría continua, seca y limpia y tamaño máximo del grano 5 mm.

Tierra de plantación: mezcla formada por partes iguales en volumen de tierra franca de jardín, mantillo, arena de río, brezo y turba pudiendo adicionarse para reducir peso hasta un 10% de aligerantes como poliestireno expandido en bolas o vermiculita.

- Cubiertas con protección de grava:

La grava puede ser suelta o aglomerada con mortero. Se podrán utilizar gravas procedentes de machaqueo. La capa de grava debe estar limpia y carecer de sustancias extrañas, y su tamaño, comprendido entre 16 y 32 mm. En pasillos y zonas de trabajo, se colocarán losas mixtas prefabricadas compuestas por una capa superficial de mortero, terrazo, árido lavado u otros, con trasdosado de poliestireno extrusionado.

- Cubiertas sin capa de protección: la lámina impermeable será autoprotegida.

- Cubiertas con solado fijo:

Baldosas recibidas con mortero, capa de mortero, piedra natural recibida con mortero, hormigón, adoquín sobre lecho de arena, mortero filtrante, aglomerado asfáltico u otros materiales de características análogas.

- Cubiertas con solado flotante:

Piezas apoyadas sobre soportes, baldosas sueltas con aislante térmico incorporado u otros materiales de características análogas. Puede realizarse con baldosas autoportantes sobre soportes telescópicos concebidos y fabricados expresamente para este fin. Los soportes dispondrán de una plataforma de apoyo que reparta la carga y sobrecarga sobre la lámina impermeable sin riesgo de punzonamiento.

- Cubiertas con capa de rodadura:

Aglomerado asfáltico, capa de hormigón, adoquinado u otros materiales de características análogas. El material que forma la capa debe ser resistente a la intemperie en función de las condiciones ambientales previstas.

- Sistema de evacuación de aguas: canalones, sumideros, bajantes, rebosaderos, etc.

El sumidero o el canalón debe ser una pieza prefabricada, de un material compatible con el tipo de impermeabilización que se utilice y debe disponer de un ala de 10 cm de achura como mínimo en el borde superior. Deben estar provistos de un elemento de protección para retener los sólidos que puedan obturar la bajante.

- Otros elementos: morteros, ladrillos, piezas especiales de remate, etc.

Durante el almacenamiento y transporte de los distintos componentes, se evitará su deformación por incidencia de los agentes atmosféricos, de esfuerzos violentos o golpes, para lo cual se interpondrán lonas o sacos.

Los acopios de cada tipo de material se formarán y explotarán de forma que se evite su segregación y contaminación, evitándose una exposición prolongada del material a la intemperie, formando los acopios sobre superficies no contaminantes y evitando las mezclas de materiales de distintos tipos.

<u>Prescripción en cuanto a la ejecución por unidades de obra</u>

Características técnicas de cada unidad de obra

- Condiciones previas.

El forjado garantizará la estabilidad con flecha mínima, compatibilidad física con los movimientos del sistema y química con los componentes de la cubierta.

Los paramentos verticales estarán terminados.

Ambos soportes serán uniformes, estarán limpios y no tendrán cuerpos extraños.

- Compatibilidad entre los productos, elementos y sistemas constructivos

- Barrera contra el vapor:

El material de la barrera contra el vapor debe ser el mismo que el de la capa de impermeabilización o compatible con ella.

- Incompatibilidades de las capas de impermeabilización:

Se evitará el contacto de las láminas impermeabilizantes bituminosas, de plástico o de caucho, con petróleos, aceites, grasas, disolventes en general y especialmente con sus disolventes específicos.

Cuando el sistema de formación de pendientes sea el elemento que sirve de soporte a la capa de impermeabilización, el material que lo constituye debe ser compatible con el material impermeabilizante y con la forma de unión de dicho impermeabilizante a él.

No se utilizarán en la misma lámina materiales a base de betunes asfálticos y másticos de alquitrán modificado.

No se utilizará en la misma lámina oxiasfalto con láminas de betún plastómero (APP) que no sean específicamente compatibles con ellas.

Se evitará el contacto entre láminas de policloruro de vinilo plastificado y betunes asfálticos, salvo que el PVC esté especialmente formulado para ser compatible con el asfalto.

SUPERVISADO
- 5 MAR. 2018
Oficina de Supervisión
Secretaría General Técnica
CONSEJERÍA DE CULTURA

Se evitará el contacto entre láminas de policloruro de vinilo plastificado y las espumas rígidas de poliestireno o las espumas rígidas de poliuretano.

Según el CTE DB HS 1, apartado 2.4.2, el sumidero o el canalón debe ser una pieza prefabricada, de un material compatible con el tipo de impermeabilización que se utilice.

- Capa separadora:

Para la función de desolidarización se utilizarán productos no permeables a la lechada de morteros y hormigones.

Según el CTE DB HS 1, apartado 2.4.2, las cubiertas deben disponer de capa separadora en las siguientes situaciones: bajo el aislante térmico, cuando deba evitarse el contacto entre materiales químicamente incompatibles; bajo la capa de impermeabilización, cuando deba evitarse el contacto entre materiales químicamente incompatibles o la adherencia entre la impermeabilización y el elemento que sirve de soporte en sistemas no adheridos.

Cuando el aislante térmico esté en contacto con la capa de impermeabilización, ambos materiales deben ser compatibles; en caso contrario debe disponerse una capa separadora entre ellos.

Proceso de ejecución

- Ejecución

- En general:

Se suspenderán los trabajos cuando exista lluvia, nieve o la velocidad del viento sea superior a 50 km/h, en este último caso se retirarán los materiales y herramientas que puedan desprenderse. Si una vez realizados los trabajos se dan estas condiciones, se revisarán y asegurarán las partes realizadas. Con temperaturas inferiores a 5 °C se comprobará si pueden llevarse a cabo los trabajos de acuerdo con el material a aplicar. Se protegerán los materiales de cubierta en la interrupción en los trabajos. Las bajantes se protegerán con paragravillas para impedir su obstrucción durante la ejecución del sistema de pendientes.

- Sistema de formación de pendientes:

La pendiente de la cubierta se ajustará a la establecida en proyecto (CTE DB HS 1, apartado 2.4.2).

En el caso de cubiertas con pavimento flotante, la inclinación de la formación de pendientes quedará condicionada a la capacidad de regulación de los apoyos de las baldosas (resistencia y estabilidad); se rebajará alrededor de los sumideros.

El espesor de la capa de formación de pendientes estará comprendido entre 30 cm y 2 cm; en caso de exceder el máximo, se recurrirá a una capa de difusión de vapor y a chimeneas de ventilación. Este espesor se rebajará alrededor de los sumideros.

En el caso de cubiertas transitables ventiladas el espesor del sistema de formación de pendientes será como mínimo de 2 cm. La cámara de aire permitirá la difusión del vapor de agua a través de las aberturas al exterior, dispuestas de forma que se garantice la ventilación cruzada. Para ello se situarán las salidas de aire 30 cm por encima de las entradas, disponiéndose unas y otras enfrentadas.

El sistema de formación de pendientes quedará interrumpido por las juntas estructurales del edificio y por las juntas de dilatación.

- Barrera contra el vapor:

En caso de que se contemple en proyecto, la barrera de vapor se colocará inmediatamente encima del sistema de formación de pendientes, ascenderá por los laterales y se adherirá mediante soldadura a la lámina impermeabilizante.

Cuando se empleen láminas de bajas prestaciones, no será necesaria soldadura de solapos entre piezas ni con la lámina impermeable. Si se emplean láminas de altas prestaciones, será necesaria soldadura entre piezas y con la lámina impermeable.

Según el CTE DB HS 1, apartado 5.1.4, la barrera contra el vapor debe extenderse bajo el fondo y los laterales de la capa de aislante térmico.

Se aplicará en unas condiciones térmicas ambientales que se encuentren dentro de los márgenes prescritos en las especificaciones de aplicación del fabricante.

- Capa separadora:

Deberá intercalarse una capa separadora para evitar el riesgo de punzonamiento de la lámina impermeable.

En cubiertas invertidas, cuando se emplee fieltro de fibra de vidrio o de poliéster, se dispondrán piezas simplemente solapadas sobre la lámina impermeabilizante.

Cuando se emplee fieltro de poliéster o polipropileno para la función antiadherente y antipunzonante, este irá tratado con impregnación impermeable.

En el caso en que se emplee la capa separadora para aireación, ésta quedará abierta al exterior en el perímetro de la cubierta, de tal manera que se asegure la ventilación cruzada (con aberturas en el peto o por interrupción del propio pavimento fijo y de la capa de aireación).

- Aislante térmico:

Se colocará de forma continua y estable, según el CTE DB HS 1, apartado 5.1.4.3.

- Capa de impermeabilización:

Antes de recibir la capa de impermeabilización, el soporte cumplirá las siguientes condiciones: estabilidad dimensional, compatibilidad con los elementos que se van a colocar sobre él, superficie lisa y de formas suaves, pendiente adecuada y humedad limitada (seco en superficie y masa). Los paramentos a los que ha de entregarse la impermeabilización deben prepararse con enfoscado maestreado y fratasado para asegurar la adherencia y estanqueidad de la junta.

Según el CTE DB HS 1, apartado 5.1.4, las láminas se colocarán en unas condiciones térmicas ambientales que se encuentren dentro de los márgenes prescritos en las especificaciones de aplicación del fabricante.

Se interrumpirá la ejecución de la capa de impermeabilización en cubiertas mojadas o con viento fuerte.

La impermeabilización se colocará en dirección perpendicular a la línea de máxima pendiente. Las distintas capas de impermeabilización se colocarán en la misma dirección y a cubrejuntas. Los solapos quedarán a favor de la corriente de agua y no quedarán alineados con los de las hileras contiguas.

Cuando la impermeabilización sea de material bituminoso o bituminoso modificado y la pendiente sea mayor de 15%, se utilizarán sistemas fijados mecánicamente. Si la pendiente está comprendida entre el 5 y el 15%, se usarán sistemas adheridos.

Si se quiere independizar el impermeabilizante del elemento que le sirve de soporte, se usarán sistemas no adheridos. Cuando se utilicen sistemas no adheridos se empleará una capa de protección pesada.

Cuando la impermeabilización sea con poli (cloruro de vinilo) plastificado, si la cubierta no tiene protección, se usarán sistemas adheridos o fijados mecánicamente.

Se reforzará la impermeabilización siempre que se rompa la continuidad del recubrimiento. Se evitarán bolsas de aire en las láminas adheridas.

La capa de impermeabilización quedará desolidarizada del soporte y de la capa de protección, sólo en el perímetro y en los puntos singulares.

La imprimación tiene que ser del mismo material que la lámina impermeabilizante.

- Capa de protección:

- Cubiertas ajardinadas:

Producto antirraíces: se colocará llegando hasta la parte superior de la capa de tierra.

Capa drenante: la grava tendrá un espesor mínimo de 5 cm, servirá como primera base de la capa filtrante; ésta será a base de arena de río, tendrá un espesor mínimo de 3 cm y se extenderá uniformemente sobre la capa de grava. Las

SUPERVISADO
- 5 MAR. 2018
Oficina de Supervisión
Secretaría General Técnica
CONSEJERÍA DE CULTURA

instalaciones que deban discurrir por la azotea (líneas fijas de suministro de agua para riego, etc.) deberán tenderse preferentemente por las zonas perimetrales, evitando su paso por los faldones. En los riegos por aspersión las conducciones hasta los rociadores se tenderán por la capa drenante.

Tierra de plantación: la profundidad de tierra vegetal estará comprendida entre 20 y 50 cm. Las especies vegetales que precisen mayor profundidad se situarán en zonas de superficie aproximadamente igual a la ocupada por la proyección de su copa y próximas a los ejes de los soportes de la estructura. Se elegirán preferentemente especies de crecimiento lento y con portes que no excedan los 6 m. Los caminos peatonales dispuestos en las superficies ajardinadas pueden realizarse con arena en una profundidad igual a la de la tierra vegetal separándola de ésta por elementos como muretes de piedra ladrillo o lajas de pizarra.

- Cubiertas con protección de grava:

La capa de grava será en cualquier punto de la cubierta de un espesor tal que garantice la protección permanente del sistema de impermeabilización frente a la insolación y demás agentes climáticos y ambientales Los espesores no podrán ser menores de 5 cm y estarán en función del tipo de cubierta y la altura del edificio, teniendo en cuenta que las esquinas irán más lastradas que las zonas de borde y éstas más que la zona central. Cuando la lámina vaya fijada en su perímetro y en sus zonas centrales de ventilaciones, antepechos, rincones, etc., se podrá admitir que el lastrado perimetral sea igual que el central. En cuanto a las condiciones como lastre, peso de la grava y en consecuencia su espesor, estarán en función de la forma de la cubierta y de las instalaciones en ella ubicadas. Se dispondrán pasillos y zonas de trabajo que permitan el tránsito sin alteraciones del sistema.

- Cubiertas con solado fijo:

Se establecerán las juntas de dilatación necesarias para prevenir las tensiones de origen térmico. Según el CTE DB HS 1, apartado 2.4.4.1.1, las juntas deberán disponerse coincidiendo con las juntas de la cubierta; en el perímetro exterior e interior de la cubierta y en los encuentros con paramentos verticales y elementos pasantes; en cuadrícula, situadas a 5 m como máximo en cubiertas no ventiladas, y a 7,5 m como máximo en cubiertas ventiladas, de forma que las dimensiones de los paños entre las juntas guarden como máximo la relación 1:1,5.

Las piezas irán colocadas sobre solera de 2,5 cm, como mínimo, extendida sobre la capa separadora. Para la realización de las juntas entre piezas se empleará material de agarre, evitando la colocación a hueso.

- Cubiertas con solado flotante:

Según el CTE DB HS 1, apartado 2.4.3.5.3, las piezas apoyadas sobre soportes en solado flotante deberán disponerse horizontalmente. Las piezas o baldosas deberán colocarse con junta abierta.

Las baldosas permitirán, mediante una estructura porosa o por las juntas abiertas, el flujo de agua de lluvia hacia el plano inclinado de escorrentía, de manera que no se produzcan encharcamientos. Entre el zócalo de protección de la lámina en los petos perimetrales u otros paramentos verticales, y las baldosas se dejará un hueco de al menos 15 mm.

- Cubiertas con capa de rodadura:

Según el CTE DB HS 1, apartado 2.4.3.5.4, cuando el aglomerado asfáltico se vierta en caliente directamente sobre la impermeabilización, el espesor mínimo de la capa de aglomerado deberá ser 8 cm. Cuando el aglomerado asfáltico se vierta sobre una capa de mortero dispuesta sobre la impermeabilización, deberá interponerse una capa separadora para evitar la adherencia de 4 cm de espesor como máximo y armada de tal manera que se evite su fisuración.

- Sistema de evacuación de aguas:

Los sumideros se situaran preferentemente centrados entre las vertientes o faldones para evitar pendientes excesivas; en todo caso, separados al menos 50 cm de los elementos sobresalientes y 1 m de los rincones o esquinas.

El encuentro entre la lámina impermeabilizante y la bajante se resolverá con pieza especialmente concebida y fabricada para este uso, y compatible con el tipo de impermeabilización de que se trate. Los sumideros estarán dotados de un dispositivo de retención de los sólidos y tendrán elementos que sobresalgan del nivel de la capa de formación de pendientes a fin de aminorar el riesgo de obturación.

Según el CTE DB HS 1, apartado 2.4.4.1.4, el elemento que sirve de soporte de la impermeabilización deberá rebajarse alrededor de los sumideros o en todo el perímetro de los canalones. La impermeabilización deberá prolongarse 10 cm como mínimo por encima de las alas del sumidero. La unión del impermeabilizante con el sumidero o el canalón deberá ser estanca. El borde superior del sumidero deberá quedar por debajo del nivel de escorrentía de la cubierta. Cuando el sumidero se disponga en un paramento vertical, deberá tener sección rectangular. Cuando se disponga un canalón su borde superior deberá quedar por debajo del nivel de escorrentía de la cubierta y debe estar fijado al elemento que sirve de soporte.

Se realizarán pozos de registro para facilitar la limpieza y mantenimiento de los desagües.

- Elementos singulares de la cubierta.

- Accesos y aberturas:

Según el CTE DB HS 1, apartado 2.4.4.1.9, los que estén situados en un paramento vertical deberán realizarse de una de las formas siguientes:

Disponiendo un desnivel de 20 cm de altura como mínimo por encima de la protección de la cubierta, protegido con un impermeabilizante que lo cubra y ascienda por los laterales del hueco hasta una altura de 15 cm como mínimo por encima de dicho desnivel.

Disponiéndolos retranqueados respecto del paramento vertical 1 m como mínimo.

Los accesos y las aberturas situados en el paramento horizontal de la cubierta deberán realizarse disponiendo alrededor del hueco un antepecho impermeabilizado de una altura de 20 cm como mínimo por encima de la protección de la cubierta.

- Juntas de dilatación:

Según el CTE DB HS 1, apartado 2.4.4.1.1, las juntas deberán afectar a las distintas capas de la cubierta a partir del elemento que sirve de soporte resistente. Los bordes de las juntas deberán ser romos, con un ángulo de 45° y la anchura de la junta será mayor que 3 cm.

La distancia entre las juntas de cubierta deberá ser como máximo 15 m.

La disposición y el ancho de las juntas estará en función de la zona climática; el ancho será mayor de 15 mm.

La junta se establecerá también alrededor de los elementos sobresalientes.

Las juntas de dilatación del pavimento se sellarán con un mástico plástico no contaminante, habiéndose realizado previamente la limpieza o lijado si fuera preciso de los cantos de las baldosas.

En las juntas deberá colocarse un sellante dispuesto sobre un relleno introducido en su interior. El sellado deberá quedar enrasado con la superficie de la capa de protección de la cubierta.

- Encuentro de la cubierta con un paramento vertical y puntos singulares emergentes:

Según el CTE DB HS 1, apartado 2.4.4.1.2, la impermeabilización deberá prolongarse por el paramento vertical hasta una altura de 20 cm como mínimo por encima de la protección de la cubierta. El encuentro debe realizarse redondeándose o achaflanándose. Los elementos pasantes deberán separarse 50 cm como mínimo de los encuentros con los paramentos verticales y de los elementos que sobresalgan de la cubierta.

SUPERVISADO
- 5 MAR. 2018
Oficina de Supervisión
Secretaría General Técnica
CONSEJERÍA DE CULTURA

Para que el agua de las precipitaciones no se filtre por el remate superior de la impermeabilización debe realizarse de alguna de las formas siguientes:

Mediante roza de 3 x 3 cm como mínimo, en la que debe recibirse la impermeabilización con mortero en bisel.

Mediante un retranqueo con una profundidad mayor que 5 cm, y cuya altura por encima de la protección de la cubierta sea mayor que 20 cm.

Mediante un perfil metálico inoxidable provisto de una pestaña al menos en su parte superior.

Cuando se trate de cubiertas transitables, además de lo dicho anteriormente, la lámina quedará protegida de la intemperie en su entrega a los paramentos o puntos singulares, (con banda de terminación autoprotegida), y del tránsito por un zócalo.

- Encuentro de la cubierta con el borde lateral:

Según el CTE DB HS 1, apartado 2.4.4.1.3, deberá realizarse prolongando la impermeabilización 5 cm como mínimo sobre el frente del alero o el paramento o disponiendo un perfil angular con el ala horizontal, que debe tener una anchura mayor que 10 cm.

- Rebosaderos:

Según el CTE DB HS 1, apartado 2.4.4.1.5, en las cubiertas planas que tengan un paramento vertical que las delimite en todo su perímetro, se dispondrán rebosaderos cuando exista una sola bajante en la cubierta, cuando se prevea que si se obtura una bajante, el agua acumulada no pueda evacuar por otras bajantes o cuando la obturación de una bajante pueda producir una carga en la cubierta que comprometa la estabilidad.

El rebosadero deberá disponerse a una altura intermedia entre el punto mas bajo y el más alto de la entrega de la impermeabilización al paramento vertical. El rebosadero debe sobresalir 5 cm como mínimo de la cara exterior del paramento vertical y disponerse con una pendiente favorable a la evacuación.

- Encuentro de la cubierta con elementos pasantes:

Según el CTE DB HS 1, apartado 2.4.4.1.6, el anclaje de elementos deberá realizarse de una de las formas siguientes:

Sobre un paramento vertical por encima del remate de la impermeabilización.

Sobre la parte horizontal de la cubierta de forma análoga a la establecida para los encuentros con elementos pasantes o sobre una bancada apoyada en la misma.

- Rincones y esquinas:

Según el CTE DB HS 1, apartado 2.4.4.1.8, deberán disponerse elementos de protección prefabricados o realizados in situ hasta una distancia de 10 cm como mínimo desde el vértice formado por los dos planos que conforman el rincón o la esquina y el plano de cubierta.

Control de ejecución, ensayos y pruebas

- Control de ejecución

Puntos de observación:

- Sistema de formación de pendientes: adecuación a proyecto.

Juntas de dilatación, respetan las del edificio.

Juntas de cubierta, distanciadas menos de 15 m.

Preparación del encuentro de la impermeabilización con paramento vertical, según proyecto (roza, retranqueo, etc.), con el mismo tratamiento que el faldón.

Soporte de la capa de impermeabilización y su preparación.

Colocación de cazoletas y preparación de juntas de dilatación.

- Barrera de vapor, en su caso: continuidad.
- Aislante térmico:

Correcta colocación del aislante, según especificaciones del proyecto. Espesor. Continuidad.

- Ventilación de la cámara, en su caso.
- Impermeabilización:

Replanteo, según el número de capas y la forma de colocación de las láminas.

Elementos singulares: solapes y entregas de la lámina impermeabilizante.

- Protección de grava:

Espesor de la capa. Tipo de grava. Exenta de finos. Tamaño, entre 16 y 32 mm.

- Protección de baldosas:

Baldosas recibidas con mortero, comprobación de la humedad del soporte y de la baldosa y dosificación del mortero.

Baldosas cerámicas recibidas con adhesivos, comprobación de que estén secos el soporte y la baldosa e idoneidad del adhesivo.

Anchura de juntas entre baldosas según material de agarre. Cejas. Nivelación. Planeidad con regla de 2 m. Rejuntado. Junta perimetral.

- Ensayos y pruebas

La prueba de servicio para comprobar su estanquidad, consistirá en una inundación de la cubierta.

- Conservación y mantenimiento

Una vez acabada la cubierta, no se recibirán sobre ella elementos que la perforen o dificulten su desagüe, como antenas y mástiles, que deberán ir sujetos a paramentos.

Articulo 5º. Fachadas y particiones

5.1 Fachadas de fábrica

5.1.1 Fachadas de piezas de arcilla cocida y de hormigón

Descripción

Descripción

Cerramiento de ladrillo de arcilla cocida o bloque de arcilla aligerada o de hormigón, tomado con mortero compuesto por cemento y/o cal, arena, agua y a veces aditivos, que constituye fachadas compuestas de varias hojas, con/sin cámara de aire, pudiendo ser sin revestir (cara vista) o con revestimiento, de tipo continuo o aplacado.

Remates de alféizares de ventana, antepechos de azoteas, etc., formados por piezas de material pétreo, arcilla cocida, hormigón o metálico, recibidos con mortero u otros sistemas de fijación.

Será de aplicación todo lo que afecte del capítulo 3.2 Fachadas de fábricas de acuerdo con su comportamiento mecánico previsible.

Criterios de medición y valoración de unidades

Metro cuadrado de cerramiento de ladrillo de arcilla cocida o bloque de arcilla aligerada o de hormigón, tomado con mortero de cemento y/o cal, de una o varias hojas, con o sin cámara de aire, con o sin enfoscado de la cara interior de la hoja exterior con mortero de cemento, incluyendo o no aislamiento térmico, con o sin revestimiento interior y exterior, con o sin trasdosado interior, aparejada, incluso replanteo, nivelación y aplomado, parte proporcional de enjarjes, mermas y roturas, humedecido de los ladrillos o bloques y limpieza, incluso ejecución de encuentros y elementos especiales, medida deduciendo huecos superiores a 1 m^2.

Metro lineal de elemento de remate de alféizar o antepecho colocado, incluso rejuntado o sellado de juntas, eliminación de restos y limpieza.

Prescripciones sobre los productos

SUPERVISADO
- 5 MAR. 2018
Oficina de Supervisión
Secretaría General Técnica
CONSEJERÍA DE CULTURA

Características y recepción de los productos que se incorporan a las unidades de obra

La recepción de los productos, equipos y sistemas se realizará conforme se desarrolla en la Parte II, Condiciones de recepción de productos. Este control comprende el control de la documentación de los suministros (incluida la correspondiente al marcado CE, cuando sea pertinente), el control mediante distintivos de calidad o evaluaciones técnicas de idoneidad y el control mediante ensayos.

- En general:

Según CTE DB HE 1, apartado 4, se comprobará que las propiedades higrométricas de los productos utilizados en los cerramientos se corresponden con las especificadas en proyecto: conductividad térmica λ, factor de resistencia a la difusión del vapor de agua μ, y, en su caso, densidad ρ y calor específico cp, cumpliendo con la transmitancia térmica máxima exigida a los cerramientos que componen la envolvente térmica.

- Revestimiento exterior (ver capítulo 7.1.4. Enfoscados, guarnecidos y enlucidos):

Si el aislante se coloca en la parte exterior de la hoja principal de ladrillo, el revestimiento podrá ser de adhesivo cementoso mejorado armado con malla de fibra de vidrio acabado con revestimiento plástico delgado, etc.

Mortero para revoco y enlucido (ver Parte II, Relación de productos con marcado CE, 19.1.11): según CTE DB SI 2, apartado 1, la clase de reacción al fuego de los materiales que ocupen más del 10% de la superficie del acabado exterior será B-s3 d2 en aquellas fachadas cuyo arranque sea accesible al público bien desde la rasante exterior o bien desde una cubierta, así como en toda fachada cuya altura exceda de 18. Según CTE DB SE F, apartado 3. Si se utiliza un acabado exterior impermeable al agua de lluvia, éste deber ser permeable al vapor, para evitar condensaciones en la masa del muro, en los términos establecidos en el DB HE.

- Hoja principal:

Podrá ser un cerramiento de ladrillo de arcilla cocida, silicocalcáreo o bloque de arcilla aligerada o de hormigón, tomado con mortero compuesto por cemento y/o cal, arena, agua y a veces aditivos.

Ladrillos de arcilla cocida (ver Parte II, Relación de productos con marcado CE, 2.1.1). Según CTE DB HS 1, apartado 2.3.2, en caso de exigirse en proyecto que el ladrillo sea de baja higroscopicidad, se comprobará que la absorción es menor o igual que el 10 %, según el ensayo descrito en UNE 67027:1984.

Bloque de arcilla aligerada (ver Parte II, Relación de productos con marcado CE, 2.1.1).

Piezas silicocalcáreas (ver Parte II, Relación de productos con marcado CE, 2.1.2).

Bloque de hormigón (ver Parte II, Relación de productos con marcado CE, 2.1.3, 2.1.4).

Mortero de albañilería (ver Parte II, Relación de productos con marcado CE, 19.1.12). Clases especificadas de morteros para albañilería para las siguientes propiedades: resistencia al hielo y contenido en sales solubles en las condiciones de servicio. Para elegir el tipo de mortero apropiado se debe considerar el grado de exposición, incluyendo la protección prevista contra la saturación de agua. Según CTE DB SE F, apartado 4.2. El mortero ordinario para fábricas convencionales no será inferior a M1. El mortero ordinario para fábrica armada o pretensada, los morteros de junta delgada y los morteros ligeros, no serán inferiores a M5. En cualquier caso, para evitar roturas frágiles de los muros, la resistencia a la compresión del mortero no debe ser superior al 0,75 de la resistencia normalizada de las piezas.

- Sellantes para juntas (ver Parte II, Relación de productos con marcado CE, 9):

Según el CTE DB HS 1, apartado 2.3.3.1, los materiales de relleno y sellantes tendrán una elasticidad y una adherencia suficientes para absorber los movimientos de la hoja previstos y serán impermeables y resistentes a los agentes atmosféricos.

- Armaduras de tendel (ver Parte II, Relación de productos con marcado CE, 2.2.3):

Según CTE DB SE F, apartado 3.3. En la clase de exposición I, pueden utilizarse armaduras de acero al carbono sin protección. En las clases IIa y IIb, se utilizarán armaduras de acero al carbono protegidas mediante galvanizado fuerte o protección equivalente, a menos que la fábrica esté terminada mediante un enfoscado de sus caras expuestas, el mortero de la fábrica sea superior a M5 y el recubrimiento lateral mínimo de la armadura sea superior a 30 mm, en cuyo caso podrán utilizarse armaduras de acero al carbono sin protección. Para las clases III, IV, H, F y Q, en todas las subclases las armaduras de tendel serán de acero inoxidable austenítico o equivalente.

- Revestimiento intermedio (ver Parte II, Relación de productos con marcado CE, 19.1.11):

Podrá ser enfoscado de mortero mixto, mortero de cemento con aditivos hidrofugantes, etc. El revestimiento intermedio será siempre necesario cuando la hoja exterior sea cara vista.

Según CTE DB HS 1 apartado 2.3.2. En caso de exigirse en proyecto que sea de resistencia alta a la filtración, el mortero tendrá aditivos hidrofugantes.

- Cámara de aire:

En su caso, tendrá un espesor mínimo de 3 cm y contará con separadores de la longitud y material adecuados (plástico, acero galvanizado, etc.), siendo recomendable que dispongan de goterón. Podrá ser ventilada (en grados muy ventilada o ligeramente ventilada) o sin ventilar. En caso de revestimiento con aplacado, la ventilación se producirá a través de los elementos del mismo. Según CTE DB SI 2, apartado 1.La clase de reacción al fuego de los materiales que ocupen más del 10% de las superficies interiores de las cámaras ventiladas será B-s3 d2 en aquellas fachadas cuyo arranque sea accesible al público bien desde la rasante exterior o bien desde una cubierta, así como en toda fachada cuya altura exceda de 18 m.

- Aislante térmico (ver Parte II, Relación de productos con marcado CE, 3):

Podrá ser paneles de lana mineral (MW), de poliestireno expandido (EPS), de poliestireno extruído (XPS), de poliuretano (PUR), etc.

Según CTE DB HS 1 Apéndice A, en caso de exigirse en proyecto que el aislante sea no hidrófilo, se comprobará que tiene una succión o absorción de agua a corto plazo por inmersión parcial menor que 1kg/m^2 según ensayo UNE-EN 1609:1997 o una absorción de agua a largo plazo por inmersión total menor que el 5% según ensayo UNE-EN 12087:1997.

- Hoja interior:

Podrá ser de hoja de ladrillo arcilla cocida, placa de yeso laminado sobre estructura portante de perfiles de acero galvanizado, panel de yeso laminado con aislamiento térmico incluido, fijado con mortero, etc.

Ladrillos de arcilla cocida (ver Parte II, Relación de productos con marcado CE, 2.1.1).

Mortero de albañilería (ver Parte II, Relación de productos con marcado CE, 19.1.12).

Placas de yeso laminado (ver Parte II, Relación de productos con marcado CE, 19.2.1).

Perfiles de acero galvanizado (ver Parte II, Relación de productos con marcado CE, 19.5.3).

- Revestimiento interior (ver capítulo 7.1.4. Enfoscados, guarnecidos y enlucidos):

Podrá ser guarnecido y enlucido de yeso y cumplirá lo especificado en el capítulo Guarnecidos y enlucidos.

Yeso (ver Parte II, Relación de productos con marcado CE, 19.2.4).

- Remates (ver Parte II, Relación de productos con marcado CE, según el material):

Podrán ser de material pétreo natural o artificial, arcilla cocida o de hormigón, o metálico, en cuyo caso estará protegido

SUPERVISADO
- 5 MAR. 2018
Oficina de Supervisión
Secretaría General Técnica
CONSEJERÍA DE CULTURA

contra la corrosión. Las piezas no se presentarán piezas agrietadas, rotas, desportilladas ni manchadas, tendrán un color y una textura uniformes.

Prescripción en cuanto a la ejecución por unidades de obra

Características técnicas de cada unidad de obra

- Condiciones previas: soporte

Hoja principal, fábrica de piezas de arcilla cocida o de hormigón:

Se exigirá la condición de limitación de flecha a los elementos estructurales flectados: vigas de borde o remates de forjado. Terminada la estructura, se comprobará que el soporte (forjado, losa, riostra, etc.) haya fraguado totalmente, esté seco, nivelado, y limpio de cualquier resto de obra. Comprobado el nivel del forjado terminado, si hay alguna irregularidad se rellenará con mortero. En caso de utilizar dinteles metálicos, serán resistentes a la corrosión o estarán protegidos contra ella antes de su colocación.

Revestimiento intermedio: (ver capítulo 7.1.4. Enfoscados, guarnecidos y enlucidos)

Aislante térmico:

En caso de colocar paneles rígidos se comprobará que la hoja principal no tenga desplomes ni falta de planeidad. Si existen defectos considerables en la superficie del revestimiento se corregirán, por ejemplo aplicando una capa de mortero de regularización, para facilitar la colocación y el ajuste de los paneles.

Hoja interior: fábrica de piezas arcilla cocidas o de hormigón: se comprobará la limpieza del soporte (forjado, losa, etc.), así como la correcta colocación del aislante.

Hoja interior: trasdosado autoportante de placas de yeso laminado con perfilería metálica:

(ver capítulo Tabiquería de placas de yeso laminado sobre estructura metálica).

Revestimiento exterior: enfoscado de mortero. (ver capítulo 7.1.4. Enfoscados, guarnecidos y enlucidos).

En caso de pilares, vigas y viguetas de acero, se forrarán previamente con piezas de arcilla cocida o de cemento.

Remate:

Previamente a la colocación de los remates, los antepechos estarán saneados, limpios y terminados al menos tres días antes de ejecutar el elemento de remate.

Proceso de ejecución

- Ejecución

Hoja principal:

Se replanteará la situación de la fachada, comprobando las desviaciones entre forjados. Será necesaria la verificación del replanteo por la dirección facultativa.

Se colocarán miras rectas y aplomadas en la cara interior de la fachada en todas las esquinas, huecos, quiebros, juntas de movimiento, y en tramos ciegos a distancias no mayores que 4 m. Se marcará un nivel general de planta en los pilares con un nivel de agua. Se realizará el replanteo horizontal de la fábrica señalando en el forjado la situación de los huecos, juntas de dilatación y otros puntos de inicio de la fábrica, según el plano de replanteo del proyecto, de forma que se evite colocar piezas menores de medio ladrillo.

Las juntas de dilatación de la fábrica sustentada se dispondrán de forma que cada junta estructural coincida con una de ellas.

Según CTE DB HS 1, apartado 2.3.3.1. Se cumplirán las distancias máximas entre juntas de dilatación, en función del material componente: 12 m en caso de piezas de arcilla cocida, y 6 m en caso de bloques de hormigón.

El replanteo vertical se realizará de forjado a forjado, marcando en las reglas las alturas de las hiladas, del alféizar y del dintel. Se ajustará el número de hiladas para no tener que cortar las piezas. En el caso de bloques, se calculará el espesor del tendel (1 cm + 2 mm, generalmente) para encajar un número entero de bloques. (considerando la dimensión nominal de altura del bloque), entre referencias de nivel sucesivas según las alturas libres entre forjados que se hayan establecido en proyecto es conveniente.

Se dispondrán los precercos en obra.

La primera hilada en cada planta se recibirá sobre capa de mortero de 1 cm de espesor, extendida en toda la superficie de asiento de la fábrica. Las hiladas se ejecutarán niveladas, guiándose de las lienzas que marcan su altura. Se comprobará que la hilada que se está ejecutando no se desploma sobre la anterior. Las fábricas se levantarán por hiladas horizontales enteras, salvo cuando dos partes tengan que levantarse en distintas épocas, en cuyo caso la primera se dejará escalonada. Si esto no fuera posible, se dispondrán enjarjes. Los encuentros de esquinas o con otras fábricas, se harán mediante enjarjes en todo su espesor y en todas las hiladas.

En el caso de fábrica armada, ver capítulo de Fábrica estructural.

En caso de ladrillos de arcilla cocida:

Los ladrillos se humedecerán antes de su colocación para que no absorban el agua del mortero. Los ladrillos se colocarán a restregón, utilizando suficiente mortero para que penetre en los huecos del ladrillo y las juntas queden rellenas. Se recogerán las rebabas de mortero sobrante en cada hilada. En el caso de fábricas cara vista, a medida que se vaya levantando la fábrica se irá limpiando y realizando las llagas (primero las llagas verticales para obtener las horizontales más limpias). Asimismo, se comprobará mediante el uso de plomadas la verticalidad de todo el muro y también el plomo de las juntas verticales correspondientes a hiladas alternas. Dichas juntas seguirán la ley de traba empleada según el tipo de aparejo.

En caso de bloques de arcilla aligerada:

Los bloques se humedecerán antes de su colocación. Las juntas de mortero de asiento se realizarán de 1 cm de espesor como mínimo en una banda única. Los bloques se colocarán sin mortero en la junta vertical. Se asentarán verticalmente, no a restregón, haciendo tope con el machihembrado, y golpeando con una maza de goma para que el mortero penetre en las perforaciones. Se recogerán las rebabas de mortero sobrante. Se comprobará que el espesor del tendel una vez asentados los bloques esté comprendido entre 1 y 1,5 cm. La separación entre juntas verticales de dos hiladas consecutivas deberá ser igual o mayor a 7 cm. Para ajustar la modulación vertical se podrán variar los espesores de las juntas de mortero (entre 1 y 1,5 cm), o se utilizarán piezas especiales de ajuste vertical o piezas cortadas en obra con cortadora de mesa.

En caso de bloques de hormigón:

Debido a la conicidad de los alvéolos de los bloques huecos, la cara que tiene más superficie de hormigón se colocará en la parte superior para ofrecer una superficie de apoyo mayor al mortero de la junta. Los bloques se colocarán secos, humedeciendo únicamente la superficie del bloque en contacto con el mortero, si el fabricante lo recomienda. Para la formación de la junta horizontal, en los bloques ciegos el mortero se extenderá sobre la cara superior de manera completa; en los bloques huecos, se colocará sobre las paredes y tabiquillos, salvo cuando se pretenda interrumpir el puente térmico y la transmisión de agua a través de la junta, en cuyo caso sólo se colocará sobre las paredes, quedando el mortero en dos bandas separadas. Para la formación de la junta vertical, se aplicará mortero sobre los salientes de la testa del bloque, presionándolo. Los bloques se llevarán a su posición mientras el mortero esté aún blando y plástico. Se quitará el mortero sobrante evitando caídas de mortero, tanto en el interior de los bloques como en la cámara de trasdosado, y sin ensuciar ni rayar el bloque. No se utilizarán piezas menores de medio bloque. Cuando se precise cortar los bloques se realizará el corte

SUPERVISADO
- 5 MAR. 2018
Oficina de Supervisión
Secretaría General Técnica
CONSEJERÍA DE CULTURA

con maquinaria adecuada. Mientras se ejecute la fábrica, se conservarán los plomos y niveles de forma que el paramento resulte con todas las llagas alineadas y los tendeles a nivel. Las hiladas intermedias se colocarán con sus juntas verticales alternadas. Si se realiza el llagueado de las juntas, previamente se rellenarán con mortero fresco los agujeros o pequeñas zonas que no hayan quedado completamente ocupadas, comprobando que el mortero esté todavía fresco y plástico. El llagueado no se realizará inmediatamente después de la colocación, sino después del inicio del fraguado del mortero, pero antes de su endurecimiento. Si hay que reparar una junta después de que el mortero haya endurecido se eliminará el mortero de la junta en una profundidad al menos de 15 mm y no mayor del 15% del espesor del mismo, se mojará con agua y se repasará con mortero fresco. No se realizarán juntas matadas inferiormente, porque favorecen la entrada de agua en la fábrica. Los enfoscados interiores o exteriores se realizarán transcurridos 45 días después de terminar la fábrica para evitar fisuración por retracción del mortero de las juntas.

En general:

Las fábricas se trabajarán siempre a una temperatura ambiente que oscile entre 5 y 40 ° C. Si se sobrepasan estos límites, 48 horas después, se revisará la obra ejecutada. Durante la ejecución de las fábricas, se adoptarán las siguientes protecciones:

Contra la lluvia: las partes recientemente ejecutadas se protegerán con plásticos para evitar el lavado de los morteros, la erosión de las juntas y la acumulación de agua en el interior del muro. Se procurará colocar lo antes posible elementos de protección, como alfeizares, albardillas, etc.

Contra el calor y los efectos de secado por el viento: se mantendrá húmeda la fábrica recientemente ejecutada, para evitar una evaporación del agua del mortero demasiado rápida, hasta que alcance la resistencia adecuada.

Contra heladas: si ha helado antes de iniciar el trabajo, se inspeccionarán las fábricas ejecutadas, debiendo demoler las zonas afectadas que no garanticen la resistencia y durabilidad establecidas. Si la helada se produce una vez iniciado el trabajo, se suspenderá, protegiendo lo construido con mantas de aislante térmico o plásticos.

Frente a posibles daños mecánicos debidos a otros trabajos a desarrollar en obra (vertido de hormigón, andamiajes, tráfico de obra, etc.), se protegerán los elementos vulnerables de las fábricas (aristas, huecos, zócalos, etc.). Las fábricas deberán ser estables durante su construcción, por lo que se elevarán a la vez que sus correspondientes arriostramientos. En los casos donde no se pueda garantizar su estabilidad frente a acciones horizontales, se arriostrarán a elementos suficientemente sólidos. Cuando el viento sea superior a 50 km/h, se suspenderán los trabajos y se asegurarán las fábricas realizadas.

Elementos singulares:

Juntas de dilatación:

Según CTE DB HS 1, apartado 2.3.3.1. Se colocará un sellante sobre un relleno introducido en la junta. La profundidad del sellante será mayor o igual que 1 cm y la relación entre su espesor y su anchura estará comprendida entre 0,5 y 2. En fachadas enfoscadas el sellante quedará enrasado con el paramento de la hoja principal sin enfoscar. Cuando se utilicen chapas metálicas en las juntas de dilatación, se dispondrán de forma que cubran a ambos lados de la junta una banda de muro de 5 cm como mínimo y cada chapa se fijará mecánicamente en dicha banda y se sellará su extremo correspondiente.

Arranque de la fábrica desde cimentación:

Según CTE DB HS 1, apartado 2.3.3.2. En el arranque de la fábrica desde cimentación se dispondrá una barrera impermeable a más de 15 cm por encima del nivel del suelo exterior que cubra todo el espesor de la fachada. Cuando la fachada esté constituida por un material poroso o tenga un revestimiento poroso, se dispondrá un zócalo de un material cuyo coeficiente de succión sea menor que el 3%, u otra solución que proteja la fachada de salpicaduras hasta una altura mínima de 30 cm, y que cubra la barrera impermeable dispuesta entre el muro y la fachada. La unión del zócalo con la fachada en su parte superior deberá sellarse o adoptarse otra solución que produzca el mismo efecto.

Encuentros de la fachada con los forjados:

Según CTE DB HS 1, apartado 2.3.3.3. Cuando la hoja principal esté interrumpida por los forjados, se dispondrá de una junta de desolidarización entre la hoja principal y cada forjado por debajo de éstos, dejando una holgura de 2 cm, disponer refuerzos locales (ver CTE). Esta holgura se rellenará después de la retracción de la hoja principal, con un material cuya elasticidad sea compatible con la deformación prevista del forjado, y se protegerá de la filtración con un goterón. Cuando el paramento exterior de la hoja principal sobresalga del borde del forjado, el vuelo será menor que 1/3 del espesor de dicha hoja. Cuando el forjado sobresalga del plano exterior de la fachada tendrá una pendiente hacia el exterior para evacuar el agua del 10% como mínimo y se dispondrá un goterón en el borde del mismo.

Encuentros de la fachada con los pilares:

Según CTE DB HS 1, apartado 2.3.3.4. Cuando la hoja principal esté interrumpida por los pilares, si se colocan piezas de menor espesor que la hoja principal por la parte exterior de los pilares, para conseguir la estabilidad de estas piezas, se dispondrá una armadura o cualquier otra solución que produzca el mismo efecto.

Encuentros de la cámara de aire ventilada con los forjados y los dinteles, en su caso:

Según CTE DB HS 1, apartado 2.3.3.5. Cuando la cámara quede interrumpida por un forjado o un dintel, se dispondrá un sistema de recogida y evacuación del agua filtrada o condensada en la misma. Como sistema de recogida de agua se utilizará un elemento continuo impermeable (lámina, perfil especial, etc.) dispuesto a lo largo del fondo de la cámara, con inclinación hacia el exterior, de tal forma que su borde superior esté situado como mínimo a 10 cm del fondo y al menos 3 cm por encima del punto más alto del sistema de evacuación Cuando se disponga una lámina, ésta se introducirá en la hoja interior en todo su espesor. Para la evacuación se dispondrá el sistema indicado en proyecto: tubos de material estanco, llagas de la primera hilada desprovistas de mortero en caso de fábrica cara vista, etc., que, en cualquier caso, estarán separados 1,5 m como máximo. Para poder comprobar la limpieza del fondo de la cámara tras la construcción del paño completo, se dejarán sin colocar uno de cada 4 ladrillos de la primera hilada.

Encuentro de la fachada con la carpintería:

Según CTE DB HS 1, apartado 2.3.3.6. La junta entre el cerco y el muro se sellará con un cordón que se introducirá en un llagueado practicado en el muro de forma que quede encajado entre dos bordes paralelos. Cuando la carpintería esté retranqueada respecto del paramento exterior de la fachada, se rematará el alféizar con un vierteaguas para evacuar hacia el exterior el agua de lluvia y se dispondrá un goterón en el dintel para evitar que el agua de lluvia discurra por la parte inferior del dintel hacia la carpintería o se adoptarán soluciones que produzcan los mismos efectos. Cuando el grado de impermeabilidad exigido sea igual a 5, si las carpinterías están retranqueadas respecto del paramento exterior de la fachada, se dispondrá precerco y una barrera impermeable en las jambas entre la hoja principal y el precerco, o en su caso el cerco, prolongada 10 cm hacia el interior del muro. El vierteaguas tendrá una pendiente hacia el exterior, será impermeable o se dispondrá sobre una barrera impermeable fijada al cerco o al muro que se prolongue por la parte trasera y por ambos lados del vierteaguas. El vierteaguas dispondrá de un goterón en la cara inferior del saliente, separado del paramento exterior de la fachada al menos 2 cm, y su entrega lateral en la jamba será de 2 cm como mínimo. La junta de las piezas con goterón tendrá la forma del mismo para no crear a través de ella un puente hacia

SUPERVISADO
- 5 MAR. 2018
Oficina de Supervisión
Consejería de Cultura

la fachada.

Antepechos y remates superiores de las fachadas:

Según CTE DB HS 1, apartado 2.3.3.7. Los antepechos se rematarán con la solución indicada en proyecto para evacuar el agua de lluvia. Las albardillas y vierteaguas tendrán una inclinación, dispondrán de goterones en la cara inferior de los salientes hacia los que discurre el agua, separados de los paramentos correspondientes del antepecho al menos 2 cm y serán impermeables o se dispondrán sobre una barrera impermeable que tenga una pendiente. Se dispondrán juntas de dilatación cada dos piezas cuando sean de piedra o prefabricadas y cada 2 m cuando sean de arcilla cocida. Las juntas entre las piezas se realizarán de tal manera que sean impermeables con un sellado adecuado. Se replantearán las piezas de remate. Los paramentos de aplicación estarán saneados, limpios y húmedos. Si es preciso se repicarán previamente. En caso de recibirse los vierteaguas o albardillas con mortero, se humedecerá la superficie del soporte para que no absorba el agua del mismo; no se apoyarán elementos sobre ellos, al menos hasta tres días después de su ejecución.

Anclajes a la fachada:

Según CTE DB HS 1, apartado 2.3.3.8. Cuando los anclajes de elementos tales como barandillas o mástiles se realicen en un plano horizontal de la fachada, la junta entre el anclaje y la fachada se realizará de tal forma que se impida la entrada de agua a través de ella, mediante el sistema indicado en proyecto: sellado, elemento de goma, pieza metálica, etc.

Aleros y cornisas:

Según CTE DB HS 1, apartado 2.3.3.9. Los aleros y las cornisas de constitución continua tendrán una pendiente hacia el exterior para evacuar el agua y los que sobresalgan más de 20 cm del plano de la fachada cumplirán las siguientes condiciones: serán impermeables o tendrán la cara superior protegida por una barrera impermeable; dispondrán en el encuentro con el paramento vertical de elementos de protección prefabricados o realizados in situ que se extiendan hacia arriba al menos 15 cm y cuyo remate superior se resuelva de forma que evite que el agua se filtre en el encuentro y en el remate; dispondrán de un goterón en el borde exterior de la cara inferior. La junta de las piezas con goterón tendrá la forma del mismo para no crear a través de ella un puente hacia la fachada.

Dinteles:

Se adoptará la solución de proyecto (armado de los tendeles, viguetas pretensadas, perfiles metálicos, cargadero de piezas de arcilla cocida / hormigón y hormigón armado, etc.). Se consultará a la dirección facultativa el correspondiente apoyo de los cargaderos, los anclajes de perfiles al forjado, etc.

Revestimiento intermedio: (ver capítulo 7.1.4. Enfoscados, guarnecidos y enlucidos)

Aislante térmico:

Según CTE DB HE 1, apartado 5.2.1. Se controlará que la puesta en obra de los aislantes térmicos se ajusta a lo indicado en el proyecto, en cuanto a su colocación, posición, dimensiones y tratamiento de puntos singulares. En caso de colocación de paneles por fijación mecánica, el número de fijaciones dependerá de la rigidez de los paneles, y deberá ser el recomendado por el fabricante, aumentándose el número en los puntos singulares. En caso de fijación por adhesión, se colocarán los paneles de abajo hacia arriba. Si la adherencia de los paneles a la hoja principal se realiza mediante un adhesivo interpuesto, no se sobrepasará el tiempo de utilización del adhesivo; si la adherencia se realiza mediante el revestimiento intermedio, los paneles se colocarán recién aplicado el revestimiento, cuando esté todavía fresco. Los paneles deberán quedar estables en posición vertical, y continuos, evitando puentes térmicos. No se interrumpirá el aislante en la junta de dilatación de la fachada.

Barrera de vapor:

Si es necesaria ésta se colocará en la cara caliente del cerramiento y se controlará que durante su ejecución no se produzcan roturas o deterioros en la misma (CTE DB HE 1, apartado 5.2.2).

Hoja interior: fábrica de piezas de arcilla cocida o de hormigón: (ver capítulo particiones de piezas de arcilla cocida o de hormigón)

Hoja interior: trasdosado autoportante de placas de yeso laminado sobre perfilaría: (ver capítulo particiones de piezas de arcilla cocida o de hormigón)

Revestimiento exterior. (ver capítulo 7.1.4. Enfoscados, guarnecidos y enlucidos).

Control de ejecución, ensayos y pruebas

- Control de ejecución

Puntos de observación.

- Replanteo:

Replanteo de las hojas del cerramiento. Desviaciones respecto a proyecto.

En zonas de circulación, vuelos con altura mínima de 2,20 m, elementos salientes y protecciones de elementos volados cuya altura sea menor que 2,00 m.

Huecos para el servicio de extinción de incendios: altura máxima del alféizar: 1,20 m; dimensiones mínimas del hueco: 0,80 m horizontal y 1,20 m vertical; distancia máxima entre ejes de huecos consecutivos: 25 m, etc.

Distancia máxima entre juntas verticales de la hoja.

- Ejecución:

Composición del cerramiento según proyecto: espesor y características.

Si la fachada arranca desde la cimentación, existencia de barrera impermeable, y de zócalo si el cerramiento es de material poroso.

Enjarjes en los encuentros y esquinas de muros.

Colocación de piezas: existencia de miras aplomadas, limpieza de ejecución, solapes de piezas (traba).

Aparejo y espesor de juntas en fábrica cara vista.

Holgura del cerramiento en el encuentro con el forjado superior (de 2 cm y relleno a las 24 horas).

Arriostramiento durante la construcción.

Encuentros con los forjados: en caso de hoja exterior enrasada: existencia de junta de desolidarización; en caso de vuelo de la hoja exterior respecto al forjado: menor que 1/3 del espesor de la hoja.

Encuentros con los pilares: si existen piezas de menor espesor que la hoja principal por la parte exterior de los pilares, existencia de armadura.

Encuentro de la fachada con la carpintería: en caso de grado de impermeabilidad 5 y carpintería retranqueada, colocación de barrera impermeable.

Albardillas y vierteaguas: pendiente mínima, impermeables o colocación sobre barrera impermeable y, con goterón con separación mínima de la fachada de 2 cm.

Anclajes horizontales en la fachada: junta impermeabilizada: sellado, elemento de goma, pieza metálica, etc.

Aleros y cornisas: pendiente mínima. Si sobresalen más de 20 cm: impermeabilizados, encuentro con el paramento vertical con protección hacia arriba mínima de 15 cm y goterón.

Dinteles: dimensión y entrega.

Juntas de dilatación: aplomadas y limpias.

Revestimiento intermedio: (ver capítulo 7.1.4. Enfoscados, guarnecidos y enlucidos).

Cámara de aire: espesor. Limpieza. En caso de cámara ventilada, disposición de un sistema de recogida y evacuación del agua.

Aislamiento térmico: espesor y tipo. Continuidad. Correcta colocación: cuando no rellene la totalidad de la cámara, en contacto con la hoja interior y existencia separadores.

Ejecución de los puentes térmicos (capialzados, frentes de forjados, soportes) y aquellos integrados en los cerramientos

SUPERVISADO
- 5 MAR. 2018
Oficina de Supervisión
Secretaría General Técnica
CONSEJERÍA DE CULTURA

según detalles constructivos correspondientes.

Barrera de vapor: existencia, en su caso. Colocación en la cara caliente del cerramiento y no deterioro durante su ejecución.

Revestimiento exterior: (ver capítulo 7.1.4. Enfoscados, guarnecidos y enlucidos)

- Comprobación final:

Planeidad, medida con regla de 2 m.

Desplome, no mayor de 10 mm por planta, ni mayor de 30 mm en todo el edificio.

- Ensayos y pruebas

Prueba de servicio: estanquidad de paños de fachada al agua de escorrentía. Muestreo: una prueba por cada tipo de fachada y superficie de 1000 m^2 o fracción.

Conservación y mantenimiento

No se permitirá la acumulación de cargas de uso superiores a las previstas ni alteraciones en la forma de trabajo de los cerramientos o en sus condiciones de arriostramiento.

Los muros de cerramiento no se someterán a humedad habitual y se denunciará cualquier fuga observada en las canalizaciones de suministro o evacuación de agua.

Se evitará el vertido sobre la fábrica de productos cáusticos y de agua procedente de las jardineras.

Si fuera apreciada alguna anomalía, se realizará una inspección, observando si aparecen fisuras de retracción.

Cualquier alteración apreciable como fisura, desplome o envejecimiento indebido será analizada por la dirección facultativa que dictaminará su importancia y peligrosidad y, en su caso, las reparaciones que deban realizarse.

En caso de fábrica cara vista para un correcto acabado se evitará ensuciarla durante su ejecución, protegiéndola si es necesario. Si fuese necesaria una limpieza final se realizará por profesional cualificado, mediante los procedimientos adecuados (lavado con agua, limpieza química, proyección de abrasivos, etc.) según el tipo de pieza (ladrillo de arcilla cocida, bloque de arcilla aligerada o de hormigón) y la sustancia implicada.

5.2 Huecos

5.2.1 Carpinterías

Descripción

Descripción

Puertas: compuestas de hoja/s plegables, abatible/s o corredera/s. Podrán ser metálicas (realizadas con perfiles de acero laminados en caliente, conformados en frío, acero inoxidable o aluminio anodizado o lacado), de madera, de plástico (PVC) o de vidrio templado.

Ventanas: compuestas de hoja/s fija/s, abatible/s, corredera/s, plegables, oscilobatiente/s o pivotante/s, Podrán ser metálicas (realizadas con perfiles de acero laminados en caliente, conformados en frío, acero inoxidable o aluminio anodizado o lacado), de madera o de material plástico (PVC).

En general: irán recibidas con cerco sobre el cerramiento o en ocasiones fijadas sobre precerco. Incluirán todos los junquillos, patillas de fijación, tornillos, burletes de goma, accesorios, así como los herrajes de cierre y de colgar necesarios.

Criterios de medición y valoración de unidades

Metro cuadrado de carpintería o superficie del hueco a cerrar, totalmente terminada, incluyendo herrajes de cierre y de colgar, y accesorios necesarios; así como colocación, sellado, pintura, lacado o barniz en caso de carpintería de madera, protección durante las obras y limpieza final. No se incluyen persianas o todos, ni acristalamientos.

Prescripciones sobre los productos

Características y recepción de los productos que se incorporan a las unidades de obra

La recepción de los productos, equipos y sistemas se realizará conforme se desarrolla en la Parte II, Condiciones de recepción de los productos. Este control comprende el control de la documentación de los suministros (incluida la correspondiente al marcado CE, cuando sea pertinente), el control mediante distintivos de calidad o evaluaciones técnicas de idoneidad y el control mediante ensayos.

- Puertas y ventanas en general:

Ventanas y puertas peatonales exteriores sin características de resistencia al fuego y/ o control de humo (ver Parte II, Relación de productos con marcado CE, 7.1.1).

Puertas industriales, comerciales, de garaje y portones. Productos sin características de resistencia al fuego o control de humos (ver Parte II, Relación de productos con marcado CE).

Herrajes para la edificación. Dispositivos de emergencia accionados por una manilla o un pulsador para salidas de socorro (ver Parte II, Relación de productos con marcado CE).

Herrajes para la edificación. Dispositivos antipánico para salidas de emergencia activados por una barra horizontal (ver Parte II, Relación de productos con marcado CE).

Herrajes para la edificación. Dispositivos de cierre controlado de puertas (ver Parte II, Relación de productos con marcado CE).

Herrajes para la edificación. Dispositivos de retención electromagnética para puertas batientes. (ver Parte II, Relación de productos con marcado CE).

Herrajes para la edificación. Bisagras de un solo eje. Requisitos y métodos de ensayo (ver Parte II, Relación de productos con marcado CE).

Herrajes para edificación. Cerraduras y pestillos. Cerraduras, pestillos y cerraderos mecánicos. Requisitos y métodos de ensayo (ver Parte II, Relación de productos con marcado CE).

Según el CTE DB HE 1, apartado 4.1, los productos para huecos y lucernarios se caracterizan mediante los siguientes parámetros:

Parte semitransparente: transmitancia térmica U (W/m^2K). Factor solar, $g_{\perp}$ (adimensional).

Marcos: transmitancia térmica $U_{H,m}$ (W/m^2K). Absortividad α en función de su color.

Según el CTE DB HE 1, apartado 2.3, las carpinterías de los huecos (ventanas y puertas), se caracterizan por su permeabilidad al aire (capacidad de paso del aire, expresada en m^3/h, en función de la diferencia de presiones), medida con una sobrepresión de 100 Pa. Según el apartado 3.1.1. tendrá unos valores inferiores a los siguientes:

Para las zonas climáticas A y B: 50 m3/h m^2;

Para las zonas climáticas C, D y E: 27 m3/h m^2.

Precerco, podrá ser de perfil tubular conformado en frío de acero galvanizado, o de madera.

Accesorios para el montaje de los perfiles: escuadras, tornillos, patillas de fijación, etc.; burletes de goma, cepillos, además de todos accesorios y herrajes necesarios (de material inoxidable). Juntas perimetrales. Cepillos en caso de correderas.

- Puertas y ventanas de madera:

Tableros derivados de la madera para utilización en la construcción (ver Parte II, Relación de productos con marcado CE).

Juntas de estanqueidad (ver Parte II, Relación de productos con marcado CE).

Junquillos.

Perfiles de madera (ver Parte II, Relación de productos con marcado CE). Sin alabeos, ataques de hongos o insectos, fendas ni abolladuras. Ejes rectilíneos. Clase de madera. Defectos

SUPERVISADO
- 5 MAR. 2018
Oficina de Supervisión
Secretaría General Técnica
CONSEJERÍA DE CULTURA

aparentes. Geometría de las secciones. Cámara de descompresión. Orificios para desagüe. Dimensiones y características de los nudos y los defectos aparentes de los perfiles. La madera utilizada en los perfiles será de peso específico no inferior a 450 kg/m3 y un contenido de humedad no mayor del 15% ni menor del 12% y no mayor del 10% cuando sea maciza. Irá protegida exteriormente con pintura, lacado o barniz.

- Puertas y ventanas de acero:

Perfiles de acero laminado en caliente o conformado en frío (protegidos con imprimación anticorrosiva de 15 micras de espesor o galvanizado) o de acero inoxidable (ver Parte II, Relación de productos con marcado CE): tolerancias dimensionales, sin alabeos, grietas ni deformaciones, ejes rectilíneos, uniones de perfiles soldados en toda su longitud. Dimensiones adecuadas de la cámara que recoge el agua de condensación, y orificio de desagüe.

Perfiles de chapa para marco: espesor de la chapa de perfiles ó 0,8 mm, inercia de los perfiles.

Junquillos de chapa. Espesor de la chapa de junquillos ò 0,5 mm.

Herrajes ajustados al sistema de perfiles.

- Puertas y ventanas de aluminio (ver Parte II, Relación de productos con marcado CE)

Perfiles de marco: inercia de los perfiles, los ángulos de las juntas estarán soldados o vulcanizados, dimensiones adecuadas de la cámara o canales que recogen el agua de condensación, orificios de desagüe (3 por metro), espesor mínimo de pared de los perfiles 1,5 mm color uniforme, sin alabeos, fisuras, ni deformaciones, ejes rectilíneos.

Chapa de vierteaguas: espesor mínimo 0,5 mm.

Junquillos: espesor mínimo 1 mm.

Juntas perimetrales.

Cepillos en caso de correderas.

Protección orgánica: fundido de polvo de poliéster: espesor.

Protección anódica: espesor de 15 micras en exposición normal y buena limpieza; espesor de 20 micras, en interiores con rozamiento; espesor de 25 micras en atmósferas marina o industrial.

Ajuste de herrajes al sistema de perfiles. No interrumpirán las juntas perimetrales.

- Puertas y ventanas de materiales plásticos:

Perfiles para marcos. Perfiles de PVC. Espesor mínimo de pared en los perfiles 18 mm y peso específico 1,40 gr/cm3 Modulo de elasticidad. Coeficiente redilatación. Inercia de los perfiles. Uniones de perfiles soldados. Dimensiones adecuadas de la cámara que recoge el agua de condensación. Orificios de desagüe. Color uniforme. Sin alabeos, fisuras, ni deformaciones. Ejes rectilíneos.

Burletes perimetrales.

Junquillos. Espesor 1 mm.

Herrajes especiales para este material.

Masillas para el sellado perimetral: masillas elásticas permanentes y no rígidas.

- Puertas de vidrio:

Vidrio de silicato sodocálcico de seguridad templado térmicamente (ver Parte II, Relación de productos con marcado CE).

Vidrio borosilicatado de seguridad templado térmicamente (ver Parte II, Relación de productos con marcado CE).

Vidrio de seguridad de silicato sodocálcico templado en caliente (ver Parte II, Relación de productos con marcado CE).

El almacenamiento en obra de los productos será en un lugar protegido de lluvias y focos húmedos, en zonas alejadas de posibles impactos. No estarán en contacto con el terreno.

Prescripción en cuanto a la ejecución por unidades de obra

Características técnicas de cada unidad de obra

- Condiciones previas: soporte

La fábrica que reciba la carpintería de la puerta o ventana estará terminada, a falta de revestimientos. El cerco estará colocado y aplomado.

- Compatibilidad entre los productos, elementos y sistemas constructivos

Para prevenir el fenómeno electroquímico de la corrosión galvánica entre metales con diferente potencial, se adoptarán las siguientes medidas:

Evitar el contacto entre dos metales de distinta actividad. En caso de no poder evitar el contacto, se deberá seleccionar metales próximos en la serie galvánica.

Aislar eléctricamente los metales con diferente potencial.

Evitar el acceso de agua y oxígeno a la zona de unión de los dos metales.

Puertas y ventanas de acero: el acero sin protección no entrará en contacto con el yeso.

Puertas y ventanas de aleaciones ligeras: se evitará el contacto directo con el cemento o la cal, mediante precerco de madera, u otras protecciones. Se evitará la formación de puentes galvánicos por la unión de distintos materiales (soportes formados por paneles ligeros, montantes de muros cortina, etc.).

Según el CTE DB SE A, apartado. 3. Durabilidad. Ha de prevenirse la corrosión del acero evitando el contacto directo con el aluminio de las carpinterías de cerramiento, muros cortina, etc.

Deberá tenerse especial precaución en la posible formación de puentes galvánicos por la unión de distintos materiales (soportes formados por paneles ligeros, montantes de muros cortina, etc.).

Proceso de ejecución

- Ejecución

En general:

Se comprobará el replanteo y dimensiones del hueco, o en su caso para el precerco.

Antes de su colocación se comprobará que la carpintería conserva su protección. Se repasará la carpintería en general: ajuste de herrajes, nivelación de hojas, etc. La cámara o canales que recogen el agua de condensación tendrán las dimensiones adecuadas; contará al menos con 3 orificios de desagüe por cada metro.

Se realizarán los ajustes necesarios para mantener las tolerancias del producto.

Se fijará la carpintería al precerco o a la fábrica. Se comprobará que los mecanismos de cierre y maniobra son de funcionamiento suave y continuo. Los herrajes no interrumpirán las juntas perimetrales de los perfiles.

Las uniones entre perfiles se realizarán del siguiente modo:

Puertas y ventanas de material plástico: a inglete mediante soldadura térmica, a una temperatura de 180 °C, quedando unidos en todo su perímetro de contacto.

Puertas y ventanas de madera: con ensambles que aseguren su rigidez, quedando encolados en todo su perímetro de contacto.

Puertas y ventanas de acero: con soldadura que asegure su rigidez, quedando unidas en todo su perímetro de contacto.

Puertas y ventanas de aleaciones ligeras: con soldadura o vulcanizado, o escuadras interiores, unidas a los perfiles por tornillos, remaches o ensamble a presión.

Según el CTE DB HS 1, apartado. 2.3.3.6. Si el grado de impermeabilidad exigido es 5, las carpinterías se retranquearán del paramento exterior de la fachada, disponiendo precerco y se colocará una barrera impermeable en las jambas entre la hoja principal y el precerco, o en su caso el cerco, prolongada 10 cm hacia el interior del muro (Véase la figura 2.11). Se sellará la junta entre el cerco y el muro con cordón en llagueado practicado en el muro para que quede encajado entre dos

SUPERVISADO
- 5 MAR. 2018
Oficina de Supervisión
Secretaría General Técnica
CONSEJERÍA DE CULTURA

bordes paralelos. Si la carpintería está retranqueada del paramento exterior, se colocará vierteaguas, goterón en el dintel…etc. para que el agua de lluvia no llegue a la carpintería. El vierteaguas tendrá una pendiente hacia el exterior de 10º mínimo, será impermeable o colocarse sobre barrera impermeable, y tendrá goterón en la cara inferior del saliente según la figura 2.12. La junta de las piezas con goterón tendrá su misma forma para que no sea un puente hacia la fachada.

- Tolerancias admisibles

Según el CTE DB SU 2, apartado. 1.4 Las superficies acristaladas que se puedan confundir con puertas o aberturas llevarán, en toda su longitud, señalización a una altura inferior entre 850 mm y 1100 mm y a una altura superior entre 1500 mm y 1700 mm.

- Condiciones de terminación

En general: la carpintería quedará aplomada. Se limpiará para recibir el acristalamiento, si lo hubiere. Una vez colocada, se sellarán las juntas carpintería-fachada en todo su perímetro exterior. La junta será continua y uniforme, y el sellado se aplicará sobre superficies limpias y secas. Así se asegura la estanquidad al aire y al agua.

Puertas y ventanas de aleaciones ligeras, de material plástico: se retirará la protección después de revestir la fábrica.

Según el CTE DB SE M, apartado 3.2, las puertas y ventanas de madera se protegerán contra los daños que puedan causar agentes bióticos y abióticos.

Control de ejecución, ensayos y pruebas

- Control de ejecución

- Carpintería exterior.

Puntos de observación:

Los materiales que no se ajusten a lo especificado se retirarán o, en su caso, demolida o reparada la parte de obra afectada.

Puertas y ventanas de madera: desplome máximo fuera de la vertical: 6 mm por m en puertas y 4 mm por m en ventanas.

Puertas y ventanas de material plástico: estabilidad dimensional longitudinal de la carpintería inferior a más menos el 5%.

Puertas de vidrio: espesores de los vidrios.

Preparación del hueco: replanteo. Dimensiones. Se fijan las tolerancias en límites absorbibles por la junta. Si hay precerco, carece de alabeos o descuadres producidos por la obra. Lámina impermeabilizante entre antepecho y vierteaguas. En puertas balconeras, disposición de lámina impermeabilizante. Vaciados laterales en muros para el anclaje, en su caso.

Fijación de la ventana: comprobación y fijación del cerco. Fijaciones laterales. Empotramiento adecuado. Fijación a la caja de persiana o dintel. Fijación al antepecho.

Sellado: en ventanas de madera: recibido de los cercos con argamasa o mortero de cemento. Sellado con masilla. En ventanas metálicas: fijación al muro. En ventanas de aluminio: evitar el contacto directo con el cemento o la cal mediante precerco de madera, o si no existe precerco mediante pintura de protección (bituminosa). En ventanas de material plástico: fijación con sistema de anclaje elástico. Junta perimetral entre marco y obra ò 5 mm. Sellado perimetral con masillas elásticas permanentes (no rígida).

Según CTE DB SU 1. Los acristalamientos exteriores cumplen lo especificado para facilitar su limpieza desde el interior o desde el exterior.

Según CTE DB SI 3 punto 6. Las puertas previstas como salida de planta o de edificio y las previstas para la evacuación de > 50 personas, cumplen lo especificado.

Según CTE DB HE 1. Está garantizada la estanquidad a la permeabilidad al aire.

Comprobación final: según CTE DB SU 2. Las superficies acristaladas que puedan confundirse con puertas o aberturas, y puertas de vidrio sin tiradores o cercos, están señalizadas. Si existe una puerta corredera de accionamiento manual, incluidos sus mecanismos la distancia hasta el objeto fijo más próximo es como mínimo 20 cm. Según el CTE DB SI 3. Los siguientes casos cumplen lo establecido en el DB: las puertas previstas como salida de planta o de edificio y las previstas para la evacuación de más de 50 personas. Las puertas giratorias, excepto cuando sean automáticas y dispongan de un sistema que permita el abatimiento de sus hojas en el sentido de la evacuación, incluso en el de fallo de suministro eléctrico.

- Carpintería interior:

Puntos de observación:

Los materiales que no se ajusten a lo especificado se retirarán o, en su caso, demolida o reparada la parte de obra afectada.

Puertas de madera: desplome máximo fuera de la vertical: 6 mm.

Comprobación proyecto: según el CTE DB SU 1. Altura libre de paso en zonas de circulación, en zonas de uso restringido y en los umbrales de las puertas la altura libre.

Replanteo: según el CTE DB SU 2. Barrido de la hoja en puertas situadas en pasillos de anchura menor a 2,50 m. En puertas de vaivén, percepción de personas a través de las partes transparentes o translúcidas.

En los siguientes casos se cumple lo establecido en el CTE DB SU 2: superficies acristaladas en áreas con riesgo de impacto. Partes vidriadas de puertas y cerramientos de duchas y bañeras. Superficies acristaladas que se puedan confundir con puertas o aberturas. Puertas de vidrio que no dispongan de elementos que permitan identificarlas. Puertas correderas de accionamiento manual.

Las puertas que disponen de bloqueo desde el interior cumplen lo establecido en el CTE DB SU 3.

En los siguientes casos se cumple lo establecido en el CTE DB SI 1: puertas de comunicación de las zonas de riesgo especial con el resto con el resto del edificio. Puertas de los vestíbulos de independencia.

Según el CTE DB SI 3, dimensionado y condiciones de puertas y pasos, puertas de salida de recintos, puertas situadas en recorridos de evacuación y previstas como salida de planta o de edificio.

Fijación y colocación: holgura de hoja a cerco inferior o igual a 3mm. Holgura con pavimento. Número de pernios o bisagras.

Mecanismos de cierre: tipos según especificaciones de proyecto. Colocación. Disposición de condena por el interior (en su caso).

Acabados: lacado, barnizado, pintado.

- Ensayos y pruebas

- Carpintería exterior:

Prueba de funcionamiento: funcionamiento de la carpintería.

Prueba de escorrentía en puertas y ventanas de acero, aleaciones ligeras y material plástico: estanqueidad al agua. Conjuntamente con la prueba de escorrentía de fachadas, en el paño mas desfavorable.

- Carpintería interior:

Prueba de funcionamiento: apertura y accionamiento de cerraduras.

Conservación y mantenimiento

Se conservará la protección de la carpintería hasta el revestimiento de la fábrica y la colocación del acristalamiento.

No se apoyarán pescantes de sujeción de andamios, poleas para elevar cargas, mecanismos para limpieza exterior u otros objetos que puedan dañarla.

SUPERVISADO
- 5 MAR. 2018
Oficina de Supervisión
Secretaría General Técnica
CONSEJERÍA DE CULTURA

5.2.2 Acristalamientos

Descripción

Descripción

Según el CTE DB HE 1, apartado Terminología, los huecos son cualquier elemento semitransparente de la envolvente del edificio, comprendiendo las puertas y ventanas acristaladas. Estos acristalamientos podrán ser:

- Vidrios sencillos: una única hoja de vidrio, sustentada a carpintería o fijada directamente a la estructura portante. Pueden ser:

Monolíticos:

Vidrio templado: compuestos de vidrio impreso sometido a un tratamiento térmico, que les confiere resistencia a esfuerzos de origen mecánico y térmico. Podrán tener después del templado un ligero mateado al ácido o a la arena.

Vidrio impreso armado: de silicato sodocálcico, plano, transparente, incoloro o coloreado, con malla de acero incorporada, de caras impresas o lisas.

Vidrio pulido armado: obtenido a partir del vidrio impreso armado de silicato sodocálcico, plano, transparente, incoloro, de caras paralelas y pulidas.

Vidrio plano: de silicato sodocálcico, plano, transparente, incoloro o coloreado, obtenido por estirado continuo, caras pulidas al fuego.

Vidrio impreso: de silicato sodocálcico, plano, transparente, que se obtiene por colada y laminación continuas.

Vidrio borosilicatado: silicatado con un porcentaje de óxido de boro que le confiere alto nivel de resistencia al choque térmico, hidrolítico y a los ácidos.

Vidrio de capa: vidrio básico, especial, tratado o laminado, en cuya superficie se ha depositado una o varias capas de materiales inorgánicos para modificar sus propiedades.

Laminados: compuestos por dos o más hojas de vidrio unidas por láminas de butiral, sustentados con perfil conformado a carpintería o fijados directamente a la estructura portante. Pueden ser:

Vidrio laminado: conjunto de una hoja de vidrio con una o más hojas de vidrio (básicos, especiales, de capa, tratados) y/ o hojas de acristalamientos plásticos unidos por capas o materiales que pegan o separan las hojas y pueden dar propiedades de resistencia al impacto, al fuego, acústicas, etc.

Vidrio laminado de seguridad: conjunto de una hoja de vidrio con una o más hojas de vidrio (básicos, especiales, de capa, tratados) y/ o hojas de acristalamientos plásticos unidos por capas o materiales que aportan resistencia al impacto.

- Vidrios dobles: compuestos por dos vidrios separados por cámara de aire deshidratado, sustentados con perfil conformado a carpintería, o fijados directamente a la estructura portante, consiguiendo aislamiento térmico y acústico. Pueden ser:

Vidrios dobles: pueden estar compuestos por dos vidrios monolíticos o un vidrio monolítico con un vidrio laminado.

Vidrios dobles bajo emisivos: pueden estar compuestos por un vidrio bajo emisivo con un vidrio monolítico o un vidrio bajo emisivo con un vidrio laminado.

- Vidrios sintéticos: compuestos por planchas de policarbonato, metacrilato, etc., que con distintos sistemas de fijación constituyen cerramientos verticales y horizontales, pudiendo ser incoloras, traslúcidas u opacas.

Criterios de medición y valoración de unidades

Metro cuadrado, medida la superficie acristalada totalmente terminada, incluyendo sistema de fijación, protección y limpieza final.

Prescripciones sobre los productos

Características y recepción de los productos que se incorporan a las unidades de obra

La recepción de los productos, equipos y sistemas se realizará conforme se desarrolla en la Parte II, Condiciones de Recepción de productos. Este control comprende el control de la documentación de los suministros (incluida la correspondiente al marcado CE, cuando sea pertinente), el control mediante distintivos de calidad o evaluaciones técnicas de idoneidad y el control mediante ensayos.

- Vidrio, podrá ser:

Vidrio incoloro de silicato sodocálcico (ver Parte II, Relación de productos con marcado CE).

Vidrio de capa (ver Parte II, Relación de productos con marcado CE).

Unidades de vidrio aislante (ver Parte II, Relación de productos con marcado CE).

Vidrio borosilicatado (ver Parte II, Relación de productos con marcado CE).

Vidrio de silicato sodocálcico termoendurecido (ver Parte II, Relación de productos con marcado CE).

Vidrio de silicato sodocálcico de seguridad templado térmicamente (ver Parte II, Relación de productos con marcado CE).

Vidrio de silicato sodocálcico endurecido químicamente (ver Parte II, Relación de productos con marcado CE).

Vidrio borosilicatado de seguridad templado térmicamente (ver Parte II, Relación de productos con marcado CE).

Productos de vidrio de silicato básico alcalinotérreo (ver Parte II, Relación de productos con marcado CE).

Vidrio de seguridad de silicato sodocálcico templado en caliente (ver Parte II, Relación de productos con marcado CE).

Vidrio de seguridad de silicato alcalinotérreo endurecido en caliente (ver Parte II, Relación de productos con marcado CE, 7.4.11).

Vidrio laminado y vidrio laminado de seguridad (ver Parte II, Relación de productos con marcado CE).

- Galces y junquillos: resistirán las tensiones transmitidas por el vidrio. Serán inoxidables o protegidos frente a la corrosión. Las caras verticales del galce y los junquillos encarados al vidrio, serán paralelas a las caras del acristalamiento, no pudiendo tener salientes superiores a 1 mm. Altura del galce, (teniendo en cuenta las tolerancias dimensionales de la carpintería y de los vidrios, holguras perimetrales y altura de empotramiento), y ancho útil del galce (respetando las tolerancias del espesor de los vidrios y las holguras laterales necesarias. Los junquillos serán desmotables para permitir la posible sustitución del vidrio.
- Calzos: podrán ser de madera dura tratada o de elastómero. Dimensiones según se trate de calzos de apoyo, perimetrales o laterales. Imputrescibles, inalterables a temperaturas entre -10°C y +80°C, compatibles con los productos de estanqueidad y el material del bastidor.
- Masillas para relleno de holguras entre vidrio y galce y juntas de estanqueidad (ver Parte II, Relación de productos con marcado CE):

Masillas que endurecen: masillas con aceite de linaza puro, con aceites diversos o de endurecimiento rápido.

Masillas plásticas: de breas de alquitrán modificadas o betunes, asfaltos de gomas, aceites de resinas, etc.

Masillas elásticas: "Thiokoles" o "Siliconas".

Masillas en bandas preformadas autoadhesivas: de productos de síntesis, cauchos sintéticos, gomas y resinas especiales.

Perfiles extrusionados elásticos: de PVC, neopreno en forma de U, etc.

En acristalamientos formados por vidrios sintéticos:

- Planchas de policarbonato, metacrilato (de colada o de extrusión), etc.: resistencia a impacto, aislamiento térmico, nivel de transmisión de luz, transparencia, resistencia al fuego, peso específico, protección contra radiación ultravioleta.
- Base de hierro troquelado, goma, clips de fijación.

SUPERVISADO
- 5 MAR. 2018
Oficina de Supervisión
Secretaría General Técnica
CONSEJERÍA DE CULTURA

- Elemento de cierre de aluminio: medidas y tolerancias. Inercia del perfil. Espesor del recubrimiento anódico. Calidad del sellado del recubrimiento anódico.

Los productos se conservarán al abrigo de la humedad, sol, polvo y salpicaduras de cemento y soldadura. Se almacenarán sobre una superficie plana y resistente, alejada de las zonas de paso. En caso de almacenamiento en el exterior, se cubrirán con un entoldado ventilado. Se repartirán los vidrios en los lugares en que se vayan a colocar: en pilas con una altura inferior a 25 cm, sujetas por barras de seguridad; apoyados sobre dos travesaños horizontales, protegidos por un material blando; protegidos del polvo por un plástico o un cartón.

Prescripción en cuanto a la ejecución por unidades de obra

Características técnicas de cada unidad de obra

- Condiciones previas: soporte

En general el acristalamiento irá sustentado por carpintería (de acero, de madera, de aluminio, de PVC, de perfiles laminados), o bien fijado directamente a la estructura portante mediante fijación mecánica o elástica. La carpintería estará montada y fijada al elemento soporte, imprimada o tratada en su caso, limpia de óxido y los herrajes de cuelgue y cierre instalados.

Los bastidores fijos o practicables soportarán sin deformaciones el peso de los vidrios que reciban; además no se deformarán por presiones de viento, limpieza, alteraciones por corrosión, etc. La flecha admisible de la carpintería no excederá de 1/200 del lado sometido a flexión, para vidrio simple y de 1/300 para vidrio doble.

En caso de vidrios sintéticos, éstos se montarán en carpinterías de aleaciones ligeras, madera, plástico o perfiles laminados.

- Compatibilidad entre los productos, elementos y sistemas constructivos

Para prevenir el fenómeno electroquímico de la corrosión galvánica entre metales con diferente potencial, se adoptarán las siguientes medidas:

Evitar el contacto entre dos metales de distinta actividad. En caso de no poder evitar el contacto, se deberá seleccionar metales próximos en la serie galvánica.

Aislar eléctricamente los metales con diferente potencial.

Evitar el acceso de agua y oxígeno a la zona de unión de los dos metales.

Se evitará el contacto directo entre:

Masilla de aceite de linaza - hormigón no tratado.

Masilla de aceite de linaza - butiral de polivinilo.

Masillas resinosas - alcohol.

Masillas bituminosas - disolventes y todos los aceites.

Testas de las hojas de vidrio.

Vidrio con metal excepto metales blandos, como el plomo y el aluminio recocido.

Vidrios sintéticos con otros vidrios, metales u hormigón.

En caso de vidrios laminados adosados canto con canto, se utilizará como sellante silicona neutra, para que ésta no ataque al butiral de polivinilo y produzca su deterioro.

No se utilizarán calzos de apoyo de poliuretano para el montaje de acristalamientos dobles.

Proceso de ejecución

- Ejecución

- Acristalamientos en general:

Galces:

Los bastidores estarán equipados con galces, colocando el acristalamiento con las debidas holguras perimetrales y laterales, que se rellenarán posteriormente con material elástico; así se evitará la transmisión de esfuerzos por dilataciones o contracciones del propio acristalamiento. Los galces pueden ser abiertos (para vidrios de poco espesor, menos de 4 mm, dimensiones reducidas o en vidrios impresos de espesor superior a 5 mm y vidrios armados), o cerrados para el resto de casos.

La forma de los galces podrá ser:

Galces con junquillos. El vidrio se fijará en el galce mediante un junquillo, que según el tipo de bastidor podrá ser:

Bastidores de madera: junquillos de madera o metálicos clavados o atornillados al cerco.

Bastidores metálicos: junquillos de madera atornillados al cerco o metálicos atornillados o clipados.

Bastidores de PVC: junquillos clipados, metálicos o de PVC.

Bastidores de hormigón: junquillos atornillados a tacos de madera previamente recibidos en el cerco o interponiendo cerco auxiliar de madera o metálico que permita la reposición eventual del vidrio.

- Galces portahojas. En carpinterías correderas, el galce cerrado puede estar formado por perfiles en U.

- Perfil estructural de elastómero, asegurará fijación mecánica y estanqueidad.

- Galces auto-drenados. Los fondos del galce se drenarán ara equilibrar la presión entre el aire exterior y el fondo del galce, limitando las posibilidades de penetración del agua y de condensación, favoreciendo la evacuación de posibles infiltraciones. Será obligatorio en acristalamientos aislantes.

Se extenderá la masilla en el galce de la carpintería o en el perímetro del hueco antes de colocar el vidrio.

Acuñado:

Los vidrios se acuñarán al bastidor para asegurar su posicionamiento, evitar el contacto vidrio-bastidor y repartir su peso. Podrá realizarse con perfil continuo o calzos de apoyo puntuales situados de la siguiente manera:

Calzos de apoyo: repartirán el peso del vidrio en el bastidor. En bastidores de eje de rotación vertical: un solo calzo de apoyo, situado en el lado próximo al pernio en el bastidor a la francesa o en el eje de giro para bastidor pivotante. En los demás casos: dos calzos a una distancia de las esquinas de L/10, siendo L la longitud del lado donde se emplazan.

Calzos perimetrales: se colocarán en el fondo del galce para evitar el deslizamiento del vidrio.

Calzos laterales: asegurarán un espesor constante a los selladores, contribuyendo a la estanqueidad y transmitiendo al bastidor los esfuerzos perpendiculares que inciden sobre el plano del vidrio. Se colocarán como mínimo dos parejas por cada lado del bastidor, situados en los extremos y a una distancia de 1/10 de su longitud y próximos a los calzos de apoyo y perimetrales, pero nunca coincidiendo con ellos.

Relleno de los galces, para asegurar la estanqueidad entre los vidrios y sus marcos. Podrá ser:

Con enmasillado total. Las masillas que endurecen y las plásticas se colocarán con espátula o pistola. Las masillas elásticas se colocarán con pistola en frío.

Con bandas preformadas, de neopreno, butil, etc. y sellado de silicona. Las masillas en bandas preformadas o perfiles extrusionados se colocarán a mano, presionando sobre el bastidor.

Con perfiles de PVC o neopreno. Se colocarán a mano, presionando pegándolos.

Se suspenderán los trabajos cuando la colocación se efectúe desde el exterior y la velocidad del viento sea superior a 50 km/h.

- Acristalamiento formado por vidrios laminados:

Cuando esté formado por dos vidrios de diferente espesor, el de menor espesor se colocará al exterior. El número de hojas será al menos de dos en barandillas y antepechos, tres en acristalamiento antirrobo y cuatro en acristalamiento antibala.

SUPERVISADO
- 5 MAR. 2018
Oficina de Supervisión
Secretaría General Técnica
CONSEJERÍA DE CULTURA

- Acristalamiento formado por vidrios sintéticos:

En disposición horizontal, se fijarán correas al soporte, limpias de óxido e imprimadas o tratadas, en su caso.

En disposición vertical no será necesario disponer correas horizontales hasta una carga de 0,1 N/mm^2.

Se dejará una holgura perimetral de 3 mm para que los vidrios no sufran esfuerzos por variaciones dimensionales.

El soporte no transmitirá al vidrio los esfuerzos producidos por sus contracciones, dilataciones o deformaciones.

Los vidrios se manipularán desde el interior del edificio, asegurándolos con medios auxiliares hasta su fijación.

Los vidrios se fijarán, mediante perfil continuo de ancho mínimo 60 mm, de acero galvanizado o aluminio.

Entre vidrio y perfil se interpondrá un material elástico que garantice la uniformidad de la presión de apriete.

La junta se cerrará con perfil tapajuntas de acero galvanizado o aluminio y la interposición de dos juntas de material elástico que uniformicen el apriete y proporcionen estanqueidad. El tapajuntas se fijará al perfil base con tornillos autorroscantes de acero inoxidable o galvanizado cada 35 cm como máximo. Los extremos abiertos del vidrio se cerrarán con perfil en U de aluminio.

- Acristalamiento formado por vidrios templados:

Las manufacturas (muescas, taladros, etc.) se realizarán antes de templar el vidrio.

Se colocarán de forma que no sufran esfuerzos debidos a: contracciones o dilataciones del propio vidrio, de los bastidores que puedan enmarcarlo o flechas de los elementos resistentes y asientos diferenciales. Asimismo se colocarán de modo que no pierdan su posición por esfuerzos habituales (peso propio, viento, vibraciones, etc.)

Se fijarán por presión de las piezas metálicas, con una lámina de material elástico sin adherir entre metal y vidrio.

Los vidrios empotrados, sin suspensión, pueden recibirse con cemento, independizándolos con cartón, bandas bituminosas, etc., dejando una holgura entre canto de vidrio y fondo de roza. Los vidrios suspendidos, se fijarán por presión sobre el elemento resistente o con patillas, previamente independizados, como en el caso anterior.

- Tolerancias admisibles

Según el CTE DB SU 2, apartado. 1.4. La señalización de los vidrios estará a una altura inferior entre 850 mm y 1100 mm y a una altura superior entre 1500 mm y 1700 mm.

- Condiciones de terminación

En caso de vidrios simples, dobles o laminados, para conseguir la estanqueidad entre los vidrios y sus marcos se sellará la unión con masillas elásticas, bandas preformadas autoadhesivas o perfiles extrusionados elásticos.

Control de ejecución, ensayos y pruebas

- Control de ejecución

Puntos de observación.

Dimensiones del vidrio: espesor especificado □ 1 mm. Dimensiones restantes especificadas □ 2 mm.

Vidrio laminado: en caso de hojas con diferente espesor, la de mayor espesor al interior.

Perfil continuo: colocación, tipo especificado, sin discontinuidades.

Calzos: todos colocados correctamente, con tolerancia en su posición □ 4 cm.

Masilla: sin discontinuidades, agrietamientos o falta de adherencia.

Sellante: sección mínima de 25 mm^2 con masillas plásticas de fraguado lento y 15 mm^2 las de fraguado rápido.

En vidrios sintéticos, diferencia de longitud entre las dos diagonales del acristalamiento (cercos 2 m): 2.5 mm.

Conservación y mantenimiento

En general, los acristalamientos formados por vidrios simples, dobles, laminados y templados se protegerán con las condiciones adecuadas para evitar deterioros originados por causas químicas (impresiones producidas por la humedad, caída de agua o condensaciones) y mecánicas (golpes, ralladuras de superficie, etc.).

En caso de vidrios sintéticos, una vez colocados, se protegerán de proyecciones de mortero, pintura, etc.

5.2.3 Persianas

Descripción

Descripción

Cerramientos de huecos de fachada, enrollables o de celosía, de accionamiento manual o a motor, para oscurecer y proteger de las vistas el interior de los locales.

Criterios de medición y valoración de unidades

Unidad o metro cuadrado de hueco cerrado con persiana, totalmente montada, incluyendo todos los mecanismos y accesorios necesarios para su funcionamiento.

Prescripciones sobre los productos

Características y recepción de los productos que se incorporan a las unidades de obra

- Persiana (ver Parte II, Relación de productos con marcado CE, 7.2.1): podrá ser enrollable o de celosía. La persiana estará formada por lamas de madera, aluminio o PVC, siendo la lama inferior más rígida que las restantes.

Lamas de madera: altura máxima 6 cm, anchura mínima 1,10 cm. Humedad: inferior a 8% en zona interior y a 12% en zona litoral. Dimensiones. Inercia. Nudos. Fendas y acebolladuras. Peso específico. Dureza.

Lamas de aluminio: espesores y dimensiones: altura máxima 6 cm, anchura mínima 1,10 cm. Anodizado: 20 micras en exteriores, 25 micras en ambiente marino. Calidad del sellado del recubrimiento anódico.

Lamas de PVC: peso específico: mínimo 1,40 gr/cm3. Espesor del perfil: mínimo 1 mm.

- Guía: los perfiles en forma de U que conformen la guía, serán de acero galvanizado o aluminio anodizado y de espesor mínimo 1 mm.
- Sistema de accionamiento.

En caso de sistema de accionamiento manual:

El rodillo será resistente a la humedad y capaz de soportar el peso de la persiana.

La polea será de acero o aluminio, protegidos contra la corrosión, o de PVC.

La cinta será de material flexible con una resistencia a tracción cuatro veces superior al peso de la persiana.

En caso de sistema de accionamiento mecánico:

El rodillo será resistente a la humedad y capaz de soportar el peso de la persiana.

La polea será de acero galvanizado o protegido contra la corrosión.

El cable estará formado por hilos de acero galvanizado, e irá alojado en un tubo de PVC rígido.

El mecanismo del torno estará alojado en caja de acero galvanizado, aluminio anodizado o PVC rígido.

- Caja de persiana: en cualquier caso la caja de persiana estará cerrada por elementos resistentes a la humedad, de madera, chapa metálica u hormigón, siendo practicable desde el interior del local. Asimismo serán estancas al aire y al

SUPERVISADO
- 5 MAR. 2018
Oficina de Supervisión
Secretaría General Técnica
CONSEJERÍA DE CULTURA

agua de lluvia y se dotarán de un sistema de bloqueo desde el interior, en puntos donde se precise tomar medidas contra el robo. No constituirá puente térmico.

Prescripción en cuanto a la ejecución por unidades de obra

Características técnicas de cada unidad de obra

- Condiciones previas: soporte

La fachada estará terminada y el aislamiento colocado.

Los huecos de fachada estarán terminados, incluso el revestimiento interior, el aislamiento y la carpintería.

- Compatibilidad entre los productos, elementos y sistemas constructivos

Para prevenir el fenómeno electroquímico de la corrosión galvánica entre metales con diferente potencial, se adoptarán las siguientes medidas:

Evitar el contacto entre dos metales de distinta actividad. En caso de no poder evitar el contacto, se deberá seleccionar metales próximos en la serie galvánica.

Aislar eléctricamente los metales con diferente potencial.

Evitar el acceso de agua y oxígeno a la zona de unión de los dos metales.

Se evitarán los siguientes contactos bimetálicos:

Cinc en contacto con: acero, cobre, plomo y acero inoxidable.

Aluminio con: plomo y cobre.

Acero dulce con: plomo, cobre y acero inoxidable.

Plomo con: cobre y acero inoxidable.

Cobre con: acero inoxidable. Proceso de ejecución.

Proceso de ejecución

- Ejecución

En caso de persiana enrollable:

Se situarán y aplomarán las guías, fijándose al muro mediante atornillado o anclaje de sus patillas.

Estarán provistas, para su fijación, de perforaciones o patillas equidistantes. Las patillas tendrán un espesor mayor a 1 mm y una longitud de 10 cm como mínimo. Tendrán 3 puntos de fijación para alturas no mayores de 250 cm, 4 puntos para alturas no mayores de 350 cm y 5 para alturas mayores. Los puntos de fijación extremos distarán de éstos 25 cm como máximo. Las guías estarán separadas como mínimo 5 cm de la carpintería y penetrarán 5 cm en la caja de enrollamiento.

Se introducirán en las guías la persiana y entre éstas y las lamas habrá una holgura de 5 mm.

El rodillo se unirá a la polea y se fijará, mediante anclaje de sus soportes a las paredes de la caja de enrollamiento cuidando que quede horizontal.

El mecanismo de enrollamiento automático, se fijará al paramento en el mismo plano vertical que la polea y a 80 cm del suelo.

La cinta se unirá en sus extremos con el mecanismo de enrollamiento automático y la polea, quedando tres vueltas de reserva cuando la persiana esté cerrada.

La lama superior de la persiana, estará provista de cintas, para su fijación al rodillo. La lama inferior será más rígida que las restantes y estará provista de dos topes a 20 cm de los extremos para impedir que se introduzca totalmente en la caja de enrollamiento.

En caso de persiana de celosía:

Si es corredera, las guías se fijarán adosadas al muro y paralelas a los lados del hueco, mediante tornillos o patillas. Los herrajes de colgar y los pivotes guía se fijarán a la persiana a 5 cm de los extremos.

Si es abatible, el marco se fijará al muro mediante tornillos o patillas, con dos puntos de fijación como mínimo cada lado del marco.

Si es plegable, las guías se colocarán adosadas o empotradas en el muro y paralelas entre sí, fijándose mediante tornillos o patillas. Se colocarán herrajes de colgar cada dos hojas de manera que ambos queden en la misma vertical.

- Condiciones de terminación

La persiana quedará aplomada, ajustada y limpia.

Control de ejecución, ensayos y pruebas

- Control de ejecución

Puntos de observación.

Se prestará especial cuidado en la ejecución de las cajas de persiana, debido a los puentes térmicos que se pueden crear, atendiéndose a los detalles constructivos correspondientes.

- Disposición y fijación.

Situación y aplomado de las guías: penetración en la caja, 5 cm. Separación de la carpintería, 5 cm como mínimo.

Fijación de las guías.

Caja de persiana: fijación de sus elementos al muro. Estanquidad de las juntas de encuentro de la caja con el muro. Aislante térmico.

- Comprobación final.

Sistema de bloqueo desde el interior, en su caso.

Lama inferior más rígida con topes que impidan la penetración de la persiana en la caja.

- Ensayos y pruebas

Accionamiento de la persiana. Subida, bajada y fijación a una altura.

Conservación y mantenimiento

Las persianas se protegerán adecuadamente.

No se someterán a esfuerzos para los que no han sido diseñadas.

5.2.4 Cierres

Descripción

Descripción

Cerramientos de seguridad en huecos de fachadas, con cierres plegables, extensibles, enrollables o batientes, ciegos o formando malla, con el objeto de impedir el paso a un local.

Criterios de medición y valoración de unidades

Unidad o metro cuadrado de cierre, considerándose en ambos casos el cierre totalmente montado y en funcionamiento.

Prescripciones sobre los productos

Características y recepción de los productos que se incorporan a las unidades de obra

La recepción de los productos, equipos y sistemas se realizará conforme se desarrolla en la Parte II, Condiciones de recepción de productos. Este control comprende el control de la documentación de los suministros (incluida la del marcado CE cuando sea pertinente), el control mediante distintivos de calidad o evaluaciones técnicas de idoneidad y el control mediante ensayos.

Los componentes cumplirán las siguientes condiciones según el tipo de cierre:

- En caso de cierre plegable, cada hoja estará formada por chapa de acero, de 0,80 mm de espesor mínimo, galvanizado o protegido contra la corrosión y el cerco estará formado por un perfil en L de acero galvanizado o protegido contra la corrosión.

SUPERVISADO
- 5 MAR. 2018
Oficina de Supervisión
Secretaría General Técnica
CONSEJERÍA DE CULTURA

- En caso de cierre extensible, los elementos verticales, las tijeras y las guías superior e inferior estarán formados por perfiles de acero galvanizado o protegido contra la corrosión.
- En caso de cierre enrollable, los perfiles en forma de U que conformen la guía, serán de acero galvanizado o protegido contra la corrosión y de espesor mínimo 1 mm, y dimensiones en función de la anchura del hueco. Tanto en caso de accionamiento manual como mecánico, el eje fijo y los tambores recuperadores serán de material resistente a la humedad. Los elementos de cerramiento exteriores de la caja de enrollamiento serán resistentes a la humedad, pudiendo ser de madera, chapa metálica, hormigón o cerámicos.

El tipo articulado estará formado por lamas de fleje de acero galvanizado o protegido contra la corrosión.

El tipo tubular estará formado por tubos de acero galvanizado o protegido contra la corrosión, de 16 mm de diámetro y 1 mm de espesor; la unión entre tubos se hará por medio de flejes de acero galvanizado o protegido contra la corrosión, de 0,80 mm de espesor.

El tipo malla estará formado por redondos de acero galvanizado o protegido contra la corrosión.

- Persianas (ver Parte II, Relación de productos con marcado CE, 7.2.1).
- Perfiles laminados y chapas de acero (ver Parte II, Relación de productos con marcado CE, 1.1.2).
- Tubos de acero galvanizado (ver Parte II, Relación de productos con marcado CE, 19.5.1, 19.5.2).
- Perfiles de aluminio anodizado (ver Parte II, Relación de productos con marcado CE, 19.6.1).
- Perfiles de madera (ver Parte II, Relación de productos con marcado CE, 1.5.2).

Prescripción en cuanto a la ejecución por unidades de obra

Características técnicas de cada unidad de obra

- Condiciones previas: soporte

En caso de cierre enrollable, se comprobará la altura del hueco para dejar el espacio suficiente para su enrollamiento.

Los enlucidos no sobresaldrán en jambas y dintel para que no rocen con la hoja del cierre, dañándola.

Se comprobará que el pavimento esté a nivel y limpio, para obtener un cerramiento correcto.

- Compatibilidad entre los productos, elementos y sistemas constructivos

Para prevenir el fenómeno electroquímico de la corrosión galvánica entre metales con diferente potencial, se adoptarán las siguientes medidas:

Evitar el contacto entre dos metales de distinta actividad. En caso de no poder evitar el contacto, se deberá seleccionar metales próximos en la serie galvánica.

Aislar eléctricamente los metales con diferente potencial.

Evitar el acceso de agua y oxígeno a la zona de unión de los dos metales.

Se evitarán los siguientes contactos bimetálicos:

Cinc en contacto con: acero, cobre, plomo y acero inoxidable.

Aluminio con: plomo y cobre.

Acero dulce con: plomo, cobre y acero inoxidable.

Plomo con: cobre y acero inoxidable.

Cobre con: acero inoxidable.

Proceso de ejecución

- Ejecución

Se replanteará y marcará la situación de los anclajes y cajeados.

En cualquier caso, el cierre quedará en el nivel y el plano previstos, dispondrá de topes fijados al paramento para evitar golpes al abrirlo; así mismo, los mecanismos de deslizamiento garantizarán un accionamiento suave y silencioso. Las guías se fijarán al paramento con anclajes galvanizados, con una distancia entre ellos menor o igual de 50 cm y a los extremos inferior a 30 cm. La holgura entre el pavimento y la hoja será inferior a 10 mm. La guía tendrá 3 puntos de fijación para alturas inferiores a 250 cm, 4 puntos para alturas inferiores a 350 cm y 5 puntos para alturas mayores; los puntos de fijación extremos distarán de éstos 25 cm como máximo.

En caso de cierre plegable, la unión entre hojas y cerco se hará mediante dos pernios o bisagras soldadas en sus lados verticales, a 15 cm de los extremos. El cerco estará provisto de dos patillas de 5 cm de longitud, separadas 25 cm de los extremos, y se fijará al muro mediante atornillado o anclaje de sus patillas cuidando que quede aplomado.

En caso de cierre extensible, los elementos verticales estarán unidos entre sí en tres puntos, dos a 10 cm de los extremos y otro en el centro. Las guías superior e inferior tendrán como mínimo dos puntos de fijación, quedando paralelas entre sí, a los lados del hueco y en el mismo plano vertical; asimismo estarán separadas 5 cm como mínimo de la carpintería.

En caso de cierre enrollable, la guía se fijará al muro mediante atornillado o anclaje de sus patillas cuidando que quede aplomada; podrán colocarse empotradas o adosadas al muro y separadas 5 cm como mínimo de la carpintería. Penetrará 5 cm en la caja de enrollamiento. Se introducirá el cierre enrollable en las guías y se fijará mediante tornillos a los tambores del rodillo, cuidando que quede horizontal. El sistema de accionamiento se fijará a las paredes de la caja de enrollamiento mediante anclaje de sus soportes, cuidando que quede horizontal; el eje estará separado 25 cm de la caja de enrollamiento.

- Tolerancias admisibles

- En general:

La horizontalidad no presentará variaciones superiores a ± 1 mm en 1 m.

El desplome de las guías no presentará variaciones superiores a ± 2 mm en 1 m.

El plano previsto respecto a las paredes no presentará variaciones superiores a ± 2 mm en 1 m.

La holgura hoja-solado no será inferior a 2 mm.

- En caso de cierre plegable:

Colocación del cerco: fijación defectuosa. Desplome de 2 mm en 1 m.

- En caso de cierre extensible:

Colocación del cierre: fijación defectuosa. Separación de la carpintería inferior a 5 cm.

Control de ejecución, ensayos y pruebas

- Control de ejecución

Puntos de observación.

En general, se cumplen las tolerancias admisibles.

En caso de cierre plegable: comprobación de la fijación defectuosa de los elementos de giro en la colocación del cierre.

En caso de cierre extensible: comprobación de la fijación y situación de las guías (fijación, horizontalidad, paralelismo).

SUPERVISADO
- 5 MAR. 2018
Oficina de Supervisión
Secretaría General Técnica
CONSEJERÍA DE CULTURA

5.3 Defensas

5.3.1 Barandillas

Descripción

Descripción

Defensa formada por barandilla compuesta de bastidor (pilastras y barandales), pasamanos y entrepaño, anclada a elementos resistentes como forjados, soleras y muros, para protección de personas y objetos de riesgo de caída entre zonas situadas a distinta altura.

Criterios de medición y valoración de unidades

Metro lineal incluso pasamanos y piezas especiales, totalmente montado.

Prescripciones sobre los productos

Características y recepción de los productos que se incorporan a las unidades de obra

La recepción de los productos, equipos y sistemas se realizará conforme se desarrolla en la Parte II, Condiciones de recepción de productos. Este control comprende el control de la documentación de los suministros (incluida la del marcado CE cuando sea pertinente), el control mediante distintivos de calidad o evaluaciones técnicas de idoneidad y el control mediante ensayos.

- Bastidor:

Los perfiles que conforman el bastidor podrán ser de acero galvanizado, aleación de aluminio anodizado, etc.

Perfiles laminados en caliente de acero y chapas (ver Parte II, Relación de productos con marcado CE).

Perfiles huecos de acero (ver Parte II, Relación de productos con marcado CE).

Perfiles de aluminio anodizado (ver Parte II, Relación de productos con marcado CE).

Perfiles de madera (ver Parte II, Relación de productos con marcado CE).

- Pasamanos:

Reunirá las mismas condiciones exigidas a la barandillas; en caso de utilizar tornillos de fijación, por su posición, quedarán protegidos del contacto directo con el usuario.

- Entrepaños:

Los entrepaños para relleno de los huecos del bastidor podrán ser de polimetacrilato, poliéster reforzado con fibra de vidrio, PVC, fibrocemento, etc., con espesor mínimo de 5 mm; asimismo podrán ser de vidrio (armado, templado o laminado), etc.

- Anclajes:

Los anclajes podrán realizarse mediante:

Placa aislada, en barandillas de acero para fijación de las pilastras cuando sus ejes disten del borde del forjado no menos de 10 cm y para fijación de barandales a los muros laterales.

Pletina continua, en barandillas de acero para fijación de las pilastras cuando sus ejes disten del borde del forjado no menos de 10 cm, coincidiendo con algún elemento prefabricado del forjado.

Angular continuo, en barandillas de acero para fijación de las pilastras cuando sus ejes disten del borde del forjado no menos de 10 cm, o se sitúen en su cara exterior.

Pata de agarre, en barandillas de aluminio, para fijación de las pilastras cuando sus ejes disten del borde del forjado no menos de 10 cm.

- Pieza especial, normalmente en barandillas de aluminio para fijación de pilastras, y de barandales con tornillos.

Los materiales y equipos de origen industrial, deberán cumplir las condiciones funcionales y de calidad que se fijan en las correspondientes normas y disposiciones vigentes relativas a fabricación y control industrial. Cuando el material o equipo llegue a obra con certificado de origen industrial que acredite el cumplimiento de dichas condiciones, normas o disposiciones, su recepción se realizará comprobando, únicamente, sus características aparentes.

Prescripción en cuanto a la ejecución por unidades de obra

Características técnicas de cada unidad de obra

- Condiciones previas: soporte

Las barandillas se anclarán a elementos resistentes como forjados o soleras, y cuando estén ancladas sobre antepechos de fábrica su espesor será superior a 15 cm.

Siempre que sea posible se fijarán los barandales a los muros laterales mediante anclajes.

- Compatibilidad entre los productos, elementos y sistemas constructivos

Para prevenir el fenómeno electroquímico de la corrosión galvánica entre metales con diferente potencial, se adoptarán las siguientes medidas:

Evitar el contacto entre dos metales de distinta actividad. En caso de no poder evitar el contacto, se deberá seleccionar metales próximos en la serie galvánica.

Aislar eléctricamente los metales con diferente potencial.

Evitar el acceso de agua y oxígeno a la zona de unión de los dos metales.

Se evitarán los siguientes contactos bimetálicos:

Cinc en contacto con: acero, cobre, plomo y acero inoxidable.

Aluminio con: plomo y cobre.

Acero dulce con: plomo, cobre y acero inoxidable.

Plomo con: cobre y acero inoxidable.

Cobre con: acero inoxidable. Proceso de ejecución

Proceso de ejecución

- Ejecución

Replanteada en obra la barandilla, se marcará la situación de los anclajes.

Alineada sobre los puntos de replanteo, se presentará y aplomará con tornapuntas, fijándose provisionalmente a los anclajes mediante puntos de soldadura o atornillado suave.

Los anclajes podrán realizarse mediante placas, pletinas o angulares, según la elección del sistema y la distancia entre el eje de las pilastras y el borde de los elementos resistentes. Los anclajes garantizarán la protección contra empujes y golpes durante todo el proceso de instalación; asimismo mantendrán el aplomado de la barandilla hasta que quede definitivamente fijada al soporte.

Si los anclajes son continuos, se recibirán directamente al hormigonar el forjado. Si son aislados, se recibirán con mortero de cemento en los cajeados previstos al efecto en forjados y muros.

En forjados ya ejecutados los anclajes se fijarán mediante tacos de expansión con empotramiento no menor de 45 mm y tornillos. Cada fijación se realizará al menos con dos tacos separados entre sí 50 mm.

Siempre que sea posible se fijarán los barandales a los muros laterales mediante anclajes.

La unión del perfil de la pilastra con el anclaje se realizará por soldadura, respetando las juntas estructurales mediante juntas de dilatación de 40 mm de ancho entre barandillas.

Cuando los entrepaños y/o pasamanos sean desmontables, se fijarán con tornillos, junquillos, o piezas de ensamblaje, desmontables siempre desde el interior.

SUPERVISADO
- 5 MAR. 2018
Oficina de Supervisión
Secretaría General Técnica
CONSEJERÍA DE CULTURA

- Tolerancias admisibles

- Condiciones de terminación

El sistema de anclaje al muro será estanco al agua, mediante sellado y recebado con mortero del encuentro de la barandilla con el elemento al que se ancle.

Según el CTE DB SU 8 apartados 2.3 y 3.8. Cuando los anclajes de barandillas se realicen en un plano horizontal de la fachada, la junta entre el anclaje y la fachada debe realizarse de tal forma que se impida la entrada de agua a través de ella mediante el sellado, un elemento de goma, una pieza metálica u otro elemento que produzca el mismo efecto

Control de ejecución, ensayos y pruebas

- Control de ejecución

Puntos de observación.

Disposición y fijación:

Aplomado y nivelado de la barandilla.

Comprobación de la altura y entrepaños (huecos).

Comprobación de la fijación (anclaje) según especificaciones del proyecto.

- Ensayos y pruebas

Según el CTE DB SE AE, apartado 3.2. Se comprobará que las barreras de protección tengan resistencia y rigidez suficiente para resistir la fuerza horizontal establecida en dicho apartado, en función de la zona en que se encuentren. La fuerza se aplicará a 1,2 m o sobre el borde superior del elemento, si éste está situado a menos altura.

Las barreras de protección situadas delante de asientos fijos, resistirán una fuerza horizontal en el borde superior de 3 kN/m y simultáneamente con ella, una fuerza vertical uniforme de 1,0 kN/m, como mínimo, aplicada en el borde exterior.

En las zonas de tráfico y aparcamiento, los parapetos, petos o barandillas y otros elementos que delimiten áreas accesibles para los vehículos resistirán una fuerza horizontal, uniformemente distribuida sobre una longitud de 1 m, aplicada a 1,2 m de altura sobre el nivel de la superficie de rodadura o sobre el borde superior del elemento si éste está situado a menos altura, cuyo valor característico se definirá en el proyecto en función del uso específico y de las características del edificio, no siendo inferior a qk = 100 kN.

Conservación y mantenimiento

Las barreras de protección no se utilizarán como apoyo de andamios, tablones ni elementos destinados a la subida de cargas.

Se revisarán los anclajes hasta su entrega y se mantendrán limpias.

5.3.2 Rejas

Descripción

Descripción

Elementos de seguridad fijos en huecos exteriores constituidos por bastidor, entrepaño y anclajes, para protección física de ventanas, balcones, puertas y locales interiores contra la entrada de personas extrañas.

Criterios de medición y valoración de unidades

Unidades de reja, totalmente terminadas y colocadas o en metros cuadrados.

Prescripciones sobre los productos

Características y recepción de los productos que se incorporan a las unidades de obra

La recepción de los productos, equipos y sistemas se realizará conforme se desarrolla en la Parte II, Condiciones de recepción de productos. Este control comprende el control de la documentación de los suministros (incluida la del marcado CE cuando sea pertinente), el control mediante distintivos de calidad o evaluaciones técnicas de idoneidad y el control mediante ensayos.

- Bastidor: elemento estructural formado por pilastras y barandales. Trasmite los esfuerzos a los que es sometida la reja a los anclajes.

Perfiles laminados en caliente de acero y chapas (ver Parte II, Relación de productos con marcado CE).

Perfiles huecos de acero (ver Parte II, Relación de productos con marcado CE).

Perfiles de aluminio anodizado (ver Parte II, Relación de productos con marcado CE).

- Entrepaño: conjunto de elementos lineales o superficiales de cierre entre barandales y pilastras.

- Sistema de anclaje:

Empotrada (patillas).

Tacos de expansión y tirafondos, etc.

Prescripción en cuanto a la ejecución por unidades de obra

Características técnicas de cada unidad de obra

- Condiciones previas: soporte

Las rejas se anclarán a elementos resistentes (muro, forjado, etc.). Si son antepechos de fábrica el espesor mínimo será de 15 cm.

Los huecos en la fábrica y sus revestimientos estarán acabados.

- Compatibilidad entre los productos, elementos y sistemas constructivos

Para prevenir el fenómeno electroquímico de la corrosión galvánica entre metales con diferente potencial, se adoptarán las siguientes medidas:

Evitar el contacto entre dos metales de distinta actividad. En caso de no poder evitar el contacto, se deberá seleccionar metales próximos en la serie galvánica.

Aislar eléctricamente los metales con diferente potencial.

Evitar el acceso de agua y oxígeno a la zona de unión de los dos metales.

Se evitarán los siguientes contactos bimetálicos:

Cinc en contacto con: acero, cobre, plomo y acero inoxidable.

Aluminio con: plomo y cobre.

Acero dulce con: plomo, cobre y acero inoxidable.

Plomo con: cobre y acero inoxidable.

Cobre con: acero inoxidable.

Proceso de ejecución

- Ejecución

Se replanteará y marcará la situación de los anclajes y cajeados.

Presentada sobre los puntos de replanteo con tornapuntas, se aplomará y fijará a los paramentos mediante el anclaje de sus elementos, cuidando que quede completamente aplomada.

El anclaje al muro será estable y resistente, no originando penetración de agua en el mismo.

- Condiciones de terminación

SUPERVISADO
- 5 MAR. 2018
Oficina de Supervisión
Secretaría General Técnica
CONSEJERÍA DE CULTURA

La reja quedará aplomada y limpia.

Las rejas de acero deberán llevar una protección anticorrosión de 20 micras como mínimo en exteriores, y 25 en ambiente marino.

Control de ejecución, ensayos y pruebas

- Control de ejecución

Puntos de observación.

Disposición y fijación:

Aplomado y nivelado de rejas.

Comprobación de la altura y de entrepaños.

Sellado o recebado con mortero del encuentro de la reja con el elemento donde se ancle.

Comprobación de la fijación (anclaje) según especificaciones del proyecto.

Conservación y mantenimiento

Las rejas no se utilizarán en ningún caso como apoyo de andamios, tablones ni elementos destinados a la subida de muebles o cargas.

Las rejas se mantendrán limpias y se protegerán adecuadamente.

No se someterán a esfuerzos para los que no han sido diseñadas y puedan dañarlas.

5.4 Particiones

5.4.1 Particiones de piezas de arcilla cocida u hormigón

Descripción

Descripción

Particiones de ladrillo de arcilla cocida, bloque de arcilla aligerada u hormigón tomado con mortero de cemento y/o cal o yeso.

Será de aplicación todo lo que le afecte del capítulo 3.2 Fachadas de fábricas de acuerdo con su comportamiento mecánico previsible.

Criterios de medición y valoración de unidades

Metro cuadrado de fábrica de ladrillo de arcilla cocida, bloque de arcilla aligerada u hormigón tomado con mortero de cemento y/o cal o yeso, aparejada, incluso replanteo, nivelación y aplomado, parte proporcional de enjarjes, mermas y roturas, humedecido de las piezas y limpieza, ejecución de encuentros y elementos especiales, medida deduciendo huecos superiores a 1 m^2.

Prescripciones sobre los productos

Características y recepción de los productos que se incorporan a las unidades de obra

La recepción de los productos, equipos y sistemas se realizará conforme se desarrolla en la Parte II, Condiciones de recepción de productos. Este control comprende el control de la documentación de los suministros (incluida la correspondiente al marcado CE, cuando sea pertinente), el control mediante distintivos de calidad o evaluaciones técnicas de idoneidad y el control mediante ensayos.

Las fábricas pueden estar constituidas por:

- Piezas de arcilla cocida (ver Parte II, Relación de productos con marcado CE): ladrillos o bloques de arcilla aligerada.
- Bloques de hormigón de áridos densos y ligeros (ver Parte II, Relación de productos con marcado CE).
- Bloques de hormigón celular curado en autoclave (ver Parte II, Relación de productos con marcado CE).
- Componentes auxiliares para fábricas de albañilería: llaves, amarres, colgadores, ménsulas y ángulos, dinteles, etc. (ver Parte II, Relación de productos con marcado CE).
- Mortero de albañilería (ver Parte II, Relación de productos con marcado CE).
- Yeso (ver Parte II, Relación de productos con marcado CE).

Según el CTE DB HE 1, apartado 4. Se comprobará que las propiedades higrométricas de los productos utilizados de las particiones interiores que componen la envolvente térmica, se corresponden con las especificadas en proyecto: conductividad térmica λ, factor de resistencia a la difusión del vapor de agua μ y, en su caso, densidad ρ y calor específico cp. La envolvente térmica se compone de los cerramientos del edificio que separan los recintos habitables del ambiente exterior y las particiones interiores que separan los recintos habitables de los no habitables que a su vez estén en contacto con el ambiente exterior.

Los ladrillos y bloques se apilarán en superficies planas, limpias, no en contacto con el terreno. Si se reciben empaquetados, el envoltorio no será totalmente hermético.

Los sacos de cemento y la arena se almacenarán en un lugar seco, ventilado y protegido de la humedad un máximo de tres meses. El cemento recibido a granel se almacenará en silos.

El mortero se utilizará a continuación de su amasado, hasta un máximo de 2 horas. Antes de realizar un nuevo mortero se limpiarán los útiles de amasado.

Los sacos de yeso se almacenarán a cubierto y protegidos de la humedad. Si el yeso se recibe a granel se almacenará en silos.

Prescripción en cuanto a la ejecución por unidades de obra

Características técnicas de cada unidad de obra

- Condiciones previas: soporte

Se exigirá la condición de limitación de flecha a los elementos estructurales flectados: vigas de borde o remates de forjado. Terminada la estructura, se comprobará que el soporte (forjado, losa, etc.) haya fraguado totalmente, esté seco, nivelado y limpio de cualquier resto de obra. Comprobado el nivel del forjado terminado, si hay alguna irregularidad se rellenará con mortero. Se dispondrá de los precercos en obra.

Compatibilidad

Para prevenir el fenómeno electroquímico de la corrosión galvánica entre metales con diferente potencial, se adoptarán las siguientes medidas:

Evitar el contacto entre dos metales de distinta actividad. En caso de no poder evitar el contacto, se deberá seleccionar metales próximos en la serie galvánica.

Aislar eléctricamente los metales con diferente potencial.

Evitar el acceso de agua y oxígeno a la zona de unión de los dos metales.

Los tabiques no serán solidarios con los elementos estructurales verticales u horizontales.

Es aconsejable separar las piezas cerámicas porosas del aluminio mediante dos manos de pintura bituminosa, u otro elemento espaciador. Se debe tener especial cuidado con algunos tipos de ladrillos que tienen cloruros en su composición, ya que estos pueden acelerar el proceso de corrosión.

Proceso de ejecución

- Ejecución

Replanteo:

Se realizará el replanteo horizontal de la fábrica, según el

SUPERVISADO
- 5 MAR. 2018
Oficina de Supervisión
Secretaría General Técnica
CONSEJERÍA DE CULTURA

plano de replanteo del proyecto, respetando en el tabique las juntas estructurales del edificio. Los tabiques con conducciones de diámetro mayor o igual que 2 cm serán de hueco doble.

Se colocarán miras rectas y aplomadas a distancias no mayores que 4 m, y se marcarán las alturas de las hiladas.

En general:

La primera hilada en cada planta se recibirá sobre capa de mortero de 1 cm de espesor, extendida en toda la superficie de asiento de la fábrica. Las hiladas se ejecutarán niveladas, guiándose de las lienzas que marcan su altura. Se comprobará que la hilada que se está ejecutando no se desploma sobre la anterior. Las fábricas se levantarán por hiladas horizontales enteras, salvo cuando dos partes tengan que levantarse en distintas épocas, en cuyo caso la primera se dejará escalonada. Si esto no fuera posible, se dispondrán enjarjes. Los encuentros de esquinas o con otras fábricas, se harán mediante enjarjes en todo su espesor y en todas las hiladas.

Colocación de ladrillos de arcilla cocida:

Los ladrillos se humedecerán antes de su colocación, para que no absorban el agua del mortero. Se colocarán a restregón, utilizando suficiente mortero para que penetre en los huecos del ladrillo y las juntas queden rellenas. Se recogerán las rebabas de mortero sobrante en cada hilada. Las fábricas de arcilla cocida quedarán planas y aplomadas, y tendrán una composición uniforme en toda su altura.

Colocación de bloques de arcilla aligerada:

Los bloques se humedecerán antes de su colocación. Se colocarán sin mortero en la junta vertical. Se asentarán verticalmente, no a restregón, haciendo tope con el machihembrado, y golpeando con una maza de goma para que el mortero penetre en las perforaciones. Se recogerán las rebabas de mortero sobrante. Se comprobará que el espesor del tendel una vez asentados los bloques esté comprendido entre 1 y 1,5 cm. La separación entre juntas verticales de dos hiladas consecutivas deberá ser igual o mayor a 7 cm. Para ajustar la modulación vertical se podrán variar los espesores de las juntas de mortero (entre 1 y 1,5 cm), o se utilizarán piezas especiales de ajuste vertical o piezas cortadas en obra con cortadora de mesa.

Colocación de bloques de hormigón:

Debido a la conicidad de los alveolos de los bloques huecos, la cara que tiene más superficie de hormigón se colocará en la parte superior para ofrecer una superficie de apoyo mayor al mortero de la junta. Los bloques se colocarán secos, humedeciendo únicamente la superficie del bloque en contacto con el mortero, si el fabricante lo recomienda. Para la formación de la junta horizontal, en los bloques ciegos el mortero se extenderá sobre la cara superior de manera completa; en los bloques huecos, se colocará sobre las paredes y tabiquillos. Para la formación de la junta vertical, se aplicará mortero sobre los salientes de la testa del bloque, presionándolo para evitar que se caiga al transportarlo para su colocación en la hilada. Los bloques se llevarán a su posición mientras el mortero esté aún blando y plástico. Se recogerán las rebabas de mortero sobrante. No se utilizarán piezas menores de medio bloque. Cuando se precise cortar los bloques se realizará el corte con maquinaria adecuada. La fábrica se ejecutará con las llagas alineadas y los tendeles a nivel. Las hiladas intermedias se colocarán con sus juntas verticales alternadas. Los enfoscados se realizarán transcurridos 45 días después de terminar la fábrica para evitar fisuración por retracción del mortero de las juntas.

Condiciones durante la ejecución

Las fábricas se trabajarán siempre a una temperatura ambiente que oscile entre 5 y 40 ° C. Si se sobrepasan estos límites, 48 horas después, se revisará la obra ejecutada. Durante la ejecución de las fábricas, se adoptarán protecciones:

Contra la lluvia, las partes recién ejecutadas se protegerán con plásticos para evitar el lavado de los morteros.

Contra el calor y los efectos de secado por el viento, se mantendrá húmeda la fábrica recientemente ejecutada, para evitar una evaporación del agua del mortero demasiado rápida, hasta que alcance la resistencia adecuada.

Contra heladas: si ha helado antes de iniciar el trabajo, se inspeccionarán las fábricas ejecutadas, debiendo demoler las zonas afectadas que no garanticen la resistencia y durabilidad establecidas. Si la helada se produce una vez iniciado el trabajo, se suspenderá, protegiendo lo recién construido con mantas de aislante térmico o plásticos.

Frente a posibles daños mecánicos debidos a otros trabajos a desarrollar en obra (vertido de hormigón, andamiajes, tráfico de obra, etc.), se protegerán los elementos vulnerables (aristas, huecos, zócalos, etc.)

Las fábricas deberán ser estables durante su construcción, por lo que se elevarán a la vez que sus correspondientes arriostramientos. En los casos donde no se pueda garantizar su estabilidad frente a acciones horizontales, se arriostrarán a elementos suficientemente sólidos. Cuando el viento sea superior a 50 km/h, se suspenderán los trabajos y se asegurarán las fábricas de ladrillo realizadas.

Elementos singulares

Los dinteles se realizarán según la solución de proyecto (armado de tendeles, viguetas pretensadas, perfiles metálicos, cargadero de piezas de arcilla cocida /hormigón y hormigón armado, etc.). Se consultará a la dirección facultativa el correspondiente apoyo de los cargaderos, los anclajes de perfiles al forjado, etc.

En el encuentro con el forjado se dejará una holgura en la parte superior de la partición de 2 cm de espesor, que se rellenará transcurridas un mínimo de 24 horas con pasta de yeso.

El encuentro de tabiques con elementos estructurales se hará de forma que no sean solidarios.

Las rozas para instalaciones tendrán una profundidad no mayor que 4 cm sobre ladrillo macizo y de un canuto sobre ladrillo hueco; el ancho no será superior a dos veces su profundidad, se realizarán con maza y cincel o con máquina rozadora. Se distanciarán de los cercos al menos 15 cm.

Control de ejecución, ensayos y pruebas

- Control de ejecución

Puntos de observación.

- Replanteo:

Comprobación de espesores de las hojas y de desviaciones respecto a proyecto.

Comprobación de los huecos de paso, desplomes y escuadrías del cerco o premarco.

- Ejecución:

Unión a otros tabiques: enjarjes.

Zonas de circulación: según el CTE DB SU 2, apartado 1. Los paramentos carezcan de elementos salientes que vuelen más de 150 mm en la zona de altura comprendida entre 1,00 m y 2,20 m medida a partir del suelo.

Encuentro no solidario con los elementos estructurales verticales.

Holgura de 2 cm en el encuentro con el forjado superior rellenada a las 24 horas con pasta de yeso.

Cámara de aire: espesor. Limpieza. En caso de cámara ventilada, disposición de un sistema de recogida y evacuación del agua.

- Comprobación final:

Planeidad, medida con regla de 2 m.

Desplome, no mayor de 10 mm en 3 m de altura.

Fijación al tabique del cerco o premarco (huecos de paso, descuadres y alabeos).

Rozas distanciadas al menos 15 cm de cercos y relleno a las 24 horas con pasta de yeso.

Conservación y mantenimiento

Si fuera apreciada alguna anomalía, como aparición de fisuras, desplomes, etc. se pondrá en conocimiento de la

SUPERVISADO
- 5 MAR. 2018
Oficina de Supervisión
Secretaría General Técnica
CONSEJERÍA DE CULTURA

dirección facultativa que dictaminará su importancia y, en su caso, las reparaciones que deban efectuarse.

4.4.2 Mamparas para particiones

Descripción

Descripción

Sistema modular para particiones interiores formado por mamparas desmontables sin función estructural, fijas o móviles constituidas por una estructura de perfiles y un empanelado ciego, acristalado o mixto, pudiendo incluir puertas o no.

Criterios de medición y valoración de unidades

Metro cuadrado de superficie de mampara para divisiones interiores, realizada con perfiles y empanelado o acristalamiento, incluso corte, preparación y uniones de perfiles, fijación a paramentos de junquillos, patillas y herrajes de cuelgue y seguridad, ajustado a obra, totalmente colocada, nivelado y aplomado, repaso y ajuste final.

Prescripciones sobre los productos

Características y recepción de los productos que se incorporan a las unidades de obra

La recepción de los productos, equipos y sistemas se realizará conforme se desarrolla en la Parte II, Condiciones de Recepción de productos. Este control comprende el control de la documentación de los suministros (incluida la correspondiente al marcado CE, cuando sea pertinente), el control mediante distintivos de calidad o evaluaciones técnicas de idoneidad y el control mediante ensayos.

- Perfil continuo perimetral de caucho sintético o material similar.
- Perfiles estructurales: perfiles básicos y complementarios, verticales y horizontales que forman un entramado. Podrán ser:

Perfiles extrusionados de aleación ligera de aluminio (ver Parte II, Relación de productos con marcado CE): los perfiles vendrán con acabado anodizado (espesor mínimo 15 micras) o lacado y tendrán un espesor mínimo de perfil de 1,50 mm.

Perfiles de acero (ver Parte II, Relación de productos con marcado CE): irán protegidos contra la oxidación mediante galvanizado, irán provistos de orificios para tornillos de presión y tendrán un espesor mínimo de 1 mm; a su vez llevarán adosados perfiles practicables o de registro de aluminio extrusionado.

Perfiles de madera maciza (ver Parte II, Relación de productos con marcado CE): estarán correctamente escuadrados, tendrán sus caras vistas, cepilladas y lijadas de taller, con acabado pintado o barnizado. Para los perfiles ocultos no se precisan maderas de las empleadas normalmente en ebanistería y decoración.

- Paneles (ver Parte II, Relación de productos con marcado CE, según el material): elementos que se acoplan individualmente y por separado sobre los perfiles estructurales, podrán ser: ciegos o acristalados constituidos de diferentes componentes base: tableros de partículas, placas de yeso laminado, etc., con diversos acabados y/o recubrimientos.

Material de base: podrá ser de fibrocemento, material plástico, tablero aglomerado, etc.

Material de chapado: podrá ser de madera, metálico (chapa de aluminio, de acero, etc.), material sintético (PVC, revestimiento melamínico, vinílico), etc.

Acabado: podrá ir pintado, barnizado, lacado, anodizado, galvanizado, etc.

Asimismo podrán ser, de paneles sandwich constituidos por dos chapas de acero galvanizado o aluminio anodizado o prelacado con alma de lana mineral o similar.

Transparentes o translúcidos: podrán ser vidrios simples o dobles (en este caso con posibilidad de llevar cortina de lamas de aluminio o tela en la cámara interior), o bien de vidrios sintéticos (metacrilato, etc.). Se cumplirán las especificaciones recogidas en el capítulo Acristalamientos de la Parte I del presente Pliego de Condiciones Técnicas.

- Elemento de remate: perfil de zócalo para paso horizontal de instalaciones, tapajuntas, rodapiés, etc. Podrán ser de madera, presentando sus caras y cantos vistos, cepillados y lijados.
- Dispositivo de regulación: tensor, pernio (será de latón, aluminio o acero inoxidable o protegido contra la corrosión), clip de sujeción, será de acero inoxidable o protegido contra la corrosión. La espiga de ensamble, en las mamparas de madera, podrá ser de madera muy dura como roble, haya, etc.
- Productos de sellado de juntas (ver Parte II, Relación de productos con marcado CE).
- Kits de tabiquería interior (ver Parte II, Relación de productos con marcado CE).

Prescripción en cuanto a la ejecución por unidades de obra

Características técnicas de cada unidad de obra

- Condiciones previas: soporte

Las mamparas se colocarán sobre el solado una vez esté ejecutado y acabado.

- Compatibilidad entre los productos, elementos y sistemas constructivos

Para prevenir el fenómeno electroquímico de la corrosión galvánica entre metales con diferente potencial, se adoptarán las siguientes medidas:

Evitar el contacto entre dos metales de distinta actividad. En caso de no poder evitar el contacto, se deberá seleccionar metales próximos en la serie galvánica.

Aislar eléctricamente los metales con diferente potencial.

Evitar el acceso de agua y oxígeno a la zona de unión de los dos metales.

Las mamparas no serán solidarias con elementos estructurales verticales, de manera que las dilataciones, posibles deformaciones o los movimientos impuestos de la estructura no le afecten, ni puedan causar lesiones o patologías durante la vida del elemento de partición.

Proceso de ejecución

- Ejecución

- En general:

Se replanteará la mampara a colocar.

Se dispondrá un perfil continuo de caucho o similar sobre el solado, techo o paramento para amortiguar las vibraciones y absorber las tolerancias.

- Acero:

Se colocarán los perfiles verticales aplomados y ligeramente tensados contra un perfil de reparto. Posteriormente se colocarán nivelados los horizontales intermedios y se tensarán definitivamente los verticales. El número de pernios no será menor de tres y se fijarán al perfil básico mediante tornillos de presión. El empanelado se colocará sobre el perfil con interposición del perfil de caucho sintético, quedando nivelado y aplomado. Las instalaciones como electricidad, telefonía y antenas podrán disponerse por el interior de los perfiles del entramado de la mampara. Las aberturas llevarán un dintel resistente, prefabricado o realizado in situ de acuerdo con la luz a salvar.

- Aleaciones ligeras:

Se colocarán primero los perfiles básicos horizontales continuos inferiores; posteriormente los verticales aplomados y ligeramente tensados. A continuación se colocarán nivelados los

SUPERVISADO
- 5 MAR. 2018
Oficina de Supervisión
Secretaría General Técnica
CONSEJERÍA DE CULTURA

horizontales intermedios y se tensará definitivamente los verticales. Se colocará el tensor entre el perfil soporte y el de reparto. Su tensión se graduará mediante tuerca de apriete o sistema equivalente. Se fijarán los perfiles para empanelado y los de registro mediante clips. Se fijará el perfil tope mediante tornillos de presión. Se colocarán los elementos de ensamblaje en los encuentros de los perfiles básicos horizontales y verticales mediante tornillos de presión, quedando nivelados y aplomados. Se colocará el empanelado sobre el perfil para panel con interposición del perfil continuo de caucho sintético, quedando nivelado y aplomado. Las instalaciones como electricidad, telefonía y antenas podrán disponerse por el interior de los perfiles del entramado de la mampara. Las aberturas llevarán un dintel resistente, prefabricado o realizado in situ de acuerdo con la luz a salvar.

- Madera

Mampara desmontable:

Se colocará el perfil guía sobre los perfiles continuos de material elástico en suelo, techo y/o paramento, fijándolos mediante tornillos sobre tacos de madera o plástico. Se colocará, los perfiles de reparto, los perfiles soporte, y los perfiles intermedios, fijándolos por presión, debiendo quedar nivelados. En caso de entramado visto: se colocará el empanelado entre caras de perfiles soporte e intermedio, con interposición de calzos o perfil continuo de material elástico, fijándolo mediante junquillos. En caso de entramado oculto: el empanelado se colocará sobre las dos caras de perfiles soportes e intermedios fijándolo mediante tornillos. Se colocarán los tapajuntas. Los encuentros en ángulo se realizarán a tope.

Mampara fija:

Se colocará el perfil guía sobre los perfiles continuos de material elástico en suelo, techo y/o paramento, fijándolos mediante tornillos sobre tacos de madera o plástico. Se colocarán los perfiles de reparto, los perfiles soporte y los perfiles intermedios mediante escuadra de fijación, debiendo quedar nivelados. En caso de entramado visto: se colocará el empanelado entre caras de perfiles soporte e intermedio, con interposición de calzos o perfil continuo de material elástico, fijándolo mediante junquillos. En caso de entramado oculto: el empanelado se colocará sobre las dos caras de perfiles soportes e intermedios fijándolo mediante tornillos. Se colocarán los tapajuntas. Los encuentros en ángulo se realizarán a tope. Caso de incluir puertas su ejecución se ajustará a lo especificado en el capítulo Puertas y Ventanas.

- Tolerancias admisibles

El suministrador, de acuerdo con el diseño y características de su sistema, establecerá las tolerancias que deben cumplir las materiales componentes del mismo.

- Condiciones de terminación

El empanelado quedará nivelado y aplomado. Las particiones interiores, serán estables, planas, aplomadas y resistentes a los impactos

Control de ejecución, ensayos y pruebas

- Control de ejecución

Puntos de observación.

Condiciones de no aceptación automática:

Replanteo: errores superiores a 20 mm.

Colocación del perfil continuo: no está instalado, no es del tipo especificado o tiene discontinuidad.

Aplomado, nivelación y fijación de los entramado: desplomes superiores a 5 mm en los perfiles verticales o desnivel en los horizontales y/o fijación deficiente.

Colocación del tensor: si no está instalado en los perfiles básicos verticales y/o no ejerce presión suficiente.

Colocación y fijación del empanelado: falta de continuidad en los perfiles elásticos, colocación y/o fijación deficiente.

Colocación de la espiga de ensamble. Si no está colocada, no es del tipo especificado o no tiene holgura y no ejerce presión.

Colocación de la escuadra de fijación: si no está colocada, no es del tipo especificado. Fijación deficiente.

Colocación y fijación del tapajuntas. Si no están colocados y/o su fijación es deficiente.

Colocación y fijación de junquillos. Si no están colocados y/o su fijación es deficiente.

Colocación y fijación del perfil practicable y del perfil de registro: colocación y/o fijación deficiente.

Colocación y fijación de pernios: colocación y/o fijación deficiente. Número y tipo distinto del especificado.

5.4.2 Mamparas para particiones

Descripción

Descripción

Sistema modular para particiones interiores formado por mamparas desmontables sin función estructural, fijas o móviles constituidas por una estructura de perfiles y un empanelado ciego, acristalado o mixto, pudiendo incluir puertas o no.

Criterios de medición y valoración de unidades

Metro cuadrado de superficie de mampara para divisiones interiores, realizada con perfiles y empanelado o acristalamiento, incluso corte, preparación y uniones de perfiles, fijación a paramentos de junquillos, patillas y herrajes de cuelgue y seguridad, ajustado a obra, totalmente colocada, nivelado y aplomado, repaso y ajuste final.

Prescripciones sobre los productos

Características y recepción de los productos que se incorporan a las unidades de obra

La recepción de los productos, equipos y sistemas se realizará conforme se desarrolla en la Parte II, Condiciones de Recepción de productos. Este control comprende el control de la documentación de los suministros (incluida la correspondiente al marcado CE, cuando sea pertinente), el control mediante distintivos de calidad o evaluaciones técnicas de idoneidad y el control mediante ensayos.

- Perfil continuo perimetral de caucho sintético o material similar.
- Perfiles estructurales: perfiles básicos y complementarios, verticales y horizontales que forman un entramado. Podrán ser:

Perfiles extrusionados de aleación ligera de aluminio (ver Parte II, Relación de productos con marcado CE, 19.6.1): los perfiles vendrán con acabado anodizado (espesor mínimo 15 micras) o lacado y tendrán un espesor mínimo de perfil de 1,50 mm.

Perfiles de acero (ver Parte II, Relación de productos con marcado CE, 1.1.2, 19.5.1, 19.5.2): irán protegidos contra la oxidación mediante galvanizado, irán provistos de orificios para tornillos de presión y tendrán un espesor mínimo de 1 mm; a su vez llevarán adosados perfiles practicables o de registro de aluminio extrusionado.

Perfiles de madera maciza (ver Parte II, Relación de productos con marcado CE, 1.5.2): estarán correctamente escuadrados, tendrán sus caras vistas, cepilladas y lijadas de taller, con acabado pintado o barnizado. Para los perfiles ocultos no se precisan maderas de las empleadas normalmente en ebanistería y decoración.

SUPERVISADO
- 5 MAR. 2018
Oficina de Supervisión
Secretaría General Técnica
CONSEJERÍA DE CULTURA

- Paneles (ver Parte II, Relación de productos con marcado CE, según el material): elementos que se acoplan individualmente y por separado sobre los perfiles estructurales, podrán ser: ciegos o acristalados constituidos de diferentes componentes base: tableros de partículas, placas de yeso laminado, etc., con diversos acabados y/o recubrimientos.
Material de base: podrá ser de fibrocemento, material plástico, tablero aglomerado, etc.
Material de chapado: podrá ser de madera, metálico (chapa de aluminio, de acero, etc.), material sintético (PVC, revestimiento melamínico, vinílico), etc.
Acabado: podrá ir pintado, barnizado, lacado, anodizado, galvanizado, etc.
Asimismo podrán ser, de paneles sandwich constituidos por dos chapas de acero galvanizado o aluminio anodizado o prelacado con alma de lana mineral o similar.
Transparentes o translúcidos: podrán ser vidrios simples o dobles (en este caso con posibilidad de llevar cortina de lamas de aluminio o tela en la cámara interior), o bien de vidrios sintéticos (metacrilato, etc.). Se cumplirán las especificaciones recogidas en el capítulo Acristalamientos de la Parte I del presente Pliego de Condiciones Técnicas.
- Elemento de remate: perfil de zócalo para paso horizontal de instalaciones, tapajuntas, rodapiés, etc. Podrán ser de madera, presentando sus caras y cantos vistos, cepillados y lijados.
- Dispositivo de regulación: tensor, pernio (será de latón, aluminio o acero inoxidable o protegido contra la corrosión), clip de sujeción, será de acero inoxidable o protegido contra la corrosión. La espiga de ensamble, en las mamparas de madera, podrá ser de madera muy dura como roble, haya, etc.
- Productos de sellado de juntas (ver Parte II, Relación de productos con marcado CE, 9).
- Kits de tabiquería interior (ver Parte II, Relación de productos con marcado CE, 6.1).

Prescripción en cuanto a la ejecución por unidades de obra

Características técnicas de cada unidad de obra

- Condiciones previas: soporte
Las mamparas se colocarán sobre el solado una vez esté ejecutado y acabado.

- Compatibilidad entre los productos, elementos y sistemas constructivos
Para prevenir el fenómeno electroquímico de la corrosión galvánica entre metales con diferente potencial, se adoptarán las siguientes medidas:
Evitar el contacto entre dos metales de distinta actividad. En caso de no poder evitar el contacto, se deberá seleccionar metales próximos en la serie galvánica.
Aislar eléctricamente los metales con diferente potencial.
Evitar el acceso de agua y oxígeno a la zona de unión de los dos metales.
Las mamparas no serán solidarias con elementos estructurales verticales, de manera que las dilataciones, posibles deformaciones o los movimientos impuestos de la estructura no le afecten, ni puedan causar lesiones o patologías durante la vida del elemento de partición.

Proceso de ejecución

- Ejecución
- En general:
Se replanteará la mampara a colocar.
Se dispondrá un perfil continuo de caucho o similar sobre el solado, techo o paramento para amortiguar las vibraciones y absorber las tolerancias.
- Acero:
Se colocarán los perfiles verticales aplomados y ligeramente tensados contra un perfil de reparto. Posteriormente se colocarán nivelados los horizontales intermedios y se tensarán definitivamente los verticales. El número de pernios no será menor de tres y se fijarán al perfil básico mediante tornillos de presión. El empanelado se colocará sobre el perfil con interposición del perfil de caucho sintético, quedando nivelado y aplomado. Las instalaciones como electricidad, telefonía y antenas podrán disponerse por el interior de los perfiles del entramado de la mampara. Las aberturas llevarán un dintel resistente, prefabricado o realizado in situ de acuerdo con la luz a salvar.
- Aleaciones ligeras:
Se colocarán primero los perfiles básicos horizontales continuos inferiores; posteriormente los verticales aplomados y ligeramente tensados. A continuación se colocarán nivelados los horizontales intermedios y se tensará definitivamente los verticales. Se colocará el tensor entre el perfil soporte y el de reparto. Su tensión se graduará mediante tuerca de apriete o sistema equivalente. Se fijarán los perfiles para empanelado y los de registro mediante clips. Se fijará el perfil tope mediante tornillos de presión. Se colocarán los elementos de ensamblaje en los encuentros de los perfiles básicos horizontales y verticales mediante tornillos de presión, quedando nivelados y aplomados. Se colocará el empanelado sobre el perfil para panel con interposición del perfil continuo de caucho sintético, quedando nivelado y aplomado. Las instalaciones como electricidad, telefonía y antenas podrán disponerse por el interior de los perfiles del entramado de la mampara. Las aberturas llevarán un dintel resistente, prefabricado o realizado in situ de acuerdo con la luz a salvar.
- Madera
Mampara desmontable:
Se colocará el perfil guía sobre los perfiles continuos de material elástico en suelo, techo y/o paramento, fijándolos mediante tornillos sobre tacos de madera o plástico. Se colocará, los perfiles de reparto, los perfiles soporte, y los perfiles intermedios, fijándolos por presión, debiendo quedar nivelados. En caso de entramado visto: se colocará el empanelado entre caras de perfiles soporte e intermedio, con interposición de calzos o perfil continuo de material elástico, fijándolo mediante junquillos. En caso de entramado oculto: el empanelado se colocará sobre las dos caras de perfiles soportes e intermedios fijándolo mediante tornillos. Se colocarán los tapajuntas. Los encuentros en ángulo se realizarán a tope.
Mampara fija:
Se colocará el perfil guía sobre los perfiles continuos de material elástico en suelo, techo y/o paramento, fijándolos mediante tornillos sobre tacos de madera o plástico. Se colocarán los perfiles de reparto, los perfiles soporte y los perfiles intermedios mediante escuadra de fijación, debiendo quedar nivelados. En caso de entramado visto: se colocará el empanelado entre caras de perfiles soporte e intermedio, con interposición de calzos o perfil continuo de material elástico, fijándolo mediante junquillos. En caso de entramado oculto: el empanelado se colocará sobre las dos caras de perfiles soportes e intermedios fijándolo mediante tornillos. Se colocarán los tapajuntas. Los encuentros en ángulo se realizarán a tope. Caso de incluir puertas su ejecución se ajustará a lo especificado en el capítulo Puertas y Ventanas.

- Tolerancias admisibles
El suministrador, de acuerdo con el diseño y características de su sistema, establecerá las tolerancias que deben cumplir las materiales componentes del mismo.

- Condiciones de terminación
El empanelado quedará nivelado y aplomado. Las particiones interiores, serán estables, planas, aplomadas y resistentes a los impactos

SUPERVISADO
- 5 MAR. 2018
Oficina de Supervisión
Secretaría General Técnica
CONSEJERÍA DE CULTURA

Control de ejecución, ensayos y pruebas

- Control de ejecución
Puntos de observación.
Condiciones de no aceptación automática:
Replanteo: errores superiores a 20 mm.
Colocación del perfil continuo: no está instalado, no es del tipo especificado o tiene discontinuidad.
Aplomado, nivelación y fijación de los entramado: desplomes superiores a 5 mm en los perfiles verticales o desnivel en los horizontales y/o fijación deficiente.
Colocación del tensor: si no está instalado en los perfiles básicos verticales y/o no ejerce presión suficiente.
Colocación y fijación del empanelado: falta de continuidad en los perfiles elásticos, colocación y/o fijación deficiente.
Colocación de la espiga de ensamble. Si no está colocada, no es del tipo especificado o no tiene holgura y no ejerce presión.
Colocación de la escuadra de fijación: si no está colocada, no es del tipo especificado. Fijación deficiente.
Colocación y fijación del tapajuntas. Si no están colocados y/o su fijación es deficiente.
Colocación y fijación de junquillos. Si no están colocados y/o su fijación es deficiente.
Colocación y fijación del perfil practicable y del perfil de registro: colocación y/o fijación deficiente.
Colocación y fijación de pernios: colocación y/o fijación deficiente. Número y tipo distinto del especificado.

5.4.3 Tabiquería de placa de yeso laminado con estructura metálica

Descripción

Descripción
Tabiques de placa de yeso laminado con estructura metálica de acero galvanizado, de los siguientes tipos:
Tabique sencillo: con estructura sencilla (única) a cuyos lados se atornilla una placa.
Tabique múltiple: con estructura sencilla (única) a cuyos lados se atornillan dos o más placas de diferente tipo y espesor.
Tabique doble: con dos estructuras paralelas y arriostradas entre sí, a cuyos lados se atornilla una placa de diferente tipo y espesor.
Tabique especial: con dos estructuras paralelas y arriostradas entre sí, a cuyos lados se atornillan dos o más placas de diferente tipo y espesor.

Criterios de medición y valoración de unidades
Metro cuadrado de tabique formado por el número de placas de yeso del tipo y espesor determinados, a cada lado de una estructura metálica sencilla/doble, formada por montantes separados a ejes una distancia determinada, en mm, y canales del ancho especificado, en mm, dando el espesor total especificado de tabique terminado, en mm. Almas con aislante, en su caso, del tipo y espesor especificados, en una o en las dos estructuras. Parte proporcional de tornillería, pastas y cintas para juntas, anclajes para suelo y techo, etc. Totalmente terminado y listo para imprimar y decorar.

Prescripciones sobre los productos

Características y recepción de los productos que se incorporan a las unidades de obra
La recepción de los productos, equipos y sistemas se realizará conforme se desarrolla en la Parte II, Condiciones de recepción de productos. Este control comprende el control de la documentación de los suministros (incluida la correspondiente al marcado CE, cuando sea pertinente), el control mediante distintivos de calidad o evaluaciones técnicas de idoneidad y el control mediante ensayos.
- Placas de yeso laminado (ver Parte II, Relación de productos con marcado CE).
- Perfiles metálicos para particiones de placas de yeso laminado (ver Parte II, Relación de productos con marcado CE), de acero galvanizado: canales (perfiles en forma de "U") y montantes (en forma de "C").
- Adhesivos a base de yeso (ver Parte II, Relación de productos con marcado CE).
- Material de juntas para placas de yeso laminado (ver Parte II, Relación de productos con marcado CE), de papel microperforado o de malla para juntas de placas, de fibra de vidrio para tratamientos de juntas con placas M0 y perfiles guardavivos para protección de los cantos vivos.
- Tornillos: tipo placa-metal (P), metal-metal (M), placa-madera (N).
- Aislante térmico (ver Parte II, Relación de productos con marcado CE).

Prescripción en cuanto a la ejecución por unidades de obra

Características técnicas de cada unidad de obra

- Condiciones previas: soporte
Se exigirá la condición de limitación de flecha a los elementos estructurales flectados: vigas de borde o remates de forjado. Terminada la estructura, se comprobará que el soporte (forjado, losa, etc.) haya fraguado totalmente, esté seco, nivelado y limpio de cualquier resto de obra.
Las fachadas, cubiertas y otros muros en contacto con las unidades de tabiquería estarán totalmente terminados e impermeabilizados, y con los vierteaguas colocados.
La carpintería de huecos exteriores y cajas de persianas estarán colocadas; siendo recomendable que los huecos exteriores dispongan del acristalamiento. Los cercos interiores y otros elementos a incorporar en el tabique por los instaladores de la tabiquería estarán en obra. El techo estará limpio y plano. Los tabiques no serán solidarios con los elementos estructurales verticales u horizontales.

Compatibilidad
Para prevenir el fenómeno electroquímico de la corrosión galvánica entre metales con diferente potencial, se adoptarán las siguientes medidas:
Evitar el contacto entre dos metales de distinta actividad. En caso de no poder evitar el contacto, se deberá seleccionar metales próximos en la serie galvánica.
Aislar eléctricamente los metales con diferente potencial.
Evitar el acceso de agua y oxígeno a la zona de unión de los dos metales.
Se aislarán las tuberías para evitar condensaciones.
Todos los elementos metálicos (de unión o refuerzo) que entren en contacto con el tabique de escayola, como rigidizadores, esquineros, etc., deberán estar protegidos contra la corrosión, mediante galvanizado, zincado o, al menos, cubiertos de pintura. En este caso, la pintura elegida, deberá ser compatible con los productos a utilizar, tales como el propio panel, la escayola y el adhesivo. La pintura estará totalmente seca antes de entrar en contacto con estos elementos.

Proceso de ejecución

- Ejecución
Replanteo:
Se realizará el replanteo horizontal de los tabiques, según la distribución del proyecto, marcando la situación de los cercos, huecos, juntas de dilatación de la tabiquería, etc. En caso de

SUPERVISADO
- 5 MAR. 2018
Oficina de Supervisión
Secretaría General Técnica
CONSEJERÍA DE CULTURA

tabiques de gran longitud se realizarán juntas de dilatación como máximo cada 15 m. Se respetarán en el tabique las juntas estructurales del edificio.

Colocación de canales:

Los perfiles inferiores llevarán en la superficie de apoyo una banda de estanqueidad. Además, será recomendable colocar esta banda en todo el perímetro del tabique.

Los canales se anclarán tanto a suelo como a techo. Se respetará la distancia entre anclajes aconsejada por el fabricante, y como mínimo deberán colocarse tres anclajes para piezas superiores a 50 cm y dos para piezas inferiores a 50 cm. El tipo y la fiabilidad del anclaje a las solicitaciones que se producen en él según el material del soporte, será avalada por el fabricante del anclaje.

Los canales se colocarán con continuidad a tope, y no solapados; en los cruces y esquinas quedarán separados el espesor de las placas del tabique pasante.

Colocación de elementos verticales:

De arranque con la obra gruesa o unidades terminadas:

Se fijarán a la obra con anclajes cada 60 cm como máximo y en no menos de tres puntos para tramos superiores a 50 cm. Se atornillarán a los canales inferior y superior. Se colocarán continuos de suelo a techo.

Fijos:

Los montantes que determinan puntos especiales de arranque, como esquinas, cruces, jambas, arranques, sujeción de soportes, etc., se situarán en su posición, y se atornillarán con tornillos tipo M, no con tornillos P, o se fijarán mediante punzonado, a los canales superior e inferior. No romperán la modulación general de los montantes de la unidad. Para la disposición y fijación de los perfiles necesarios en cada punto se seguirán las indicaciones del fabricante.

En general, en la realización de esquinas se colocarán dos montantes, uno por cada tabique coincidente.

En los cruces se podrá colocar un montante de encuentro dentro del tabique del que arrancan los otros y en estos últimos se colocarán montantes de arranque; o bien se sujetará el montante de arranque del tabique a realizar a la placa o placas del tabique ya instalado mediante anclajes.

Para la sujeción de los cercos de puertas, armarios, etc., se reforzará la estructura en el dintel, colocando dos tramos de montantes atornillados con tornillos M o unidos por punzonamiento a los que forman las jambas. En el dintel del cerco se colocará un canal doblado a 90° en sus dos extremos formando unas patillas de 15 a 20 cm, e igualmente el canal del suelo se subirá de 15 cm a 20 cm por cada lateral del hueco. Estas patillas quedarán unidas por atornillado o punzonado a los montantes que enmarcan el hueco.

Se consultará al fabricante la máxima longitud del tabique sin rigidizadores (cercos, encuentros, esquinas, son considerados así), que dependerá del tipo de tabique, modulación, dimensión del perfil, número y espesor de las placas.

De modulación o intermedios:

Los perfiles intermedios se encajarán en los canales por simple giro, dejándolos sueltos, sin atornillar su unión, y con una longitud de 8 mm a 10 mm más corta de la luz entre suelo y techo. La distancia entre ejes será la especificada en proyecto, submúltiplo de la dimensión de la placa y no mayor a 60 cm. Esta modulación se mantendrá en la parte superior de los huecos.

Los montantes se colocarán en el mismo sentido, excepto los del final y los lógicos de huecos de paso o soportes para anclajes o similar. En caso de que los montantes sean de menor longitud que la luz a cubrir entre suelo y techo, se solaparán entre ellos o a través de piezas auxiliares, de forma que el solape quede perfectamente solidario.

Las perforaciones para el paso de instalaciones coincidirán en la misma línea horizontal. En caso de tener que realizar otras perforaciones, se comprobará que el perfil no queda debilitado. Es recomendable que los mecanismos de electricidad y otras instalaciones no coincidan en lados opuestos del tabique.

En caso de tabiques dobles o especiales los montantes se arriostrarán entre ellos, con cartelas de las dimensiones y a las distancias indicadas por el fabricante. En caso de alturas especiales o de no desear el arriostramiento (juntas de dilatación, altas prestaciones acústicas, etc.) se consultará a la dirección facultativa, y será objeto de estudio específico.

Atornillado de las placas de yeso:

Se colocarán las placas de una cara del tabique, se montarán las instalaciones que lleve en su interior y, después de ser probadas, y colocados los anclajes, soportes o aislamientos previstos, se cerrará el tabique por la otra cara.

En los tabiques sencillos o dobles las placas se colocarán en posición longitudinal respecto a los montantes, de manera que sus juntas verticales coincidan siempre con un montante. En los tabiques múltiples y especiales se podrán colocar indistintamente en posición transversal o longitudinal.

Las placas se colocarán a tope en techo y apoyadas sobre calzos en el suelo, que las separan del suelo terminado entre 10 y 15 mm. Cuando las placas sean de menor dimensión que la altura libre se colocarán de manera que no coincidan sus juntas transversales en la misma línea horizontal, con un solape mínimo de 40 cm.

Las placas se fijarán a los perfiles cada 25 cm mediante tornillos perpendiculares a las placas, con la longitud indicada por el fabricante. Los tornillos del borde longitudinal de las placas se colocarán a 10 mm de éste y los de los bordes transversales a no menos de 15 mm. No se atornillarán las placas a los perfiles en la zona donde se produce el cruce de un montante con un canal.

Las juntas entre placas deberán contrapearse en cada cara, de tal forma que no coincida una junta del mismo nivel de laminación en un mismo montante.

En los huecos, las placas se colocarán según instrucciones del fabricante. En caso de tabiques sencillos se colocarán haciendo bandera en los cercos. Las juntas entre placas de caras opuestas de un mismo nivel de laminación no coincidirán en el mismo montante.

- Tolerancias admisibles

Separación entre placas y suelo terminado: entre 10 y 15 mm.

Longitud de perfiles intermedios encajados en canales: entre 8 mm y 10 mm.

En zonas de circulación, altura sin elementos que vuelen más de 150 mm: entre 1,00 y 2,00 m.

- Condiciones de terminación

Se comprobarán y repasarán las superficies a tratar. Las cabezas de los tornillos estarán rehundidas y limpias de celulosa a su alrededor. Las cajas para mecanismos eléctricos y distintos pasos de instalaciones estarán convenientemente recibidas y emplastecidas. Las superficies de las placas estarán limpias de polvo y manchas. Se repasarán las posibles zonas deterioradas, saneándolas convenientemente y realizando su emplastecido.

Las juntas entre placas tendrán un espesor inferior a 3 mm; en caso contrario, se realizará un emplastecido previo al tratamiento.

Como acabado se aplicará pasta en las cabezas de tornillos y juntas de placas, asentando en éstas la cinta de juntas con espátula. Se dejará secar y se aplicará una capa de pasta de acabado. Una vez seco, se aplicará una segunda capa y se lijará la superficie tratada.

En el caso de tabiques especiales de protección al fuego laminados (múltiples o especiales), será necesario emplastecer las juntas de las placas interiores.

Las aristas de las esquinas se rematarán con cinta o perfil guardavivos, fijado con pasta a las placas.

Control de ejecución, ensayos y pruebas

SUPERVISADO
- 5 MAR. 2018
Oficina de Supervisión
Secretaría General Técnica
CONSEJERÍA DE CULTURA

- Control de ejecución

Puntos de observación.

- Replanteo:

Desviaciones respecto a proyecto en cuanto a replanteo y espesores de la tabiquería.

No podrán producirse errores superiores a ± 20 mm no acumulativos.

Juntas de dilatación de la tabiquería: máximo cada 15 m.

- Ejecución:

Colocación de canales: colocación de banda de estanqueidad. Comprobación de los anclajes.

Colocación de montantes de arranque: fijaciones, tipo y distancia. Uniones a otros tabiques.

Colocación de montantes intermedios: modulación y sin atornillar.

Colocación de montantes fijos (esquinas, cruces, jambas, etc.): fijaciones y distancia.

Refuerzos en huecos y fijación del cerco o premarco (descuadres y alabeos).

Sujeción de las placas: firmes, tornillos adecuados. Existencia de montante debajo de cada junta longitudinal.

Zonas de circulación: según el CTE DB SU 2, apartado 1. Los paramentos carezcan de elementos salientes que vuelen más de 150 mm en la zona de altura comprendida entre 1,00 m y 2,20 m medida a partir del suelo.

- Comprobación final:

Planeidad local: diferencias entre resaltes no mayor a 1 mm, medida con regla de 20 cm.

Planeidad general: diferencias entre resaltes no mayor a 5 mm, medida con regla de 2 m.

Desplome. No mayor de 5 mm en 3 m de altura.

Acabado de la superficie adecuado para la aplicación de revestimientos decorativos.

- Ensayos y pruebas

Se realizará una prueba previa "in situ" de los anclajes de los perfiles canal para comprobar su idoneidad frente a las solicitaciones que se producen en ellos según el material del soporte. Las instalaciones que vayan a quedar ocultas se someterán a una prueba para verificar su correcto funcionamiento, previa al cierre del tabique.

Conservación y mantenimiento

Se evitarán las humedades y la transmisión de empujes sobre las particiones.

No se fijarán o colgarán pesos del tabique sin seguir las indicaciones del fabricante.

Se inspeccionará la posible aparición de fisuras, grietas, desplomes, etc.

La limpieza se realizará según el tipo de acabado.

Todos los trabajos de reparación se llevarán a cabo por profesional cualificado.

Articulo 6º. Instalaciones

6.1 Instalación de audiovisuales

6.1.1 Antenas de televisión y radio

Descripción

Descripción

Una antena es un dispositivo generalmente metálico capaz de radiar y recibir ondas de radio que adapta la entrada/ salida del receptor/ transmisor al medio.

Convierte la onda guiada por la línea de transmisión (el cable o guía de onda) en ondas electromagnéticas que se pueden transmitir por el espacio libre.

Existen diferentes tipos de antena en función del modo de radiación.

Criterios de medición y valoración de unidades

La medición y valoración de la instalación de antenas, se realizará por metro lineal para los cables coaxiales, los tubos protectores, etc., como longitudes ejecutadas con igual sección y sin descontar el paso por cajas si existieran y con la parte proporcional de codos o manguitos.

El resto de componentes de la instalación como antenas, mástil, amplificador, cajas de distribución, derivación, etc., se medirán y valoraran por unidad completa e instalada, incluso ayudas de albañilería.

Prescripciones sobre los productos

Características y recepción de los productos que se incorporan a las unidades de obra

La recepción de los productos, equipos y sistemas se realizará conforme se desarrolla en la Parte II, Condiciones de recepción de productos. Este control comprende el control de la documentación de los suministros (incluida la correspondiente al marcado CE, cuando sea pertinente), el control mediante distintivos de calidad o evaluaciones técnicas de idoneidad y el control mediante ensayos.

En especial deberán ser sometidos a control de recepción los materiales reflejados en el punto 6 del anexo IV del Real Decreto 279/1999: arquetas de entrada y enlace, conductos, tubos, canaletas y sus accesorios, armarios de enlace registros principales, secundarios y de terminación de la red y toma.

- Equipo de captación.

Mástil o torre y sus piezas de fijación, generalmente de acero galvanizado.

Antenas para UHF, radio y satélite, y elementos anexos: soportes, anclajes, riostras, etc., deberán ser de materiales resistentes a la corrosión o tratados convenientemente a estos efectos.

Cable coaxial de tipo intemperie y en su defecto protegido adecuadamente.

Conductor de puesta a tierra desde el mástil.

- Equipamiento de cabecera.

Canalización de enlace.

Recintos (armario o cuarto) de instalación de telecomunicaciones superior (RITS).

Equipo amplificador.

Cajas de distribución.

Cable coaxial.

- Red.

Red de alimentación, red de distribución, red de dispersión y red interior del usuario, con cable coaxial, con conductor central de hilo de cobre, otro exterior con entramado de hilos de cobre, un dieléctrico intercalado entre ambos, y su recubrimiento exterior plastificado (tubo de protección), con registros principales.

Punto de acceso al usuario. (PAU)

Toma de usuario, con registros de terminación de red y de toma.

- Registros.

Prescripción en cuanto a la ejecución por unidades de obra

Características técnicas de cada unidad de obra

- Condiciones previas: soporte

Para el equipo de captación, el soporte será todo muro o elemento resistente, situado en cubierta, al que se pueda anclar mediante piezas de fijación el mástil perfectamente aplomado, sobre el que se montarán las diferentes antenas. (No se recibirá

SUPERVISADO
- 5 MAR. 2018
Oficina de Supervisión
Secretaría General Técnica
CONSEJERÍA DE CULTURA

en la impermeabilización de la terraza o su protección).

El equipamiento de cabecera irá adosado o empotrado a un elemento soporte vertical del RITS en todo su contorno. El resto de la instalación con su red de distribución, cajas de derivación y de toma, su soporte será los paramentos verticales u horizontales, ya sea discurriendo en superficie, sobre canaletas o galerías en cuyo caso los paramentos estarán totalmente acabados, o empotrados en los que se encontrarán estos a falta de revestimientos.

-Compatibilidad entre los productos, elementos y sistemas constructivos

Para prevenir el fenómeno electroquímico de la corrosión galvánica entre metales con diferente potencial, se adoptarán las siguientes medidas:

Evitar el contacto entre dos metales de distinta actividad. En caso de no poder evitar el contacto, se deberá seleccionar metales próximos en la serie galvánica.

Aislar eléctricamente los metales con diferente potencial.

Evitar el acceso de agua y oxígeno a la zona de unión de los dos metales.

Para mantener la compatibilidad electromagnética de la instalación, se tendrán en cuenta las especificaciones establecidas en el punto 7 del anexo IV del Real Decreto 279/1999, en cuanto a tierra local, interconexiones equipotenciales y apantallamiento y compatibilidad electromagnética entre sistemas en el interior de los recintos de telecomunicaciones.

No se permite adosar el equipo de amplificación en los paramentos del cuarto de máquinas del ascensor.

Las tuberías de fontanería deben ir por debajo de cualquier canalización o elemento que contenga dispositivos eléctricos o electrónicos, así como de cualquier red de telecomunicaciones, guardando una distancia en paralelo de al menos 30 cm.

Proceso de ejecución

- Ejecución

Se fijará el mástil al elemento resistente de la cubierta mediante piezas de fijación y perfectamente aplomado, se unirán al mismo las antenas con sus elementos de fijación especiales, manteniendo una distancia entre antenas no menor de 1 m, y colocando en la parte superior del mástil UHF y debajo FM si existe instalación de radiodifusión (independientes de las antenas parabólicas). La distancia de la última antena por debajo al muro o suelo no será menor de 1 m.

El cable coaxial se tenderá desde la caja de conexión de cada antena, discurriendo por el interior del mástil hasta el punto de entrada al inmueble a través de elemento pasamuros. A partir de aquí discurrirá la canalización de enlace formada por 4 tubos empotrados o superficiales de PVC o acero, fijados mediante grapas separadas como máximo 1 m. Se ejecutará el registro de enlace en pared. Se realizará la conexión de puesta a tierra del mástil.

Ejecutado el RITS, se fijará el equipo de amplificación y distribución adosándolo empotrándolo al paramento vertical en todo su contorno; se realizará la instalación eléctrica del recinto para los cuadros de protección y el alumbrado, su toma a tierra, y los sistemas de ventilación ya sea natural directa, forzada o mecánica. Al fondo se fijará el equipo amplificador y se conectará a la caja de distribución mediante cable coaxial y a la red eléctrica interior del edificio. El registro principal se instalará en la base de la misma vertical de la canalización principal; si excepcionalmente no pudiera ser así, se proyectará lo más próximo posible admitiéndose cierta curvatura en los cables para enlazar con la canalización principal en ángulos no mayores de 90º.

Para edificios en altura la canalización principal se ejecutará empotrada mediante tubos de PVC rígido, galería vertical o canaleta. Si la canalización es horizontal, se ejecutará enterrada, empotrada o en superficie, mediante tubos o galerías en los que se alojarán exclusivamente redes de telecomunicación.

Se colocarán los registros secundarios practicando en el muro o pared de la zona comunitaria un hueco, con las paredes del fondo y laterales enlucidas, y en el fondo se adaptará una placa de material aislante (madera o plástico) para sujetar con tornillos los elementos de conexión necesarios; quedará cerrado con tapa o puerta de plástico o metálica y con cerco metálico; o bien mediante empotramiento en el muro de una caja de plástico o metálica. En el caso de canalización principal subterránea los registros secundarios se ejecutarán como arquetas de dimensiones mínimas 40x40x40 cm.

La red de dispersión se ejecutará a través de tubos o canaletas hasta llegar a los PAU y a la instalación interior del usuario, que se realizará con tubos de material plástico, corrugados o lisos, que irán empotrados por el interior de la vivienda hasta llegar a las tomas de usuario.

En los tramos de instalación empotrada (verticales u horizontales), la anchura de las rozas no superará el doble de su profundidad, y cuando se dispongan rozas por las dos caras del tabique la distancia entre las mismas será como mínimo de 50 cm. El cable se doblará en ángulos mayores de 90º.

Para tramos de la instalación mayores de 1,20 m y cambios de sección se intercalarán cajas de registro.

Los tubos - cable coaxial quedarán alojados dentro de la roza ejecutada, y penetrará el tubo de protección 5 mm en el interior de cada caja de derivación, que conectará mediante el cable coaxial con las cajas de toma.

Las cajas de derivación se instalarán en cajas de registro en lugar fácilmente accesible y protegida de los agentes atmosféricos.

Se procederá a la colocación de los conductores, sirviendo de ayuda la utilización de guías impregnadas con materiales que hagan más fácil su deslizamiento por el interior.

En todos los tubos se dejará instalado un tubo guía que será de alambre de acero galvanizado de 2 mm de diámetro o cuerda plástica de 5 mm sobresaliendo 20 cm en los extremos de cada tubo.

Se realizará la conexión de los conductores a las regletas de empalme y distribución y a la conexión de mecanismos y equipos.

- Condiciones de terminación

Las antenas quedarán en contacto metálico directo con el mástil.

Se procederá al montaje de los equipos y aparatos y a la colocación de las placas embellecedoras de los mecanismos.

Las rozas quedarán cubiertas de mortero o yeso y enrasadas con el resto del paramento.

Control de ejecución, ensayos y pruebas

- Control de ejecución

- Equipo de captación:

Anclaje y verticalidad del mástil.

Situación de las antenas en el mástil.

- Equipo de amplificación y distribución:

Sujeción del armario de protección.

Verificación de la existencia de punto de luz y base y clavija para la conexión del alimentador.

Fijación del equipo amplificador y de la caja de distribución.

Conexión con la caja de distribución.

- Canalización de distribución:

Comprobación de la existencia de tubo de protección.

- Cajas de derivación y de toma:

Conexiones con el cable coaxial.

Altura de situación de la caja y adosado de la tapa al

SUPERVISADO
- 5 MAR. 2018
Oficina de Supervisión
Secretaría General Técnica
CONSEJERÍA DE CULTURA

paramento.

- Ensayos y pruebas

Uso de la instalación.

Comprobación de los niveles de calidad para los servicios de radiodifusión sonora y de televisión establecidos en el Real Decreto 279/1999.

Conservación y mantenimiento

Se preservará de impactos mecánicos, así como del contacto con materiales agresivos, humedad y suciedad.

6.1.2 Telecomunicación por cable

Descripción

Descripción

La instalación de la infraestructura común de Telecomunicaciones está destinada a proporcionar el acceso al servicio de telecomunicación por cable, desde la red de alimentación de los diferentes operadores del servicio, hasta las tomas de los usuarios.

Criterios de medición y valoración de unidades

La medición y valoración de la instalación de telecomunicación, se realizará por metro lineal para los cables, los tubos protectores, etc., como longitudes ejecutadas con igual sección, sin descontar el paso por cajas si existieran, y con la parte proporcional de codos o manguitos.

El resto de componentes de la instalación, como arquetas, registros, tomas de usuario, etc., se medirán y valorarán por unidad completa e instalada, incluso ayudas de albañilería.

Prescripciones sobre los productos

Características y recepción de los productos que se incorporan a las unidades de obra

- Red de alimentación:

Enlace mediante cable:

Arqueta de entrada y registro de enlace.

Canalización de enlace hasta el recinto principal dentro del recinto de instalaciones de telecomunicaciones inferior (RITI), donde se ubica el punto de interconexión.

Enlace mediante medios radioeléctricos:

Elementos de captación, situados en cubierta.

Canalización de enlace hasta el recinto de instalaciones de telecomunicaciones superior (RITS).

Equipos de recepción y procesado de dichas señales.

Cables de canalización principal y unión con el RITI, donde se ubica el punto de interconexión en el recinto principal.

- Red de distribución.

Conjunto de cables (coaxiales) y demás elementos que van desde el registro principal situado en el RITI y, a través de las canalizaciones principal, secundaria e interior de usuario; y apoyándose en los registros secundarios y de terminación de la red, llega hasta los registros de toma de los usuarios.

- Elementos de conexión:

Punto de distribución final (interconexión).

Punto de terminación de la red (punto de acceso al usuario) de los servicios de difusión de televisión y teléfono, el vídeo a la carta y vídeo bajo demanda. Este punto podrá ser, punto de conexión de servicios, una toma de usuario o un punto de conexión de una red privada de usuario.

La infraestructura común para el acceso a los servicios de telecomunicaciones por cable podrá no incluir inicialmente el cableado de la red de distribución, caso de incluirlo se tendrá en cuenta que desde el repartidor de cada operador (en el registro principal), partirá un solo cable en red interior.

Todas estas características y limitaciones se completarán con las especificaciones establecidas en el Anexo III del Real Decreto 279/1999.

La recepción de los productos, equipos y sistemas se realizará conforme se desarrolla en la Parte II, Condiciones de Recepción de productos. Este control comprende el control de la documentación de los suministros (incluido el correspondiente al marcado CE, cuando sea pertinente), el control mediante distintivos de calidad o evaluaciones técnicas de idoneidad y el control mediante ensayos.

En especial deberán ser sometidos a un control de recepción de materiales, aquellos reflejados en el anexo III y en el punto 6 del anexo IV del Real Decreto 279/1999; arquetas de entrada y enlace, conductos, tubos, canaletas y sus accesorios, armarios de enlace, registros principales, secundarios y de terminación de la red y toma.

Prescripción en cuanto a la ejecución por unidades de obra

Características técnicas de cada unidad de obra

Condiciones previas: soporte

Todos los paramentos verticales y horizontales desde la red de alimentación hasta el punto de terminación de la misma estarán totalmente acabados si la red discurre en superficie, sobre canaletas o galerías o a falta de revestimientos si es empotrada.

Compatibilidad entre los productos, elementos y sistemas constructivos

Para prevenir el fenómeno electroquímico de la corrosión galvánica entre metales con diferente potencial, se adoptarán las siguientes medidas:

Evitar el contacto entre dos metales de distinta actividad. En caso de no poder evitar el contacto, se deberá seleccionar metales próximos en la serie galvánica.

Aislar eléctricamente los metales con diferente potencial.

Evitar el acceso de agua y oxígeno a la zona de unión de los dos metales.

Para mantener la compatibilidad electromagnética de la instalación será de aplicación lo previsto en el punto 7 del anexo IV del Real Decreto 279/1999, en cuanto a tierra local, interconexiones equipotenciales y apantallamiento y compatibilidad electromagnética entre sistemas en el interior de los recintos de telecomunicaciones.

Se evitará que los recintos de instalaciones de telecomunicaciones se encuentren en la vertical de canalizaciones o desagües, y se garantizará su protección frente a la humedad.

Proceso de ejecución

- Ejecución

Se ejecutará la arqueta de entrada, con unas dimensiones mínimas de 80x70x82 cm; dispondrá de dos puntos para el tendido de cables, y en paredes opuestas la entrada de conductos; su tapa será de hormigón o fundición y estará provista de cierre de seguridad. Se situará en muro de fachada o medianero según indicación de la compañía.

Se ejecutará la canalización externa hasta el punto de entrada general del inmueble con dos conductos para TLCA (telecomunicación por cable), protegidos con tubos de PVC rígido de paredes interiores lisas, y fijadas al paramento mediante grapas separadas 1 m como máximo y penetrando 4 mm en las cajas de empalme. Posteriormente se procederá al tendido de la canalización de enlace hasta el RITI con los registros intermedios que sean precisos, (cada 30 m en canalización empotrada o superficial, o cada 50 m en subterránea, o en puntos de intersección de dos tramos rectos no alineados). Esta canalización de enlace se podrá ejecutar con tubos de PVC rígido o acero, en número igual a los de la

SUPERVISADO
- 5 MAR. 2018
Oficina de Supervisión
Secretaría General Técnica
CONSEJERÍA DE CULTURA

canalización externa o bien por canaletas, que alojarán únicamente redes de telecomunicación. En ambos casos podrá instalarse empotrada, en superficie o en canalizaciones subterráneas. En los tramos superficiales, los tubos se fijarán con grapas separadas como máximo 1 m. Se ejecutará el registro de enlace ya sea en pared o como arqueta.

Se ejecutará el RITI, donde se fijará la caja del registro principal de TLCA; se fijará a los paramentos horizontales un sistema de escalerillas o canaletas horizontales para el tendido de los cables oportunos, se realizará la instalación eléctrica del recinto para los cuadros de protección y el alumbrado, su toma a tierra, y los sistemas de ventilación ya sea natural directa, forzada o mecánica. El registro principal tendrá las dimensiones necesarias para albergar los elementos de derivación que proporcionan las señales a los distintos usuarios, y se instalará en la base de la misma vertical de la canalización principal. Si excepcionalmente no pudiera ser así, se proyectará lo más próximo posible admitiéndose cierta curvatura en los cables para enlazar con la canalización principal.

Para edificios en altura se ejecutará empotrada mediante tubos de PVC rígido, galería vertical o canaleta (2 para TLCA). Si la canalización es horizontal, se ejecutará enterrada, empotrada o superficial, mediante tubos o galerías en los que se alojarán exclusivamente redes de telecomunicación.

En la canalización principal se colocarán los registros secundarios; estos se podrán ejecutar practicando en el muro o pared de la zona comunitaria un hueco, con las paredes del fondo y laterales enlucidas, y en el fondo se adaptará una placa de material aislante (madera o plástico) para sujetar los elementos conexión necesarios con tornillos; se cerrará con tapa o puerta de plástico o metálica y con cerco metálico, o bien empotrando en el muro una caja de plástico o metálica. En el caso de canalización principal subterránea los registros secundarios se ejecutarán como arquetas de dimensiones mínimas 40x40x40 cm.

La red secundaria se ejecutará a través de tubos o canaletas, hasta llegar a la instalación interior del usuario, que se realizará con tubos de material plástico, corrugados o lisos, que irán empotrados por el interior de la vivienda; posteriormente se unirán los registros de terminación de la red con los distintos registros de toma para los servicios de difusión de televisión, el vídeo a la carta y vídeo bajo demanda.

Se procederá a la colocación de los conductores, sirviendo de ayuda la utilización de pasahilos (guías) impregnados de componentes que hagan más fácil su deslizamiento por el interior.

En todos los tubos se dejará instalado un tubo guía que será de alambre de acero galvanizado de 2 mm de diámetro o cuerda plástica de 5 mm sobresaliendo 20 cm en los extremos de cada tubo.

Se realizará la conexión de los conductores a las regletas de empalme y distribución y a la conexión de mecanismos y equipos.

En el caso de acceso radioeléctrico del servicio, se ejecutará también la unión entre el RITS (donde llega la señal a través de pasamuros desde el elemento de captación en cubierta) y el RITI desde donde se desarrolla la instalación como se ha indicado partiendo desde el registro principal.

- Condiciones de terminación

Se procederá al montaje de equipos y aparatos, y a la colocación de las placas embellecedoras de los mecanismos.

Las rozas quedarán cubiertas de mortero o yeso, y enrasadas con el resto de la pared.

Control de ejecución, ensayos y pruebas

- Control de ejecución

Fijación de canalizaciones y de registros.

Profundidad de empotramientos.

Penetración de tubos en las cajas.

Enrase de tapas con paramentos.

Situación de los distintos elementos, registros, elementos de conexión…

- Ensayos y pruebas

Uso de la canalización.

Existencia de hilo guía.

- Conservación y mantenimiento

Se preservará de impactos mecánicos, así como del contacto con materiales agresivos, humedad y suciedad.

6.1.3 Telefonía

Descripción

Descripción

Instalación de la infraestructura común de Telecomunicaciones, para permitir el acceso al servicio de telefonía al público, desde la acometida de la compañía suministradora hasta cada toma de los usuarios de teléfono o red digital de servicios integrados (RDSI).

Criterios de medición y valoración de unidades

La medición y valoración de la instalación de telefonía se realizará por metro lineal para los cables, los tubos protectores…como longitudes ejecutadas con igual sección y sin descontar el paso por cajas si existieran, y con la parte proporcional de codos o manguitos y accesorios.

El resto de componentes de la instalación, como arquetas, registros, tomas de usuario, etc., se medirán y valorarán por unidad completa e instalada, incluso ayudas de albañilería.

Prescripciones sobre los productos

Características y recepción de los productos que se incorporan a las unidades de obra

- Red de alimentación:

Enlace mediante cable:

Arqueta de entrada y registro de enlace.

Canalización de enlace hasta recinto principal situado en el recinto de instalaciones de telecomunicaciones inferior (RITI), donde se ubica punto de interconexión.

Enlace mediante medios radioeléctricos:

Elementos de captación, situados en cubierta.

Canalización de enlace hasta el recinto de instalaciones de telecomunicaciones superior (RITS).

Equipos de recepción y procesado de dichas señales.

Cables de canalización principal y unión con el RITI, donde se ubica el punto de interconexión en el recinto principal.

- Red de distribución:

Conjunto de cables multipares, (pares sueltos hasta 25), desde el punto de interconexión en el RITI hasta los registros secundarios. Dichos cables estarán cubiertos por una cinta de aluminio lisa y una capa continua de plástico ignífuga. Cuando la red de distribución se considera exterior, la cubierta de los cables será una cinta de aluminio-copolímero de etileno y una capa continua de polietileno colocada por extrusión para formar un conjunto totalmente estanco.

- Red de dispersión:

Conjunto de pares individuales (cables de acometida interior) y demás elementos que parten de los registros secundarios o punto de distribución hasta los puntos de acceso al usuario (PAU), en los registros de terminación de la red para TB+RSDI (telefonía básica + líneas RDSI). Serán uno o dos pares cuya cubierta estará formada por una capa continua de características ignífugas. En el caso de que la red de dispersión

SUPERVISADO
- 5 MAR. 2018
Oficina de Supervisión
Secretaría General Técnica
CONSEJERÍA DE CULTURA

sea exterior, la cubierta estará formada por una malla de alambre de acero, colocada entre dos capas de plástico de características ignífugas.

- Red interior de usuario.

Cables desde los PAU hasta las bases de acceso de terminal situados en los registros de toma. Serán uno o dos pares cuya cubierta estará formada por una capa continua de características ignífugas. Cada par estará formado por conductores de cobre electrolítico puro de calibre no inferior a 0,50 mm de diámetro, aislado por una capa continua de plástico coloreada según código de colores; para viviendas unifamiliares esta capa será de polietileno.

Elementos de conexión: puntos de interconexión, de distribución, de acceso al usuario y bases de acceso terminal.

Regletas de conexión.

Todas estas características y limitaciones se completarán con las especificaciones establecidas en el Anexo II del Real Decreto 279/1999, al igual que los requisitos técnicos relativos a las ICT para la conexión de una red digital de servicios integrados (RDSI), en el caso que esta exista.

La recepción de los productos, equipos y sistemas se realizará conforme se desarrolla en la Parte II, Condiciones de recepción de productos. Este control comprende el control de la documentación de los suministros (incluida la correspondiente al marcado CE, cuando sea pertinente), el control mediante distintivos de calidad o evaluaciones técnicas de idoneidad y el control mediante ensayos.

En especial deberán ser sometidos a un control de recepción de materiales para cada caso, aquellos reflejados en el anexo II y en el punto 6 del anexo IV del Real Decreto 279/1999, como son arquetas de entrada y enlace, conductos, tubos, canaletas y sus accesorios, armarios de enlace registros principales, secundarios y de terminación de la red y toma.

Prescripción en cuanto a la ejecución por unidades de obra

Características técnicas de cada unidad de obra

- Condiciones previas: soporte

El soporte de la instalación serán todos los paramentos verticales y horizontales desde la red de alimentación hasta el punto de terminación de la misma, ya sea discurriendo en superficie, sobre canaletas u galerías en cuyo caso los paramentos estarán totalmente acabado, o a falta de revestimientos si son empotrados.

- Compatibilidad entre los productos, elementos y sistemas constructivos

Para prevenir el fenómeno electroquímico de la corrosión galvánica entre metales con diferente potencial, se adoptarán las siguientes medidas:

Evitar el contacto entre dos metales de distinta actividad. En caso de no poder evitar el contacto, se deberá seleccionar metales próximos en la serie galvánica.

Aislar eléctricamente los metales con diferente potencial.

Evitar el acceso de agua y oxígeno a la zona de unión de los dos metales.

Para mantener la compatibilidad electromagnética de la instalación, se tendrán en cuenta las especificaciones establecidas en el punto 8, Anexo II del Real Decreto 279/1999, en cuanto a accesos y cableado, interconexiones potenciales y apantallamiento, descargas atmosféricas, conexiones de una RSDI con otros servicios, etc., y lo establecido en punto 7 del anexo IV del mismo Real Decreto, en cuanto a tierra local, interconexiones equipotenciales y apantallamiento y compatibilidad electromagnética entre sistemas en el interior de los recintos de telecomunicaciones.

Proceso de ejecución

- Ejecución

Se ejecutará la arqueta de entrada, con unas dimensiones mínimas de 80x70x82 cm; esta dispondrá de dos puntos para el tendido de cables, y en paredes opuestas la entrada de conductos, su tapa será de hormigón o fundición y estará provista de cierre de seguridad. Se situará en muro de fachada o medianero según indicación de la compañía.

Se ejecutará la canalización externa hasta el punto de entrada general del inmueble con 4 conductos para TB+1 conducto para RDSI, protegidos con tubos de PVC rígido de paredes interiores lisas, fijados al paramento mediante grapas separadas 1 m como máximo y penetrando 4 mm en las cajas de empalme. Posteriormente se procederá al tendido de la canalización de enlace, con los registros intermedios que sean precisos, (cada 30 m en canalización empotrada o superficial o cada 50 m en subterránea, y en puntos de intersección de dos tramos rectos no alineados), hasta el RITI. Esta canalización de enlace se podrá ejecutar por tubos de PVC rígido o acero, en número igual a los de la canalización externa o bien por canaletas, que alojarán únicamente redes de telecomunicación. En ambos casos podrán instalarse empotradas, en superficie o en canalizaciones subterráneas. En los tramos superficiales, los tubos se fijarán mediante grapas separadas como máximo 1 m. Se ejecutará el registro de enlace ya sea en pared o como arqueta.

Ejecutado el RITI, se fijará la caja del registro principal de TB+RDSI, y a los paramentos horizontales un sistema de escalerillas o canaletas horizontales para el tendido de los cables oportunos. Se realizará la instalación eléctrica del recinto para los cuadros de protección y el alumbrado, su toma a tierra, y los sistemas de ventilación ya sea natural directa, forzada o mecánica. El registro principal, se ejecutará con las dimensiones adecuadas para alojar las regletas del punto de interconexión, así como la colocación de las guías y soportes necesarios para el encaminamiento de cables y puentes. Dicho registro principal se instalará en la base de la misma vertical de la canalización principal; si excepcionalmente no pudiera ser así, se proyectará lo más próximo posible admitiéndose cierta curvatura en los cables para enlazar con la canalización principal.

En caso de edificios en altura, la canalización principal se ejecutará empotrada mediante tubos de PVC rígido, galería vertical o canaleta (1 para TB+RDSI). Si la canalización es horizontal, esta se ejecutará enterrada, empotrada o irá superficial, mediante tubos o galerías en los que se alojarán, exclusivamente redes de telecomunicación.

Se colocarán los registros secundarios que se podrán ejecutar practicando en el muro o pared de la zona comunitaria un hueco, con las paredes del fondo y laterales enlucidas, y en el fondo se adaptará una placa de material aislante (madera o plástico) para sujetar con tornillos los elementos de conexión necesarios. Se cerrarán con tapa o puerta de plástico o metálica y con cerco metálico, o bien empotrando en el muro una caja de plástico o metálica. En el caso de canalización principal subterránea los registros secundarios se ejecutarán como arquetas de dimensiones mínimas 40x40x40 cm.

Se ejecutará la red de dispersión a través de tubos o canaletas, hasta llegar a los PAU y a la instalación interior del usuario. Esta se ejecutará con tubos de material plástico, corrugados o lisos, que irán empotrados por el interior de la vivienda hasta llegar a los puntos de interconexión, de distribución, de acceso al usuario y bases de acceso terminal.

Se procederá a la colocación de los conductores, sirviendo de ayuda la utilización de pasahilos (guías) impregnados de componentes que hagan más fácil su deslizamiento por el interior.

En todos los tubos se dejará instalado un tubo guía que será de alambre de acero galvanizado de 2 mm de diámetro o cuerda plástica de 5 mm sobresaliendo 20 cm en los extremos de cada tubo.

Se realizará la conexión de los conductores a las regletas

SUPERVISADO
- 5 MAR. 2018
Oficina de Supervisión
Secretaría General Técnica
CONSEJERÍA DE CULTURA

de empalme y distribución y a la conexión de mecanismos y equipos.

En el caso de acceso radioeléctrico del servicio, se ejecutará también la unión entre las RITS (donde llega la señal a través de pasamuros desde el elemento de captación en cubierta), y el RITI, desde el cual se desarrolla la instalación como se indica anteriormente partiendo desde el registro principal.

- Condiciones de terminación

Se procederá al montaje de equipos y aparatos, y a la colocación de las placas embellecedoras de los mecanismos.

Las rozas quedarán cubiertas de mortero o yeso, y enrasadas con el resto de la pared.

Control de ejecución, ensayos y pruebas

- Control de ejecución

Fijación de canalizaciones y de registros.
Profundidad de empotramientos.
Penetración de tubos en las cajas.
Enrase de tapas con paramentos.
Situación de los distintos elementos, registros, elementos de conexión, etc.

- Ensayos y pruebas

Pruebas de servicio:
- Requisitos eléctricos:

Según punto 6 anexo II del Real Decreto 279/1999.
- Uso de la canalización:

Existencia de hilo guía.

Conservación y mantenimiento

Se preservará de impactos mecánicos, así como del contacto con materiales agresivos, humedad y suciedad.

6.2 Acondicionamiento de recintos- Confort

6.2.1 Aire acondicionado

Descripción

Descripción

Instalaciones de climatización, que con equipos de acondicionamiento de aire modifican las características de los recintos interiores, (temperatura, contenido de humedad, movimiento y pureza) con la finalidad de conseguir el confort deseado.

Los sistemas de aire acondicionado, dependiendo del tipo de instalación, se clasifican en:
- Centralizados:

Todos los componentes están agrupados en una sala de máquinas.

En las distintas zonas para acondicionar existen unidades terminales de manejo de aire, provistas de baterías de intercambio de calor con el aire a tratar, que reciben el agua enfriada de una central o planta enfriadora.
- Unitarios y semi-centralizados:

Acondicionadores de ventana.

Unidades autónomas de condensación: por aire o por agua.

Unidades tipo consola de condensación: por aire o por agua.

Unidades tipo remotas de condensación por aire.

Unidades autónomas de cubierta de condensación por aire.

La distribución de aire tratado en el recinto puede realizarse por impulsión directa del mismo, desde el equipo si es para un único recinto o canalizándolo a través de conductos provistos de rejillas o aerodifusores en las distintas zonas a acondicionar.

En estos sistemas se le hace absorber calor (mediante una serie de dispositivos) a un fluido refrigerante en un lugar, transportarlo, y cederlo en otro lugar.

Criterios de medición y valoración de unidades

Las tuberías y conductos se medirán y valorarán por metro lineal de iguales características, incluso codos, reducciones, piezas especiales de montaje y calorifugados, colocados y probados.

El resto de componentes de la instalación, como aparatos de ventana, consolas inductores, ventiloconvectores, termostatos, etc., se medirán y valorarán por unidad totalmente colocada y comprobada incluyendo todos los accesorios y conexiones necesarios para su correcto funcionamiento.

Prescripciones sobre los productos

Características y recepción de los productos que se incorporan a las unidades de obra

La recepción de los productos, equipos y sistemas se realizará conforme se desarrolla en la Parte II, Condiciones de recepción de productos. Este control comprende el control de la documentación de los suministros (incluida la del marcado CE cuando sea pertinente), el control mediante distintivos de calidad o evaluaciones técnicas de idoneidad y el control mediante ensayos.

En general un sistema de refrigeración se puede dividir en cuatro grandes bloques o subsistemas:
- Bloque de generación:

Los elementos básicos en cualquier unidad frigorífica de un sistema por absorción son:

Compresor.
Evaporador.
Condensador.
Sistema de expansión.
- Bloque de control:

Controles de flujo. El equipo dispondrá de termostatos de ambiente con mandos independiente de frío, calor y ventilación. (ITE 02.11, ITE 04.12).
- Bloque de transporte:

Según el CTE DB HS 4, apartado 4.3, los diámetros de los diferentes tramos de la red de suministro se dimensionarán como mínimo en instalaciones entre 250 - 500 kW para tuberías de cobre o plástico, y 2,50 cm y 3,20 cm para instalaciones superiores. En el caso en que los tramos sean de acero, para instalaciones entre 250 -500 kW el mínimo estará en 1" y para instalaciones superiores el mínimo será de 1 ¼ ".

Conductos y accesorios. Podrán ser de chapa metálica o de fibra (ITE 02.9):

De chapa galvanizada. El tipo de acabado interior del conducto impedirá el desprendimiento de fibras y la absorción o formación de esporas o bacterias y su cara exterior estará provista de revestimiento estanco al aire y al vapor de agua.

De fibras. Estarán formados por materiales que no propaguen el fuego ni desprendan gases tóxicos en caso de incendio; además tendrán la suficiente resistencia para soportar los esfuerzos debidos a su peso, al movimiento del aire, a los propios de su manipulación, así como a las vibraciones que puedan producirse como consecuencia de su trabajo.

Tuberías y accesorios de cobre. (ITE 02.8, ITE 04.2, ITE 05.2). Las tuberías serán lisas y de sección circular, no presentando rugosidades ni rebabas en sus extremos.
- Bloque de consumo:

Unidades terminales. Ventiloconvectores (fan-coils), inductores, rejillas, difusores, etc.

Otros componentes de la instalación son:

Filtros, ventiladores, compuertas, etc.

SUPERVISADO
- 5 MAR. 2018
Oficina de Supervisión
Secretaría General Técnica
CONSEJERÍA DE CULTURA

En una placa los equipos llevarán indicado: nombre del fabricante, modelo y número de serie, características técnicas y eléctricas, así como carga del fluido refrigerante.

Prescripción en cuanto a la ejecución por unidades de obra

Características técnicas de cada unidad de obra

- Condiciones previas: soporte

El soporte serán los paramentos horizontales y verticales, donde la instalación podrá ser vista o estar empotrada. En el caso de instalación vista, los tramos horizontales pasarán preferentemente cerca del forjado o pavimento. Los elementos de fijación de las tuberías serán tacos y tornillos, con una separación máxima entre ellos de 2 m.

En caso de instalación empotrada, en tramos horizontales irá bajo el solado o por el forjado, evitando atravesar elementos estructurales. En tramos verticales, discurrirán a través de rozas practicadas en los paramentos, que se ejecutarán preferentemente a máquina una vez guarnecido el tabique y tendrán una profundidad no mayor de 4 cm cuando sea ladrillo macizo y de 1 canuto para ladrillo hueco, siendo el ancho inferior a dos veces su profundidad. Las rozas se realizarán preferentemente en las tres hiladas superiores. Cuando se practiquen rozas por las dos caras del tabique, la distancia entre rozas paralelas será de 50 cm. La separación de las rozas a cercos y premarcos será como mínimo de 20 cm. Las conducciones se fijarán a los paramentos o forjados mediante grapas, interponiendo entre estas y el tubo un anillo elástico.

Cuando se deba atravesar un elemento estructural u obras de albañilería se hará a través de pasamuros según RITE-ITE 05.2.4.

- Compatibilidad entre los productos, elementos y sistemas constructivos

Para prevenir el fenómeno electroquímico de la corrosión galvánica entre metales con diferente potencial, se adoptarán las siguientes medidas:

Evitar el contacto entre dos metales de distinta actividad. En caso de no poder evitar el contacto, se deberá seleccionar metales próximos en la serie galvánica.

Aislar eléctricamente los metales con diferente potencial.

Evitar el acceso de agua y oxígeno a la zona de unión de los dos metales.

Se evitará utilizar materiales diferentes en una misma instalación, y si se hace se aislarán eléctricamente de manera que no se produzca corrosión, pares galvánicos, etc., (por incompatibilidad de materiales: acero galvanizado con cobre, etc.).

Entre los elementos de fijación y las tuberías se interpondrá un anillo elástico y en ningún caso se soldará al tubo.

No se utilizarán los conductos metálicos de la instalación como tomas de tierra.

En las instalaciones mixtas cobre/acero galvanizado, se procurará que el acero vaya primero en el sentido de circulación del agua evitando la precipitación de iones de cobre sobre el acero, disolviendo el acero y perforando el tubo.

El recorrido de las tuberías no atravesará chimeneas ni conductos.

Según el CTE DB HS 4, apartado 2.1.2, se dispondrán sistemas antirretorno para evitar la inversión del sentido del flujo antes de los aparatos de refrigeración o climatización

Proceso de ejecución

- Ejecución

El Instalador de climatización coordinará sus trabajos con la empresa constructora y con los instaladores de otras especialidades, tales como electricidad, fontanería, etc., que puedan afectar a su instalación y al montaje final del equipo.

Se replanteará el recorrido de las tuberías, coordinándolas con el resto de instalaciones que puedan tener cruces, paralelismos o encuentros. Al marcar los tendidos de la instalación, se tendrá en cuenta la separación mínima de 25 cm entre las tuberías de la instalación y tuberías vecinas. La distancia a cualquier conducto eléctrico será como mínimo de 30 cm, debiendo pasar por debajo de este último.

- Tuberías:

De agua:

Las tuberías estarán instaladas de forma que su aspecto sea limpio y ordenado, dispuestas en líneas paralelas o a escuadra con los elementos estructurales del edificio o con tres ejes perpendiculares entre sí. Las tuberías horizontales, en general, deberán estar colocadas próximas al techo o al suelo, dejando siempre espacio suficiente para manipular el aislamiento térmico. La accesibilidad será tal que pueda manipularse o sustituirse una tubería sin tener que desmontar el resto. El paso por elementos estructurales se realizará con pasamuros y el espacio que quede se llenará con material elástico. La tubería no atravesará chimeneas ni conductos. Los dispositivos de sujeción estarán situados de forma que aseguren la estabilidad y alineación de la tubería. Sobre tabiques, los soportes se fijarán con tacos y tornillos. Entre la abrazadera del soporte y el tubo se interpondrá un anillo elástico. No se soldará el soporte al tubo. Todas las uniones, cambios de dirección y salidas de ramales se harán únicamente mediante accesorios soldados; si fuese preciso aplicar un elemento roscado, no se roscará al tubo, se utilizará el correspondiente enlace de cono elástico a compresión. La bomba se apoyará sobre bancada con elementos antivibratorios, y la tubería en la que va instalada dispondrá de acoplamientos elásticos para no transmitir ningún tipo de vibración ni esfuerzo radial o axial a la bomba. Las tuberías de entrada y salida de agua, quedarán bien sujetas a la enfriadora y su unión con el circuito hidráulico se realizará con acoplamientos elásticos.

Para refrigerantes:

Las tuberías de conexión para líquido y aspiración de refrigerante, se instalarán en obra, utilizando manguitos para su unión. Las tuberías serán cortadas según las dimensiones establecidas en obra y se colocarán en su sitio sin necesidad de forzarlas o deformarlas. Estarán colocadas de forma que puedan contraerse y dilatarse, sin deterioro para sí mismas ni cualquier otro elemento de la instalación. Todos los cambios de dirección y uniones se realizarán con accesorios con soldadura incorporada. Todo paso de tubos por forjados y tabiques llevará una camisa de tubo de plástico o metálico que le permita la libre dilatación. Las líneas de aspiración de refrigerante se aislarán por medio de coquillas preformadas de caucho esponjoso de 1,30 cm de espesor, con objeto de evitar condensaciones y el recalentamiento del refrigerante.

- Conductos:

Los conductos se soportarán y fijarán, de tal forma que estén exentos de vibraciones en cualquier condición de funcionamiento. Los elementos de soporte irán protegidos contra la oxidación. Preferentemente no se abrirán huecos en los conductos para el alojamiento de rejillas y difusores, hasta que no haya sido realizada la prueba de estanqueidad. Las uniones entre conductos de chapa galvanizada se harán mediante las correspondientes tiras de unión transversal suministradas con el conducto, y se engatillarán haciendo un pliegue en cada conducto. Todas las uniones de conductos a los equipos se realizarán mediante juntas de lona u otro material flexible e impermeable. Los traslapes se realizarán en el sentido del flujo del aire y los bordes y abolladuras se igualarán hasta presentar una superficie lisa, tanto en el interior como en el exterior del conducto de 5 cm de ancho como mínimo. El soporte del conducto horizontal se empotrará en el forjado y quedará sensiblemente vertical para evitar que transmita esfuerzos horizontales a los conductos. Según el CTE DB HS 5, apartado

SUPERVISADO
- 5 MAR. 2018
Oficina de Supervisión
Secretaría General Técnica
CONSEJERÍA DE CULTURA

3.3.3.1, la salida de la ventilación primaria no deberá estar situada a menos de 6 m de cualquier toma de aire exterior para climatización o ventilación y deberá sobrepasarla en altura. Según el CTE DB HS 5, apartado 4.1.1.1, para los desagües de tipo continuo o semicontinuo, como los de los equipos de climatización, las bandejas de condensación, etc., deberá tomarse 1 UD para 0,03 dm^3/s de caudal estimado.

- Rejillas y difusores:

Todas las rejillas y difusores se instalarán enrasados, nivelados y a escuadra y su montaje impedirá que entren en vibración. Los difusores de aire estarán construidos de aluminio anodizado preferentemente, debiendo generar en sus elementos cónicos, un efecto inductivo que produzca aproximadamente una mezcla del aire de suministro con un 30% de aire del local, y estarán dotados de compuertas de regulación de caudal. Las rejillas de impulsión podrán ser de aluminio anodizado extruído, serán de doble deflexión, con láminas delanteras horizontales y traseras verticales ajustables individualmente, con compuerta de regulación y fijación invisible con marco de montaje metálico. Las rejillas de retorno podrán ser de aluminio anodizado, con láminas horizontales fijas a 45° y fijación invisible con marco de montaje metálico. Las rejillas de extracción podrán ser de aluminio anodizado, con láminas horizontales fijas, a 45°, compuerta de regulación y fijación invisible con marco de montaje metálico. Las rejillas de descarga podrán ser de aluminio anodizado, con láminas horizontales fijas; su diseño o colocación impedirá la entrada de agua de lluvia y estarán dotadas de malla metálica para evitar la entrada de aves. Las bocas de extracción serán de diseño circular, construidas en material plástico lavable, tendrán el núcleo central regulable y dispondrán de contramarco para montaje.

Se comprobará que la situación, espacio y recorridos de todos los elementos integrantes en la instalación coinciden con los de proyecto, y en caso contrario se procederá a su nueva ubicación o definición de acuerdo con el criterio de la dirección facultativa. Se procederá al marcado por el instalador autorizado en presencia de la dirección facultativa de los diversos componentes de la instalación. Se realizarán las rozas de todos los elementos que tengan que ir empotrados para posteriormente proceder al falcado de los mismos con elementos específicos o a base de pastas de yeso o cemento. Al mismo tiempo se sujetarán y fijarán los elementos que tengan que ir en superficie y los conductos enterrados se colocarán en sus zanjas; asimismo se realizarán y montarán las conducciones que tengan que realizarse in situ.

- Equipos de aire acondicionado:

Los conductos de aire quedarán fijados a las bocas correspondientes de la unidad y tendrán una sección mayor o igual a la de las bocas de la unidad correspondiente. El agua condensada se canalizará hacia la red de evacuación. Se fijará sólidamente al soporte por los puntos previstos, con juntas elásticas, con objeto de evitar la transmisión de vibraciones a la estructura del edificio. La distancia entre los accesos de aire y los paramentos de obra será mayor o igual a 1 m. Una vez colocados los tubos, conductos, equipos etc., se procederá a la interconexión de los mismos, tanto frigorífica como eléctrica, y al montaje de los elementos de regulación, control y accesorios.

- Condiciones de terminación

Una vez terminada la ejecución, las redes de tuberías deben ser limpiadas internamente antes de realizar las pruebas de servicio, para eliminar polvo, aceites y cualquier otro elemento extraño. Posteriormente se hará pasar una solución acuosa con producto detergente y dispersantes orgánicos compatibles con los materiales empleados en el circuito. Finalmente se enjuagará con agua procedente del dispositivo de alimentación.

En el caso de red de distribución de aire, una vez completado el montaje de la misma y de la unidad de tratamiento de aire, pero antes de conectar las unidades terminales y montar los elementos de acabado, se pondrán en marcha los ventiladores hasta que el aire de salida de las aberturas no contenga polvo a simple vista. Una vez fijada la estanquidad de los circuitos, se dotará al sistema de cargas completas de gas refrigerante.

Control de ejecución, ensayos y pruebas

- Control de ejecución

La instalación se rechazará en caso de:

Cambio de situación, tipo o parámetros del equipo, accesibilidad o emplazamiento de cualquier componente de la instalación de climatización. Diferencias a lo especificado en proyecto o a las indicaciones de la dirección facultativa.

Variaciones en diámetros y modo de sujeción de las tuberías y conductos. Equipos desnivelados.

Los materiales que no sean homologados, siempre que los exija el Reglamento de instalaciones de Calefacción, Climatización y Agua Caliente Sanitaria IT.IC. o cualquiera de los reglamentos en materia frigorífica.

Las conexiones eléctricas o de fontanería sean defectuosas.

No se disponga de aislamiento para el ruido y vibración en los equipos frigoríficos, o aislamiento en la línea de gas.

El aislamiento y barrera de vapor de las tuberías sean diferentes de las indicadas en la tabla 19.1 de la IT.IC y/o distancias entre soportes superiores a las indicadas en la tabla 16.1.

El trazado de instalaciones no sea paralelo a las paredes y techos.

El nivel sonoro en las rejillas o difusores sea mayor al permitido en IT.IC.

- Ensayos y pruebas

Prueba hidrostática de redes de tuberías (ITE 06.4.1 del RITE).

Pruebas de redes de conductos (ITE 06.4.2 del RITE).

Pruebas de libre dilatación (ITE 06.4.3 del RITE).

Eficiencia térmica y funcionamiento (ITE 06.4.5 del RITE).

Conservación y mantenimiento

Se preservarán todos los componentes de la instalación de materiales agresivos, impactos, humedades y suciedad.

6.2.2 Instalación de ventilación

Descripción

Descripción

Instalación para la renovación de aire de los diferentes locales de edificación de acuerdo con el ámbito de aplicación del CTE DB HS 3.

Los edificios dispondrán de medios para que sus recintos se puedan ventilar adecuadamente, de forma que se aporte un caudal suficiente de aire exterior y se garantice la extracción y expulsión del aire viciado por los contaminantes.

La evacuación de productos de combustión de las instalaciones térmicas se producirá por la cubierta del edificio, con independencia del tipo de combustible y del aparato que se utilice, de acuerdo con la reglamentación específica sobre instalaciones térmicas.

Criterios de medición y valoración de unidades

Los conductos de la instalación se medirán y valorarán por metro lineal, a excepción de los formados por piezas prefabricadas que se medirán por unidad, incluida la parte proporcional de piezas especiales, rejillas y capa de aislamiento a nivel de forjado, medida la longitud desde el arranque del conducto hasta la parte inferior del aspirador estático.

SUPERVISADO
- 5 MAR. 2018
Oficina de Supervisión
Secretaría General Técnica
CONSEJERÍA DE CULTURA

El aislamiento térmico se medirá y valorará por metro cuadrado.

El resto de elementos de la instalación de ventilación se medirán y valorarán por unidad, totalmente colocados y conectados.

Prescripciones sobre los productos

Características y recepción de los productos que se incorporan a las unidades de obra

La recepción de los productos, equipos y sistemas se realizará conforme se desarrolla en la Parte II, Condiciones de recepción de productos. Este control comprende el control de la documentación de los suministros (incluida la del marcado CE cuando sea pertinente), el control mediante distintivos de calidad o evaluaciones técnicas de idoneidad y el control mediante ensayos.

- Conductos (colector general y conductos individuales):

Piezas prefabricadas, de arcilla cocida, de hormigón vibrado, fibrocemento, etc.

Elementos prefabricados, de fibrocemento, metálicas (conductos flexibles de aluminio y poliéster, de chapa galvanizada, etc.), de plástico (P.V.C.), etc.

- Rejillas: tipo. Dimensiones.
- Equipos de ventilación: extractores, ventiladores centrífugos, etc.
- Aspiradores estáticos: de hormigón, cerámicos, fibrocemento o plásticos. Tipos. Características. Certificado de funcionamiento.
- Sistemas para el control de humos y de calor, (ver Parte II, Relación de productos con marcado CE): cortinas de humo, aireadores de extracción natural de extracción de humos y calor, aireadores extractores de humos y calor mecánicos; sistemas de presión diferencial (equipos) y suministro de energía.
- Alarmas de humo autónomas, (ver Parte II, Relación de productos con marcado CE).
- Chimeneas: conductos, componentes, paredes exteriores, terminales, etc., (ver Parte II, Relación de productos con marcado CE).
- Aislante térmico, (ver Parte II, Relación de productos con marcado CE). Tipo. Espesor.

Según el CTE DB HS 3, apartado 3.2 los productos tendrán las siguientes características:

Conductos de admisión: los conductos tendrán sección uniforme y carecerán de obstáculos en todo su recorrido. Los conductos deberán tener un acabado que dificulte su ensuciamiento y serán practicables para su registro y limpieza cada 10 m como máximo en todo su recorrido.

Según el CTE DB HS 3, apartado 3.2.4, los conductos de extracción para ventilación mecánica cumplirán:

Cada conducto de extracción, salvo los de la ventilación específica de las cocinas, deberá disponer en la boca de expulsión de un aspirador mecánico, pudiendo varios conductos de extracción compartir un mismo aspirador mecánico.

Los conductos deberán tener un acabado que dificulte su ensuciamiento y serán practicables para su registro y limpieza en la coronación y en el arranque de los tramos verticales.

Cuando se prevea que en las paredes de los conductos pueda alcanzarse la temperatura de rocío éstos deberán aislarse térmicamente de tal forma que se evite la producción de condensación Los conductos que atraviesen elementos separadores de sectores de incendio deberán cumplir las condiciones de resistencia a fuego del apartado 3 del DB SI 1.

Los conductos deben ser estancos al aire para su presión de dimensionado.

Prescripción en cuanto a la ejecución por unidades de obra

Características técnicas de cada unidad de obra

- Condiciones previas: soporte

El soporte de la instalación de ventilación serán los forjados, sobre los que arrancará el elemento columna hasta el final del conducto, y donde se habrán dejado previstos los huecos de paso con una holgura para poder colocar alrededor del conducto un aislamiento térmico de espesor mínimo de 2 cm, y conseguir que el paso a través del mismo no sea una unión rígida.

Cada tramo entre forjados se apoyará en el forjado inferior.

- Compatibilidad entre los productos, elementos y sistemas constructivos

Para prevenir el fenómeno electroquímico de la corrosión galvánica entre metales con diferente potencial, se adoptarán las siguientes medidas:

Evitar el contacto entre dos metales de distinta actividad. En caso de no poder evitar el contacto, se deberá seleccionar metales próximos en la serie galvánica.

Aislar eléctricamente los metales con diferente potencial.

Evitar el acceso de agua y oxígeno a la zona de unión de los dos metales.

Proceso de ejecución

- Ejecución

Según el CTE DB HS 3, apartado 6.1.1 Aberturas:

Cuando las aberturas se dispongan directamente en el muro deberá colocarse un pasamuros cuya sección interior tenga las dimensiones mínimas de ventilación previstas y se sellarán los extremos en su encuentro con el muro. Los elementos de protección de las aberturas deberán colocarse de tal modo que no se permita la entrada de agua desde el exterior.

Cuando los elementos de protección de las aberturas de extracción dispongan de lamas, éstas deberán colocarse inclinadas en la dirección de la circulación del aire.

Según el CTE DB HS 3, apartado 6.1.2 Conductos de extracción:

Deberá preverse el paso de los conductos a través de los forjados y otros elementos de partición horizontal de forma que se ejecuten aquellos elementos necesarios para ello tales como brochales y zunchos. Los huecos de paso de los forjados deberán proporcionar una holgura perimétrica de 2 cm que se rellenará con aislante térmico.

El tramo de conducto correspondiente a cada planta deberá apoyarse sobre el forjado inferior de la misma.

En caso de conductos de extracción para ventilación híbrida, las piezas deberán colocarse cuidando el aplomado, admitiéndose una desviación de la vertical de hasta 15° con transiciones suaves.

Cuando las piezas sean de hormigón en masa o de arcilla cocida, se recibirán con mortero de cemento tipo M-5a (1:6), evitando la caída de restos de mortero al interior del conducto y enrasando la junta por ambos lados. Cuando sean de otro material, se realizarán las uniones previstas en el sistema, cuidando la estanquidad de sus juntas.

Las aberturas de extracción conectadas a conductos de extracción se taparán para evitar la entrada de escombros u otros objetos hasta que se coloquen los elementos de protección correspondientes.

Cuando el conducto para la ventilación específica adicional de las cocinas sea colectivo, cada extractor deberá conectarse al mismo mediante un ramal que desembocará en el conducto de extracción inmediatamente por debajo del ramal siguiente.

Según el CTE DB HS 3, apartado 6.1.3 Sistemas de ventilación mecánicos:

Los aspiradores mecánicos y los aspiradores híbridos deberán disponerse en un lugar accesible para realizar su limpieza.

SUPERVISADO
- 5 MAR. 2018
Oficina de Supervisión
Secretaría General Técnica
CONSEJERÍA DE CULTURA

Previo a los extractores de las cocinas se colocará un filtro de grasas y aceites dotado de un dispositivo que indique cuando debe reemplazarse o limpiarse dicho filtro.

Se dispondrá un sistema automático que actúe de forma que todos los aspiradores híbridos y mecánicos de cada vivienda funcionen simultáneamente o bien adoptar cualquier otra solución que impida la inversión del desplazamiento del aire en todos los puntos.

El aspirador híbrido o el aspirador mecánico, en su caso, deberá colocarse aplomado y sujeto al conducto de extracción o a su revestimiento.

El sistema de ventilación mecánica deberá colocarse sobre el soporte de manera estable y utilizando elementos antivibratorios.

Los empalmes y conexiones serán estancos y estarán protegidos para evitar la entrada o salida de aire en esos puntos.

- Condiciones de terminación

Se revisará que las juntas entre las diferentes piezas están llenas y sin rebabas, en caso contrario se rellenarán o limpiarán.

Control de ejecución, ensayos y pruebas

- Control de ejecución

- Conducciones verticales:

Disposición: tipos y secciones según especificaciones. Correcta colocación y unión entre piezas.

Aplomado: comprobación de la verticalidad.

Sustentación: correcta sustentación de cada nivel de forjado. Sistema de apoyo.

Aislamiento térmico: espesor especificado. Continuidad del aislamiento.

Aspirador estático: altura sobre cubierta. Distancia a otros elementos. Fijación. Arriostramiento, en su caso.

- Conexiones individuales:

Derivaciones: correcta conexión con pieza especial de derivación. Correcta colocación de la rejilla.

- Aberturas y bocas de ventilación:

Ancho del retranqueo (en caso de estar colocadas en éste).

Aberturas de ventilación en contacto con el exterior: disposición para evitar la entrada de agua.

Bocas de expulsión. Situación respecto de cualquier elemento de entrada de aire de ventilación, del linde de la parcela y de cualquier punto donde pueda haber personas de forma habitual que se encuentren a menos de 10 m de distancia de la boca.

- Bocas de expulsión: disposición de malla antipájaros.
- Ventilación híbrida: altura de la boca de expulsión en la cubierta del edificio.
- Medios de ventilación híbrida y mecánica:

Conductos de admisión. Longitud.

Disposición de las aberturas de admisión y de extracción en las zonas comunes.

- Medios de ventilación natural:

Aberturas mixtas en la zona común de trasteros: disposición.

Número de aberturas de paso en la partición entre trastero y zona común.

Aberturas de admisión y extracción de trasteros: comunicación con el exterior y separación vertical entre ellas.

Aberturas mixtas en almacenes: disposición.

Aireadores: distancia del suelo.

Aberturas de extracción: conexión al conducto de extracción. Distancia a techo. Distancia a rincón o esquina.

- Ensayos y pruebas

Prueba de funcionamiento: por conducto vertical, comprobación del caudal extraído en la primera y última conexión individual.

6.3 Instalación de electricidad: baja tensión y puesta a tierra

Descripción

Descripción

Instalación de baja tensión: instalación de la red de distribución eléctrica para tensiones entre 230 / 400 V, desde el final de la acometida de la compañía suministradora en el cuadro o caja general de protección, hasta los puntos de utilización en el edificio.

Instalación de puesta a tierra: se establecen para limitar la tensión que, con respecto a la tierra, puedan presentar en un momento dado las masas metálicas, asegurar la protección de las protecciones y eliminar o disminuir el riesgo que supone una avería en los materiales eléctricos utilizados. Es una unión eléctrica directa, sin fusibles ni protección alguna, de una parte del circuito eléctrico o de una parte conductora no perteneciente al mismo mediante una toma de tierra con un electrodo o grupos de electrodos enterrados en el suelo.

Criterios de medición y valoración de unidades

Instalación de baja tensión: los conductores se medirán y valorarán por metro lineal de longitud de iguales características, todo ello completamente colocado incluyendo tubo, bandeja o canal de aislamiento y parte proporcional de cajas de derivación y ayudas de albañilería cuando existan. El resto de elementos de la instalación, como caja general de protección, módulo de contador, mecanismos, etc., se medirán por unidad totalmente colocada y comprobada incluyendo todos los accesorios y conexiones necesarios para su correcto funcionamiento, y por unidades de enchufes y de puntos de luz incluyendo partes proporcionales de conductores, tubos, cajas y mecanismos.

Instalación de puesta a tierra: los conductores de las líneas principales o derivaciones de la puesta a tierra se medirán y valorarán por metro lineal, incluso tubo de aislamiento y parte proporcional de cajas de derivación, ayudas de albañilería y conexiones. El conductor de puesta a tierra se medirá y valorará por metro lineal, incluso excavación y relleno. El resto de componentes de la instalación, como picas, placas, arquetas, etc., se medirán y valorarán por unidad, incluso ayudas y conexiones.

Prescripciones sobre los productos

Características y recepción de los productos que se incorporan a las unidades de obra

La recepción de los productos, equipos y sistemas se realizará conforme se desarrolla en la Parte II, Condiciones de recepción de productos. Este control comprende el control de la documentación de los suministros (incluida la correspondiente al marcado CE, cuando sea pertinente), el control mediante distintivos de calidad o evaluaciones técnicas de idoneidad y el control mediante ensayos.

Instalación de baja tensión:

En general, la determinación de las características de la instalación se efectúa de acuerdo con lo señalado en la norma UNE 20.460-3.

- Caja general de protección (CGP). Corresponderán a uno de los tipos recogidos en las especificaciones técnicas de la empresa suministradora. que hayan sido aprobadas por la Administración Pública competente.
- Línea General de alimentación (LGA). Es aquella que enlaza la Caja General de Protección con la centralización de contadores. Las líneas generales de alimentación estarán constituidas por:

Conductores aislados en el interior de tubos empotrados.

SUPERVISADO
- 5 MAR. 2018
Oficina de Supervisión
Secretaría General Técnica
CONSEJERÍA DE CULTURA

Conductores aislados en el interior de tubos enterrados.

Conductores aislados en el interior de tubos en montaje superficial.

Conductores aislados en el interior de canales protectoras cuya tapa sólo se pueda abrir con la ayuda de un útil.

Canalizaciones eléctricas prefabricadas que deberán cumplir la norma UNE-EN-60439-2.

Conductores aislados en el interior de conductos cerrados de obra de fábrica, proyectados y construidos al efecto.

- Contadores.

Colocados en forma individual.

Colocados en forma concentrada (en armario o en local).

- Derivación individual: es la parte de la instalación que, partiendo de la línea general de alimentación suministra energía eléctrica a una instalación de usuario. Las derivaciones individuales estarán constituidas por:

Conductores aislados en el interior de tubos empotrados.

Conductores aislados en el interior de tubos enterrados.

Conductores aislados en el interior de tubos en montaje superficial.

Conductores aislados en el interior de canales protectoras cuya tapa sólo se pueda abrir con la ayuda de un útil.

Canalizaciones eléctricas prefabricadas que deberán cumplir la norma UNE-EN 60439-2.

Conductores aislados en el interior de conductos cerrados de obra de fábrica, proyectados y construidos al efecto.

Los diámetros exteriores nominales mínimos de los tubos en derivaciones individuales serán de 3,20 cm.

- Interruptor de control de potencia (ICP).
- Cuadro General de Distribución. Tipos homologados por el MICT:

Interruptores diferenciales.

Interruptor magnetotérmico general automático de corte omnipolar.

Interruptores magnetotérmicos de protección bipolar.

- Instalación interior:

Circuitos. Conductores y mecanismos: identificación, según especificaciones de proyecto.

Puntos de luz y tomas de corriente.

Aparatos y pequeño material eléctrico para instalaciones de baja tensión.

Cables eléctricos, accesorios para cables e hilos para electrobobinas.

- Regletas de la instalación como cajas de derivación, interruptores, conmutadores, base de enchufes, pulsadores, zumbadores y regletas.

El instalador poseerá calificación de Empresa Instaladora.

- En algunos casos la instalación incluirá grupo electrógeno y/o SAI. En la documentación del producto suministrado en obra, se comprobará que coincide con lo indicado en el proyecto, las indicaciones de la dirección facultativa y las normas UNE que sean de aplicación de acuerdo con el Reglamento Electrotécnico para Baja Tensión: marca del fabricante. Distintivo de calidad. Tipo de homologación cuando proceda. Grado de protección. Tensión asignada. Potencia máxima admisible. Factor de potencia. Cableado: sección y tipo de aislamiento. Dimensiones en planta. Instrucciones de montaje.

No procede la realización de ensayos.

Las piezas que no cumplan las especificaciones de proyecto, hayan sufrido daños durante el transporte o que presentaren defectos serán rechazadas.

- Instalación de puesta a tierra:

Conductor de protección.

Conductor de unión equipotencial principal.

Conductor de tierra o línea de enlace con el electrodo de puesta a tierra.

Conductor de equipotencialidad suplementaria.

Borne principal de tierra, o punto de puesta a tierra.

Masa.

Elemento conductor.

Toma de tierra: pueden ser barras, tubos, pletinas, conductores desnudos, placas, anillos o bien mallas metálicas constituidos por los elementos anteriores o sus combinaciones. Otras estructuras enterradas, con excepción de las armaduras pretensadas. Los materiales utilizados y la realización de las tomas de tierra no afectará a la resistencia mecánica y eléctrica por efecto de la corrosión y comprometa las características del diseño de la instalación.

El almacenamiento en obra de los elementos de la instalación se hará dentro de los respectivos embalajes originales y de acuerdo con las instrucciones del fabricante. Será en un lugar protegido de lluvias y focos húmedos, en zonas alejadas de posibles impactos. No estarán en contacto con el terreno.

<u>Prescripción en cuanto a la ejecución por unidades de obra</u>

Características técnicas de cada unidad de obra

- Condiciones previas: soporte

Instalación de baja tensión:

La fijación se realizará una vez acabado completamente el paramento que la soporte. Las instalaciones sólo podrán ser ejecutadas por instaladores o empresas instaladoras que cumplan con la reglamentación vigente en su ámbito de actuación.

El soporte serán los paramentos horizontales y verticales, donde la instalación podrá ser vista o empotrada.

En el caso de instalación vista, esta se fijará con tacos y tornillos a paredes y techos, utilizando como aislante protector de los conductores tubos, bandejas o canaletas.

En el caso de instalación empotrada, los tubos flexibles de protección se dispondrán en el interior de rozas practicadas a los tabiques. Las rozas no tendrán una profundidad mayor de 4 cm sobre ladrillo macizo y de un canuto sobre el ladrillo hueco, el ancho no será superior a dos veces su profundidad. Las rozas se realizarán preferentemente en las tres hiladas superiores. Si no es así tendrá una longitud máxima de 1 m. Cuando se realicen rozas por las dos caras del tabique, la distancia entre rozas paralelas será de 50 cm.

Instalación de puesta a tierra:

El soporte de la instalación de puesta a tierra de un edificio será por una parte el terreno, ya sea el lecho del fondo de las zanjas de cimentación a una profundidad no menor de 80 cm, o bien el terreno propiamente dicho donde se hincarán picas, placas, etc.

El soporte para el resto de la instalación sobre nivel de rasante, líneas principales de tierra y conductores de protección, serán los paramentos verticales u horizontales totalmente acabados o a falta de revestimiento, sobre los que se colocarán los conductores en montaje superficial o empotrados, aislados con tubos de PVC rígido o flexible respectivamente.

- Compatibilidad entre los productos, elementos y sistemas constructivos

En general:

En general, para prevenir el fenómeno electroquímico de la corrosión galvánica entre metales con diferente potencial, se adoptarán las siguientes medidas:

Evitar el contacto entre dos metales de distinta actividad. En caso de no poder evitar el contacto, se deberá seleccionar metales próximos en la serie galvánica.

Aislar eléctricamente los metales con diferente potencial.

Evitar el acceso de agua y oxígeno a la zona de unión de los dos metales.

En la instalación de baja tensión:

Cuando algún elemento de la instalación eléctrica deba discurrir paralelo o instalarse próximo a una tubería de agua, se colocará siempre por encima de ésta. Las canalizaciones eléctricas no se situarán por debajo de otras canalizaciones que puedan dar lugar a condensaciones, tales como las destinadas a

SUPERVISADO
- 5 MAR. 2018
Oficina de Supervisión
Secretaría General Técnica
CONSEJERÍA DE CULTURA

conducción de vapor, de agua, de gas, etc., a menos que se tomen las disposiciones necesarias para proteger las canalizaciones eléctricas contra los efectos de estas condensaciones.

Las canalizaciones eléctricas y las no eléctricas sólo podrán ir dentro de un mismo canal o hueco en la construcción, cuando se cumplan simultáneamente las siguientes condiciones:

La protección contra contactos indirectos estará asegurada por alguno de los sistemas señalados en la Instrucción IBT-BT-24, considerando a las conducciones no eléctricas, cuando sean metálicas, como elementos conductores.

Las canalizaciones eléctricas estarán convenientemente protegidas contra los posibles peligros que pueda presentar su proximidad a canalizaciones, y especialmente se tendrá en cuenta: la elevación de la temperatura, debida a la proximidad con una conducción de fluido caliente; la condensación; la inundación por avería en una conducción de líquidos, (en este caso se tomarán todas las disposiciones convenientes para asegurar su evacuación); la corrosión por avería en una conducción que contenga-un fluido corrosivo; la explosión por avería en una conducción que contenga un fluido inflamable; la intervención por mantenimiento o avería en una de las canalizaciones puede realizarse sin dañar al resto.

En la instalación de puesta a tierra:

Las canalizaciones metálicas de otros servicios (agua, líquidos o gases inflamables, calefacción central, etc.) no se utilizarán como tomas de tierra por razones de seguridad.

Proceso de ejecución

- Ejecución

Instalación de baja tensión:

Se comprobará que todos los elementos de la instalación de baja tensión coinciden con su desarrollo en proyecto, y en caso contrario se redefinirá según el criterio y bajo la supervisión de la dirección facultativa. Se marcará por instalador autorizado y en presencia de la dirección facultativa los diversos componentes de la instalación, como tomas de corriente, puntos de luz, canalizaciones, cajas, etc.

Al marcar los tendidos de la instalación se tendrá en cuenta la separación mínima de 30 cm con la instalación de fontanería.

Se comprobará la situación de la acometida, ejecutada según R.E.B.T. y normas particulares de la compañía suministradora.

Se colocará la caja general de protección en lugar de permanente acceso desde la vía pública, y próxima a la red de distribución urbana o centro de transformación. La caja de la misma deberá estar homologada por UNESA y disponer de dos orificios que alojarán los conductos (metálicos protegidos contra la corrosión, fibrocemento o PVC rígido, autoextinguible de grado 7 de resistencia al choque), para la entrada de la acometida de la red general. Dichos conductos tendrán un diámetro mínimo de 15 cm o sección equivalente, y se colocarán inclinados hacía la vía pública. La caja de protección quedará empotrada y fijada sólidamente al paramento por un mínimo de 4 puntos, las dimensiones de la hornacina superarán las de la caja en 15 cm en todo su perímetro y su profundidad será de 30 cm como mínimo.

Se colocará un conducto de 10 cm desde la parte superior del nicho, hasta la parte inferior de la primera planta para poder realizar alimentaciones provisionales en caso de averías, suministros eventuales, etc.

Las puertas serán de tal forma que impidan la introducción de objetos, colocándose a una altura mínima de 20 cm sobre el suelo, y con hoja y marco metálicos protegidos frente a la corrosión. Dispondrán de cerradura normalizada por la empresa suministradora y se podrá revestir de cualquier material.

Se ejecutará la línea general de alimentación (LGA), hasta el recinto de contadores, discurriendo por lugares de uso común con conductores aislados en el interior de tubos empotrados, tubos en montaje superficial o con cubierta metálica en montaje superficial, instalada en tubo cuya sección permita aumentar un 100% la sección de los conductos instalada inicialmente. La unión de los tubos será roscada o embutida. Cuando tenga una longitud excesiva se dispondrán los registros adecuados. Se procederá a la colocación de los conductores eléctricos, sirviéndose de pasa hilos (guías) impregnadas de sustancias que permitan su deslizamiento por el interior.

El recinto de contadores, se construirá con materiales no inflamables, y no estará atravesado por conducciones de otras instalaciones que no sean eléctricas. Sus paredes no tendrán resistencia inferior a la del tabicón del 9 y dispondrá de sumidero, ventilación natural e iluminación (mínimo 100 lx). Los módulos de centralización quedarán fijados superficialmente con tornillos a los paramentos verticales, con una altura mínima de 50 cm y máxima de 1,80 cm.

Se ejecutarán las derivaciones individuales, previo trazado y replanteo, que se realizarán a través de canaladuras empotradas o adosadas o bien directamente empotradas o enterradas en el caso de derivaciones horizontales, disponiéndose los tubos como máximo en dos filas superpuestas, manteniendo una distancia entre ejes de tubos de 5 cm como mínimo. En cada planta se dispondrá un registro, y cada tres una placa cortafuego. Los tubos por los que se tienden los conductores se sujetarán mediante bases soportes y con abrazaderas y los empalmes entre los mismos se ejecutarán mediante manguitos de 10 cm de longitud.

Se colocarán los cuadros generales de distribución e interruptores de potencia ya sea en superficie fijada por 4 puntos como mínimo o empotrada, en cuyo caso se ejecutará como mínimo en tabicón de 12 cm de espesor.

Se ejecutará la instalación interior; si es empotrada se realizarán rozas siguiendo un recorrido horizontal y vertical y en el interior de las mismas se alojarán los tubos de aislante flexible. Se colocarán registros con una distancia máxima de 15 m. Las rozas verticales se separarán de los cercos y premarcos al menos 20 cm y cuando se dispongan rozas por dos caras de paramento la distancia entre dos paralelas será como mínimo de 50 cm, y su profundidad de 4 cm para ladrillo macizo y 1 canuto para hueco, el ancho no será superior a dos veces su profundidad. Las cajas de derivación quedarán a una distancia de 20 cm del techo. El tubo aislante penetrará 5 mm en las cajas donde se realizará la conexión de los cables (introducidos estos con ayuda de pasahilos) mediante bornes o dedales aislantes. Las tapas de las cajas de derivación quedarán adosadas al paramento.

Si el montaje fuera superficial, el recorrido de los tubos, de aislante rígido, se sujetará mediante grapas y las uniones de conductores se realizarán en cajas de derivación igual que en la instalación empotrada.

Se realizará la conexión de los conductores a las regletas, mecanismos y equipos.

Para garantizar una continua y correcta conexión los contactos se dispondrán limpios y sin humedad y se protegerán con envolventes o pastas.

Las canalizaciones estarán dispuestas de forma que faciliten su maniobra, inspección y acceso a sus conexiones.

Las canalizaciones eléctricas se identificarán. Por otra parte, el conductor neutro o compensador, cuando exista, estará claramente diferenciado de los demás conductores.

Para la ejecución de las canalizaciones, estas se fijarán sobre las paredes por medio de bridas, abrazaderas, o collares de forma que no perjudiquen las cubiertas de los mismos. La distancia entre dos puntos de fijación sucesivos no excederá de 40 cm. Se evitará curvar los cables con un radio demasiado pequeño, y salvo prescripción en contra fijada en la Norma UNE correspondiente al cable utilizado, este radio no será inferior a 10 veces el diámetro exterior del cable.

Los cruces de los cables con canalizaciones no eléctricas se podrán efectuar por la parte anterior o posterior a éstas,

SUPERVISADO
- 5 MAR. 2018
Oficina de Supervisión
Secretaría General Técnica
CONSEJERÍA DE CULTURA

dejando una distancia mínima de 3 cm entre la superficie exterior de la canalización no eléctrica y la cubierta de los cables, cuando el cruce se efectúe por la parte anterior de aquélla.

Los extremos de los cables serán estancos cuando las características de los locales o emplazamientos así lo exijan, utilizándose para este fin cajas u otros dispositivos adecuados. La estanqueidad podrá quedar asegurada con la ayuda de prensaestopas.

Los empalmes y conexiones se realizarán por medio de cajas o dispositivos equivalentes provistos de tapas desmontables que aseguren a la vez la continuidad de la protección mecánica establecida, el aislamiento y la inaccesibilidad de las conexiones y su verificación en caso necesario.

En caso de conductores aislados en el interior de huecos de la construcción, se evitarán, dentro de lo posible, las asperezas en el interior de los huecos y los cambios de dirección de los mismos en un número elevado o de pequeño radio de curvatura. La canalización podrá ser reconocida y conservada sin que sea necesaria la destrucción parcial de las paredes, techos, etc., o sus guarnecidos y decoraciones. Los empalmes y derivaciones de los cables serán accesibles, disponiéndose para ellos las cajas de derivación adecuadas.

Paso a través de elementos de la construcción: en toda la longitud da los pasos de canalizaciones no se dispondrán empalmes o derivaciones de cables. Para la protección mecánica de los cables en la longitud del paso, se dispondrán éstos en el interior de tubos

Instalación de puesta a tierra:

Se comprobará que la situación, el espacio y los recorridos de la instalación coinciden con el proyecto, principalmente la situación de las líneas principales de bajada a tierra, de las instalaciones y masas metálicas. En caso contrario se redefinirá según el criterio y bajo la supervisión de la dirección facultativa y se procederá al marcado por instalador autorizado de todos los componentes de la instalación.

Durante la ejecución de la obra se realizará una puesta a tierra provisional que estará formada por un cable conductor que unirá las máquinas eléctricas y masas metálicas que no dispongan de doble aislamiento y un conjunto de electrodos de picas.

Al iniciarse las obras de cimentación del edificio se dispondrá el cable conductor en el fondo de la zanja, a una profundidad no inferior a 80 cm formando una anillo cerrado exterior al perímetro del edificio, al que se conectarán los electrodos, hasta conseguir un valor mínimo de resistencia a tierra.

Una serie de conducciones enterradas unirá todas las conexiones de puesta tierra situadas en el interior del edificio. Estos conductores irán conectados por ambos extremos al anillo y la separación entre dos de estos conductores no será inferior a 4 m.

Los conductores de protección estarán protegidos contra deterioros mecánicos, químicos, electroquímicos y esfuerzos electrodinámicos. Las conexiones serán accesibles para la verificación y ensayos, excepto en el caso de las efectuadas en cajas selladas con material de relleno o en cajas no desmontables con juntas estancas. Ningún aparato estará intercalado en el conductor de protección, aunque para los ensayos podrán utilizarse conexiones desmontables mediante útiles adecuados.

Para la ejecución de los electrodos, en el caso de que se trate de elementos longitudinales hincados verticalmente (picas), se realizarán excavaciones para alojar las arquetas de conexión, se preparará la pica montando la punta de penetración y la cabeza protectora, se introducirá el primer tramo manteniendo verticalmente la pica con una llave, mientras se compruebe la verticalidad de la plomada. Paralelamente se golpeará con una maza, enterrando el primer tramo de la pica, se quitará la cabeza protectora y se enroscará el segundo tramo, enroscando de nuevo la cabeza protectora y volviendo a golpear; cada vez que se introduzca un nuevo tramo se medirá la resistencia a tierra. A continuación se deberá soldar o fijar el collar de protección y una vez acabado el pozo de inspección se realizará la conexión del conductor de tierra con la pica.

Durante la ejecución de las uniones entre conductores de tierra y electrodos de tierra se cuidará que resulten eléctricamente correctas. Las conexiones no dañarán ni a los conductores ni a los electrodos de tierra.

Sobre los conductores de tierra y en lugar accesible, se preverá un dispositivo para medir la resistencia de la toma de tierra correspondiente. Este dispositivo puede estar combinado con el borne principal de tierra, ser desmontable, mecánicamente seguro y asegurar la continuidad eléctrica.

Si los electrodos fueran elementos superficiales colocados verticalmente en el terreno, se realizará un hoyo y se colocará la placa verticalmente, con su arista superior a 50 cm como mínimo de la superficie del terreno; se recubrirá totalmente de tierra arcillosa y se regará. Se realizará el pozo de inspección y la conexión entre la placa y el conductor de tierra con soldadura aluminotérmica.

Se ejecutarán las arquetas registrables en cuyo interior alojarán los puntos de puesta a tierra a los que se sueldan en un extremo la línea de enlace con tierra y en el otro la línea principal de tierra. La puesta a tierra se ejecutará sobre apoyos de material aislante.

La línea principal se ejecutará empotrada o en montaje superficial, aislada con tubos de PVC, y las derivaciones de puesta a tierra con conducto empotrado aislado con PVC flexible. Sus recorridos serán lo más cortos posibles y sin cambios bruscos de dirección, y las conexiones de los conductores de tierra serán realizadas con tornillos de aprieto u otros elementos de presión, o con soldadura de alto punto de fusión.

- Condiciones de terminación

Instalación de baja tensión:

Las rozas quedarán cubiertas de mortero o yeso, y enrasadas con el resto de la pared. Terminada la instalación eléctrica interior, se protegerán las cajas y cuadros de distribución para evitar que queden tapados por los revestimientos posteriores de los paramentos. Una vez realizados estos trabajos se descubrirán y se colocarán los automatismos eléctricos, embellecedores y tapas. Al término de la instalación, e informada la dirección facultativa, el instalador autorizado emitirá la documentación reglamentaria que acredite la conformidad de la instalación con la Reglamentación vigente.

Instalación de puesta a tierra:

Al término de la instalación, el instalador autorizado, e informada la dirección facultativa, emitirá la documentación reglamentaria que acredite la conformidad de la instalación con la Reglamentación vigente.

Control de ejecución, ensayos y pruebas

Instalación de baja tensión:

Instalación general del edificio:

- Caja general de protección:

Dimensiones del nicho mural. Fijación (4 puntos).

Conexión de los conductores. Tubos de acometidas.

- Línea general de alimentación (LGA):

Tipo de tubo. Diámetro y fijación en trayectos horizontales. Sección de los conductores.

Dimensión de patinillo para línea general de alimentación. Registros, dimensiones.

Número, situación, fijación de pletinas y placas cortafuegos en patinillos de líneas generales de alimentación.

- Recinto de contadores:

Centralización de contadores: número y fijación del conjunto prefabricado y de los contadores. Conexiones de líneas generales de alimentación y derivaciones individuales.

SUPERVISADO
- 5 MAR. 2018
Oficina de Supervisión
Secretaría General Técnica
CONSEJERÍA DE CULTURA

Contadores trifásicos independientes: número y fijación del conjunto prefabricado y de los contadores. Conexiones.

Cuarto de contadores: dimensiones. Materiales (resistencia al fuego). Ventilación. Desagüe.

Cuadro de protección de líneas de fuerza motriz: situación, alineaciones, fijación del tablero. Fijación del fusible de desconexión, tipo e intensidad. Conexiones.

Cuadro general de mando y protección de alumbrado: situación, alineaciones, fijación. Características de los diferenciales, conmutador rotativo y temporizadores. Conexiones.

- Derivaciones individuales:

Patinillos de derivaciones individuales: dimensiones. Registros, (uno por planta). Número, situación y fijación de pletinas y placas cortafuegos.

Derivación individual: tipo de tubo protector, sección y fijación. Sección de conductores. Señalización en la centralización de contadores.

- Canalizaciones de servicios generales:

Patinillos para servicios generales: dimensiones. Registros, dimensiones. Número, situación y fijación de pletinas, placas cortafuegos y cajas de derivación.

Líneas de fuerza motriz, de alumbrado auxiliar y generales de alumbrado: tipo de tubo protector, sección. Fijación. Sección de conductores.

- Tubo de alimentación y grupo de presión:

Tubo de igual diámetro que el de la acometida, a ser posible aéreo.

Instalación interior del edificio:

- Cuadro general de distribución:

Situación, adosado de la tapa. Conexiones. Identificación de conductores.

- Instalación interior:

Dimensiones, trazado de las rozas.

Identificación de los circuitos. Tipo de tubo protector. Diámetros.

Identificación de los conductores. Secciones. Conexiones.

Paso a través de elementos constructivo. Juntas de dilatación.

Acometidas a cajas.

Se respetan los volúmenes de prohibición y protección en locales húmedos.

Red de equipotencialidad: dimensiones y trazado de las rozas. Tipo de tubo protector. Diámetro. Sección del conductor. Conexiones.

- Cajas de derivación:

Número, tipo y situación. Dimensiones según número y diámetro de conductores. Conexiones. Adosado a la tapa del paramento.

- Mecanismos:

Número, tipo y situación. Conexiones. Fijación al paramento.

Instalación de puesta a tierra:

- Conexiones:

Punto de puesta a tierra.

- Borne principal de puesta a tierra:

Fijación del borne. Sección del conductor de conexión. Conexiones y terminales. Seccionador.

- Línea principal de tierra:

Tipo de tubo protector. Diámetro. Fijación. Sección del conductor. Conexión.

- Picas de puesta a tierra, en su caso:

Número y separaciones. Conexiones.

- Arqueta de conexión:

Conexión de la conducción enterrada, registrable. Ejecución y disposición.

- Conductor de unión equipotencial:

Tipo y sección de conductor. Conexión. Se inspeccionará cada elemento.

- Línea de enlace con tierra:

Conexiones.

- Barra de puesta a tierra:

Fijación de la barra. Sección del conductor de conexión. Conexiones y terminales.

- Ensayos y pruebas

Instalación de baja tensión.

Instalación general del edificio:

Resistencia al aislamiento:

De conductores entre fases (si es trifásica o bifásica), entre fases y neutro y entre fases y tierra.

Instalación de puesta a tierra:

Resistencia de puesta a tierra del edificio. Verificando los siguientes controles:

La línea de puesta a tierra se empleará específicamente para ella misma, sin utilizar otras conducciones no previstas para tal fin.

Comprobación de que la tensión de contacto es inferior a 24 V en locales húmedos y 50 V en locales secos, en cualquier masa del edificio.

Comprobación de que la resistencia es menor de 20 ohmios.

Conservación y mantenimiento

Instalación de baja tensión. Se preservarán todos los componentes de la instalación del contacto con materiales agresivos y humedad.

Instalación de puesta a tierra. Se preservarán todos los elementos de materiales agresivos, impactos, humedades y suciedad

Prescripciones sobre verificaciones en el edificio terminado

Verificaciones y pruebas de servicio para comprobar las prestaciones finales del edificio

Instalación de baja tensión y de puesta a tierra. Documentación: certificados, boletines y documentación adicional exigida por la Administración competente.

6.4 Instalación de fontanería y aparatos sanitarios

6.4.1 Fontanería

Descripción

Descripción

Instalación de agua fría y caliente en red de suministro y distribución interior de los edificios incluidos en el ámbito de aplicación general del CTE, desde la toma de la red interior hasta las griferías, ambos inclusive.

Criterios de medición y valoración de unidades

Las tuberías y aislamientos se medirán y valorarán por metro lineal de longitud de iguales características, sin descontar los elementos intermedios como válvulas, accesorio, etc., todo ello completamente colocado e incluyendo la parte proporcional de accesorios, manguitos, soporte, etc. para tuberías, y la protección cuando exista para los aislamientos.

El resto de componentes de la instalación se medirán por unidad totalmente colocada y comprobada incluyendo todos los accesorios y conexiones necesarios para su correcto funcionamiento.

Prescripciones sobre los productos

SUPERVISADO
- 5 MAR. 2018
Oficina de Supervisión
Secretaría General Técnica
CONSEJERÍA DE CULTURA

Características y recepción de los productos que se incorporan a las unidades de obra

Productos constituyentes: llaves de paso, tubos, válvulas antirretorno, filtro, armario o arqueta del contador general, marco y tapa, contador general, depósito auxiliar de alimentación, grupo de presión, depósitos de presión, local de uso exclusivo para bombas, válvulas limitadoras de presión, sistemas de tratamiento de agua, batería de contadores, contadores divisionarios, colectores de impulsión y retorno, bombas de recirculación, aislantes térmicos, etc.

- Red de agua fría.

Filtro de la instalación general: el filtro debe ser de tipo Y con un umbral de filtrado comprendido entre 25 y 50 μm, con malla de acero inoxidable y baño de plata, y autolimpiable.

Sistemas de control y regulación de la presión:

Grupos de presión. Deben diseñarse para que pueda suministrar a zonas del edificio alimentables con presión de red, sin necesidad de la puesta en marcha del grupo.

Las bombas del equipo de bombeo serán de iguales prestaciones.

Deposito de presión: estará dotado de un presostato con manómetro.

Sistemas de tratamiento de agua.

Los materiales utilizados en la fabricación de los equipos de tratamiento de agua deben tener las características adecuadas en cuanto a resistencia mecánica, química y microbiológica para cumplir con los requerimientos inherentes tanto al agua como al proceso de tratamiento.

Todos los aparatos de descarga, tanto depósitos como grifos, los calentadores de agua instantáneos, los acumuladores, las calderas individuales de producción de ACS y calefacción y, en general, los aparatos sanitarios, llevarán una llave de corte individual.

- Instalaciones de agua caliente sanitaria.

Distribución (impulsión y retorno).

El aislamiento de las redes de tuberías, tanto en impulsión como en retorno, deberá ajustarse a lo dispuesto en el Reglamento de Instalaciones Térmicas en los Edificios y sus Instrucciones Técnicas Complementarias ITE.

- Tubos: material. Diámetro nominal, espesor nominal y presión nominal. Serie o tipo de tubo y tipo de rosca o unión. Marca del fabricante y año de fabricación. Norma UNE a la que responde. Dada la alteración que producen en las condiciones de potabilidad del agua, quedan prohibidos expresamente los tubos de aluminio y aquellos cuya composición contenga plomo. Se consideran adecuados para las instalaciones de agua de consumo humano los siguientes tubos:

Tubos de acero galvanizado, según Norma UNE 19 047:1996

Tubos de cobre, según Norma UNE EN 1 057:1996

Tubos de acero inoxidable, según Norma UNE 19 049-1:1997

Tubos de fundición dúctil, según Norma UNE EN 545:1995

Tubos de policloruro de vinilo no plastificado (PVC), según Norma UNE EN 1452:2000

Tubos de policloruro de vinilo clorado (PVC-C), según Norma UNE EN ISO 15877:2004

Tubos de polietileno (PE), según Normas UNE EN 12201:2003

Tubos de polietileno reticulado (PE-X), según Norma UNE EN ISO 15875:2004

Tubos de polibutileno (PB), según Norma UNE EN ISO 15876:2004

Tubos de polipropileno (PP) según Norma UNE EN ISO 15874:2004

Tubos multicapa de polímero / aluminio / polietileno resistente a temperatura (PE-RT), según Norma UNE 53 960 EX:2002;

Tubos multicapa de polímero / aluminio / polietileno reticulado (PE-X), según Norma UNE 53 961 EX:2002.

- Griferías: materiales. Defectos superficiales. Marca del fabricante o del importador sobre el cuerpo o sobre el órgano de maniobra. Grupo acústico y clase de caudal.
- Accesorios.

Grapa o abrazadera: será siempre de fácil montaje y desmontaje, así como aislante eléctrico.

Sistemas de contabilización de agua fría: los contadores de agua deberán fabricarse con materiales que posean resistencia y estabilidad adecuada al uso al que se destinan, también deberán resistir las corrosiones.

Todos los materiales utilizados en los tubos, accesorios y componentes de la red, incluyendo también las juntas elásticas y productos usados para la estanqueidad, así como los materiales de aporte y fundentes para soldaduras, cumplirán las condiciones y requisitos expuestos a continuación:

No deben modificar las características organolépticas ni la salubridad del agua suministrada.

Deben ser resistentes a la corrosión interior.

Deben ser capaces de funcionar eficazmente en las condiciones de servicio previstas.

Deben ser resistentes a temperaturas de hasta 40ºC, y a las temperaturas exteriores de su entorno inmediato.

Deben ser compatibles con el agua suministrada y no deben favorecer la migración de sustancias de los materiales en cantidades que sean un riesgo para la salubridad y limpieza del agua de consumo humano.

Su envejecimiento, fatiga, durabilidad y las restantes características mecánicas, físicas o químicas, no deben disminuir la vida útil prevista de la instalación.

Para cumplir las condiciones anteriores pueden utilizarse revestimientos, sistemas de protección o sistemas de tratamiento de agua.

Uniones de tubos: de acero galvanizado o zincado, las roscas de los tubos serán del tipo cónico.

- El ACS se considera igualmente agua de consumo humano y cumplirá por tanto con todos los requisitos al respecto.
- El aislamiento térmico de las tuberías utilizado para reducir pérdidas de calor, evitar condensaciones y congelación del agua en el interior de las conducciones, se realizará con coquillas resistentes a la temperatura de aplicación. Los materiales utilizados como aislante térmico que cumplan la norma UNE 100 171:1989 se considerarán adecuados para soportar altas temperaturas.
- El material de válvulas y llaves no será incompatible con las tuberías en que se intercalen. El cuerpo de la llave ó válvula será de una sola pieza de fundición o fundida en bronce, latón, acero, acero inoxidable, aleaciones especiales o plástico. Solamente pueden emplearse válvulas de cierre por giro de 90º como válvulas de tubería si sirven como órgano de cierre para trabajos de mantenimiento.

Se realizará la comprobación de la documentación de suministro en todos los casos, comprobando que coincide lo suministrado en obra con lo indicado en el proyecto y las normas UNE que sea de aplicación de acuerdo con el CTE.

Se verificará el marcado CE para los productos siguientes:

Tubos y racores de acero para el transporte de líquidos acuosos, incluido el agua destinada al consumo humano (ver Parte II, Relación de productos con marcado CE).

Juntas para la conexión de tubos de acero y racores para el transporte de líquidos acuosos (ver Parte II, Relación de productos con marcado CE).

Tubos y racores de acero inoxidable para el transporte de líquidos acuosos (ver Parte II, Relación de productos con marcado CE).

Tubos redondos de cobre (ver Parte II, Relación de productos con marcado CE).

Las piezas que hayan sufrido daños durante el transporte o que presentaren defectos no apreciados en la recepción en fábrica serán rechazadas. Asimismo serán rechazados aquellos

SUPERVISADO
- 5 MAR. 2018
Oficina de Supervisión
Secretaría General Técnica
CONSEJERÍA DE CULTURA

productos que no cumplan las características técnicas mínimas que deban reunir.

Prescripción en cuanto a la ejecución por unidades de obra

Características técnicas de cada unidad de obra

- Condiciones previas: soporte

El soporte serán los paramentos horizontales y verticales, donde la instalación podrá disponerse vista, registrable o estar empotrada.

Las tuberías ocultas o empotradas discurrirán preferentemente por patinillos o cámaras de fábrica, realizados al efecto o prefabricados, techos o suelos técnicos, muros cortina o tabiques técnicos. Si esto no fuera posible, discurrirán por rozas realizadas en paramentos de espesor adecuado, no estando permitido su empotramiento en tabiques de ladrillo hueco sencillo.

Las instalaciones sólo podrán ser ejecutadas por instaladores o empresas instaladoras que cumplan con la reglamentación vigente en su ámbito de actuación.

Revisión de documentación: certificados, boletines y documentación adicional exigida por la Administración competente.

- Compatibilidad entre los productos, elementos y sistemas constructivos

Para prevenir el fenómeno electroquímico de la corrosión galvánica entre metales con diferente potencial, se adoptarán las siguientes medidas:

Evitar el contacto entre dos metales de distinta actividad. En caso de no poder evitar el contacto, se deberá seleccionar metales próximos en la serie galvánica.

Aislar eléctricamente los metales con diferente potencial.

Evitar el acceso de agua y oxígeno a la zona de unión de los dos metales.

Según el CTE DB HS 4, apartado 6.3.2.1, se evitará el acoplamiento de tuberías y elementos de metales con diferentes valores de potencial electroquímico excepto cuando según el sentido de circulación del agua se instale primero el de menor valor.

En particular, las tuberías de cobre no se colocarán antes de las conducciones de acero galvanizado, según el sentido de circulación del agua. No se instalarán aparatos de producción de ACS en cobre colocados antes de canalizaciones en acero.

Excepcionalmente, por requisitos insalvables de la instalación, se admitirá el uso de manguitos antielectrolíticos, de material plástico, en la unión del cobre y el acero galvanizado. Se autoriza sin embargo, el acoplamiento de cobre después de acero galvanizado, montando una válvula de retención entre ambas tuberías.

Se podrán acoplar al acero galvanizado elementos de acero inoxidable.

En las vainas pasamuros, se interpondrá un material plástico para evitar contactos inconvenientes entre distintos materiales.

Según el CTE DB HS 4, apartado 5.1.1.3.1, las tuberías metálicas se protegerán contra la agresión de todo tipo de morteros, del contacto con el agua en su superficie exterior y de la agresión del terreno mediante la interposición de un elemento separador de material adecuado e instalado de forma continua en todo el perímetro de los tubos y en toda su longitud, no dejando juntas de unión de dicho elemento que interrumpan la protección e instalándolo igualmente en todas las piezas especiales de la red, tales como codos, curvas.

Toda conducción exterior y al aire libre, se protegerá igualmente.

Si las tuberías y accesorios están concebidos como partes de un mismo sistema de instalación, éstos no se mezclarán con los de otros sistemas.

Los materiales que se vayan a utilizar en la instalación, en relación con su afectación al agua que suministre no deben presentar incompatibilidad electroquímica entre sí.

El material de válvulas y llaves no será incompatible con las tuberías en que se intercalen.

No podrán emplearse para las tuberías ni para los accesorios, materiales que puedan producir concentraciones de sustancias nocivas que excedan los valores permitidos por el Real Decreto 140/2003, de 7 de febrero.

Dada la alteración que producen en las condiciones de potabilidad del agua, quedan prohibidos expresamente los tubos de aluminio y aquellos cuya composición contenga plomo.

Cuando los tubos discurren enterrados o empotrados los revestimientos que tendrán serán según el material de los mismos, serán:

Para tubos de acero con revestimiento de polietileno, bituminoso, de resina epoxídica o con alquitrán de poliuretano.

Para tubos de cobre con revestimiento de plástico.

Para tubos de fundición con revestimiento de película continua de polietileno, de resina epoxídica, con betún, con láminas de poliuretano o con zincado con recubrimiento de cobertura

Proceso de ejecución

- Ejecución

Ejecución redes de tuberías, según el CTE DB HS 4, apartado 5.1.1.1:

Cuando discurran por conductos, éstos estarán debidamente ventilados y contarán con un adecuado sistema de vaciado. El trazado de las tuberías vistas se efectuará en forma limpia y ordenada. Si estuvieran expuestas a cualquier tipo de deterioro por golpes o choques fortuitos, deberán protegerse adecuadamente. Las conducciones no deben ser instaladas en contacto con el terreno, disponiendo siempre de un adecuado revestimiento de protección.

Uniones y juntas:

Las uniones de los tubos serán estancas, según el CTE DB HS 4, apartado 5.1.1.2. Las uniones de tubos resistirán adecuadamente la tracción. Son admisibles las soldaduras fuertes. En las uniones tubo-accesorio se observarán las indicaciones del fabricante.

Protecciones:

Según el CTE DB HS 4, apartado 5.1.1.3.2, tanto en tuberías empotradas u ocultas como en tuberías vistas, se considerará la posible formación de condensaciones en su superficie exterior y se dispondrá un elemento separador de protección, no necesariamente aislante pero si con capacidad de actuación como barrera antivapor.

Según el CTE DB HS 4, apartado 5.1.1.3.3, cuando la temperatura exterior del espacio por donde discurre la red pueda alcanzar valores capaces de helar el agua de su interior, se aislará térmicamente dicha red con aislamiento adecuado al material de constitución y al diámetro de cada tramo afectado.

Según el CTE DB HS 4, apartado 5.1.1.3.4, cuando una tubería haya de atravesar cualquier paramento del edificio u otro tipo de elemento constructivo que pudiera transmitirle esfuerzos perjudiciales de tipo mecánico, lo hará dentro de una funda circular, de mayor diámetro y suficientemente resistente. Cuando en instalaciones vistas, el paso se produzca en sentido vertical, el pasatubos sobresaldrá al menos 3 cm por el lado en que pudieran producirse golpes ocasionales, con el fin de proteger al tubo. Igualmente, si se produce un cambio de sentido, éste sobresaldrá como mínimo una longitud igual al diámetro de la tubería más 1 cm. Cuando la red de tuberías atraviese, en superficie o de forma empotrada, una junta de dilatación

SUPERVISADO
- 5 MAR. 2018
Oficina de Supervisión
Secretaría General Técnica
CONSEJERÍA DE CULTURA

constructiva del edificio, se instalará un elemento o dispositivo dilatador.

Según el CTE DB HS 4, apartado 5.1.1.3.5, a la salida de las bombas se instalarán conectores flexibles, que actúen de protección contra el ruido.

Grapas y abrazaderas, según el CTE DB HS 4, apartado 5.1.1.4.1: la colocación de grapas y abrazaderas para la fijación de los tubos a los paramentos se hará de forma tal que los tubos queden perfectamente alineados con dichos paramentos, guarden las distancias exigidas y no transmitan ruidos y/o vibraciones al edificio.

Soportes, según el CTE DB HS 4, apartado 5.1.1.4.2, se dispondrán soportes de manera que el peso de los tubos cargue sobre estos y nunca sobre los propios tubos o sus uniones. No podrán anclarse en ningún elemento de tipo estructural, salvo que en determinadas ocasiones no sea posible otra solución.

Alojamiento del contador general, según el CTE DB HS 4, apartado 5.1.2.1: la cámara o arqueta de alojamiento del contador general estará construida de tal forma que una fuga de agua en la instalación no afecte al resto del edificio. A tal fin, estará impermeabilizada y contará con un desagüe en su piso o fondo que garantice la evacuación del caudal de agua máximo previsto en la acometida. Las superficies interiores de la cámara o arqueta, cuando ésta se realice "in situ", se terminarán adecuadamente mediante un enfoscado, bruñido y fratasado, sin esquinas en el fondo, que a su vez tendrá la pendiente adecuada hacia el sumidero. Si la misma fuera prefabricada cumplirá los mismos requisitos de forma general. En cualquier caso, contará con la pre-instalación adecuada para una conexión de envío de señales para la lectura a distancia del contador. Las cámaras o arquetas estarán cerradas con puertas capaces de resistir adecuadamente tanto la acción de la intemperie como posibles esfuerzos mecánicos derivados de su utilización y situación. En las mismas, se practicarán aberturas que posibiliten la necesaria ventilación de la cámara.

Contadores divisionarios aislados, según el CTE DB HS 4, apartado 5.1.2.2: se alojarán en cámara, arqueta o armario según las distintas posibilidades de instalación y cumpliendo los requisitos establecidos para el contador general en cuanto a sus condiciones de ejecución.

Depósito auxiliar de alimentación para grupo de sobre elevación, según el CTE DB HS 4, apartado 5.1.3.1.1: habrá de ser fácilmente accesible así como fácil de limpiar. Contará en cualquier caso con tapa y esta ha de estar asegurada contra deslizamiento y disponer en la zona más alta de suficiente ventilación y aireación. Habrá que asegurar todas las uniones con la atmósfera contra la entrada de animales e inmisiones nocivas con sifón para el rebosado. Estarán, en todos los casos, provistos de un rebosadero. Se dispondrá, en la tubería de alimentación al depósito, de uno o varios dispositivos de cierre. Dichos dispositivos serán válvulas pilotadas. En el caso de existir exceso de presión habrá de interponerse, antes de dichas válvulas, una que limite dicha presión con el fin de no producir el deterioro de las anteriores. La centralita dispondrá de un hidronivel. Se dispondrá de los mecanismos necesarios que permitan la fácil evacuación del agua contenida en el depósito, para facilitar su mantenimiento y limpieza. Asimismo, se construirán y conectarán de manera que el agua se renueve por su propio modo de funcionamiento evitando siempre la existencia de agua estancada.

Bombas para grupo de sobre elevación, según el CTE DB HS 4, apartado 5.1.3.1.2: se montarán sobre bancada de hormigón u otro tipo de material que garantice la suficiente masa e inercia del conjunto e impida la transmisión de ruidos y vibraciones al edificio. Entre la bomba y la bancada irán interpuestos elementos antivibratorios adecuados al equipo a instalar, sirviendo estos de anclaje del mismo a la citada bancada. A la salida de cada bomba se instalará un manguito elástico. Igualmente, se dispondrán llaves de cierre, antes y después de cada bomba. Las bombas de impulsión se instalarán preferiblemente sumergidas.

Deposito de presión, según el CTE DB HS 4, apartado 5.1.3.1.3: estará dotado de un presostato con manómetro, tarado a las presiones máxima y mínima de servicio, haciendo las veces de interruptor, comandando la centralita de maniobra y control de las bombas. Los valores correspondientes de reglaje han de figurar de forma visible en el depósito. En equipos con varias bombas de funcionamiento en cascada, se instalarán tantos presostatos como bombas se desee hacer entrar en funcionamiento. El depósito de presión dispondrá de una válvula de seguridad, situada en su parte superior, con una presión de apertura por encima de la presión nominal de trabajo e inferior o igual a la presión de timbrado del depósito. Si se instalaran varios depósitos de presión, estos pueden disponerse tanto en línea como en derivación.

Funcionamiento alternativo de grupo de presión convencional, según el CTE DB HS 4, apartado 5.1.3.2: se preverá una derivación alternativa (by-pass) para el funcionamiento alternativo del grupo de presión convencional. Esta derivación llevará incluidas una válvula de tres vías motorizada y una válvula antirretorno posterior a ésta. El accionamiento de la válvula también podrá ser manual. Cuando existan baterías mezcladoras, se instalará una reducción de presión centralizada. Asimismo, se dispondrá de un racor de conexión para la instalación de un aparato de medición de presión o un puente de presión diferencial. El filtro ha de instalarse antes del primer llenado de la instalación, y se situará inmediatamente delante del contador según el sentido de circulación del agua. En la ampliación de instalaciones existentes o en el cambio de tramos grandes de instalación, es conveniente la instalación de un filtro adicional en el punto de transición. Sólo se instalarán aparatos de dosificación conformes con la reglamentación vigente.

- Condiciones de terminación

La instalación se entregará terminada, conectada y comprobada.

Control de ejecución, ensayos y pruebas

- Control de ejecución

Instalación general del edificio.

Acometida: tubería de acometida atraviesa el muro por un orificio con pasatubos rejuntado e impermeabilizado. Llave de registro (exterior al edificio). Llave de paso, alojada en cámara impermeabilizada en el interior del edificio.

Contador general: situación del armario o cámara; colocación del contador, llaves y grifos; diámetro y recibido del manguito pasamuros.

Llave general: diámetro y recibido del manguito pasamuros; colocación de la llave.

Tubo de alimentación y grupo de presión: diámetro; a ser posible aéreo.

Grupo de presión: marca y modelo especificado

Depósito hidroneumático: homologado por el Ministerio de Industria.

Equipo de bombeo: marca, modelo, caudal, presión y potencia especificados. Llevará válvula de asiento a la salida del equipo y válvula de aislamiento en la aspiración. Fijación, que impida la transmisión de esfuerzos a la red y vibraciones.

Batería de contadores divisionarios: local o armario de alojamiento, impermeabilizado y con sumidero sifónico. Colocación del contador y llave de paso. Separación de otras centralizaciones de contadores (gas, electricidad…) Fijación del soporte; colocación de contadores y llaves.

Instalación particular del edificio.

Montantes:

Grifos para vaciado de columnas, cuando se hayan previsto.

En caso de instalación de antiarietes, colocación en

SUPERVISADO
- 5 MAR. 2018
Oficina de Supervisión
Secretaría General Técnica
CONSEJERÍA DE CULTURA

extremos de montantes y con llave de corte.

Diámetro y material especificados (montantes).

Pasatubos en muros y forjados, con holgura suficiente.

Posición paralela o normal a los elementos estructurales.

Comprobación de las separaciones entre elementos de apoyo o fijación.

Derivación particular:

Canalizaciones a nivel superior de los puntos de consumo.

Llaves de paso en locales húmedos.

Distancia a una conducción o cuadro eléctrico mayor o igual a 30 cm.

Diámetros y materiales especificados.

Tuberías de PVC, condiciones especiales para no impedir la dilatación.

Tuberías de acero galvanizado empotradas, no estarán en contacto con yeso o mortero mixto.

Tuberías de cobre recibidas con grapas de latón. La unión con galvanizado mediante manguitos de latón. Protección, en el caso de ir empotradas.

Prohibición de utilizar las tuberías como puesta a tierra de aparatos eléctricos.

Grifería:

Verificación con especificaciones de proyecto.

Colocación correcta con junta de aprieto.

Calentador individual de agua caliente y distribución de agua caliente:

Cumple las especificaciones de proyecto.

Calentador de gas. Homologado por Industria. Distancias de protección. Conexión a conducto de evacuación de humos. Rejillas de ventilación, en su caso.

Termo eléctrico. Acumulador. Conexión mediante interruptor de corte bipolar.

En cuartos de baño, se respetan los volúmenes de prohibición y protección.

Disposición de llaves de paso en entrada y salida de agua de calentadores o termos.

- Ensayos y pruebas

Pruebas de las instalaciones interiores.

Prueba de resistencia mecánica y estanquidad de todas las tuberías, elementos y accesorios que integran la instalación, estando todos sus componentes vistos y accesibles para su control. Una vez realizada la prueba anterior a la instalación se le conectarán la grifería y los aparatos de consumo, sometiéndose nuevamente a la prueba anterior.

En caso de instalaciones de ACS se realizarán las siguientes pruebas de funcionamiento:

Medición de caudal y temperatura en los puntos de agua.

Obtención de los caudales exigidos a la temperatura fijada una vez abiertos el número de grifos estimados en la simultaneidad.

Comprobación del tiempo que tarda el agua en salir a la temperatura de funcionamiento una vez realizado el equilibrado hidráulico de las distintas ramas de la red de retorno y abiertos uno a uno el grifo más alejado de cada uno de los ramales, sin haber abierto ningún grifo en las últimas 24 horas.

Serán motivo de rechazo las siguientes condiciones:

Medidas no se ajustan a lo especificado.

Colocación y uniones defectuosas.

Estanquidad: ensayados el 100% de conductos y accesorios, se rechazará la instalación si no se estabiliza la presión a las dos horas de comenzada la prueba.

Funcionamiento: ensayados el 100% de grifos, fluxores y llaves de paso de la instalación, se rechazará la instalación si se observa funcionamiento deficiente en: estanquidad del conjunto completo, aguas arriba y aguas abajo del obturador, apertura y cierre correctos, sujeción mecánica sin holguras, movimientos ni daños al elemento al que se sujeta.

Conservación y mantenimiento

Las acometidas que no sean utilizadas inmediatamente tras su terminación o que estén paradas temporalmente, deben cerrarse en la conducción de abastecimiento. Las acometidas que no se utilicen durante un año deben ser taponadas.

Se procederá a la limpieza de filtros de grifos y de cualquier otro elemento que pueda resultar obstruido antes de la entrega de la obra.

Sistemas de tratamiento de agua.

Los productos químicos utilizados en el proceso deben almacenarse en condiciones de seguridad en función de su naturaleza y su forma de utilización. La entrada al local destinado a su almacenamiento debe estar dotada de un sistema para que el acceso sea restringido a las personas autorizadas para su manipulación.

Prescripciones sobre verificaciones en el edificio terminado

Verificaciones y pruebas de servicio para comprobar las prestaciones finales del edificio

Instalación general del edificio.

Prueba hidráulica de las conducciones:

Prueba de presión

Prueba de estanquidad

Grupo de presión: verificación del punto de tarado de los presostatos.

Nivel de agua/ aire en el deposito.

Lectura de presiones y verificaciones de caudales.

Comprobación del funcionamiento de válvulas.

Instalaciones particulares.

Prueba hidráulica de las conducciones:

Prueba de presión

Prueba de estanquidad

Prueba de funcionamiento: simultaneidad de consumo.

Caudal en el punto más alejado.

6.4.2 Aparatos sanitarios

Descripción

Descripción

Dispositivos pertenecientes al equipamiento higiénico de los edificios, empleados tanto para el suministro local de agua como para su evacuación. Cuentan con suministro de agua fría y caliente mediante grifería y están conectados a la red de evacuación de aguas.

Bañeras, platos de ducha, lavabos, inodoros, bidés, vertederos, urinarios, etc., incluyendo los sistemas de fijación utilizados para garantizar su estabilidad contra el vuelco, y su resistencia necesaria a cargas estáticas. Estos a su vez podrán ser de diferentes materiales: porcelana, porcelana vitrificada, acrílicos, fundición, chapa de acero esmaltada, etc.

Criterios de medición y valoración de unidades

Se medirá y valorará por unidad de aparato sanitario, completamente terminada su instalación incluidas ayudas de albañilería y fijaciones, sin incluir grifería ni desagües.

Prescripciones sobre los productos

Características y recepción de los productos que se incorporan a las unidades de obra

Todos los aparatos sanitarios llevarán una llave de corte individual.

Todos los edificios en cuyo uso se prevea la concurrencia pública deben contar con dispositivos de ahorro de agua en los grifos. Los dispositivos que pueden instalarse con este fin son: grifos con aireadores, grifería termostática, grifos con sensores infrarrojos, grifos con pulsador temporizador, fluxores y llaves de

SUPERVISADO
- 5 MAR. 2018
Oficina de Supervisión
Secretaría General Técnica
CONSEJERÍA DE CULTURA

regulación antes de los puntos de consumo.

Los rociadores de ducha manual deben tener incorporado un dispositivo antirretorno.

La recepción de los productos, equipos y sistemas se realizará conforme se desarrolla en la Parte II, Condiciones de recepción de productos. Este control comprende el control de la documentación de los suministros (incluida la correspondiente al marcado CE, cuando sea pertinente), el control mediante distintivos de calidad o evaluaciones técnicas de idoneidad y el control mediante ensayos.

Productos con marcado CE:

- Inodoros y conjuntos de inodoros con sifón incorporado, (ver Parte II, Relación de productos con marcado CE).
- Cubetas de lavado comunes para usos domésticos, (ver Parte II, Relación de productos con marcado CE).

Las características de los aparatos sanitarios se verificarán con especificaciones de proyecto, y se comprobará la no existencia de manchas, bordes desportillados, falta de esmalte, ni otros defectos en las superficies lisas. Se verificará que el color sea uniforme y la textura lisa en toda su superficie. En caso contrario se rechazarán las piezas con defecto.

Durante el almacenamiento, se mantendrá la protección o se protegerán los aparatos sanitarios para no dañarlos antes y durante el montaje.

Prescripción en cuanto a la ejecución por unidades de obra

Características técnicas de cada unidad de obra

- Condiciones previas: soporte

En caso de:

Inodoros, vertederos, bidés y lavabos con pie: el soporte será el paramento horizontal pavimentado.

En ciertos bidés, lavabos e inodoros: el soporte será el paramento vertical ya revestido.

Fregaderos y lavabos encastrados: el soporte será el propio mueble o meseta.

Bañeras y platos de ducha: el soporte será el forjado limpio y nivelado.

Se preparará el soporte, y se ejecutarán las instalaciones de agua fría- caliente y saneamiento, previamente a la colocación de los aparatos sanitarios.

- Compatibilidad entre los productos, elementos y sistemas constructivos

Para prevenir el fenómeno electroquímico de la corrosión galvánica entre metales con diferente potencial, se adoptarán las siguientes medidas:

Evitar el contacto entre dos metales de distinta actividad. En caso de no poder evitar el contacto, se deberá seleccionar metales próximos en la serie galvánica.

Aislar eléctricamente los metales con diferente potencial.

Evitar el acceso de agua y oxígeno a la zona de unión de los dos metales.

No habrá contacto entre el posible material de fundición o planchas de acero de los aparatos sanitarios con yeso.

Proceso de ejecución

- Ejecución

Los aparatos sanitarios se fijarán al soporte horizontal o vertical con las fijaciones suministradas por el fabricante, y dichas uniones se sellarán con silicona neutra o pasta selladora, al igual que las juntas de unión con la grifería.

Los aparatos metálicos tendrán instalada la toma de tierra con cable de cobre desnudo, para la conexión equipotencial eléctrica.

Las válvulas de desagüe se solaparán a los aparatos sanitarios interponiendo doble anillo de caucho o neopreno para asegurar la estanquidad.

Los mecanismos de alimentación de cisternas que conlleven un tubo de vertido hasta la parte inferior del depósito, deberán incorporar un orificio antisifón u otro dispositivo eficaz antirretorno.

Según el CTE DB HS 4, la instalación deberá suministrar a los aparatos y equipos del equipamiento higiénico los caudales que figuran en la tabla 2.1. En los aparatos sanitarios la llegada de agua se realizará de tal modo que no se produzcan retornos. En las zonas de pública concurrencia de los edificios, los grifos de los lavabos y las cisternas estarán dotados de dispositivos de ahorro de agua. En todos los aparatos que se alimentan directamente de la distribución de agua, tales como bañeras, lavabos, bidés, fregaderos, lavaderos, y en general, en todos los recipientes, el nivel inferior de la llegada del agua debe verter a 2 cm, por lo menos, por encima del borde superior del recipiente.

Una vez montados los aparatos sanitarios, se montarán sus griferías y se conectarán con la instalación de fontanería y con la red de saneamiento.

- Tolerancias admisibles

En bañeras y duchas: horizontalidad 1 mm/ m.

En lavabo y fregadero: nivel 1 cm y caída frontal respecto al plano horizontal < ó = 5 mm.

Inodoros, bidés y vertederos: nivel 1 cm y horizontalidad 2 mm.

- Condiciones de terminación

Todos los aparatos sanitarios quedarán nivelados en ambas direcciones en la posición prevista y fijados solidariamente a sus elementos soporte.

Quedará garantizada la estanquidad de las conexiones con el conducto de evacuación.

Los grifos quedarán ajustados mediante roscas (junta de aprieto).

El nivel definitivo de la bañera será el correcto para el alicatado, y la holgura entre el revestimiento y la bañera no será superior a 1,5 mm, que se sellará con silicona neutra.

Control de ejecución, ensayos y pruebas

- Control de ejecución

Verificación con especificaciones de proyecto.

Unión correcta con junta de aprieto entre el aparato sanitario y la grifería.

Fijación y nivelación de los aparatos.

Conservación y mantenimiento

Todos los aparatos sanitarios se precintarán evitando su utilización y protegiéndolos de materiales agresivos, impactos, humedad y suciedad.

Sobre los aparatos sanitarios no se manejarán elementos duros y pesados que en su caída puedan hacer saltar el esmalte.

No se someterán los elementos a cargas para las cuales no están diseñados, especialmente si van colgados de los muros en lugar de apoyados en el suelo.

6.5 Instalación de alumbrado

6.5.1 Alumbrado de emergencia

Descripción

Descripción

SUPERVISADO
- 5 MAR. 2018
Oficina de Supervisión
Secretaría General Técnica
CONSEJERÍA DE CULTURA

Instalación de iluminación que, en caso de fallo del alumbrado normal, suministra la iluminación necesaria para facilitar la visibilidad a los usuarios de manera que puedan abandonar el edificio, evita las situaciones de pánico y permite la visión de las señales indicativas de las salidas y la situación de los equipos y medios de protección existentes.

Criterios de medición y valoración de unidades

Unidad de equipo de alumbrado de emergencia, totalmente terminada, incluyendo las luminarias, lámparas, los equipos de control y unidades de mando, la batería de acumuladores eléctricos o la fuente central de alimentación, fijaciones, conexión con los aislamientos necesarios y pequeño material.

Prescripciones sobre los productos

Características y recepción de los productos que se incorporan a las unidades de obra

- Instalación de alumbrado de emergencia:

Según el CTE DB SU 4, apartado 2.3:

La instalación será fija, con fuente propia de energía, con funcionamiento automático en caso de fallo de la instalación de alumbrado normal. (Se considerará como fallo de alimentación el descenso de la tensión de alimentación por debajo del 70% de su valor nominal).

El alumbrado de emergencia de las vías de evacuación deberá alcanzar al menos el 50% del nivel de iluminación requerido al cabo de los 5 s y el 100% a los 60 s.

Durante una hora, como mínimo, a partir del instante en que tenga lugar el fallo la instalación cumplirá las condiciones de servicio indicadas en el CTE DB SU 4, apartado 2.3.

Según el apartado 3.4 de ITC-BT28, la alimentación del alumbrado de emergencia será automática con corte breve (es decir, disponible en 0,5 segundos). Se incluyen dentro de este alumbrado el de seguridad y el de reemplazamiento.

Según el apartado 3.4 DE ITC-BT28:

- Aparatos autónomos para alumbrado de emergencia:

Luminaria que proporciona alumbrado de emergencia de tipo permanente o no permanente en la que todos los elementos, tales como la batería, la lámpara, el conjunto de mando y los dispositivos de verificación y control, si existen, están contenidos dentro de la luminaria o a una distancia inferior a 1 m de ella.

Los aparatos autónomos destinados a alumbrado de emergencia deberán cumplir las normas UNE-EN 60.598 -2-22 y la norma UNE 20.392 o UNE 20.062, según sea la luminaria para lámparas fluorescentes o incandescentes, respectivamente.

- Luminaria alimentada por fuente central:

Luminaria que proporciona alumbrado de emergencia de tipo permanente, o no permanente y que está alimentada a partir de un sistema de alimentación de emergencia central, es decir, no incorporado en la luminaria. Las luminarias que actúan como aparatos de emergencia alimentados por fuente central deberán cumplir lo expuesto en la norma UNE-EN 60.598 - 2-22.

Los distintos aparatos de control, mando y protección generales para las instalaciones del alumbrado de emergencia por fuente central entre los que figurará un voltímetro de clase 2,5 por lo menos; se dispondrán en un cuadró único; situado fuera de la posible intervención del público.

Las líneas que alimentan directamente los circuitos individuales de los alumbrados de emergencia alimentados por fuente central, estarán protegidas por interruptores automáticos con una intensidad nominal dé 10 A como máximo. Una misma línea no podrá alimentar más de 12 puntos de luz o, si en la dependencia o local considerado existiesen varios puntos de luz para alumbrado de emergencia, éstos deberán ser repartidos, al menos, entre dos líneas diferentes, aunque su número sea inferior a doce.

La recepción de los productos, equipos y sistemas se realizará conforme se desarrolla en la Parte II, Condiciones de recepción de productos. Este control comprende el control de la documentación de los suministros (incluida la del marcado CE cuando sea pertinente), el control mediante distintivos de calidad o evaluaciones técnicas de idoneidad y el control mediante ensayos.

- Señales de evacuación indicativas de las salidas y de las señales indicativas de los medios manuales de protección contra incendios y de los de primeros auxilios:

Según el CTE DB SU 4, apartado 2.4:

La luminancia de cualquier área de color de seguridad de la señal debe ser al menos de 2 cd/m^2 en todas las direcciones de visión importantes;

La relación de la luminancia máxima a la mínima dentro del color blanco o de seguridad no debe ser mayor de 10:1, debiéndose evitar variaciones importantes entre puntos adyacentes.

La relación entre la luminancia L_{blanca}, y la luminancia L_{color} >10, no será menor que 5:1 ni mayor que 15:1.

Las señales de seguridad deben estar iluminadas al menos al 50% de la iluminancia requerida, al cabo de 5 s, y al 100% al cabo de 60 s.

- Luminaria:

Tensión asignada o la(s) gama(s) de tensiones.

Clasificación de acuerdo con las UNE correspondientes.

Indicaciones relativas al correcto emplazamiento de las lámparas en un lugar visible.

Gama de temperaturas ambiente en el folleto de instrucciones proporcionado por la luminaria.

Flujo luminoso.

- Equipos de control y unidades de mando:

Los dispositivos de verificación destinados a simular el fallo de la alimentación nominal, si existen, deben estar claramente marcados.

Características nominales de los fusibles y/o de las lámparas testigo cuando estén equipadas con estos.

Los equipos de control para el funcionamiento de las lámparas de alumbrado de emergencia y las unidades de mando incorporadas deben cumplir con las CEI correspondientes.

- La batería de acumuladores eléctricos o la fuente central de alimentación:

Los aparatos autónomos deben estar claramente marcados con las indicaciones para el correcto emplazamiento de la batería, incluyendo el tipo y la tensión asignada de la misma.

Las baterías de los aparatos autónomos deben estar marcadas, con el año y el mes o el año y la semana de fabricación, así como el método correcto a seguir para su montaje.

- Lámpara: se indicará la marca de origen, la potencia en vatios, la tensión de alimentación en voltios y el flujo nominal en lúmenes. Además, para las lámparas fluorescentes, se indicarán las condiciones de encendido y color aparente, el flujo nominal en lúmenes, la temperatura de color en °K y el índice de rendimiento de color.

Además se tendrán en cuenta las características contempladas en las UNE correspondientes.

Las piezas que no cumplan las especificaciones de proyecto, hayan sufrido daños durante el transporte o que presentaren defectos serán rechazadas.

El almacenamiento de los productos en obra se hará dentro de los respectivos embalajes originales y de acuerdo con las instrucciones del fabricante. Será en un lugar protegido de lluvias y focos húmedos, en zonas alejadas de posibles impactos. No estarán en contacto con el terreno.

Prescripción en cuanto a la ejecución por unidades de obra

Características técnicas de cada unidad de obra

- Condiciones previas: soporte

La fijación se realizará una vez acabado completamente el

SUPERVISADO
- 5 MAR. 2018
Oficina de Supervisión
Secretaría General Técnica
CONSEJERÍA DE CULTURA

paramento que lo soporte.

- Compatibilidad entre los productos, elementos y sistemas constructivos

Para prevenir el fenómeno electroquímico de la corrosión galvánica entre metales con diferente potencial, se adoptarán las siguientes medidas:

Evitar el contacto entre dos metales de distinta actividad. En caso de no poder evitar el contacto, se deberá seleccionar metales próximos en la serie galvánica.

Aislar eléctricamente los metales con diferente potencial.

Evitar el acceso de agua y oxígeno a la zona de unión de los dos metales.

Cuando algún elemento de la instalación eléctrica deba discurrir paralelo o instalarse próximo a una tubería de agua, se colocará siempre por encima de ésta.

Proceso de ejecución

- Ejecución

En general:

Según el CTE DB SU 4, apartado 2.1, contarán con alumbrado de emergencia las zonas y los elementos indicados en mismo.

Según el CTE DB SU 4, apartado 2.2, las luminarias de emergencia se colocarán del siguiente modo; una en cada puerta de salida, o para destacar un peligro potencial, o el emplazamiento de un equipo de seguridad. Como mínimo se dispondrán en puertas existentes en los recorridos de evacuación, escaleras, para que cada tramo reciba iluminación directa, cualquier cambio de nivel, cambios de dirección e intersecciones de pasillos.

Las instalaciones sólo podrán ser ejecutadas por instaladores o empresas instaladoras que cumplan con la reglamentación vigente en su ámbito de actuación.

Una vez replanteada la situación de la luminaria y efectuada su fijación al soporte, se conectarán tanto la luminaria como sus accesorios utilizando los aislamientos correspondientes.

Alumbrado de seguridad:

Es el alumbrado de emergencia previsto para garantizar la seguridad de las personas que evacuen una zona o que tengan que terminar un trabajo potencialmente peligroso antes de abandonar la zona. El alumbrado de seguridad estará previsto para entrar en funcionamiento automáticamente cuando se produzca el fallo del alumbrado general o cuando la tensión de éste baje a menos del 70% de su valor nominal. La instalación de este alumbrado será fija y estará provista de fuentes propias de energía. Sólo se podrá utilizar el suministro exterior para proceder a su carga, cuando la fuente propia de energía esté constituida por baterías de acumuladores o aparatos autónomos automáticos.

Alumbrado de evacuación:

Es la parte del alumbrado de seguridad previsto para garantizar el reconocimiento y la utilización de los medios o rutas de evacuación cuando los locales estén o puedan estar ocupados. En rutas de evacuación, el alumbrado de evacuación deberá proporcionar, a nivel del suelo y en el eje de los pasos principales, una iluminancia horizontal mínima de 1 lux. En los puntos en los que estén situados los equipos de las instalaciones de protección contra incendios que exijan utilización manual y en los cuadros de distribución del alumbrado, la iluminancia mínima será de 5 lux. La relación entre la iluminancia máxima y la mínima en el eje de los pasos principales será menor de 40. El alumbrado de evacuación deberá poder funcionar, cuando se produzca el fallo de la alimentación normal, como mínimo durante una hora, proporcionando la iluminancia prevista.

Alumbrado ambiente o anti-pánico:

Es la parte del alumbrado de seguridad previsto para evitar todo riesgo de pánico y proporcionar una iluminación ambiente adecuada que permita a los ocupantes identificar y acceder a las rutas de evacuación e identificar obstáculos. El alumbrado ambiente o anta-pánico deberá proporcionar una iluminancia horizontal mínima de 0,5 lux en todo el espacio considerado, desde el suelo hasta una altura de 1 m. La relación entre la iluminancia máxima y la mínima en todo el espacio considerado será menor de 40. El alumbrado ambiente o anti-pánico deberá poder funcionar, cuando se produzca el fallo de la alimentación normal, cómo mínimo durante una hora, proporcionando la iluminancia prevista.

Alumbrado de zonas de alto riesgo:

Es la parte del alumbrado de seguridad previsto para garantizar la seguridad de las personas ocupadas en actividades potencialmente peligrosas o que trabajara en un entorno peligroso. Permite la interrupción de los trabajos con seguridad para el operador y para los otros ocupantes del local. El alumbrado de las zonas de alto riesgo deberá proporcionar una iluminancia mínima de 15 lux o el 10% de la iluminancia normal, tomando siempre el mayor de los valores. La relación entre la iluminancia máxima y la mínima en todo el espacio considerado será menor de 10. El alumbrado de las zonas de alto riesgo deberá poder funcionar, cuando se produzca el fallo de la alimentación normal, como mínimo el tiempo necesario para abandonar la actividad o zona de alto riesgo.

Alumbrado de reemplazamiento:

Parte del alumbrado de emergencia que permite la continuidad de las actividades normales. Cuando el alumbrado de reemplazamiento proporcione una iluminancia inferior al alumbrado normal, se usará únicamente para terminar el trabajo con seguridad.

- Tolerancias admisibles

Las canalizaciones que alimenten los alumbrados de emergencia alimentados por fuente central se dispondrán, cuando se instalen sobre paredes o empotradas en ellas, a 5 cm como mínimo, de otras canalizaciones eléctricas y, cuando se instalen en huecos de la construcción estarán separadas de éstas por tabiques no metálicos.

- Condiciones de terminación

El instalador autorizado deberá marcar en el espacio reservado en la etiqueta, la fecha de puesta en servicio de la batería.

Control de ejecución, ensayos y pruebas

- Control de ejecución

Luminarias, conductores, situación, altura de instalación, puesta a tierra: deben coincidir en número y características con lo especificado en proyecto.

Conexiones: ejecutadas con regletas o accesorios específicos al efecto.

Luminarias, lámparas: número de estas especificadas en proyecto.

Fijaciones y conexiones.

Se permitirán oscilaciones en la situación de las luminarias de más menos 5 cm.

- Ensayos y pruebas

Alumbrado de evacuación:

La instalación cumplirá las siguientes condiciones de servicio durante 1 hora, como mínimo a partir del instante en que tenga lugar una caída al 70% de la tensión nominal:

Proporcionará una iluminancia de 1 lx, como mínimo, en el nivel del suelo en los recorridos de evacuación, medida en el eje en pasillos y escaleras, y en todo punto cuando dichos recorridos discurran por espacios distintos a los citados.

La iluminancia será, como mínimo, de 5 lx en los puntos

SUPERVISADO
- 5 MAR. 2018
Oficina de Supervisión
Secretaría General Técnica
CONSEJERÍA DE CULTURA

en los que estén situados los equipos de las instalaciones de protección contra incendios que exijan utilización manual y en los cuadros de distribución del alumbrado.

La uniformidad de la iluminación proporcionada en los distintos puntos de cada zona será tal que el cociente entre la iluminancia máxima y la mínima sea menor que 40.

Alumbrado ambiente o anti pánico:

Proporcionará una iluminancia horizontal mínima de 0,5 lux en todo el espacio considerado, desde el suelo hasta una altura de 1 m.

El cociente entre la iluminancia máxima y la mínima será menor que 40.

Proporcionará la iluminancia prevista durante al menos una hora.

Alumbrado de zonas de alto riesgo;

Proporcionará una iluminancia horizontal mínima de 15 lux o el 10% de la iluminancia normal (el mayor de los dos valores).

El cociente entre la iluminancia máxima y la mínima será menor que 10.

Proporcionará la iluminancia prevista, cuando se produzca el fallo del suministro normal, como mínimo el tiempo necesario para abandonar la actividad o zona de alto riesgo.

Conservación y mantenimiento

Todos los elementos de la instalación se protegerán de la suciedad y de la entrada de objetos extraños.

Se procederá a la limpieza de los elementos que lo necesiten antes de la entrega de la obra.

Prescripciones sobre verificaciones en el edificio terminado

Verificaciones y pruebas de servicio para comprobar las prestaciones finales del edificio

Documentación: certificados, boletines y documentación adicional exigida por la Administración competente.

6.5.2 Instalación de iluminación

Descripción

Descripción

Iluminación de espacios carentes de luz con la presencia de fuentes de luz artificiales, con aparato de alumbrado que reparte, filtra o transforma la luz emitida por una o varias lámparas eléctricas y que comprende todos los dispositivos necesarios para el soporte, la fijación y la protección de las lámparas y, en caso necesario, los circuitos auxiliares en combinación con los medios de conexión con la red de alimentación.

Criterios de medición y valoración de unidades

Unidad de equipo de luminaria, totalmente terminada, incluyendo el equipo de encendido, fijaciones, conexión comprobación y pequeño material. Podrán incluirse la parte proporcional de difusores, celosías o rejillas.

Prescripciones sobre los productos

Características y recepción de los productos que se incorporan a las unidades de obra

La recepción de los productos, equipos y sistemas se realizará conforme se desarrolla en la Parte II, Condiciones de recepción de productos. Este control comprende el control de la documentación de los suministros (incluida la del marcado CE cuando sea pertinente), el control mediante distintivos de calidad o evaluaciones técnicas de idoneidad y el control mediante ensayos.

Se realizará la comprobación de la documentación de suministro en todos los casos, comprobando que coincide lo suministrado en obra con lo indicado en el proyecto.

- Equipos eléctricos para montaje exterior: grado de protección mínima IP54, según UNE 20.324 e IK 8 según UNE-EN 50.102. Montados a una altura mínima de 2,50 m sobre el nivel del suelo. Entradas y salidas de cables por la parte inferior de la envolvente.
- Luminarias para lámparas de incandescencia o de fluorescencia y otros tipos de descarga e inducción: marca del fabricante, clase, tipo (empotrable, para adosar, para suspender, con celosía, con difusor continuo, estanca, antideflagrante…), grado de protección, tensión asignada, potencia máxima admisible, factor de potencia, cableado, (sección y tipo de aislamiento, dimensiones en planta), tipo de sujeción, instrucciones de montaje. Las luminarias para alumbrado interior serán conformes la norma UNE-EN 60598. Las luminarias para alumbrado exterior serán de clase I o clase II y conformes a la norma UNE-EN 60.598-2-3 y a la UNE-EN 60598 -2-5 en el caso de proyectores de exterior.
- Lámpara: marca de origen, tipo o modelo, potencia (vatios), tensión de alimentación (voltios) y flujo nominal (lúmenes). Para las lámparas fluorescentes, condiciones de encendido y color aparente, temperatura de color en ºK (según el tipo de lámpara) e índice de rendimiento de color. Los rótulos luminosos y las instalaciones que los alimentan con tensiones asignadas de salida en vacío entre 1 y 10 kV, estarán a lo dispuesto en la norma UNE-EN 50.107.
- Accesorios para las lámparas de fluorescencia (reactancia, condensador y cebadores). Llevarán grabadas de forma clara e identificables siguientes indicaciones:

Reactancia: marca de origen, modelo, esquema de conexión, potencia nominal, tensión de alimentación, factor de frecuencia y tensión, frecuencia y corriente nominal de alimentación.

Condensador: marca de origen, tipo o referencia al catálogo del fabricante, capacidad, tensión de alimentación, tensión de ensayo cuando ésta sea mayor que 3 veces la nominal, tipo de corriente para la que está previsto, temperatura máxima de funcionamiento. Todos los condensadores que formen parte del equipo auxiliar eléctrico de las lámparas de descarga, para corregir el factor de potencia de los balastos, deberán llevar conectada una resistencia que asegure que la tensión en bornes del condensador no sea mayor de 50 V transcurridos 60 s desde la desconexión del receptor.

Cebador: marca de origen, tipo o referencia al catálogo del fabricante, circuito y tipo de lámpara para los que sea utilizable.

Equipos eléctricos para los puntos de luz: tipo (interior o exterior), instalación adecuada al tipo utilizado, grado de protección mínima.

- Conductores: sección mínima para todos los conductores, incluido el neutro. Los conductores de la red de tierra que unen los electrodos deberán cumplir las condiciones de ITC-BT-09.
- Elementos de fijación.

Las piezas que no cumplan las especificaciones de proyecto, hayan sufrido daños durante el transporte o que presentaren defectos serán rechazadas.

El almacenamiento de los productos en obra se hará dentro de los respectivos embalajes originales y de acuerdo con las instrucciones del fabricante. Será en un lugar protegido de lluvias y focos húmedos, en zonas alejadas de posibles impactos. No estarán en contacto con el terreno.

Prescripción en cuanto a la ejecución por unidades de obra

Características técnicas de cada unidad de obra

SUPERVISADO
- 5 MAR. 2018
Oficina de Supervisión
Secretaría General Técnica
CONSEJERÍA DE CULTURA

- Condiciones previas: soporte

La fijación se realizará una vez acabado completamente el paramento que lo soporte.

- Compatibilidad entre los productos, elementos y sistemas constructivos

Para prevenir el fenómeno electroquímico de la corrosión galvánica entre metales con diferente potencial, se adoptarán las siguientes medidas:

Evitar el contacto entre dos metales de distinta actividad. En caso de no poder evitar el contacto, se deberá seleccionar metales próximos en la serie galvánica.

Aislar eléctricamente los metales con diferente potencial.

Evitar el acceso de agua y oxígeno a la zona de unión de los dos metales.

Cuando algún elemento de la instalación eléctrica deba discurrir paralelo o instalarse próximo a una tubería de agua, se colocará siempre por encima de ésta.

Proceso de ejecución

- Ejecución

Según el CTE DB SU 4, apartado 1, en cada zona se dispondrá una instalación de alumbrado que proporcione el nivel de iluminación establecido en la tabla 1.1, medido a nivel del suelo. En las zonas de los establecimientos de uso Pública Concurrencia en las que la actividad se desarrolla con un nivel bajo de iluminación se dispondrá una iluminación de balizamiento en las rampas y en cada uno de los peldaños de las escaleras.

Según el CTE DB HE 3, apartado 2.2, las instalaciones de iluminación dispondrán, para cada zona, de un sistema de regulación y control que cumplan las siguientes condiciones:

Toda zona dispondrá al menos de un sistema de encendido y apagado manual, cuando no disponga de otro sistema de control, no aceptándose los sistemas de encendido y apagado en cuadros eléctricos como único sistema de control. Las zonas de uso esporádico dispondrán de un control de encendido y apagado por sistema de detección de presencia o sistema de temporización.

Se instalarán sistemas de aprovechamiento de la luz natural, que regulen el nivel de iluminación en función del aporte de luz natural, en la primera línea paralela de luminarias situadas a una distancia inferior a 3 m de la ventana, y en todas las situadas bajo un lucernario, en los casos indicados de las zonas de los grupos 1 y 2 (según el apartado 2.1).

Las instalaciones sólo podrán ser ejecutadas por instaladores o empresas instaladoras que cumplan con la reglamentación vigente en su ámbito de actuación.

Una vez replanteada la situación de la luminaria y efectuada su fijación al soporte, se conectarán tanto la luminaria como sus accesorios, con el circuito correspondiente.

Se proveerá a la instalación de un interruptor de corte omnipolar situado en la parte de baja tensión.

Las partes metálicas accesibles de los receptores de alumbrado que no sean de Clase II o Clase III, deberán conectarse de manera fiable y permanente al conductor de protección del circuito.

En redes de alimentación subterráneas, los tubos irán enterrados a una profundidad mínima de 40 cm desde el nivel del suelo, medidos desde la cota inferior del tubo, y su diámetro interior no será inferior a 6 cm. Se colocará una cinta de señalización que advierta de la existencia de cables de alumbrado exterior, situada a una distancia mínima del nivel del suelo de 10 cm y a 25 cm por encima del tubo.

- Tolerancias admisibles

La iluminancia medida es un 10% inferior a la especificada.

- Condiciones de terminación

Al término de la instalación, e informada la dirección facultativa, el instalador autorizado emitirá la documentación reglamentaria que acredite la conformidad de la instalación con la Reglamentación vigente.

Control de ejecución, ensayos y pruebas

- Control de ejecución

Lámparas, luminarias, conductores, situación, altura de instalación, puesta a tierra, cimentaciones, báculos: coincidirán en número y características con lo especificado en proyecto.

Conexiones: ejecutadas con regletas o accesorios específicos al efecto.

- Ensayos y pruebas

Accionamiento de los interruptores de encendido del alumbrado con todas las luminarias equipadas con sus lámparas correspondientes.

Conservación y mantenimiento

Todos los elementos de la instalación se protegerán de la suciedad y de la entrada de objetos extraños.

Se procederá a la limpieza de los elementos que lo necesiten antes de la entrega de la obra.

Prescripciones sobre verificaciones en el edificio terminado

Verificaciones y pruebas de servicio para comprobar las prestaciones finales del edificio

Documentación: certificados, boletines y documentación adicional exigida por la Administración competente.

6.5.3 Indicadores luminosos

Descripción

Descripción

Elementos luminosos, verticales y horizontales, de funcionamiento automático o no, que sirven para orientar o señalizar a los usuarios, y limitar el riesgo de daños a personas como consecuencia de una iluminación inadecuada en zonas de circulación de los edificios, tanto interiores como exteriores, incluso en caso de emergencia o de fallo del alumbrado normal.

Criterios de medición y valoración de unidades

Unidad de equipo de señalización luminosa, totalmente colocada, incluyendo las señales, alumbrado de las señales totalmente equipado, fijaciones, conexionado con los aislamientos y pequeño material necesarios.

Prescripciones sobre los productos

Características y recepción de los productos que se incorporan a las unidades de obra

La recepción de los productos, equipos y sistemas se realizará conforme se desarrolla en la Parte II, Condiciones de recepción de productos. Este control comprende el control de la documentación de los suministros (incluida la del marcado CE cuando sea pertinente), el control mediante distintivos de calidad o evaluaciones técnicas de idoneidad y el control mediante ensayos.

Señales:

SUPERVISADO
- 5 MAR. 2018
Oficina de Supervisión
Secretaría General Técnica
CONSEJERÍA DE CULTURA

El material de que se constituyan las señales será resistente a las condiciones ambientales y funcionales del entorno en que estén instaladas, y la superficie de la señal no favorecerá el depósito de polvo sobre ella.

El alumbrado de las señales será capaz de proporcionar el nivel de iluminación requerido en función de su ubicación. En el caso del alumbrado de emergencia, este será tal que en caso de fallo del alumbrado normal, suministrará la iluminación necesaria para facilitar la visibilidad a los usuarios y que estos puedan abandonar el edificio impidiendo situaciones de pánico y permitiendo la visión de las señales indicativas de las salidas y la situación de los equipos y medios de protección existentes.

Las formas, símbolos gráficos, tamaños y colores de las señales se determinarán mediante los principios recogidos en las normas UNE correspondientes.

Las señales normalizadas deberán llevar anotada la referencia a la norma de donde han sido extraídas.

Se tendrán en cuenta las indicaciones referidas en el CTE DB SU 4.

Los materiales que no se ajusten a lo especificado deberán ser retirados.

No se aceptarán las partidas cuando se varíen las condiciones iniciales.

El almacenamiento de los productos en obra será en un lugar protegido de lluvias, focos húmedos, en zonas alejadas de posibles impactos. No estarán en contacto con el terreno.

Prescripción en cuanto a la ejecución por unidades de obra

Características técnicas de cada unidad de obra

- Condiciones previas: soporte

La instalación será fija, y la fijación de la luminaria se realizará una vez acabado completamente el paramento en el que se coloque.

- Compatibilidad entre los productos, elementos y sistemas constructivos

Para prevenir el fenómeno electroquímico de la corrosión galvánica entre metales con diferente potencial, se adoptarán las siguientes medidas:

Evitar el contacto entre dos metales de distinta actividad. En caso de no poder evitar el contacto, se deberá seleccionar metales próximos en la serie galvánica.

Aislar eléctricamente los metales con diferente potencial.

Evitar el acceso de agua y oxígeno a la zona de unión de los dos metales.

Proceso de ejecución

- Ejecución

En general, contarán con alumbrado de emergencia las zonas y los elementos señalados en el CTE DB SU 4, apartado.

La posición de las luminarias se realizará según lo indicado en el apartado 2.2 del CTE DB SU 4:

Se situarán al menos a 2 m por encima del nivel del suelo.

Se dispondrá una en cada puerta de salida y en posiciones en las que sea necesario destacar un peligro potencial o el emplazamiento de un equipo de seguridad. Como mínimo se dispondrán en los puntos indicados en el CTE DB SU 4, apartado 2.2.

Las señales se situarán en el lugar indicado en proyecto, a 2 m por encima del nivel del suelo, comprobando que se han colocado una en cada puerta de salida, escalera y cambio de nivel o dirección y en posiciones en las que sea necesario destacar un peligro potencial o el emplazamiento de un equipo de seguridad.

- Condiciones de terminación

Una vez replanteada la situación de la luminaria y efectuada su fijación al soporte, se conectarán tanto la luminaria como sus accesorios utilizando los aislamientos correspondientes.

Control de ejecución, ensayos y pruebas

- Ensayos y pruebas

Medición de los niveles de iluminación en las zonas de paso y salidas.

Desconexión del suministro principal y comprobación de que el alumbrado de emergencia entra en funcionamiento.

Se considerará fallo de alimentación el descenso de la tensión de alimentación por debajo del 70% de su valor nominal.

El alumbrado de emergencia de las vías de evacuación alcanzará al menos el 50% del nivel de iluminación requerido al cabo de los 5 s y el 100% a los 60 s.

La instalación cumplirá las condiciones de servicio que se indican a continuación durante una hora, como mínimo, a partir del instante en que tenga lugar el fallo:

En las vías de evacuación cuya anchura no exceda de 2 m, la iluminancia horizontal en el suelo debe ser, como mínimo, 1 lux a lo largo del eje central y 0,5 lux en la banda central que comprende al menos la mitad de la anchura de la vía. Las vías de evacuación con anchura superior a 2 m pueden ser tratadas como varias bandas de 2 m de anchura, como máximo.

En los puntos en los que estén situados los equipos de seguridad, las instalaciones de protección contra incendios de utilización manual y los cuadros de distribución del alumbrado, la iluminancia horizontal será de 5 lux, como mínimo.

A lo largo de la línea central de una vía de evacuación, la relación entre la iluminancia máxima y la mínima no debe ser mayor que 40:1.

Los niveles de iluminación establecidos deben obtenerse considerando nulo el factor de reflexión sobre paredes y techos y contemplando un factor de mantenimiento que englobe la reducción del rendimiento luminoso debido a la suciedad de las luminarias y al envejecimiento de las lámparas.

Con el fin de identificar los colores de seguridad de las señales, el valor mínimo del índice de rendimiento cromático Ra de las lámparas será 40.

La iluminación de las señales de evacuación indicativas de las salidas y de las señales indicativas de los medios manuales de protección contra incendios y primeros auxilios, cumplirán los siguientes requisitos:

La luminancia de cualquier área de color de seguridad de la señal debe ser al menos de 2 cd/m^2 en todas las direcciones de visión importantes.

La relación de la luminancia máxima a la mínima dentro del color blanco o de seguridad no debe ser mayor de 10:1, debiéndose evitar variaciones importantes entre puntos adyacentes.

La relación entre la luminancia Lblanca, y la luminancia Lcolor >10, no será menor que 5:1 ni mayor que 15:1.

Las señales de seguridad deben estar iluminadas al menos al 50% de la iluminancia requerida, al cabo de 5 s, y al 100% al cabo de 60 s.

6.6 Instalación de protección

6.6.1 Instalación de sistemas anti-intrusión

Descripción

SUPERVISADO
- 5 MAR. 2018
Oficina de Supervisión
Secretaría General Técnica
CONSEJERÍA DE CULTURA

Descripción

Conjunto de medidas de protección, físicas y electrónicas que, coordinadas, elevan el nivel de seguridad, tanto para las personas que habitan el edificio como los bienes que alberga.

El fin principal de estas instalaciones consiste en detectar lo antes posible, y retrasar razonablemente, la comisión de un acto delictivo, permitiendo un tiempo de respuesta, que en un porcentaje muy elevado, impida la consumación de un delito.

Criterios de medición y valoración de unidades

La medición corresponderá al número de unidades empleadas de iguales características totalmente instaladas y conexionadas, incluso portes y accesorios.

Los cables de conducción eléctrica y tubos de protección de los mismos a la intemperie, se medirán y valorarán por metro lineal.

Prescripciones sobre los productos

Características y recepción de los productos que se incorporan a las unidades de obra

La recepción de los productos, equipos y sistemas se realizará conforme se desarrolla en la Parte II, Condiciones de recepción de productos. Este control comprende el control de la documentación de los suministros (incluida la del marcado CE cuando sea pertinente), el control mediante distintivos de calidad o evaluaciones técnicas de idoneidad y el control mediante ensayos.

Se establecen diferentes sistemas de protección frente al robo:

- Central de proceso (con unidad de alarma y unidad de señalización):

Programación, memorización, autoprotección.

Alimentación eléctrica y reserva energética.

Zonas de intrusión.

- Sensores y detectores:

Detectores volumétricos: ultrasónicos, infrarrojos, microondas, etc.

Detectores puntuales: de apertura, de golpe vibración, mixto, pulsador manual, etc.

- Terminales de alarma:

Acústico, óptico, etc.

Conexión con central de alarma.

Autoprotección y antisabotaje.

- Canalizaciones:

Descripción de la topología: bus, estrella, anillo, etc.

Prescripción en cuanto a la ejecución por unidades de obra

Características técnicas de cada unidad de obra

- Condiciones previas: soporte

El soporte serán los paramentos verticales u horizontales por los que discurra la instalación ya sea empotrada o en superficie. Los cerramientos deberán estar totalmente ejecutados a falta de revestimiento si la instalación va empotrada o totalmente acabados si va en superficie.

- Compatibilidad entre los productos, elementos y sistemas constructivos

Para prevenir el fenómeno electroquímico de la corrosión galvánica entre metales con diferente potencial, se adoptarán las siguientes medidas:

Evitar el contacto entre dos metales de distinta actividad. En caso de no poder evitar el contacto, se deberá seleccionar metales próximos en la serie galvánica.

Aislar eléctricamente los metales con diferente potencial.

Evitar el acceso de agua y oxígeno a la zona de unión de los dos metales.

Proceso de ejecución

- Ejecución

En general la ejecución de los diferentes tipos de instalaciones de robo, será acorde con las recomendaciones indicadas por el fabricante.

Se realizarán las rozas en los cerramientos y tabiquerías, de aquellos tramos de la instalación en que los elementos vayan empotrados, para rellenar posteriormente con yeso o mortero.

Se fijarán y sujetarán los elementos del sistema que vayan en superficie, en el lugar y a la altura especificada en proyecto o por la dirección facultativa.

Se colocarán los conductores eléctricos, con "pasa hilos" impregnados de sustancias para hacer más fácil su deslizamiento por el interior de los tubos.

Con estos cables ya colocados se interconectarán todos los elementos de la instalación y se procederá al montaje total de la misma.

Control de ejecución, ensayos y pruebas

- Control de ejecución

Situación de los componentes de la instalación de protección anti-intrusión.

Componentes de la instalación:

Secciones de los conductos eléctricos.

Diámetros de los tubos de protección de dichos conductos.

6.6.2 Instalación de protección contra incendios

Descripción

Descripción

Equipos e instalaciones destinados a reducir a límites aceptables el riesgo de que los usuarios de un edificio sufran daños derivados de un incendio de origen accidental, de acuerdo con el CTE DB SI, como consecuencia de las características de su proyecto y su construcción.

Criterios de medición y valoración de unidades

Unidad de equipo completamente recibida y/o terminada en cada caso; todos los elementos específicos de las instalaciones de protección contra incendios, como detectores, centrales de alarma, equipos de manguera, bocas, etc.

El resto de elementos auxiliares para completar dicha instalación, ya sea instalaciones eléctricas o de fontanería se medirán y valorarán siguiendo las recomendaciones establecidas en los apartados correspondientes de la subsección Electricidad: baja tensión y puesta a tierra y el capítulo Fontanería.

Los elementos que no se encuentren contemplados en cualquiera de los dos casos anteriores se medirán y valorarán por unidad de obra proyectada realmente ejecutada.

Prescripciones sobre los productos

Características y recepción de los productos que se incorporan a las unidades de obra

La recepción de los productos, equipos y sistemas se realizará conforme se desarrolla en la Parte II, Condiciones de recepción de productos. Este control comprende el control de la documentación de los suministros (incluida la del marcado CE cuando sea pertinente), el control mediante distintivos de calidad o evaluaciones técnicas de idoneidad y el control mediante ensayos.

Los aparatos, equipos y sistemas, así como su instalación y

SUPERVISADO
- 5 MAR. 2018
Oficina de Supervisión
Secretaría General Técnica
CONSEJERÍA DE CULTURA

mantenimiento empleados en la protección contra incendios, cumplirán las condiciones especificadas en el Reglamento de Instalaciones de Protección Contra Incendios RD 1942/ 1993.

Existen diferentes tipos de instalación contra incendios:

- Extintores portátiles o sobre carros.
- Columna seca (canalización según apartado correspondiente del capítulo Fontanería).
- Bocas de incendio equipadas.
- Grupos de bombeo.
- Sistema de detección y alarma de incendio, (activada la alarma automáticamente mediante detectores y/o manualmente mediante pulsadores).
- Instalación automática de extinción, (canalización según apartado correspondiente del capítulo Fontanería, con toma a la red general independiente de la de fontanería del edificio).
- Hidrantes exteriores.
- Rociadores.
- Sistemas de control de humos.
- Sistemas de ventilación.
- Sistemas de señalización.
- Sistemas de gestión centralizada.

Las características mínimas se especifican en cada una de las normas UNE correspondientes a cada instalación de protección de incendios.

Todos los componentes de la instalación deberán recibirse en obra conforme a: la documentación del fabricante, normativa si la hubiere, especificaciones del proyecto y a las indicaciones de la dirección facultativa durante la ejecución de las obras.

Productos con marcado CE:

- Productos de protección contra el fuego (ver Parte II, Relación de productos con marcado CE).
- Hidrantes (ver Parte II, Relación de productos con marcado CE).
- Sistemas de detección y alarma de incendios (ver Parte II, Relación de productos con marcado CE):

Dispositivos de alarma de incendios acústicos.

Equipos de suministro de alimentación.

Detectores de calor puntuales.

Detectores de humo puntuales que funcionan según el principio de luz difusa, luz transmitida o por ionización.

Detectores de llama puntuales.

Pulsadores manuales de alarma.

Detectores de humo de línea que utilizan un haz óptico de luz.

Seccionadores de cortocircuito.

Dispositivos entrada/ salida para su uso en las vías de transmisión de detectores de fuego y alarmas de incendio.

Detectores de aspiración de humos.

Equipos de transmisión de alarmas y avisos de fallo.

- Instalaciones fijas de lucha contra incendios. Sistemas equipados con mangueras, (ver Parte II, Relación de productos con marcado CE):

Bocas de incendio equipadas con mangueras semirrígidas.

Bocas de incendio equipadas con mangueras planas.

- Sistemas fijos de lucha contra incendios. Componentes para sistemas de extinción mediante agentes gaseosos, (ver Parte II, Relación de productos con marcado CE):

Dispositivos automáticos y eléctricos de control y retardo.

Dispositivos automáticos no eléctricos de control y de retardo.

Dispositivos manuales de disparo y de paro.

Conjuntos de válvulas de los contenedores de alta presión y sus actuadores.

Válvulas direccionales de alta y baja presión y sus actuadores para sistemas de CO_2.

Dispositivos no eléctricos de aborto para sistemas de CO_2.

Difusores para sistemas de CO_2.

Conectores.

Detectores especiales de incendios.

Presostatos y manómetros.

Dispositivos mecánicos de pesaje.

Dispositivos neumáticos de alarma.

Válvulas de retención y válvulas antirretorno.

- Sistemas fijos de lucha contra incendios. Componentes para sistemas de rociadores y agua pulverizada, (ver Parte II, Relación de productos con marcado CE, 17.6):

Rociadores automáticos.

Conjuntos de válvula de alarma de tubería mojada y cámaras de retardo.

Conjuntos de válvula de alarma para sistemas de tubería seca.

Alarmas hidromecánicas.

Detectores de flujo de agua.

- Sistemas fijos de lucha contra incendios. Sistemas de extinción por polvo (ver Parte II, Relación de productos con marcado CE).
- Instalaciones fijas de lucha contra incendios. Sistemas de espuma, (ver Parte II, Relación de productos con marcado CE).

De acuerdo con el Real Decreto 1942/1993, de 5 de noviembre, por el que se aprueba el Reglamento de Instalaciones de Protección contra Incendios, la recepción de estos se hará mediante certificación de entidad de control que posibilite la colocación de la correspondiente marca de conformidad a normas.

No será necesaria la marca de conformidad de aparatos, equipos u otros componentes cuando éstos se diseñen y fabriquen como modelo único para una instalación determinada. No obstante, habrá de presentarse ante los servicios competentes en materia de industria de la Comunidad Autónoma, antes de la puesta en funcionamiento del aparato, el equipo o el sistema o componente, un proyecto firmado por técnico titulado competente, en el que se especifiquen sus características técnicas y de funcionamiento y se acredite el cumplimiento de todas las prescripciones de seguridad exigidas por el citado Reglamento, realizándose los ensayos y pruebas que correspondan de acuerdo con él.

Las piezas que hayan sufrido daños durante el transporte o que presentaren defectos no apreciados en la recepción en fábrica serán rechazadas.

Asimismo serán rechazados aquellos productos que no cumplan las características mínimas técnicas prescritas en proyecto.

Almacenamiento y manipulación (criterios de uso, conservación y mantenimiento)

Los productos se protegerán de humedad, impactos y suciedad, a ser posible dentro de los respectivos embalajes originales. Se protegerán convenientemente todas las roscas de la instalación.

No estarán en contacto con el terreno.

Prescripción en cuanto a la ejecución por unidades de obra

Características técnicas de cada unidad de obra

- Condiciones previas: soporte

El soporte de las instalaciones de protección contra incendios serán los paramentos verticales u horizontales, así como los pasos a través de elementos estructurales, cumpliendo recomendaciones de la subsección Electricidad: baja tensión y puesta a tierra y el capítulo Fontanería según se trate de instalación de fontanería o eléctrica. Quedarán terminadas las fábricas, cajeados, pasatubos, etc., necesarios para la fijación, (empotradas o en superficie) y el paso de los diferentes elementos de la instalación. Las superficies donde se trabaje estarán limpias y niveladas.

El resto de componentes específicos de la instalación de la instalación de protección contra incendios, como extintores,

SUPERVISADO
- 5 MAR. 2018
Oficina de Supervisión
Secretaría General Técnica
CONSEJERÍA DE CULTURA

B.I.E., rociadores, etc., irán sujetos en superficie o empotrados según diseño y cumpliendo los condicionantes dimensionales en cuanto a posición según el CTE DB SI. Dichos soportes tendrán la suficiente resistencia mecánica para soportar su propio peso y las acciones de su manejo durante su funcionamiento.

- Compatibilidad entre los productos, elementos y sistemas constructivos

Para prevenir el fenómeno electroquímico de la corrosión galvánica entre metales con diferente potencial, se adoptarán las siguientes medidas:

Evitar el contacto entre dos metales de distinta actividad. En caso de no poder evitar el contacto, se deberá seleccionar metales próximos en la serie galvánica.

Aislar eléctricamente los metales con diferente potencial.

Evitar el acceso de agua y oxígeno a la zona de unión de los dos metales.

En el caso de utilizarse en un mismo local extintores de tipos diferentes, se tendrá en cuenta la posible incompatibilidad entre los distintos agentes de los mismos.

Cuando las canalizaciones sean superficiales, nunca se soldará el tubo al soporte.

Proceso de ejecución

- Ejecución

La instalación de aparatos, equipos, sistemas y sus componentes, con excepción de los extintores portátiles, se realizará por instaladores debidamente autorizados.

La Comunidad Autónoma correspondiente, llevará un libro de Registro en el que figurarán los instaladores autorizados.

Durante el replanteo se tendrá en cuenta una separación mínima entre tuberías vecinas de 25 cm y con conductos eléctricos de 30 cm. Para las canalizaciones se limpiarán las roscas y el interior de estas.

Además de las condiciones establecidas en la subsección Electricidad: baja tensión y puesta a tierra y el capítulo Fontanería, se tendrán en cuenta las siguientes recomendaciones:

Se realizará la instalación ya sea eléctrica o de fontanería.

Se procederá a la colocación de los conductores eléctricos, con ayuda de pasahilos impregnados con sustancias para hacer fácil su paso por el interior.

Para las canalizaciones el montaje podrá ser superficial u empotrado. En el caso de canalizaciones superficiales las tuberías se fijarán con tacos o tornillos a las paredes con una separación máxima entre ellos de 2 m; entre el soporte y el tubo se interpondrá anillo elástico. Si la canalización es empotrada está ira recibida al paramento horizontal o vertical mediante grapas, interponiendo anillo elástico entre estas y el tubo, tapando las rozas con yeso o mortero.

El paso a través de elementos estructurales será por pasatubos, con holguras rellenas de material elástico, y dentro de ellos no se alojará ningún accesorio.

Todas las uniones, cambios de dirección, etc., serán roscadas asegurando la estanquidad con pintura de minio y empleando estopa, cintas, pastas, preferentemente teflón.

Las reducciones de sección de los tubos, serán excéntricas enrasadas con las generatrices de los tubos a unir.

Cuando se interrumpa el montaje se taparán los extremos.

Una vez realizada la instalación eléctrica y de fontanería se realizará la conexión con los diferentes mecanismos, equipos y aparatos de la instalación, y con sus equipos de regulación y control.

- Tolerancias admisibles

Extintores de incendio: se comprobará que la parte superior del extintor quede, como máximo, a 1,70 m sobre el suelo.

Columna seca: la toma de fachada y las salidas en las plantas tendrán el centro de sus bocas a 90 cm sobre el nivel del suelo.

Bocas de incendio: la altura de su centro quedará, como máximo, a 1,50 m sobre el nivel del suelo o a más altura si se trata de BIE de 2,5 cm, siempre que la boquilla y la válvula de apertura manual, si existen, estén situadas a la altura citada.

- Condiciones de terminación

Al término de la instalación, e informada la dirección facultativa, el instalador autorizado emitirá la documentación reglamentaria que acredite la conformidad de la instalación con la Reglamentación vigente.

Control de ejecución, ensayos y pruebas

- Control de ejecución

Extintores de incendios
Columna seca:
Unión de la tubería con la conexión siamesa.
Fijación de la carpintería.
Toma de alimentación:
Unión de la tubería con la conexión siamesa.
Fijación de la carpintería.
Bocas de incendio, hidrantes:
Dimensiones.
Enrase de la tapa con el pavimento.
Uniones con la tubería.
Equipo de manguera:
Unión con la tubería.
Fijación de la carpintería.
Extintores, rociadores y detectores:
La colocación, situación y tipo.
Resto de elementos:

Comprobar que la ejecución no sea diferente a lo proyectado.

Se tendrán en cuenta los puntos de observación establecidos en los apartados correspondientes de la subsección Electricidad: baja tensión y puesta a tierra y el capítulo Fontanería, según sea el tipo de instalación de protección contra incendios.

- Ensayos y pruebas

Columna seca (canalización según capítulo Electricidad, baja tensión y puesta a tierra y Fontanería).

El sistema de columna seca se someterá, antes de su puesta en servicio, a una prueba de estanquidad y resistencia mecánica.

Bocas de incendio equipadas, hidrantes, columnas secas.

Los sistemas se someterán, antes de su puesta en servicio, a una prueba de estanquidad y resistencia mecánica.

Rociadores.
Conductos y accesorios.
Prueba de estanquidad.
Funcionamiento de la instalación:
Sistema de detección y alarma de incendio.
Instalación automática de extinción.
Sistemas de control de humos.
Sistemas de ventilación.
Sistemas de gestión centralizada.
Instalación de detectores de humo y de temperatura.

Conservación y mantenimiento

Se vaciará la red de tuberías y se dejarán sin tensión todos los circuitos eléctricos hasta la fecha de la entrega de la obra.

Se repondrán todos los elementos que hayan resultado dañados antes de la entrega.

Prescripciones sobre verificaciones en el edificio terminado

SUPERVISADO
- 5 MAR. 2018
Oficina de Supervisión
Secretaría General Técnica
CONSEJERÍA DE CULTURA

Verificaciones y pruebas de servicio para comprobar las prestaciones finales del edificio

Previas las pruebas y comprobaciones oportunas, la puesta en funcionamiento de las instalaciones precisará la presentación, ante los servicios competentes en materia de industria de la Comunidad Autónoma, de un certificado de la empresa instaladora visado por un técnico titulado competente designado por la misma.

6.7 Instalación de evacuación de residuos

6.7.1 Residuos líquidos

Descripción

Descripción

Instalación de la red de evacuación de aguas residuales y pluviales en los edificios incluidos en el ámbito de aplicación general del Código Técnico de la Edificación, incluido el tratamiento de aguas residuales previo a su vertido.

Cuando exista una única red de alcantarillado público deberá disponerse un sistema mixto o un sistema separativo con una conexión final de las aguas pluviales y las residuales, antes de su salida a la red exterior.

Cuando existan dos redes de alcantarillado público, una de aguas pluviales y otra de aguas residuales deberá disponerse un sistema separativo y cada red de canalizaciones deberá conectarse de forma independiente con la exterior correspondiente.

Criterios de medición y valoración de unidades

Las canalizaciones se medirán por metro lineal, incluyendo solera y anillado de juntas, relleno y compactado, totalmente terminado.

Los conductos y guardacaños, tanto de la red horizontal como de la vertical, se medirán y valorarán por metro lineal, incluyendo uniones, accesorios y ayudas de albañilería. En el caso de colectores enterrados se medirán y valorarán de la misma forma pero sin incluir excavación ni relleno de zanjas.

Los conductos de la instalación de ventilación se medirán y valorarán por metro lineal, a excepción de los formados por piezas prefabricadas que se medirán por unidad, incluida la parte proporcional de piezas especiales, rejillas, capa de aislamiento a nivel de forjado, medida la longitud desde el arranque del conducto hasta la parte inferior del aspirador estático.

Las canalizaciones y zanjas filtrantes de igual sección de la instalación de depuración se medirán por metro lineal, totalmente colocadas y ejecutadas, respectivamente.

Los filtros de arena se medirán por metro cuadrado con igual profundidad, totalmente terminados.

El resto de elementos de la instalación, como sumideros, desagües, arquetas, botes sifónicos, etc., se medirá por unidad, totalmente colocada y comprobada incluyendo todos los accesorios y conexiones necesarios para su correcto funcionamiento.

Prescripciones sobre los productos

Características y recepción de los productos que se incorporan a las unidades de obra

La recepción de los productos, equipos y sistemas se realizará conforme se desarrolla en la Parte II, Condiciones de recepción de productos. Este control comprende el control de la documentación de los suministros (incluida la del marcado CE cuando sea pertinente), el control mediante distintivos de calidad o evaluaciones técnicas de idoneidad y el control mediante ensayos.

Los elementos que componen la instalación de la red de evacuación de agua son:

- Cierres hidráulicos, los cuales pueden ser: sifones individuales, botes sifónicos, sumideros sifónicos, arquetas sifónicas.
- Válvulas de desagüe. Las rejillas de todas las válvulas serán de latón cromado o de acero inoxidable, excepto en fregaderos en los que serán necesariamente de acero inoxidable.
- Redes de pequeña evacuación.
- Bajantes y canalones
- Calderetas o cazoletas y sumideros.
- Colectores, los cuales podrán ser colgados o enterrados.
- Elementos de conexión.

Arquetas dispuestas sobre cimiento de hormigón, con tapa practicable. Los tipos de arquetas pueden ser: a pie de bajante, de paso, de registro y de trasdós.

Separador de grasas.

- Elementos especiales.

Sistema de bombeo y elevación.

Válvulas antirretorno de seguridad.

- Subsistemas de ventilación.

Ventilación primaria.

Ventilación secundaria.

Ventilación terciaria.

Ventilación con válvulas de aireación-ventilación.

- Depuración.

Fosa séptica.

Fosa de decantación-digestión.

De forma general, las características de los materiales para la instalación de evacuación de aguas serán:

Resistencia a la fuerte agresividad de las aguas a evacuar.

Impermeabilidad total a líquidos y gases.

Suficiente resistencia a las cargas externas.

Flexibilidad para poder absorber sus movimientos.

Lisura interior.

Resistencia a la abrasión.

Resistencia a la corrosión.

Absorción de ruidos, producidos y transmitidos.

Las bombas deben ser de regulación automática, que no se obstruyan fácilmente, y siempre que sea posible se someterán las aguas negras a un tratamiento previo antes de bombearlas.

Las bombas tendrán un diseño que garantice una protección adecuada contra las materias sólidas en suspensión en el agua.

Estos sistemas deben estar dotados de una tubería de ventilación capaz de descargar adecuadamente el aire del depósito de recepción.

El material utilizado en la construcción de las fosas sépticas debe ser impermeable y resistente a la corrosión.

Productos con marcado CE, de conformidad con la Directiva 89/106/CEE de productos de la construcción:

Tuberías de gres, accesorios y juntas para saneamiento, (ver Parte II, Relación de productos con marcado CE).

Tuberías de fibrocemento para drenaje y saneamiento. Pasos de hombre y cámaras de inspección, (ver Parte II, Relación de productos con marcado CE).

Tubos y accesorios de acero galvanizado en caliente para canalización de aguas residuales, (ver Parte II, Relación de productos con marcado CE).

Tubos y accesorios de acero inoxidable soldados longitudinalmente, para canalización de aguas residuales, (ver Parte II, Relación de productos con marcado CE).

Pozos de registro (ver Parte II, Relación de productos con marcado CE).

Plantas elevadoras de aguas residuales (ver Parte II, Relación de productos con marcado CE).

SUPERVISADO
- 5 MAR. 2018
Oficina de Supervisión
Secretaría General Técnica
CONSEJERÍA DE CULTURA

Válvulas de retención para aguas residuales en plantas elevadoras de aguas residuales (ver Parte II, Relación de productos con marcado CE).

Válvulas equilibradoras de presión para sistemas de desagüe (ver Parte II, Relación de productos con marcado CE).

Canales de desagüe para zonas de circulación utilizadas por peatones y vehículos, (ver Parte II, Relación de productos con marcado CE).

Pequeñas instalaciones de depuración de aguas residuales para poblaciones de hasta 50 habitantes equivalentes. Fosas sépticas prefabricadas (ver Parte II, Relación de productos con marcado CE).

Pequeñas instalaciones para el tratamiento de aguas residuales iguales o superiores a 50 PT. Plantas de tratamiento de aguas residuales domésticas ensambladas en su destino y/o embaladas (ver Parte II, Relación de productos con marcado CE).

Dispositivos antiinundación para edificios (ver Parte II, Relación de productos con marcado CE).

Juntas de estanquidad de tuberías empleadas en canalizaciones de agua y en drenaje, de caucho vulcanizado, elastómeros termoplásticos, materiales celulares de caucho vulcanizado y elementos de estanquidad de poliuretano moldeado (ver Parte II, Relación de productos con marcado CE).

Se realizará la comprobación de la documentación de suministro en todos los casos, comprobando que coincide lo suministrado en obra con lo indicado en el proyecto.

Accesorios de desagüe: defectos superficiales. Diámetro del desagüe. Diámetro exterior de la brida. Tipo. Estanquidad. Marca del fabricante. Norma a la que se ajusta.

Desagües sin presión hidrostática: estanquidad al agua: sin fuga. Estanquidad al aire: sin fuga. Ciclo de temperatura elevada: sin fuga antes y después del ensayo. Marca del fabricante. Diámetro nominal. Espesor de pared mínimo. Material. Código del área de aplicación. Año de fabricación. Comportamiento funcional en clima frío.

Las piezas que no cumplan las especificaciones de proyecto, hayan sufrido daños durante el transporte o que presentaren defectos serán rechazadas.

Almacenamiento y manipulación (criterios de uso, conservación y mantenimiento)

El almacenamiento en obra se hará dentro de los respectivos embalajes originales y de acuerdo con las instrucciones del fabricante. Será en un lugar protegido de lluvias y focos húmedos, en zonas alejadas de posibles impactos. No estarán en contacto con el terreno.

Prescripción en cuanto a la ejecución por unidades de obra

Características técnicas de cada unidad de obra

- Condiciones previas: soporte

Se habrán dejado en los forjados los huecos necesarios para el paso de conducciones y bajantes, al igual que en los elementos estructurales los pasatubos previstos en proyecto.

Se procederá a una localización de las canalizaciones existentes y un replanteo de la canalización a realizar, con el trazado de los niveles de la misma.

Los soportes de la instalación de saneamiento según los diferentes tramos de la misma serán:

Paramentos verticales (espesor mínimo ½ pie).

Forjados.

Zanjas realizadas en el terreno.

- Compatibilidad entre los productos, elementos y sistemas constructivos

Para prevenir el fenómeno electroquímico de la corrosión galvánica entre metales con diferente potencial, se adoptarán las siguientes medidas:

Evitar el contacto entre dos metales de distinta actividad. En caso de no poder evitar el contacto, se deberá seleccionar metales próximos en la serie galvánica.

Aislar eléctricamente los metales con diferente potencial.

Evitar el acceso de agua y oxígeno a la zona de unión de los dos metales.

En los tramos de las derivaciones interiores, los conductos no se fijarán a la obra con elementos rígidos (morteros, yesos).

Para realizar la unión de los distintos tramos de tubos dentro de las zanjas, se considerará la compatibilidad de materiales y sus tipos de unión:

Con tuberías de hormigón, las uniones serán mediante corchetes de hormigón en masa;

Con tuberías de PVC, no se admitirán las uniones fabricadas mediante soldadura o pegamento de diversos elementos, las uniones entre tubos serán de enchufe o cordón con junta de goma, o pegado mediante adhesivos.

Según el CTE DB HS 4, apartado 6.3.1:

Para los tubos de acero galvanizado se considerarán agresivas las aguas no incrustantes con contenidos de ión cloruro superiores a 250 mg/l. Para los tubos de acero galvanizado las condiciones límites del agua a transportar, a partir de las cuales será necesario un tratamiento serán las de la tabla 6.1. Para las tuberías de acero inoxidable las calidades del mismo se seleccionarán en función del contenido de cloruros disueltos en el agua. Cuando éstos no sobrepasen los 200 mg/l se puede emplear el AISI- 304. Para concentraciones superiores es necesario utilizar el AISI-316.

Según el CTE DB HS 4, apartado 6.3.2:

Se evitará el acoplamiento de tuberías y elementos de metales con diferentes valores de potencial electroquímico excepto cuando según el sentido de circulación del agua se instale primero el de menor valor. Se podrán acoplar al acero galvanizado elementos de acero inoxidable. En las vainas pasamuros, se interpondrá un material plástico para evitar contactos inconvenientes entre distintos materiales. Para los tramos de las derivaciones interiores, los conductos no deberán quedar sujetos a la obra con elementos rígidos (morteros, yesos). En el caso de utilizar tubería de gres (debido a existencia de aguas residuales muy agresivas), la sujeción no será rígida, evitando los morteros y utilizando en su lugar un cordón embreado y el resto relleno de asfalto. La derivación o manguetón del inodoro que atraviese un paramento o forjado, no se sujetará con mortero, sino a través de pasatubos, o sellando el intersticio entre obra y conducto con material elástico. Cualquier paso de tramos de la red a través de elementos estructurales dejará una holgura a rellenar con material elástico. Válvulas de desagüe: en su montaje no se permitirá la manipulación de las mismas, quedando prohibida unión con enmasillado. Cuando el tubo sea de polipropileno, no se utilizará líquido soldador. Se deberán proteger las tuberías de fundición enterradas en terrenos particularmente agresivos. Se podrá evitar la acción de este tipo de terrenos mediante la aportación de tierras químicamente neutras o de reacción básica (por adición de cal), empleando tubos con revestimientos especiales y empleando protecciones exteriores mediante fundas de film de polietileno. En éste último caso, se utilizará tubo de PE de 0,2 mm de espesor y de diámetro superior al tubo de fundición. Como complemento, se utilizará alambre de acero con recubrimiento plastificado y tiras adhesivas de film de PE de unos 50 mm de ancho.

En redes de pequeña evacuación en el caso de tuberías empotradas se aislarán para evitar corrosiones, aplastamientos o fugas. Igualmente, no quedarán sujetas a la obra con elementos rígidos tales como yesos o morteros. En el caso de utilizar tuberías de gres, por la agresividad de las aguas, la sujeción no será rígida, evitando los morteros y utilizando en su lugar un cordón embreado y el resto relleno de asfalto.

En el caso de colectores enterrados, para la unión de los distintos tramos de tubos dentro de las zanjas, se considerará la

SUPERVISADO
- 5 MAR. 2018
Oficina de Supervisión
Secretaría General Técnica
CONSEJERÍA DE CULTURA

compatibilidad de materiales y sus tipos de unión:

Para tuberías de hormigón, las uniones serán mediante corchetes de hormigón en masa;

Para tuberías de PVC, no se admitirán las uniones fabricadas mediante soldadura o pegamento de diversos elementos, las uniones entre tubos serán de enchufe o cordón con junta de goma, o pegado mediante adhesivos.

Proceso de ejecución

- Ejecución

El ensamblaje de las válvulas de desagüe y su interconexión se efectuará mediante juntas mecánicas con tuerca y junta tórica, quedando prohibida la unión con enmasillado. Cuando el tubo sea de polipropileno, no se utilizará líquido soldador.

Tanto los sifones individuales como los botes sifónicos serán accesibles en todos los casos, y siempre desde el propio local en que estén instalados. Los sifones individuales se instalarán lo más cerca posible de la válvula de descarga del aparato sanitario o en el mismo aparato sanitario. Los cierres hidráulicos no quedarán tapados u ocultos por tabiques, forjados, etc., que dificulten o imposibiliten su acceso y mantenimiento. Cuando el manguetón del inodoro sea de plástico, se acoplará al desagüe del aparato por medio de un sistema de junta de caucho de sellado hermético.

Los botes sifónicos quedarán enrasados con el pavimento y serán registrables mediante tapa de cierre hermético, estanca al aire y al agua. No se podrán conectar desagües procedentes de ningún otro tipo de aparato sanitario a botes sifónicos que recojan desagües de urinarios. La conexión de los ramales de desagüe al bote sifónico se realizará a una altura mínima de 2 cm y el tubo de salida como mínimo a 5 cm, formando así un cierre hidráulico. La conexión del tubo de salida a la bajante no se realizará a un nivel inferior al de la boca del bote para evitar la pérdida del sello hidráulico.

Tanto en las bajantes mixtas como en las bajantes de pluviales, la caldereta se instalará en paralelo con la bajante, a fin de poder garantizar el funcionamiento de la columna de ventilación. El sumidero sifónico se dispondrá a una distancia de la bajante inferior o igual a 5 m, y se garantizará que en ningún punto de la cubierta se supera una altura de 15 cm de hormigón de pendiente. Su diámetro será superior a 1,5 veces el diámetro de la bajante a la que desagua.

Los canalones, en general y salvo las siguientes especificaciones, se dispondrán con una pendiente mínima de 0,5%, hacia el exterior. Para la construcción de canalones de zinc, se soldarán las piezas en todo su perímetro, las abrazaderas a las que se sujetará la chapa, se ajustarán a la forma de la misma y serán de pletina de acero galvanizado. Se colocarán estos elementos de sujeción a una distancia máxima de 50 cm e irá remetido al menos 1,5 cm de la línea de tejas del alero. Con canalones de plástico, se puede establecer una pendiente mínima de 0,16%. En estos canalones se unirán los diferentes perfiles con manguito de unión con junta de goma. La separación máxima entre ganchos de sujeción no excederá de 1 m, dejando espacio para las bajantes y uniones, aunque en zonas de nieve dicha distancia se reducirá a 70 cm. Todos sus accesorios deben llevar una zona de dilatación de al menos 1 cm. La conexión de canalones al colector general de la red vertical aneja, en su caso, se hará a través de sumidero sifónico.

Las redes serán estancas y no presentarán exudaciones ni estarán expuestas a obstrucciones. Se evitarán los cambios bruscos de dirección y se utilizarán piezas especiales adecuadas. Se evitará el enfrentamiento de dos ramales sobre una misma tubería colectiva. Se sujetarán mediante bridas o ganchos dispuestos cada 70 cm para tubos de diámetro no superior a 5 cm y cada 50 cm para diámetros superiores. Cuando la sujeción se realice a paramentos verticales, estos tendrán un espesor mínimo de 9 cm. Las abrazaderas de cuelgue de los forjados llevarán forro interior elástico y serán regulables para darles la pendiente adecuada. En el caso de tuberías empotradas se aislarán para evitar corrosiones, aplastamientos o fugas. Igualmente, no quedarán sujetas a la obra con elementos rígidos tales como yesos o morteros. En el caso de utilizar tuberías de gres, por la agresividad de las aguas, la sujeción no será rígida, evitando los morteros y utilizando en su lugar un cordón embreado y el resto relleno de asfalto. Los pasos a través de forjados, o de cualquier elemento estructural, se harán con contratubo de material adecuado, con una holgura mínima de 1 cm, que se retacará con masilla asfáltica o material elástico.

Las bajantes se ejecutarán de manera que queden aplomadas y fijadas a la obra, cuyo espesor no deberá ser menor de 12 cm, con elementos de agarre mínimos entre forjados. La fijación se realizará con una abrazadera de fijación en la zona de la embocadura, para que cada tramo de tubo sea autoportante, y una abrazadera de guiado en las zonas intermedias. La distancia entre abrazaderas debe ser de 15 veces el diámetro. Las bajantes, en cualquier caso, se mantendrán separadas de los paramentos. En edificios de más de 10 plantas, se interrumpirá la verticalidad de la bajante con el fin de disminuir el posible impacto de caída. La desviación debe preverse con piezas especiales o escudos de protección de la bajante y el ángulo de la desviación con la vertical debe ser superior a 60°, a fin de evitar posibles atascos. El reforzamiento se realizará con elementos de poliéster aplicados "in situ".

Las ventilaciones primarias irán provistas del correspondiente accesorio estándar que garantice la estanqueidad permanente del remate entre impermeabilizante y tubería. En las bajantes mixtas o residuales, que vayan dotadas de columna de ventilación paralela, ésta se montará lo más próxima posible a la bajante; para la interconexión entre ambas se utilizarán accesorios estándar del mismo material de la bajante, que garanticen la absorción de las distintas dilataciones que se produzcan en las dos conducciones, bajante y ventilación. Dicha interconexión se realizará en cualquier caso, en el sentido inverso al del flujo de las aguas, a fin de impedir que éstas penetren en la columna de ventilación. Los pasos a través de forjados se harán en idénticas condiciones que para las bajantes. La ventilación terciaria se conectará a una distancia del cierre hidráulico entre 2 y 20 veces el diámetro de la tubería. Se realizará en sentido ascendente o en todo caso horizontal por una de las paredes del local húmedo. Las válvulas de aireación se montarán entre el último y el penúltimo aparato, y por encima, de 1 a 2 m, del nivel del flujo de los aparatos. Se colocarán en un lugar ventilado y accesible. La unión podrá ser por presión con junta de caucho o sellada con silicona. El entronque con la bajante se mantendrá libre de conexiones de desagüe a una distancia igual o mayor que 1 m a ambos lados.

Se situará un tapón de registro en cada entronque y en tramos rectos cada 15 m, que se instalarán en la mitad superior de la tubería.

En los cambios de dirección se situarán codos de 45°, con registro roscado.

La separación entre abrazaderas será función de la flecha máxima admisible por el tipo de tubo, siendo:

En tubos de PVC y para todos los diámetros, 3 cm.

En tubos de fundición, y para todos los diámetros, 3 mm.

Aunque se deberá comprobar la flecha máxima citada, se incluirán abrazaderas cada 1,50 m, para todo tipo de tubos, y la red quedará separada de la cara inferior del forjado un mínimo de 5 cm. Estas abrazaderas, con las que se sujetarán al forjado, serán de hierro galvanizado y dispondrán de forro interior elástico, siendo regulables para darles la pendiente deseada. Se dispondrán sin apriete en las gargantas de cada accesorio, estableciéndose de ésta forma los puntos fijos; los restantes soportes serán deslizantes y soportarán únicamente la red. Cuando la generatriz superior del tubo quede a más de 25 cm del forjado que la sustenta, todos los puntos fijos de anclaje de la instalación se realizarán mediante silletas o trapecios de fijación,

SUPERVISADO
- 5 MAR. 2018
Oficina de Supervisión
Secretaría General Técnica
CONSEJERÍA DE CULTURA

por medio de tirantes anclados al forjado en ambos sentidos, (aguas arriba y aguas abajo), del eje de la conducción, a fin de evitar el desplazamiento de dichos puntos por pandeo del soporte. En todos los casos se instalarán los absorbedores de dilatación necesarios. En tuberías encoladas se utilizarán manguitos de dilatación o uniones mixtas (encoladas con juntas de goma) cada 10 m. La tubería principal se prolongará 30 cm desde la primera toma para resolver posibles obturaciones. Los pasos a través de elementos de fábrica se harán con contra-tubo de algún material adecuado, con las holguras correspondientes, según se ha indicado para las bajantes.

La unión de la bajante a la arqueta se realizará mediante un manguito deslizante arenado previamente y recibido a la arqueta. Este arenado permitirá ser recibido con mortero de cemento en la arqueta, garantizando de esta forma una unión estanca. Si la distancia de la bajante a la arqueta de pie de bajante es larga, se colocará el tramo de tubo entre ambas sobre un soporte adecuado que no limite el movimiento de este, para impedir que funcione como ménsula.

Si las arquetas son fabricadas "in situ", podrán ser construidas con fábrica de ladrillo macizo de medio pie de espesor, enfoscada y bruñida interiormente, se apoyarán sobre una solera de hormigón de 10 cm de espesor y se cubrirán con una tapa de hormigón prefabricado de 5 cm de espesor. El espesor de las realizadas con hormigón será de 10 cm. La tapa será hermética con junta de goma para evitar el paso de olores y gases. Los encuentros de las paredes laterales se deben realizar a media caña, para evitar el depósito de materias sólidas en las esquinas. Igualmente, se conducirán las aguas entre la entrada y la salida mediante medias cañas realizadas sobre cama de hormigón formando pendiente.

Para la unión de los distintos tramos de tubos dentro de las zanjas, se considerará la compatibilidad de materiales y sus tipos de unión:

Para tuberías de hormigón, las uniones serán mediante corchetes de hormigón en masa.

Para tuberías de PVC, no se admitirán las uniones fabricadas mediante soldadura o pegamento de diversos elementos, las uniones entre tubos serán de enchufe o cordón con junta de goma, o pegado mediante adhesivos.

Cuando exista la posibilidad de invasión de la red por raíces de las plantaciones inmediatas a ésta, se tomarán las medidas adecuadas para impedirlo, como disponer mallas de geotextil. Los tubos se apoyarán en toda su longitud sobre un lecho de material granular (arena/grava) o tierra exenta de piedras (grueso mínimo de 10 + diámetro exterior/ 10 cm). Esta base, cuando se trate de terrenos poco consistentes, será un lecho de hormigón en toda su longitud. El espesor de este lecho de hormigón será de 15 cm y sobre él irá el lecho descrito anteriormente. Se compactarán los laterales y se dejarán al descubierto las uniones hasta haberse realizado las pruebas de estanqueidad. El relleno se realizará por capas de 10 cm, compactando, hasta 30 cm del nivel superior en que se realizará un último vertido y la compactación final.

Con tuberías de materiales plásticos, el lecho de apoyo se interrumpirá reservando unos nichos en la zona donde irán situadas las juntas de unión. Una vez situada la tubería, se rellenarán los flancos para evitar que queden huecos y se compactarán los laterales hasta el nivel del plano horizontal que pasa por el eje del tubo. Se utilizará relleno que no contenga piedras o terrones de más de 3 cm de diámetro y tal que el material pulverulento, (diámetro inferior a 0,1 mm), no supere el 12 %. Se proseguirá el relleno de los laterales hasta 15 cm por encima del nivel de la clave del tubo y se compactará nuevamente. La compactación de las capas sucesivas se realizará por capas no superiores a 30 cm y se utilizará material exento de piedras de diámetro superior a 1 cm.

El depósito acumulador de aguas residuales será de construcción estanca para evitar la salida de malos olores y estará dotado de una tubería de ventilación con un diámetro igual a la mitad del de acometida y como mínimo de 8 cm. Tendrá, preferiblemente, en planta una superficie de sección circular, para evitar la acumulación de depósitos sólidos. Debe quedar un mínimo de 10 cm entre el nivel máximo del agua en el depósito y la generatriz inferior de la tubería de acometida. Cuando se utilicen bombas de tipo sumergible, se alojarán en una fosa para reducir la cantidad de agua que queda por debajo de la boca de aspiración. El fondo del tanque deberá tener una pendiente mínima del 25 %.

Para controlar la marcha y parada de la bomba se utilizarán interruptores de nivel, instalados en los niveles alto y bajo respectivamente. Se instalará además un nivel de alarma por encima del nivel superior y otro de seguridad por debajo del nivel mínimo. Cuando exista riesgo de flotación de los equipos, éstos se fijarán a su alojamiento para evitar dicho riesgo.

En caso de existencia de fosa seca, ésta dispondrá de espacio suficiente para que haya, al menos, 60 cm alrededor y por encima de las partes o componentes que puedan necesitar mantenimiento. Igualmente, se le dotará de sumidero de al menos 10 cm de diámetro, ventilación adecuada e iluminación mínima de 200 lux.

Todas las conexiones de las tuberías del sistema de bombeo y elevación estarán dotadas de los elementos necesarios para la no transmisión de ruidos y vibraciones. El depósito de recepción que contenga residuos fecales no estará integrado en la estructura del edificio.

En la entrada del equipo se dispondrá una llave de corte, así como a la salida y después de la válvula de retención. No se realizará conexión alguna en la tubería de descarga del sistema. No se conectará la tubería de descarga a bajante de cualquier tipo. La conexión con el colector de desagüe se hará siempre por gravedad. En la tubería de descarga no se colocarán válvulas de aireación.

- Tolerancias admisibles

No se admitirán desviaciones respecto a los valores de proyecto superiores al 10%.

- Condiciones de terminación

Al término de la instalación, e informada la dirección facultativa, el instalador autorizado emitirá la documentación reglamentaria que acredite la conformidad de la instalación con la Reglamentación vigente.

Control de ejecución, ensayos y pruebas

- Control de ejecución

- Red horizontal:
- Conducciones enterradas:

Zanjas de saneamiento. Profundidad. Lecho de apoyo de tubos. Pendientes. Relleno.

Tubos. Material y diámetro según especificaciones. Conexión de tubos y arquetas. Sellado.

Pozo de registro y arquetas:

Disposición, material y dimensiones según especificaciones. Tapas de registro.

Acabado interior. Conexiones a los tubos. Sellado.

- Conducciones suspendidas:

Material y diámetro según especificaciones. Registros.

Sujeción con bridas o ganchos al forjado (cada 70 cm). Pendientes.

Juntas estancas.

Pasatubos y sellado en el paso a través de muros.

Red de desagües:

- Desagüe de aparatos:

Sifones individuales en aparatos sanitarios y conexión a los aparatos.

Botes sifónicos (en su caso). Conexión y tapa.

SUPERVISADO
- 5 MAR. 2018
Oficina de Supervisión
Secretaría General Técnica
CONSEJERÍA DE CULTURA

Sifones registrables en desagües de aparatos de bombeo (lavadoras…)

Pendientes de la red horizontal. Conexión a bajantes.

Distancia máxima de inodoros a bajantes. Conexión del aparato a bajante.

- Sumideros:

Replanteo. Nº de unidades. Tipo.

Colocación. Impermeabilización, solapos.

Cierre hidráulico. Conexión. Rejilla.

- Bajantes:

Material y diámetro especificados.

Existencia de pasatubos y sellado a través de forjados.

Dos fijaciones mediante abrazaderas, por cada tubo.

Protección en zona de posible impacto.

Remate de ventilación. Se prolonga por encima de la cubierta la longitud especificada.

La ventilación de bajantes no esta asociada a otros conductos de ventilación de locales (tipo Shunt)

- Ventilación:

Conducciones verticales:

Disposición: tipos y secciones según especificaciones. Correcta colocación y unión entre piezas.

Aplomado: comprobación de la verticalidad.

Sustentación: correcta sustentación de cada nivel de forjado. Sistema de apoyo.

Aislamiento térmico: espesor especificado. Continuidad del aislamiento.

Aspirador estático: altura sobre cubierta. Distancia a otros elementos.

Fijación. Arriostramiento, en su caso.

Conexiones individuales:

Derivaciones: correcta conexión con pieza especial de derivación. Correcta colocación de la rejilla.

Revestimientos o falseado de la instalación: se pondrá especial cuidado en no interrumpirlos en todo su recorrido, desde el suelo hasta el forjado superior. No se admitirán falseos interrumpidos en los falsos techos o pasos de tuberías no selladas.

- Ensayos y pruebas

Según CTE DB HS 5, apartado 5.6, se realizarán pruebas de estanqueidad.

Conservación y mantenimiento

La instalación no se utilizará para la evacuación de otro tipo de residuos que no sean aguas residuales o pluviales.

Se revisará que estén cerradas todas las conexiones de los desagües que vayan a conectarse a la red de alcantarillado y se taparán todas las arquetas para evitar caídas de personas, materiales y objetos

Prescripciones sobre verificaciones en el edificio terminado

Verificaciones y pruebas de servicio para comprobar las prestaciones finales del edificio

Documentación: certificados, boletines y documentación adicional exigida por la Administración competente.

6.7.2 Residuos sólidos

Descripción

Descripción

Los edificios dispondrán de espacios y medios para extraer los residuos ordinarios generados en ellos de forma acorde con el sistema público de recogida de tal manera que se facilite la adecuada separación en origen de dichos residuos, la recogida selectiva de los mismos y su posterior gestión.

Criterios de medición y valoración de unidades

La medición y valoración de la instalación de residuos sólidos por bajantes, se realizará por metro lineal para las conducciones, sin descontar huecos ni forjados, con la parte proporcional juntas y anclajes colocados.

El resto de componentes de la instalación, así como los contenedores, cuando se trate de un almacén o bajantes, como compuertas de vertido y de limpieza, así como la tolva, etc. se medirán y valoraran por unidad completa e instalada, incluso ayudas de albañilería.

Prescripciones sobre los productos

Características y recepción de los productos que se incorporan a las unidades de obra

La recepción de los productos, equipos y sistemas se realizará conforme se desarrolla en la Parte II, Condiciones de recepción de productos. Este control comprende el control de la documentación de los suministros (incluida la del marcado CE cuando sea pertinente), el control mediante distintivos de calidad o evaluaciones técnicas de idoneidad y el control mediante ensayos.

Según el CTE DB HS 2, apartado 2.1.3, el revestimiento de las paredes y el suelo del almacén de contenedores de edificio debe ser impermeable y fácil de limpiar; los encuentros entre las paredes y el suelo deben ser redondeados.

En el caso de instalaciones de traslado por bajantes, según el CTE DB HS 2, apartado 2.2.2, las bajantes deben ser metálicas o de cualquier material de clase de reacción al fuego A1, impermeable, anticorrosivo, imputrescible y resistente a los golpes. Las superficies interiores deben ser lisas.

Y las compuertas, según el CTE DB HS 2, apartado 2.2.3, serán de tal forma que permitan:

El vertido de los residuos con facilidad.

Su limpieza interior con facilidad.

El acceso para eliminar los atascos que se produzcan en las bajantes.

Las compuertas deberán ir provistas de cierre hermético y silencioso.

Cuando las compuertas sean circulares deberán tener un diámetro comprendido entre 30 y 35 cm y, cuando sean rectangulares, deberán tener unas dimensiones comprendidas entre 30x30 cm y 35x35 cm.

Prescripción en cuanto a la ejecución por unidades de obra

Características técnicas de cada unidad de obra

- Compatibilidad entre los productos, elementos y sistemas constructivos

Para prevenir el fenómeno electroquímico de la corrosión galvánica entre metales con diferente potencial, se adoptarán las siguientes medidas:

Evitar el contacto entre dos metales de distinta actividad. En caso de no poder evitar el contacto, se deberá seleccionar metales próximos en la serie galvánica.

Aislar eléctricamente los metales con diferente potencial.

Evitar el acceso de agua y oxígeno a la zona de unión de los dos metales.

Proceso de ejecución

- Ejecución

Cuando se trate de una instalación por bajantes, se comenzará su ejecución por la planta inferior, anclándola a elementos estructurales o muros mediante las abrazaderas, una bajo cada unión y el resto a intervalos no superiores a 1,50 m.

SUPERVISADO
- 5 MAR. 2018
Oficina de Supervisión
Secretaría General Técnica
CONSEJERÍA DE CULTURA

Los conductos, en las uniones, quedarán alineados sin producir discontinuidad en la sección y las juntas quedarán herméticas y selladas. La compuerta se unirá a la fábrica y a la bajante a través de una pieza especial.

Para que la unión de las compuertas con las bajantes sea estanca, deberá disponerse un cierre con burlete elástico o adoptarse otra solución que produzca el mismo efecto.

Según el CTE DB HS 2, apartado 2.1.3, en el caso de traslado de residuos por bajante

Si se dispone una tolva intermedia para almacenar los residuos hasta su paso a los contenedores, ésta deberá llevar una compuerta para su vaciado y limpieza, así como un punto de luz que proporcione 1.000 lúmenes situado en su interior sobre la compuerta, y cuyo interruptor esté situado fuera de la tolva.

El suelo deberá ser flotante y deberá tener una frecuencia de resonancia de 50 Hz como máximo calculada según el método descrito en el CTE DB HR Protección frente a ruido.

Las compuertas de vertido deberán situarse en zonas comunes y a una distancia de las viviendas menor que 30 m, medidos horizontalmente.

Las bajantes se separarán del resto de los recintos del edificio mediante muros que en función de las características de resistencia a fuego sean de clase EI-120.

Cuando se utilicen conductos prefabricados, deberán sujetarse éstos a los elementos estructurales o a los muros mediante bridas o abrazaderas de tal modo que la frecuencia de resonancia al conjunto sea 30 Hz como máximo calculada según el método descrito en el CTE DB HR Protección frente a ruido.

Las bajantes deberán disponerse verticalmente, aunque pueden realizarse cambios de dirección respecto a la vertical no mayores que 30º. Para evitar los ruidos producidos por una velocidad excesiva en la caída de los residuos, cada 10 m de conducto deberán disponerse cuatro codos de 15º cada uno como máximo, o adoptarse otra solución que produzca el mismo efecto.

Las bajantes deberán tener un diámetro de 45 cm como mínimo.

Las bajantes de los sistemas de traslado por gravedad deberán ventilarse por el extremo superior con un aspirador estático y, en dicho extremo, debe disponerse una toma de agua con racor para manguera y una compuerta para limpieza dotada de cierre hermético y cerradura.

Las bajantes de los sistemas neumáticos deben conectarse a un conducto de ventilación de una sección no menor que 350 cm^2.

El extremo superior de la bajante en los sistemas de traslado por gravedad, y del conducto de ventilación en los sistemas neumáticos deben desembocar en un espacio exterior adecuado de tal manera que el tramo exterior sobre la cubierta tenga una altura de 1 m como mínimo y supere las alturas especificadas en función de su emplazamiento,

En el extremo inferior de la bajante en los sistemas de traslado por gravedad deberá disponerse una compuerta de cierre y un sistema que impida que, como consecuencia de la acumulación de los residuos en el tramo de la bajante inmediatamente superior a la compuerta de cierre, los residuos alcancen la compuerta de vertido más baja. Para evitar que cuando haya una compuerta abierta se pueda abrir otra, deberá disponerse un sistema de enclavamiento eléctrico o adoptarse otra solución que produzca el mismo efecto.

Según el CTE DB HS 2, apartado 2.2.4, la estación de carga deberá disponer de un tramo vertical de 2,50 m de bajante para el almacenamiento de los residuos, una válvula de residuos situada en el extremo inferior del tramo vertical y una válvula de aire situada a la misma altura que la válvula de residuos.

Las estaciones de carga deberán situarse en un recinto que tenga las siguientes características:

los cerramientos deben dimensionarse para una depresión de 2,95 KPa como mínimo;

deberá disponer de una iluminación artificial que proporcione 100 lux como mínimo a una altura respecto del suelo de 1 m y de una base de enchufe fija 16A 2p+T según UNE 20.315:1994;

deberá disponer de una puerta de acceso batiente hacia fuera;

el revestimiento de las paredes y el suelo deberá ser impermeable y fácil de limpiar y el de aquel último deberá ser además antideslizante; los encuentros entre las paredes y el suelo deberán ser redondeados;

deberá contar al menos con una toma de agua dotada de válvula de cierre y un desagüe antimúridos.

En el caso de almacén de contenedores, este se realizará conforme a lo especificado en la subsección Fábricas.

- Condiciones de terminación

Según el CTE DB HS 2, apartado 2.2.3, la zona situada alrededor de la compuerta y el suelo adyacente deberán revestirse con un acabado impermeable que sea fácilmente lavable:

El acabado de la superficie de cualquier elemento que esté situado a menos de 30 cm de los límites del espacio de almacenamiento deberá ser impermeable y fácilmente lavable.

Control de ejecución, ensayos y pruebas

- Control de ejecución

Recorrido entre el almacén y el punto de recogida exterior:

Anchura libre. Sentido de las puertas de apertura. Pendiente. No disposición de escalones.

Extremo superior de la bajante: altura.

Espacio de almacenamiento de cada vivienda: superficie en planta. Volumen. Altura del punto más alto.

- Ensayos y pruebas

Instalación de traslado por bajantes:

Prueba de obstrucción y de estanquidad de las bajantes.

Conservación y mantenimiento

Según el CTE DB HS 2, apartado 3, en el almacén de contenedores, estos deberán señalizarse correctamente, según la fracción correspondiente. En el interior del almacén de contenedores deberá disponerse en un soporte indeleble, junto con otras normas de uso y mantenimiento, instrucciones para que cada fracción se vierta en el contenedor correspondiente.

En las instalaciones de traslado por bajantes, las compuertas estarán correctamente señalizadas según la fracción correspondiente.

En los recintos en los que estén situadas las compuertas se dispondrán, en un soporte indeleble, junto a otras normas de uso y mantenimiento, las instrucciones siguientes:

Cada fracción debe verterse en la compuerta correspondiente.

No se deben verter por ninguna compuerta residuos líquidos, objetos cortantes o punzantes ni vidrio.

Los envases ligeros y la materia orgánica deben verterse introducidos en envases cerrados.

Los objetos de cartón que no quepan por la compuerta deben introducirse troceados y no deben plegarse.

6.8 Instalación de transporte

6.8.1 Ascensores

Descripción

SUPERVISADO
- 5 MAR. 2018
Oficina de Supervisión
Secretaría General Técnica
CONSEJERÍA DE CULTURA

Descripción

Ascensor es todo aparato (eléctrico o hidráulico) utilizado para salvar desniveles definidos con ayuda de una cabina que se desplace a lo largo de guías rígidas, cuya inclinación sobre la horizontal sea superior a 15 grados, destinado al transporte de personas; de personas y de objetos; de objetos únicamente, si la cabina es accesible, es decir, si una persona puede entrar en ella sin dificultad y está equipada de elementos de mando situados dentro de la cabina o al alcance de una persona que se encuentre en el interior de la misma. También se consideran ascensores, a efectos, los aparatos que se desplacen siguiendo un recorrido totalmente fijo en el espacio, aunque no esté determinado por guías rígidas, tales como los ascensores de tijera.

Los montacargas son aparatos elevadores (eléctricos o hidráulicos) que se desplazan entre guías verticales, o débilmente inclinadas respecto a la vertical, sirven a niveles definidos y están dotados de un camarín cuyas dimensiones y constitución impiden materialmente el acceso de personas. En particular están comprendidos en esta categoría los aparatos que responden a alguna de las siguientes características: altura libre del camarín que no sobrepase 1,20 m, camarín dividido en varios compartimentos, ninguno de los cuales pase de una altura de 1,20 m, suelo de camarín que se encuentre al menos a 60 cm, (recomendación según fabricantes) por encima del suelo de piso, cuando el camarín se encuentra parado en un nivel de servicio. Puede admitirse el camarín de altura superior a 1,20 m, si está dotado de varios compartimentos fijos cuyas dimensiones se ajusten a las anteriormente indicadas.

Criterios de medición y valoración de unidades

Los ascensores o montacargas, se medirán y valorarán por unidad, incluyendo todos sus componentes y acabados, incluso ayudas de albañilería y totalmente instalado.

Prescripciones sobre los productos

Características y recepción de los productos que se incorporan a las unidades de obra

La recepción de los productos, equipos y sistemas se realizará conforme se desarrolla en la Parte II, Condiciones de recepción de productos. Este control comprende el control de la documentación de los suministros (incluida la del marcado CE cuando sea pertinente), el control mediante distintivos de calidad o evaluaciones técnicas de idoneidad y el control mediante ensayos.

- Cuarto de máquinas:

Grupo tractor formado por reductor y motor eléctrico.

Limitador de velocidad.

Armario de maniobras y cuadros de mando generales.

- Hueco:

Cabina con su armadura de contrapeso, guías rígidas de acero y cables de acero.

Finales de carreras.

Puertas y sus enclavamientos de cierre.

Cables de suspensión.

Paracaídas.

- Foso:

Amortiguadores.

Todo ello acompañado de una instalación eléctrica, un sistema de maniobras y memorias, señalización en plantas, cerraduras y sistemas de cierre, dispositivos de socorro, botonera, rejilla de ventilación, etc.

- Ascensor:

Los ascensores de emergencia tendrán las siguientes características según el CTE DB SI 4, apartado 1:

Tendrá como mínimo una capacidad de carga de 630 kg, una superficie de cabina de 1,40 m^2, una anchura de paso de 80 cm y una velocidad tal que permita realizar todo su recorrido en menos de 60s.

En uso Hospitalario, las dimensiones de la planta de la cabina serán 1,20 m x 2,10 m, como mínimo.

En la planta de acceso al edificio se dispondrá un pulsador junto a los mandos del ascensor, bajo una tapa de vidrio, con la inscripción "Uso exclusivo bomberos". La activación del pulsador debe provocar el envío del ascensor a la planta de acceso y permitir su maniobra exclusivamente desde la cabina.

En caso de fallo del abastecimiento normal, la alimentación eléctrica al ascensor pasará a realizarse de forma automática desde una fuente propia de energía que disponga de una autonomía de 1 h como mínimo.

Todos los componentes de la instalación deberán recibirse en obra conforme a la documentación del fabricante, normativa si la hubiere, especificaciones del proyecto y a las indicaciones de la dirección facultativa durante la ejecución de las obras.

Prescripción en cuanto a la ejecución por unidades de obra

Características técnicas de cada unidad de obra

- Condiciones previas: soporte

El elemento soporte de la instalación de ascensores será todo el hueco cerrado con paredes, piso y techo, construidas de manera que puedan resistir en cualquier punto la aplicación de una fuerza horizontal mínima de 30 kg sin que se produzca deformación elástica superior a 2,50 cm.

La estructura del hueco deberá soportar al menos las reacciones debidas a la maquinaria, a las guías como consecuencia de la actuación del paracaídas, o por descentrado de la carga de la cabina, por la acción de los amortiguadores en caso de impacto, etc.

Las paredes piso y techo, estarán construidas de materiales incombustibles, duraderos, además de tener una resistencia mecánica suficiente.

- Compatibilidad entre los productos, elementos y sistemas constructivos

Para prevenir el fenómeno electroquímico de la corrosión galvánica entre metales con diferente potencial, se adoptarán las siguientes medidas:

Evitar el contacto entre dos metales de distinta actividad. En caso de no poder evitar el contacto, se deberá seleccionar metales próximos en la serie galvánica.

Aislar eléctricamente los metales con diferente potencial.

Evitar el acceso de agua y oxígeno a la zona de unión de los dos metales.

El hueco deberá ser destinado exclusivamente al servicio del ascensor o montacargas, no contendrá ni canalizaciones, ni órganos cualesquiera que sean extraños al servicio del ascensor (se puede admitir que contenga material que sirva par su calefacción, excepto radiadores de agua caliente o vapor), sus órganos de mando y reglaje deben de encontrarse fuera del hueco. El hueco aunque deba estar ventilado nunca se utilizará para ventilación de locales extraños a su servicio.

Proceso de ejecución

- Ejecución

Estarán ejecutados los muros de cerramiento del hueco de ascensor, con los únicos huecos permitidos de puertas de pisos, abertura de las puertas de visita o de socorro del hueco y trampilla de visita, orificios de evacuación de gases y humos en caso de incendio, orificios de ventilación aberturas permanentes entre el hueco y el cuarto de máquinas o de polea. Estará ejecutada la losa del cuarto de máquinas, y la solera del foso, con colocación de sumidero sifónico. Así hueco, foso y cuarto de máquinas estarán completamente terminados.

Se fijarán las guías, poleas, motores, etc., a la estructura del edificio con soportes y bridas que sujeten por la base. Las

SUPERVISADO
- 5 MAR. 2018
Oficina de Supervisión
Secretaría General Técnica
CONSEJERÍA DE CULTURA

uniones entre perfiles se realizarán machihembrando los extremos y con placas de unión enroscadas a la base de las guías.

Simultáneamente se irán colocando las puertas de plantas (con cercos) y los diferentes elementos de la instalación del cuarto de máquinas y del foso.

Se colocarán los cables de acero (no autorizándose el uso de cables empalmados por ningún sistema) que irán fijados a la cabina, al contrapeso y a los puntos de suspensión con material fundido, amarres de cuña de apretado automático, tres abrazaderas como mínimo o en su caso grapas o manguitos para cables.

Se colocarán los amortiguadores al final del recorrido de la cabina y contrapeso, soldados a una placa base.

El grupo tractor irá colocado sobre un bastidor de perfiles de acero interponiendo los dispositivos antivibratorios necesarios, al igual que el armario eléctrico que irá anclado o apoyado mediante soportes antivibratorios.

Se instalará el limitador de velocidad en la parte superior del recorrido y el paracaídas en la inferior de la cabina.

Se fijarán los selectores de paradas si existen en las paredes del hueco a la altura necesaria para parar la cabina al nivel de cada planta.

Las puertas y trampillas de visita y socorro no abrirán hacia el interior del hueco. El cierre estará regulado por mecanismos eléctricos de seguridad.

Se conectarán eléctricamente entre si el cuadro de maniobras, la cabina y los mandos exteriores, dicha instalación eléctrica de mando y control se realizará alojando los conductos en canaletas practicables a lo largo del recorrido por todo el recinto.

Se dispondrá instalación fija de alumbrado en todo el hueco, de dispositivo de parada del ascensor en el foso y de una toma de corriente, y alumbrado permanente en la cabina, y en el cuarto de máquinas con toma de corriente independiente de la línea de alimentación de la máquina.

El dispositivo de mando se socorro se alimentará con una fuente independiente de la del ascensor, pero pudiendo ser la de alumbrado.

Se realizará la conexión mecánica y eléctrica de la instalación, satisfaciendo las exigencias enunciadas en los documentos armonizados del Comité Europeo de Normalización (CENELEC) aprobados por los Comités Electrónicos de los países de la Comunidad Económica Europea, o en su ausencia satisfacer las exigencias de las regulaciones españolas.

Durante la ejecución de la instalación se tendrán en cuenta las siguientes holguras:

Puerta de cabina - cerramiento del recinto menor o igual a 12 cm.

Puerta de cabina - puerta exterior menor o igual a 15 cm.

Elemento móvil - cerramiento del recinto menor o igual a 3 cm.

Entre los elementos móviles menor o igual a 5 cm.

- Condiciones de terminación

Se fijarán las botoneras tanto en el interior de la cabina, como en cada rellano, estando bien niveladas y de manera que ninguna pieza sometida a tensión sea accesible al usuario.

Control de ejecución, ensayos y pruebas

- Control de ejecución

Comprobación entre el expediente técnico presentado ante el órgano competente de la Administración y la instalación que ha sido realizada.

Inspección visual de la aplicación de las reglas de buena construcción.

Comprobación de las indicaciones mencionadas en los certificados de aprobación para los elementos para los que se exigen pruebas de tipo, con las características del ascensor.

- Ensayos y pruebas

Dispositivos de enclavamiento.

Dispositivos eléctricos de seguridad.

Elementos de suspensión y sus amarres.

Sistemas de frenado.

Medidas de intensidad y de potencia y medida de velocidad.

Medidas de la resistencia de aislamiento de los diferentes circuitos.

Dispositivos de seguridad al final del recorrido.

Comprobación de la adherencia.

Limitador de velocidad, en los dos sentidos de marcha.

Paracaídas de cabina, verificando que ha sido bien montado y ajustado y la solidez del conjunto cabina-paracaídas-guías y la fijación de estas al edificio.

Paracaídas de contrapeso.

Amortiguadores.

Dispositivo de petición de socorro.

Prescripciones sobre verificaciones en el edificio terminado

Verificaciones y pruebas de servicio para comprobar las prestaciones finales del edificio

Para la puesta en servicio se exigirá la autorización de puesta en marcha otorgada por el órgano competente de la Administración Pública.

6.9 Sistemas de Cableado Estructurado

Tendido del cableado

Cuando se realice la tirada del cable, los instaladores deberán evitar todo tipo de torceduras y tirones, así como radios de curvatura inferiores a 5 cm. Se evitará además el estrangulamiento de los cables de datos por la utilización en la instalación de bridas de apriete u otros elementos similares.

Durante la instalación del cable se cuidarán los siguientes aspectos:

El cable debe instalarse siguiendo las recomendaciones del fabricante y de las diferentes prácticas habituales.

No sobrepasar la tensión de tracción mínima recomendada por el fabricante.

Respetar el radio de curvatura mínimo de los cables, evitando en todo caso radios de curvatura inferiores a 5 cm.

Proteger las aristas afiladas que puedan dañar la cubierta de los cables durante su instalación.

No sobrecargar las canalizaciones. Se debe dejar el espacio libre previsto.

Las bridas de fijación deberán permitir el desplazamiento longitudinal de los cables a través de ellas, no estrangulándolos en ningún caso.

Cruce con elementos eléctricos

Se reducirán al mínimo posible los cruces de los cables de datos con los cables de corriente.

No pasar cerca de ascensores, máquinas de aire acondicionado, motores de ascensores, y elementos inductivos en general

Las canalizaciones de los circuitos de fuerza y alumbrado del edificio han de estar separadas al menos 10 cm. de las canalizaciones de la red de datos, se recomienda que la

SUPERVISADO
- 5 MAR. 2018
Oficina de Supervisión
Secretaría General Técnica
CONSEJERÍA DE CULTURA

distancia mínima sea de 30 cm. Los cruces de los tendidos de cableado de datos con los de energía eléctrica han de hacerse en ángulo recto.

El tendido de cableado de datos debe tener una distancia mínima a los tubos fluorescentes de 50 cm.

Conexionado de cable de pares

Margen de cable en los armarios

En los armarios de distribución del cableado se dejará 3 m. de margen de cable desde su entrada al armario. Esto permitirá poder maniobrar al realizar las conexiones a los paneles, mover los paneles en el caso de una eventual reordenación posterior del armario y mover el propio armario una vez conectado. El cable sobrante se recogerá formando una coca o se dejará adecuadamente fijado a los perfiles interiores del armario mediante bridas.

Procedimiento de conexión

El conexionado de los cables tanto en los conectores de las rosetas de usuario como en los del panel de parcheo seguirá el esquema de la norma TIA/EIA 568 B que se detalla en la siguiente figura.

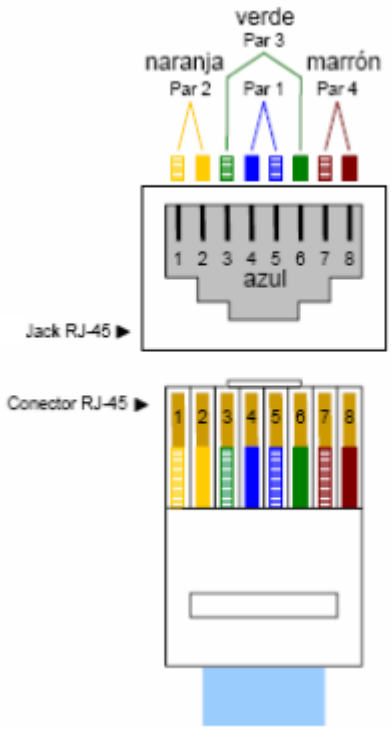

El destrenzado de los cables en la terminación, al efectuar las conexiones, no sobrepasará los 6 mm. para conectores de Categoría 6, si bien se intentará mantener el trenzado de los cables tanto como sea posible.

Los radios de curvatura del cable en la zona de terminación no deben exceder 4 veces el diámetro exterior del cable.

En el conexionado del cable al conector RJ, la cubierta del cable se retirará lo mínimo posible, pero evitando que alguno de los pares sufra una curvatura de más de 90°. Se evitará que los hilos queden tensos en su conexión a la roseta.

La conexión de los cables a las tomas RJ se realizará con la máquina de precisión indicada por la Dirección Técnica de la Instalación.

Los cables serán enrollados y dispuestos cuidadosamente en sus respectivos paneles. Cada panel será alimentado por un conjunto individual separado y dispuesto otra vez en el punto de entrada del rack o del marco.

Cada cable ha de estar claramente etiquetado en su cubierta detrás del panel de parcheo en una ubicación visible sin retirar los lazos de soporte del mazo. No son aceptables los cables etiquetados dentro del mazo, donde no se pueda leer la etiqueta.

Armarios de comunicaciones

Colocación de cables dentro de los armarios

Los cables se distribuirán dentro del armario sujetos a los perfiles de forma que quede libre el mayor espacio posible en el interior del rack. Se respetará en todo momento el radio de curvatura de los cables.

En el caso excepcional en que exista paso de cables de un armario a otro contiguo, este se realizará por el interior de los armarios.

Colocación de elementos dentro de los armarios

El orden de colocación de los elementos en el interior de los armarios será el que indique el proyecto técnico de ejecución o en la descripción técnica de la solución ofertada.

Conexión a tierra de los armarios

Se conectarán a tierra todas las partes metálicas del armario utilizando para ello los elementos de conexión aconsejados por el fabricante del mismo.

Tomas de usuario

Cajas de superficie

Se colocarán a 20 cm. del suelo. En zonas especiales (talleres, aulas, CPDs,...) pueden colocarse a 1,1 m.

Rosetas en caja empotrada

Se colocarán después de la canalización y la caja empotrada correspondientes, y tras haber realizado la obra necesaria para que la roseta quede rasante con la pared.

A la hora de alojar la coca de cable necesaria para poder montar la roseta dentro de la caja empotrada, el cable no se doblará, aplastará ni enrollará por debajo de su radio mínimo de curvatura.

Cajas de suelo

Las cajas de suelo quedarán rasantes con el suelo, y perfectamente montadas en el centro de la losa de suelo técnico.

Después de la instalación, se realizará el ajuste en altura de la caja de forma que, tras la conexión a los conectores del interior de la caja de los elementos necesarios (enchufes, cables de datos, etc.), la tapa quede perfectamente cerrada.

Las losas de suelo que alberguen cajas no deben quedar atrapadas bajo muebles u otros objetos que impidan su desmontaje y manipulación.

Conexión del cable a la toma de usuario

Se tendrán en cuenta las mismas consideraciones que en el caso de la conexión del cable a las tomas de los paneles repartidores.

SUPERVISADO
- 5 MAR. 2018
Oficina de Supervisión
Secretaría General Técnica
CONSEJERÍA DE CULTURA

Se deberá dejar enrollado un exceso de cable en las cajas murales o superficiales siempre y cuando haya un espacio suficiente para ello sin tener que exceder el radio de curvatura. En instalaciones de pared hueca donde se utilizan cajas de contenedor, se podrá dejar un exceso de cable en ella. Nunca se dejarán más de 30 cm. de coca en la caja mural, en la canaleta modular de mobiliario o en paredes aisladas. El exceso de cable se puede dejar enrollado en el techo, encima de la localización en el caso de que no hubiera suficiente espacio en la caja de la toma para dejar la coca.

REQUISITOS PARA INSTALACIONES ELÉCTRICAS DEDICADAS

Características generales

La alimentación del SCE debe realizarse mediante una instalación eléctrica dedicada desde la cabecera de la instalación eléctrica general del edificio. De esta forma la alimentación del equipamiento informático y de red no compartirá suministro con circuitos de uso general del edificio.

Puesta a tierra de los elementos

Todos los elementos metálicos del SCE (bandejas metálicas, armarios de comunicaciones, cables apantallados, etc.), se conectarán a tierra. Si existe un sistema de puesta a tierra dedicado, los elementos de conectarán a éste. En caso contrario se conectarán al sistema de protección a tierra del edificio.

Dimensionado de la IED
IED básica

La IED básica alimentará:

Las tomas de corriente de las salas y armarios de comunicaciones.

Los equipos servidores críticos albergados en el CPD.

La IED básica contará con los siguientes elementos:

1. Una línea de alimentación desde los dispositivos de mando y protección de cabecera de la Instalación general del edificio hasta un cuadro eléctrico dedicado a instalar en el RE (Cuadro eléctrico general de la Sala de Comunicaciones Principal, CEG-SCP). En este cuadro se instalarán los elementos de cuadro y protección de toda la IED del SCE. El cuadro debe contar con una zona dedicada a la corriente de SAI y otra dedicada a corriente no-SAI.

2. Desde el CEG-SCP partirán dos circuitos de alimentación (uno de SAI y el otro de no-SAI) hasta un cuadro eléctrico dedicado en cada planta. Si es posible, el cuadro eléctrico se instalará en la misma sala que el RP. Cada circuito se conectará a un magnetotermico de dicho cuadro. Desde este CE partirán los circuitos que alimenten a las tomas de la sala del RP.

Dimensionado de los circuitos

Cada circuito alimentará a un máximo a 8 tomas de corriente. La protección mínima constará de:
1. Protección diferencial para todo el grupo de 8 tomas de corriente.
2. Protección magneto térmica para cada puesto de usuario.

Cada cuadro eléctrico contará además con protección de cabecera.

Tomas de corriente

Los enchufes de las tomas de corriente deberán tener toma de tierra y led indicador de tensión.

Elementos de mando y protección y sección de los conductores

La elección de los elementos de mando y protección será tal que garantice la selectividad de la IED.
Tanto los calibres de los elementos de mando y protección como las secciones de los cables elegidas deberán estar justificados a través de los cálculos pertinentes. Los resultados de los cálculos deben cumplir el RBT.

Etiquetado de la IED

Etiquetado de los cuadros eléctricos

El cuadro eléctrico general se etiquetará como CEG-SCP. Cada cuadro eléctrico de planta será etiquetado con un nombre del tipo CE-XX, donde:
• CE: Indica "cuadro eléctrico"
• XX: Es el identificador del RP de las tomas asociadas al cuadro eléctrico. En todos los cuadros tendrá tantos dígitos como el cuadro de mayor numeración.
Por ejemplo, con esta notación, CE-02 es el cuadro eléctrico asociado al RP 2.

Etiquetado de las cajas de derivación eléctricas

Las cajas de derivación del tendido de la IED se etiquetarán de la misma forma que las empleadas para los cables de datos, pero empleando el identificador de cuadro eléctrico en vez del identificador de RP.

Etiquetado de los circuitos eléctricos

Las protecciones de grupo de cada circuito eléctrico de la IED deben etiquetarse según el esquema CE-XX-YY:
• CE-XX: Coincide con el identificador del cuadro eléctrico del que depende el circuito.
• YY: Es el número del circuito dentro de su cuadro eléctrico. En todos los circuitos dentro de un mismo cuadro tendrá tantos dígitos como el circuito de mayor numeración dentro de ese cuadro.

Etiquetado de las tomas de corriente

Las tomas que componen un circuito eléctrico de la IED deberán estar etiquetadas con el identificador del circuito al que pertenecen. Las pautas de implementación y colocación de estas etiquetas son las mismas que en el caso de las etiquetas de las tomas de voz y datos.

CERTIFICACIÓN DE LA INSTALACIÓN

Una vez finalizada la instalación, se procederá a realizar la certificación de la misma. La totalidad de los cables, conectores y tomas han de estar comprobados para evitar defectos de instalación y para verificar el funcionamiento del SCE bajo las condiciones instaladas. Será reparada cualquier deficiencia detectada durante la realización de esta actividad.

Para realizar la certificación se utilizará el equipamiento de medida más adecuado. El equipo de medida debe tener certificado de calibración en vigor y deberá aportarse una copia junto con el informe de certificación.

Cada medida se almacenará con un identificador único, que permita su fácil localización. Al menos se entregarán las medidas de todos los enlaces en soporte electrónico con el formato propio del software del equipo utilizado.

La certificación se hará sobre el enlace permanente, de manera que se certifica desde los paneles hasta las tomas de telecomunicaciones ambos elementos incluidos. Los latiguillos de parcheo y los latiguillos de conexión a los equipos no se incluyen.

SUPERVISADO
- 5 MAR. 2018
Oficina de Supervisión
Secretaría General Técnica
CONSEJERÍA DE CULTURA

Certificación de cable de cobre

Se realizarán los autotest correspondientes a la categoría del cableado instalado. No se aceptarán en ningún caso autotest específicos del fabricante del sistema de cableado instalado.
Los parámetros a certificar en enlaces de cobre son:

- Mapa de cables.
- Longitud.
- Retardo de propagación.
- Retardo diferencial.
- Atenuación (pérdida de inserción).
- Paradiafonía (NEXT, par a par y suma de potencia (PSNEXT)).
- Telediafonía de igual nivel (ELFEXT, par a par y suma de potencia (PSELFEXT)).
- Relación de atenuación / diafonía (ACR, par a par y suma de potencia (PSACR)).
- Pérdidas de retorno.
- Resistencia de bucle de corriente continua.

Los valores máximos que pueden tomar estos parámetros se obtienen de las fórmulas recogidas en la norma UNE 50173-1.

Certificación de la IED

La IED debe cumplir el Reglamento Electrotécnico de Baja Tensión. La empresa instaladora debe elaborar los boletines necesarios y realizar los trámites de aceptación de la instalación eléctrica ante los Organismos competentes.

VERIFICACIÓN DE LA INSTALACIÓN

Una vez que la instalación ha sido certificada, se realizará una inspección visual de la misma para comprobar que la ejecución se ha realizado de acuerdo a lo especificado en este documento.
En el Proyecto de Instalación de Cableado Estructurado se incluye una tabla que recoge la relación mínima de puntos de verificación que debe superar una instalación genérica:

REQUISITOS CONSTRUCTIVOS PARA INFRAESTRUCTURAS SOPORTE DE SISTEMAS DE CABLEADO ESTRUCTURADO

REQUERIMIENTOS DE DISEÑO Y DIMENSIONADO

Este apartado recoge los requerimientos para el diseño y dimensionado de las canalizaciones del SCE en función del número y tipología de cables a instalar.

Subsistema horizontal

Para el cálculo de las dimensiones de las bandejas, tubos y canaletas se seguirán los siguientes criterios:
- El número y dimensiones de los mismos será tal que se garantice un grado de ocupación máximo del 60%, para permitir el tendido en el caso de tubos y futuras ampliaciones en el caso de bandejas y canaletas.
- Se dejarán tubos, canales o bandejas libres para aumentar el número de cables instalados en al menos un 50%. Como mínimo se dejará un conducto libre.
- Los cables de fibras y de pares discurrirán por conducciones distintas e independientes.
- Los tubos que se empleen en la canalización vertical tendrán un diámetro mínimo de 50 mm. En caso de emplear otro tipo de conducciones y canalizaciones, tendrán una sección útil equivalente a la indicada.

Subsistema de interconexión con proveedores de servicio

El Repartidor de Interconexión, si bien se define como elemento funcional independiente, debe implementarse como unidades de armario reservadas en el repartidor de edificio.

Interconexión (acometida inferior)

El siguiente esquema recoge las infraestructuras requeridas en el caso de acometidas de operadores de telecomunicación que utilizan cable para el acceso a sus servicios:

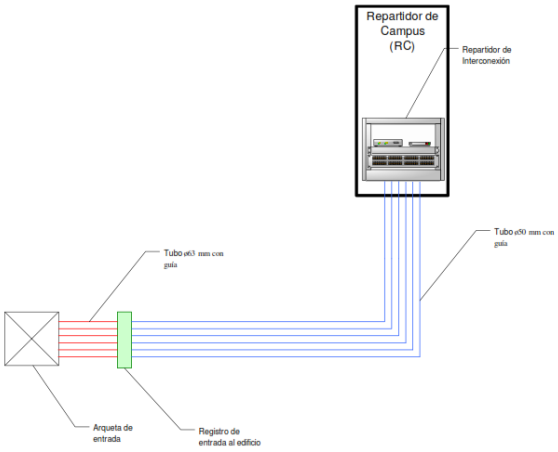

Esquema del Subsistema de Interconexión (acometida inferior)

Se instalará una arqueta de entrada de dimensiones 600 x 600 x 800 mm. (longitud x anchura x profundidad) en el exterior del edificio que será accesible por los operadores. La arqueta estará situada en la vía pública y se intentará que quede lo más cercana posible al RC.

Desde la arqueta de entrada se instalarán 6 tubos de ø63mm que terminarán en un registro de entrada al edificio situado, preferentemente, en el pasamuros de entrada. Desde este registro se instalarán 6 tubos de ø50 mm. que terminarán en el Repartidor de Interconexión integrado en el Repartidor de Edificio. Se instalarán registros de enlace de dimensiones 45 x 45 x 12 cm. en los puntos de cambio de dirección de esta canalización.

Los tubos tendrán guías y se dejarán puestos tapones en ambos extremos para evitar la entrada de suciedad y humedad.

Interconexión (acometida superior)

El siguiente esquema recoge las infraestructuras requeridas en el caso de acometidas de operadores de telecomunicación que utilizan ondas radioeléctricas para el acceso a sus servicios

SUPERVISADO
- 5 MAR. 2018
Oficina de Supervisión
Secretaría General Técnica
CONSEJERÍA DE CULTURA

Esquema del Subsistema de Interconexión (acometida superior)

Para comunicar los sistemas de captación que instale el proveedor con el RX se instalarán un registro de enlace en la azotea del edificio, en la posición más cercana a la vertical. Desde este partirán 4 tubos de ø40 mm. hasta el Repartidor de Interconexión integrado en el Repartidor de Campus. Los tubos se dejarán vacíos, con una guía instalada en cada uno de ellos, y contarán con tapones en ambos extremos para evitar la entrada de suciedad y humedad.

REQUERIMIENTOS PARA ESPACIOS Y CANALIZACIONES

Acondicionamiento de espacios.

Calos de planta.
Se ejecutarán protegidos mediante tubo de PVC rígido, de dimensiones adecuadas de manera que impida el contacto del material de obras con el cable

Calos de tabiques.
Se tendrán en cuenta las mismas consideraciones que en el punto anterior.

Pintado.
Los trabajos de pintado, enyesado, enfoscado, etc. que afecten a zonas por las que discurra el SCE no deben ensuciar ninguno de sus elementos.
En particular:
- Los conectores RJ (ya que afecta al comportamiento de la señal, e incluso puede llegar a impedir la inserción del conector RJ macho).
- Las canales (la pintura sobre las canales impide que la tapa de la canal se desmonte con facilidad).

Remates.
En los trabajos de obra civil se efectuarán todos los remates y acabado final de la instalación, tales como alisado de superficies, supresión de rebabas, parcheado de zonas despintadas y reparación o sustitución de piezas estropeadas en el montaje (como techos falsos o escayolas).

Instalación de las canalizaciones.

Generalidades

Cruce de tuberías y muros
En los cruces de cables con crucen tuberías de cualquier clase, se dispondrá de aislamiento supletorio, discurriendo la conducción por encima de las tuberías, incluidas las de los sistemas de protección contra incendios.

El trayecto de los tubos será rectilíneo y por el camino más corto posible. En cualquier caso la canalización no superará un radio de curvatura mínimo de 30 cm.

La bajada a las tomas de usuario se realizará empotrada a través de rozas. En general se evitará el uso de canaleta vista en las bajadas a las tomas de usuario.

Fuentes de interferencia electromagnética (EMI).
En general, se intentará separar todo lo posible (al menos 30 cm.) las rutas de cableado con las de alumbrado y fuerza cuando sus trazados sean paralelos.

Cuando se efectúe un cruce entre ambas, éste será realizado en ángulo recto.

Se evitará, en todo caso, que las rutas de cableado pasen por encima de luminarias de tubos fluorescentes. El cableado se mantendrá siempre a una distancia mínima de 15 cm. de estas luminarias.

Fuentes de calor, humedad o vibraciones.
El trazado del cableado, deberá evitar las fuentes conocidas de calor, humedad o vibraciones, a fin de evitar que puedan dañar la integridad del cable o perjudicar sus prestaciones. En caso de no ser posible, se emplearán guardas, estructuras de protección y señales de advertencia necesarias para proteger el cableado.

Las conducciones no se sujetarán a ningún equipo auxiliar. Las canalizaciones deben instalarse de manera que no tapen ninguna válvula, conducto de alarma o fuego, cajas u otros dispositivos de control.

Acabado.
En la instalación de canaletas, bandejas y tubos se usarán todos los elementos accesorios tales como codos, tapas, soportes, uniones, etc. que el fabricante de cada elemento recomienda. La canalización se realizará de forma que el cable no sea visible en ninguna parte del trazado. En ningún momento se usará silicona o soluciones similares para codos o sellado de canaletas.

Espacio útil.
El radio mínimo de curvatura de los cables puede limitar el espacio útil de una canalización. Cuando haya una curva cerrada, sólo se podrá utilizar un porcentaje del espacio total para respetar el radio mínimo de curvatura.

El espacio útil en las canalizaciones deberá ser el doble del necesario para acomodar la cantidad inicial de cables.

Seguridad contra incendios.
Cuando la canalización circule por zonas de aire impulsado o atraviese muros cortafuegos se sellará en esos tramos para evitar la propagación del fuego.

Tubos en zanjas.

Los tubos que se instalen en una zanja irán embutidos en el interior de un prisma de hormigón situado en el fondo la zanja.

Antes de instalar los tubos, se realizará una solera de hormigón de 6 cm. de espesor, sobre la que se colocará la primera capa de tubos, instalándose, si hubiera más capas, los soportes distanciadores necesarios a la distancia adecuada. Tras esto se

SUPERVISADO
- 5 MAR. 2018
Oficina de Supervisión
Secretaría General Técnica
CONSEJERÍA DE CULTURA

rellenarán de hormigón los espacios libres hasta cubrir los tubos con 3 cm. de hormigón.

La segunda capa de tubos se colocará introduciéndolos en los soportes anteriormente instalados, repitiéndose el proceso de rellenado de espacios libres si hubiera más capas.

Finalmente, la última capa de tubos se cubrirá con hormigón hasta una altura de 6 cm. sobre los tubos.

El vertido de hormigón se realizará en todo caso de forma que los tubos no sufran deformaciones permanentes.

Finalizadas estas operaciones y fraguado el hormigón se cerrará la zanja compactando por tongadas de espesor y humedad adecuadas. Las tierras de relleno serán las extraídas o las que se aporten si éstas no son de buena calidad.

Bandejas.
Para el soporte de las bandejas se utilizarán los soportes y fijaciones que indique el fabricante. La distancia entre soportes contiguos regirá por las tablas de cálculo de soportes que cada fabricante facilita en relación a la sección de bandeja/tubo y el peso a soportar. En cualquier caso, nunca será mayor de 1,5 m.
En aquellas bandejas sujetas al techo se evitarán los soportes en "U", siendo preferibles los soportes en "L" o en "T" que facilitan el tendido de cableado.

Canales.
Se utilizarán los elementos de soporte y fijación, de sujeción de cables y los accesorios que indique el fabricante. Las canales se instalarán paralela o verticalmente a las líneas de intersección entre techo/suelo y paredes.

Las canales se instalarán de forma que ningún segmento de cable quede al aire. En el puesto de usuario, la canal entrará hasta dentro de las cajas de superficie.

Tubos no soterrados.

Generalidades.
En ningún caso se sujetarán los tubos al falso techo si lo hubiera. El instalador preparará y colocará para ellos los oportunos cuelgues y anclajes al techo de la planta.

Durante el montaje se taparán con panel o cartón todos los extremos de los tubos para evitar que penetre humedad o suciedad en ellos.

Cajas de Registro:

Como mínimo, se colocará una caja de registro cada 10 metros y en cada derivación de tubo. En general se colocarán las cajas de registro suficientes para facilitar el paso de los cables.

Entre dos cajas de registro no habrá más de tres curvas de tubo. No se permite el uso de codos en curvas de más de 90°, o con un radio menor de seis veces el diámetro del tubo.

La fijación de las cajas a los techos, paredes o muros se realizará con tornillos fijados previamente en la instalación de fábrica o anclajes autoperforantes.

Tubo Flexible.
En el caso de su utilización en falso techo no registrable se realizarán registros en el mismo de tal forma que las cajas de registro sean totalmente accesibles.

En los extremos, los tubos entrarán en las cajas de registro y/o de derivación de forma que ningún segmento de cableado quede fuera del tubo. De igual forma en instalaciones empotradas al llegar al área de usuario los tubos entrarán dentro de la caja de salida de telecomunicaciones.

Tubo Rígido.
Los accesorios utilizados en la instalación de los tubos (curvas y codos) serán de radios suficientes para evitar torsiones perjudiciales.

Las características mínimas principales de los tubos son las siguientes:

Característica	*Tipo de tubo*		
	Montaje superficial	Montaje empotrado	Montaje enterrado
Resistencia a la compresión	≥ 1250 N	≥ 320 N	≥ 450 N
Resistencia al impacto	≥ 2 Joules	≥ 1 Joule para R = 320 N ≥ 2 Joule para R ≥ 320 N	≥ 15 Joules
Temperatura de instalación y servicio	-5 ≤ T≤ 60 °C	-5 ≤ T≤ 60 °C	-5 ≤ T≤ 60 °C
Resistencia a la corrosión de tubos metálicos	Protección interior y exterior media	Protección interior y exterior media	Protección interior y exterior media
Propiedades eléctricas	Aislante	-	-
Resistencia a la propagación de la llama	No propagador	No propagador	-

Soportes:
Los tubos que no vayan empotrados se sujetarán a paredes o techos con un intervalo máximo entre soportes de 1,5 m.

Como mínimo, se dispondrá de apoyos por tramos de tubos entre equipos separados más de 1,5 metros y un apoyo en los de menor separación.

Los tubos de diámetro inferior a 1 nominal, se sujetarán con brida de fundición o anillo de cuelgue, varilla y anclaje o soporte. Se podrán emplear cuelgues de trapecio para dos o más soportes.

Colocación de Hilos y Cables en los tubos:
No se colocarán los cables hasta que no se hayan colocado los tubos, cuidándose que las uniones entre tramos estén totalmente secas.

Todos los tubos que queden vacíos, deberán ir provistos de hilo guía de acero galvanizado de 2 mm.

Unión de tubos rígidos a cajas:
Se instalarán boquillas terminales de plástico roscado o de acero, sin rebabas, en el extremo de todos los tubos, a su entrada en las cajas de cualquier tipo, cuadros o paneles.

Los finales de los tubos tendrán rosca suficiente, para colocar una tuerca por fuera de la caja y otra tuerca más en la boquilla terminal por el interior de la caja. Se permitirá usar también boquillas de rosca y dimensiones adecuadas que eviten usar la tuerca en el interior de la caja o panel.

Detalles de colocación de los tubos rígidos:
Se admitirá el curvado por calentamiento en tubos de rosca máxima. En los demás diámetros, se escogerá preferentemente codos prefabricados. De no poder utilizar éstos, no se admitirá

SUPERVISADO
- 5 MAR. 2018
Oficina de Supervisión
Secretaría General Técnica
CONSEJERÍA DE CULTURA

ninguna curva que presente dobleces.

Todos los tubos se alisarán y se enderezarán antes de su colocación, quitándose las rebabas que puedan tener.
Los tubos que se tiendan vistos por techos o paredes, irán paralelos a las líneas de intersección de paredes con techo o a los ejes de las columnas, vigas o estructuras próximas.

Instalación empotrada.
Las cajas de registro han de quedar rasantes con el enlucido o con el forjado de los muros. Para tender las canalizaciones, se utilizará el criterio de minimización de la distancia entre los puntos a unir.

REQUERIMIENTOS PARA SALAS DE COMUNICACIONES.

Las salas de comunicaciones serán locales o habitáculos dedicados exclusivamente a equipamiento de telecomunicaciones. En estas salas se instalarán los elementos necesarios para la implementación del sistema de cableado estructurado, así como la electrónica de red necesaria.

Dentro de cada instalación existirá siempre una Sala de Comunicaciones Principal (SCP), que será el centro de control de la red de todo el complejo. La SCP no es un elemento nuevo, sino que alberga el repartidor de mayor orden jerárquico que se haya instalado (RC, RE o RP).

El Centro de Proceso de Datos (CPD) es una sala que albergará los equipos informáticos principales del sistema. Se recomienda que el CPD esté ubicado en una sala distinta de la SCP.

En general, los distintos repartidores del SCE se instalarán siempre dentro de una sala de comunicaciones dedicada.

En casos excepcionales, cuando las características del edificio lo hagan imposible, se puede admitir que el RP esté situado fuera de una sala de comunicaciones.

En estos casos, el RP podrá estar instalado en una sala que tenga un acceso controlado mediante llave. En caso de que se comparta ubicación con otros equipamientos, se tomarán precauciones para evitar problemas de interferencias.

Teniendo en cuenta el uso del edifico y el nº limitado de tomas, se ha optado por la instalación de un solo repartidor para todas las plantas, situado en la planta semisótano del mismo, que albergará al repartidor de interconexión (RX) a si como al repartidor del edificio (RE)

Características constructivas
Las salas de comunicaciones se construirán, de forma que se impida la acumulación de aguas en su interior. El suelo será de pavimento rígido y debe poder disipar cargas electrostáticas (terrazo, cemento, etc.).

La sala será rectangular. Las paredes deben ser lisas, sin columnas ni salientes. Las paredes y el suelo deben contar con capacidad portante suficiente para soportar el peso de los armarios de comunicaciones, centralitas o equipamiento informático que se coloque en la sala.

Equipamiento general.

La sala de comunicaciones cuenta con las siguientes dotaciones generales:

- Suelo técnico de, al menos, 20 cm. de altura. Se recomienda antiestático. No debe ser de moqueta o material no aislante. Deberá soportar el peso de los armarios de comunicaciones y demás elementos que se instalen en la sala. El suelo técnico se montará preferiblemente sin estructura metálica, para facilitar el movimiento de las losas y la reestructuración de la sala.

- Falso techo registrable.

- Puerta de acceso metálica, con cerradura y apertura hacia el exterior.

- Rampa de acceso para equipos, forrada en goma tipo pirelli o similar, de 20° de inclinación como máximo.

- Las salas se pintarán con pintura plástica blanca.

Ventilación.
Sistema de climatización independiente. Compuesta por unida interior del tipo Split, y unidad exterior, El sistema mantendrá la temperatura de la sala comprendida entre + 5° y +30°, y la humedad relativa del aire por debajo del 85%.

Iluminación.
En las salas se instalará un alumbrado general tal que exista un nivel medio de iluminación de 300 lux. Se recomienda la utilización de lámparas fluorescentes con reactancias de alto factor (330 lux a 1 m. del suelo). El alumbrado contará con un interruptor al lado de la puerta y se instalarán equipos autónomos de iluminación de emergencia.

A las ventanas, se las dotará de persianas o mecanismos similares para evitar la incidencia directa de la luz solar sobre el interior.

Medidas contra incendios.
Las salas incluirán los elementos necesarios para cumplir la normativa de seguridad contra incendios vigente.

Se instalará, un extintor portátil fijado a la pared. En las inmediaciones de estas salas, a una distancia de su puerta no superior a 2 m. debe preverse la instalación de un extintor adicional.

Contará con sistemas de detección automática de incendios (detector de humos y detector termovelocimétrico) y pulsadores de alarma, unidos a la central de alarmas del edificio.

Articulo 7º. Revestimientos

7.1 Revestimiento de paramentos

7.1.1 Aplacados

Descripción

Descripción
Revestimiento para acabados de paramentos verticales con placas de piedra natural o artificial, recibidas al soporte con dispositivos de anclaje vistos (perfiles longitudinales y continuos en forma de T, que abrazan el canto de las piezas preferentemente en horizontal), ocultos (sujetarán la pieza por un canto, mediante un pivote o una pletina) o bulones, (fijados mecánicamente al soporte con perforación de la placa). El sistema de sujeción del anclaje al soporte podrá ser con cajeados retacados con mortero, cartuchos de resina epoxi, fijación mecánica (tacos de expansión) o fijación a un sistema de perfiles de cuelgue (regulables en tres dimensiones) fijado mecánicamente al soporte.

SUPERVISADO
- 5 MAR. 2018
Oficina de Supervisión
Secretaría General Técnica
CONSEJERÍA DE CULTURA

Criterios de medición y valoración de unidades

Metro cuadrado de aplacado incluyendo rejuntado, anclajes y mochetas, descontando huecos, incluso eliminación de restos y limpieza.

Prescripciones sobre los productos

Características y recepción de los productos que se incorporan a las unidades de obra

La recepción de los productos, equipos y sistemas se realizará conforme se desarrolla en la Parte II, Condiciones de recepción de productos. Este control comprende el control de la documentación de los suministros (incluida la del marcado CE cuando sea pertinente), el control mediante distintivos de calidad o evaluaciones técnicas de idoneidad y el control mediante ensayos.

- Placas de piedra natural o artificial (ver Parte II, Relación de productos con marcado CE):

Espesor adecuado en función del tipo de piedra y del emplazamiento, y como mínimo de 30 mm, aunque en piezas muy compactas podrá ser de 25 mm.

El granito no estará meteorizado, ni presentará fisuras. La piedra caliza será compacta y homogénea de fractura. El mármol será homogéneo y no presentará masas terrosas.

En caso de utilización de anclajes, las placas tendrán los taladros necesarios. El diámetro de los taladros será 3 mm mayor que el del bulón. Se recomienda que el fondo del agujero del bulón y los extremos de éste tengan la forma de casquete esférico. Asimismo, la longitud del orificio practicado en la piedra deberá ser mayor que la longitud del pivote o pletina para evitar el descanso de la piedra en su extremo superior.

- Morteros para albañilería (ver Parte II, Relación de productos con marcado CE):

Los morteros podrán ser de diversos tipos.

Para los morteros de cal serán recomendables las siguientes composiciones (cemento blanco: cal: arena) en función del emplazamiento:

Exteriores en zonas costeras de hielo (>1000 m): 1:1:6.

Exteriores en el resto de zonas: 1:2:8.

Interiores: 1:3:12.

- Anclajes:

Anclajes de sujeción al soporte: no serán aceptables los anclajes de otros materiales con menor resistencia y comportamiento a la agresividad ambiental que los de Acero Inoxidable AISI 304 ó 316, según normas UNE.

Anclajes de sujeción vistos: podrán ser de acero inoxidable o de aluminio lacado o anodizado.

Anclajes de sujeción ocultos: los pivotes podrán tener un diámetro mínimo de 5 mm y una longitud de 30 mm, y las pletinas un espesor mínimo de 3 mm, ancho de 30 mm y profundidad de 25 mm.

- Separadores de placas: podrán ser de cloruro de polivinilo de espesor mínimo 1,50 mm.

- Material de sellado de juntas: podrá ser lechada de cemento, etc.

Prescripción en cuanto a la ejecución por unidades de obra

Características técnicas de cada unidad de obra

- Condiciones previas: soporte

Se verificará que el soporte está liso y limpio. La fábrica que sustente el aplacado tendrá la suficiente resistencia para soportar el peso de éste.

Según el CTE DB HS 1, apartado 2.3.2, en su caso, se comprobará la disposición en la cara exterior de la hoja principal de un enfoscado de mortero.

- Compatibilidad entre los productos, elementos y sistemas constructivos

Para prevenir el fenómeno electroquímico de la corrosión galvánica entre metales con diferente potencial, se adoptarán las siguientes medidas:

Evitar el contacto entre dos metales de distinta actividad. En caso de no poder evitar el contacto, se deberá seleccionar metales próximos en la serie galvánica.

Aislar eléctricamente los metales con diferente potencial.

Evitar el acceso de agua y oxígeno a la zona de unión de los dos metales.

Las variedades de piedra porosas no se emplearán en zonas donde se prevean heladas.

No se emplearán las variedades de piedra de elevado coeficiente de absorción (> 5%), en zonas próximas al mar, ya que presentan riesgo de verse sometidas a una aportación importante de cloruros.

No se emplearán areniscas con importante presencia de arcillas, cloruros o yeso, ya que pueden experimentar importantes transformaciones en el exterior que producen descomposiciones acompañadas de bajas importantes de resistencia.

Es aconsejable separar las piezas de piedra porosas del aluminio mediante dos manos de pintura bituminosa, u otro elemento espaciador. Se debe tener especial cuidado con algunos tipos de ladrillos que tienen cloruros en su composición, ya que estos pueden acelerar el proceso de corrosión.

Se evitará el empleo de piedra con compuestos ferrosos (óxidos de hierro o compuestos piritosos), cuya acción puede afectar a la resistencia de la propia placa en ambientes agresivos.

En caso de que el aplacado esté expuesto a situaciones de humedad repetitivas, se podrá determinar mediante ensayo la presencia de sales como cloruros y sulfatos.

Se dan las siguientes incompatibilidades entre el sistema de fijación y el tipo de soporte:

No se utilizarán anclajes fijados con cajeados retacados con mortero en el soporte en caso de que éste sea de hormigón armado o en masa, o estructura metálica.

No se utilizarán anclajes fijados mecánicamente al soporte en caso de que éste sea de ladrillos y bloque huecos, dada su heterogeneidad.

Para evitar las corrosiones de tipo galvánico entre los diferentes elementos que componen el cuerpo del anclaje, no se utilizarán sistemas de anclaje con diferentes metales (aluminio y acero inoxidable, acero inoxidable y acero al carbono), y si se optase por admitirlos, se interpondrán casquillos o arandelas separadoras, inertes o de nula conductividad eléctrica.

Se colocarán casquillos separadores de material elástico y resistente a la intemperie (por ejemplo nailon o EPDM), para impedir el contacto directo entre el anclaje y la piedra.

Las carpinterías, barandillas y todo elemento de sujeción irán fijados a la fábrica, y nunca al aplacado.

Proceso de ejecución

- Ejecución

Se replantearán, según proyecto, las hiladas del aplacado, así como de los puntos de anclaje. Se efectuará el despiece del paramento a aplacar definiéndolo y numerándolo.

Las juntas de dilatación del edificio se mantendrán en el aplacado.

El sistema de sujeción directa mediante morteros no será recomendable en exteriores, salvo en zócalos.

A cada placa se le habrán practicado las ranuras y orificios necesarios para su anclaje a la fábrica.

Se realizará la sujeción previa de los anclajes al soporte para asegurar su resistencia al colgar la piedra en ellos. Se colocarán cuatro anclajes por placa como mínimo, separados de su borde 1/5 de su longitud o de la altura de la placa. La posición de los anclajes en la junta horizontal será simétrica

SUPERVISADO
- 5 MAR. 2018
Oficina de Supervisión
Secretaría General Técnica
CONSEJERÍA DE CULTURA

respecto al eje de la placa. Los anclajes podrán ser de carga o de sujeción, que a su vez irán colocados en juntas verticales (horizontales en las placas del borde de fachada).

Se fijará un tablón para apoyar la hilada inferior de placas de forma que queden niveladas a la altura correspondiente. Se acuñarán las placas de la primera hilada sobre el tablón, nivelando su borde superior a la altura correspondiente. El orden de ejecución será placa a placa de forma continua, y de abajo a arriba de la fachada.

Las placas se colocarán en obra suspendiéndolas exclusivamente de los ganchos o dispositivos preparados para su elevación.

La sujeción de las placas se confiará exclusivamente a los dispositivos de anclaje previstos y probados antes del suministro de las placas Se comprobará que los anclajes de las placas encajan correctamente en los agujeros.

Los anclajes se recibirán en los orificios practicados en los cantos de las placas, y en el soporte, según el sistema de proyecto:

Con mortero hidráulico (sistema tradicional): previamente se humedecerá la superficie del hueco. No se usará escayola ni yeso en ningún caso. Se podrán emplear aceleradores de fraguado. Los anclajes se nivelarán dentro del tiempo de fraguado. Se esperará a que el mortero fragüe y se endurezca suficientemente. No se quitarán las cuñas de las placas hasta que el mortero haya endurecido.

Con resinas de uso rápido.

Con taco de expansión de uso inmediato.

A continuación se encajará la placa contigua.

Se realizarán juntas verticales de dilatación de 1 cm de anchura como mínimo, cada 6 m y a una distancia de 2 m de las esquinas del edificio, utilizando anclajes de media espiga. Se respetarán las juntas estructurales del edificio.

Según el CTE DB HS 1, apartado 2.3.2, en caso de cámara ventilada, se colocarán separadores entre placas de hiladas sucesivas para dejar juntas abiertas de anchura mayor que 5 mm y ventilar así la cámara. El espesor de la cámara será conforme al proyecto y estará comprendido entre 3 cm y 10 cm. Se comprobará que no se acumulen restos de mortero en la cámara que reduzcan su espesor. Para evacuar el agua que pueda entrar en la cámara, se fijará un babero a la hoja exterior en las zonas donde la cámara se interrumpa con dinteles, forjados, etc.

En el caso de fachadas ventiladas con aislante, los orificios que deben practicarse en el aislante para el montaje de los anclajes puntuales se rellenarán posteriormente con proyectores portátiles del mismo aislamiento o recortes del mismo adheridos con colas compatibles.

Según el CTE DB HS 1, en el caso de fachada constituida por un material poroso, se realizará un zócalo con un material cuyo coeficiente de succión sea menor que el 3 %, de altura mínima 30 cm, y que cubra la barrera impermeable dispuesta entre el muro y la fachada.

Además, en los zócalos, por ser las zonas más sensibles a las agresiones del tráfico urbano, será recomendable la solución de piezas de mayor espesor recibidas con morteros. Las juntas tendrán un espesor mínimo de 6 mm, y se rellenarán con mortero plástico y elástico.

- Condiciones de terminación

La unión del zócalo con la fachada en su parte superior deberá sellarse o adoptarse otra solución que produzca el mismo efecto.

En caso de que la carpintería esté aplomada al trasdós del aplacado, no se sellarán las juntas perimetrales entre carpintería y aplacado.

Control de ejecución, ensayos y pruebas

- Control de ejecución

Puntos de observación.

- Comprobación del soporte:

Se comprobará que el soporte esté liso.

- Replanteo:

Distancia entre anclajes. Juntas.

- Ejecución:

Características de los anclajes (material, espesor, etc.) y de las piezas (espesor, taladros en los cantos, en su caso).

Sujeción de los anclajes al soporte, resistencia.

Espesor de la cámara. Disposición de elementos para la evacuación del agua, en su caso (CTE DB HS 1).

- Comprobación final:

Aplomado del aplacado. Rejuntado, en su caso.

Planeidad en varias direcciones, con regla de 2 m.

Conservación y mantenimiento

Se tomarán las medidas necesarias para que las jardineras u otros elementos no viertan agua sobre el aplacado.

Todo elemento que sea necesario instalar sobre el aplacado, se recibirá a la fábrica que sustenta éste o a cualquier otro elemento resistente. Sobre el aplacado no se sujetarán elementos como soportes de rótulos, instalaciones, etc., que puedan dañarlo o provocar la entrada de agua.

Se comprobará el estado de las piezas de piedra para detectar posibles anomalías, o desperfectos. La limpieza se llevará a cabo según el tipo de piedra, mediante lavado con agua, limpieza química o proyección de abrasivos.

Se realizarán inspecciones visuales de los paramentos aplacados, reparando las piezas movidas o estropeadas. Los anclajes que deban reponerse serán de acero inoxidable.

7.1.2 Revestimientos decorativos

Descripción

Descripción

Revestimiento continuo para acabados de paramentos interiores verticales que pueden ser flexibles, de papeles, plásticos, micromadera, etc., o ligeros, con planchas rígidas de corcho, tableros de madera, elementos metálicos, etc., recibidos con adhesivos o mediante listones de madera.

Criterios de medición y valoración de unidades

Metro cuadrado de revestimiento realmente ejecutado, incluyendo sistema de fijación y tapajuntas en su caso. Incluso preparación del soporte, mochetas y dinteles y deduciéndose huecos y limpieza final.

Prescripciones sobre los productos

Características y recepción de los productos que se incorporan a las unidades de obra

La recepción de los productos, equipos y sistemas se realizará conforme se desarrolla en la Parte II, Condiciones de recepción de productos. Este control comprende el control de la documentación de los suministros (incluida la del marcado CE cuando sea pertinente), el control mediante distintivos de calidad o evaluaciones técnicas de idoneidad y el control mediante ensayos.

- Papel pintado lavable o vinílico: formado por capa base de papel y capa de recubrimiento de resinas sintéticas o PVC. Será lavable e inalterable a la luz y la impresión y gofrado se realizará a máquina.
- Micromadera o microcorcho: formado por capa base de papel y capa de recubrimiento de madera o corcho a láminas muy finas.
- Laminados decorativos de alta presión (HPL): láminas basadas en resinas termoestables (ver Parte II, Relación de productos con marcado CE).
- Plástico-flexible o plástico-flexible expandido. Podrá

SUPERVISADO
- 5 MAR. 2018
Oficina de Supervisión
Secretaría General Técnica
CONSEJERÍA DE CULTURA

tener capa base de tejido de algodón y capa de recubrimiento de PVC. Será inalterable a la luz, no inflamable y poseerá acción bactericida.

- Revestimientos vinílicos.
- Revestimiento de corcho: será de aglomerado, vendrá tratada contra ataque de hongos e insectos.
- Revestimiento mural con tablero de madera (ver Parte II, Relación de productos con marcado CE)
- Tableros de madera maciza o revestidos con chapa con placa estratificada con superficie decorativa, con lámina de PVC, etc. Podrán llevar los cantos lisos o machihembrados. El tablero base será de contrachapado, de partículas o de fibras. Estará exenta de repelo, albura, acebolladura y azulado, y vendrá tratada contra ataque de hongos e insectos. Las tablas, llegarán a obra, escuadradas y sin alabeos. En caso de ir chapada de madera, la chapa de acabado tendrá un espesor no menor de 0,20 mm.
- Perfiles de PVC: el espesor del perfil será superior a 0,80 mm. Su cara vista será de superficie lisa, exenta de poros y defectos apreciables, estable a la luz y de fácil limpieza.
- Perfiles de aluminio anodizado (ver Parte II, Relación de productos con marcado CE). El espesor del perfil será superior a 0,50 mm y el anodizado será como mínimo de 15 micras.
- Láminas de metal autoportantes para revestimiento de paredes (ver Parte II, Relación de productos con marcado CE).
- Perfiles metálicos de acabado decorativo (ver Parte II, Relación de productos con marcado CE). Su cara vista será una lámina de PVC, una pintura esmaltada al fuego u otro tipo de acabado, acabado resistente a la corrosión, estable a la luz y de fácil limpieza.
- Placas rígidas de acero inoxidable: la placa irá provista de taladros para ser fijada con tirafondos.
- Sistema de fijación:

Adhesivos. Será apto para unir los revestimientos a los soportes, incluso si son absorbentes. Será elástico, imputrescible e inalterable al agua.

Listones de madera.

Tirafondos, tornillos, clavos, etc.

- Tapajuntas de acero inoxidable, madera, etc.

Si las láminas son de madera o de corcho, se deben desembalar un mínimo de 24 horas antes para que se aclimaten a la temperatura y a la humedad.

Prescripción en cuanto a la ejecución por unidades de obra

Características técnicas de cada unidad de obra

- Condiciones previas: soporte

La superficie del paramento estará lisa. Se taparán grietas, agujeros o desniveles con pasta niveladora. En el momento de la instalación ha de estar perfectamente seco y limpio.

En caso de superficies enlucidas estarán totalmente secas.

- Compatibilidad entre los productos, elementos y sistemas constructivos

Para prevenir el fenómeno electroquímico de la corrosión galvánica entre metales con diferente potencial, se adoptarán las siguientes medidas:

Evitar el contacto entre dos metales de distinta actividad. En caso de no poder evitar el contacto, se deberá seleccionar metales próximos en la serie galvánica.

Aislar eléctricamente los metales con diferente potencial.

Evitar el acceso de agua y oxígeno a la zona de unión de los dos metales.

Cuando se utilicen adhesivos, éstos serán de metil-celulosa para papeles pintados, micromadera y microcorcho y de acetato de polivinilo para plásticos flexibles.

Proceso de ejecución

- Ejecución

En general: se respetarán los tiempos de secado de colas y adhesivos según las instrucciones del fabricante. Se replanteará previamente el entrepaño.

- Revestimiento vinílico: se extenderá una solución adhesiva. Este tipo de revestimiento se adquiere en rollos, por lo que será necesario cortarlo en franjas de las dimensiones del paramento. Después se fijará sobre el adhesivo, pegándolo con una espátula, de forma que quede uniforme.
- Revestimiento de papel: antes del encolado se procederá a cortar las tiras del revestimiento con la longitud correspondiente y a eliminar el orillo, si lo llevara. Estará seca la capa tapaporos aplicada a la superficie previamente. Se pegarán las tiras de revestimiento de arriba a abajo, pasando un cepillo para liberar el aire ocluido. En caso de los revestimientos con plástico flexible expandido que no tengan capa base, se solaparán las tiras unos 5 cm. Las uniones se repasarán con un rodillo especial para juntas, limpiándose las manchas o exceso de adhesivo con una esponja y agua. El secado se realizará a temperatura ambiente, evitando las corrientes de aire y un secado rápido.
- Revestimiento de planchas rígidas de corcho: el adhesivo se aplicará uniformemente y de forma simultánea sobre paramento y plancha. Una vez se hayan colocado varias losetas se fijarán definitivamente con unos golpes secos dados con un martillo sobre un taco para no dañar la superficie.
- Revestimiento de corcho en rollo: su fijación es la misma que con el revestimiento de papel.
- Revestimiento de tablas de madera: se dispondrán listones de madera con su cara mayor adosada al paño. Los listones que corten juntas estructurales del edificio se interrumpirán sobre ellas. Se extenderá pasta de yeso a todo lo largo del listón, para rellenar holguras. Las juntas entre tableros podrán ser a tope o machihembradas. Para ventilar interiormente el revestimiento, se cortarán los listones horizontales cada 2 m separándolos 10 mm. Se fijarán tapajuntas entre paneles.
- Revestimiento de perfiles de aluminio anodizado o perfiles metálicos de acabado decorativo: se dispondrán listones de madera a los cuales se atornillarán los perfiles.
- Revestimiento de perfiles de PVC: irán fijados con puntas clavadas sobre el soporte.
- Revestimiento de placas rígidas de PVC: irán fijadas al soporte mediante adhesivo.
- Revestimiento de placas rígidas de acero inoxidable: la fijación se hará atornillando las placas al soporte disponiendo tacos de fijación cuando sea necesario.

Según la naturaleza del soporte y en caso de revestimientos flexibles, los acabados de la superficie serán los siguientes: yeso: enlucido. Mortero de cemento, cal o mixto: bruñido. Hormigón o madera: liso. Metal: liso con protección antioxidante.

- Condiciones de terminación

Revestimientos vinílicos: se eliminarán las manchas lo antes posible con paño húmedo o esponja. Al final del proceso se debe secar la superficie con un paño para eliminar los restos de los productos de limpieza.

Control de ejecución, ensayos y pruebas

- Control de ejecución

Puntos de observación.

- Revestimientos flexibles:

No se aprecia humedad.

Variación en la alineación del dibujo inferior a 3 mm en toda la altura del paramento.

No habrá roturas, pliegues o bolsas apreciables a 1 m de

SUPERVISADO
- 5 MAR. 2018
Oficina de Supervisión
Secretaría General Técnica
CONSEJERÍA DE CULTURA

distancia.

Las juntas están a tope.

- Revestimientos ligeros:

El revestimiento no se desprende al aplicarlo en el paramento o éste no está seco y limpio y no tiene errores de planeidad.

El adhesivo se ha aplicado simultáneamente sobre paramento y revestimiento y/o se ha repartido uniformemente.

Existencia de listones perimetrales.

La caravista de los listones está contenida en un mismo plano vertical.

Los listones que forman la esquina o rincón están clavados.

Los listones llevan clavadas puntas en sus cantos, y la distancia entre ellas es inferior a 20 cm.

La pasta de yeso cubre las puntas laterales de los listones.

El borde del revestimiento está separado del techo, suelo o rodapié un mínimo de 5 mm.

La junta vertical entre tableros o tableros y tapajuntas es mayor de 1 mm.

7.1.3 Enfoscados, guarnecidos y enlucidos

Descripción

Descripción

Revestimiento continuo: que se aplica en forma de pasta fluida directamente sobre la superficie que se reviste, puede ser:

- Enfoscado: para acabado de paramentos interiores o exteriores con morteros de cemento, cal, o mixtos, de 2 cm de espesor, maestreados o no, aplicado directamente sobre las superficies a revestir, pudiendo servir de base para un revoco u otro tipo de acabado.
- Guarnecido: para acabado de paramentos interiores, maestreados o no, a base de yeso, pudiendo ser monocapa, con una terminación final similar al enlucido, o bicapa, a base de un guarnecido de 1 a 2 cm de espesor realizado con pasta de yeso grueso (YG) y una capa de acabado o enlucido de menos de 2 mm de espesor realizado con yeso fino (YF); ambos tipos podrán aplicarse manualmente o mediante proyectado.
- Revoco: para acabado de paramentos interiores o exteriores con morteros de cemento, cal, mejorados con resinas sintéticas, humo de sílice, etc., hechos en obra o no, de espesor entre 6 y 15 mm, aplicados mediante tendido o proyectado en una o varias capas, sobre enfoscados o paramentos sin revestir, pudiendo tener distintos tipos de acabado.

Criterios de medición y valoración de unidades

- Enfoscado: metro cuadrado de superficie de enfoscado realmente ejecutado, incluso preparación del soporte, incluyendo mochetas y dinteles y deduciéndose huecos.
- Guarnecido: metro cuadrado de guarnecido con o sin maestreado y enlucido, realizado con pasta de yeso sobre paramentos verticales u horizontales, acabado manual con llana, incluso limpieza y humedecido del soporte, deduciendo los huecos y desarrollando las mochetas.
- Revoco: metro cuadrado de revoco, con mortero, aplicado mediante tendido o proyectado en una o dos capas, incluso acabados y posterior limpieza.

Prescripciones sobre los productos

Características y recepción de los productos que se incorporan a las unidades de obra

La recepción de los productos, equipos y sistemas se realizará conforme se desarrolla en la Parte II, Condiciones de recepción de productos. Este control comprende el control de la documentación de los suministros (incluida la del marcado CE cuando sea pertinente), el control mediante distintivos de calidad o evaluaciones técnicas de idoneidad y el control mediante ensayos.

- Agua. Procedencia. Calidad.
- Cemento común (ver Parte II, Relación de productos con marcado CE).
- Cal (ver Parte II, Relación de productos con marcado CE).
- Pigmentos para la coloración (ver Parte II, Relación de productos con marcado CE).
- Aditivos: plastificante, hidrofugante, etc. (ver Parte II, Relación de productos con marcado CE).
- Enlistonado y esquineras: podrán ser metálicas para enlucido exterior (ver Parte II, Relación de productos con marcado CE, 8.5.1), interior (ver Parte II, Relación de productos con marcado CE), etc.
- Malla de refuerzo: material (de tela metálica, armadura de fibra de vidrio etc.). Paso de retícula. Espesor.
- Morteros para revoco y enlucido (ver Parte II, Relación de productos con marcado CE
- Yeso para la construcción (ver Parte II, Relación de productos con marcado CE).
- Aditivos de los morteros monocapa: retenedores de agua (mejoran las condiciones de curado), hidrofugantes (evitan que el revestimiento absorba un exceso de agua), aireantes (contribuyen a la obtención de una masa de producto más manejable, con menor cantidad de agua), cargas ligeras (reducen el peso del producto y su módulo elástico, aumentan su deformabilidad), fibras, de origen natural o artificial, (permiten mejorar la cohesión de la masa y mejorar su comportamiento frente a las deformaciones) y pigmentos (dan lugar a una extensa gama cromática).
- Junquillos para juntas de trabajo o para despieces decorativos: material (madera, plástico, aluminio lacado o anodizado). Dimensiones. Sección.

Almacenamiento y manipulación (criterios de uso, conservación y mantenimiento)

- Mortero húmedo: el camión hormigonera lo depositará en cubilotes facilitados por el fabricante.
- Mortero seco: se dispondrá en silos compartimentados, estancos y aislados de la humedad, con amasado automático, o en sacos.
- Mortero predosificado: se dispondrá en silos compartimentados, estancos y aislados de la humedad, separándose el conglomerante y el árido.
- Cemento: si el suministro es en sacos, se dispondrán en lugar ventilado y protegido de la intemperie, humedad del suelo y paramentos. Si el suministro es a granel, se almacenará en silos o recipientes aislados de la humedad. En general, el tiempo máximo de almacenamiento será de tres, dos y un mes, para las clases resistentes de cemento 32,5, 42,5 y 52,5 o para morteros que contengan esos cementos.
- Cales aéreas (endurecen lentamente por la acción del CO2 presente en el aire). Cal viva en polvo: se almacenará en depósitos o sacos de papel herméticos y en lugar seco para evitar su carbonatación. Cal aérea hidratada (apagada): se almacenará en depósitos herméticos, estancos a la acción del anhídrido carbónico, en lugar seco y protegido de corrientes de aire.
- Cales hidráulicas (fraguan y endurecen con el agua): se conservarán en lugar seco y protegido de corrientes de aire para evitar su hidratación y posible carbonatación.
- Áridos: se protegerán para que no se contaminen por el ambiente ni por el terreno, tomando las precauciones para evitar su segregación.
- Aditivos: se protegerán para evitar su contaminación ni la alteración de sus propiedades por factores físicos o químicos.
- Adiciones (cenizas volantes, humo de sílice): se almacenarán en silos y recipientes impermeables que los protejan

SUPERVISADO
- 5 MAR. 2018
Oficina de Supervisión
Secretaría General Técnica
CONSEJERÍA DE CULTURA

de la humedad y la contaminación.

Prescripción en cuanto a la ejecución por unidades de obra

Características técnicas de cada unidad de obra

- Condiciones previas: soporte

- Enfoscados:

Compatibilidad con los componentes del mortero, tanto de sus características físicas como mecánicas: evitar reacciones entre el yeso del soporte y el cemento de componente de mortero. Las resistencias mecánicas del mortero, o sus coeficientes de dilatación, no serán superiores a los del soporte.

Estabilidad (haber experimentado la mayoría de las retracciones). No degradable. Resistencia a la deformación.

Porosidad y acciones capilares suficientes para conseguir la adhesión del mortero.

Capacidad limitada de absorción de agua.

Grado de humedad: si es bajo, según las condiciones ambientales, se mojará y se esperará a que absorba el agua; si es excesivo, no estará saturado para evitar falta de adherencia y producción de eflorescencias superficiales.

Limpieza. Exento de polvo, trazas de aceite, etc. que perjudiquen la adherencia del mortero.

Rugosidad. Si no la tiene, se creará mediante picado o colocación con anclajes de malla metálica o plástico.

Regularidad. Si carece de ella, se aplicará una capa niveladora de mortero con rugosidad suficiente para conseguir adherencia; asimismo habrá endurecido y se humedecerá previamente a la ejecución del enfoscado

Libre de sales solubles en agua (sulfatos, portlandita, etc.).

La fábrica soporte se dejará a junta degollada, barriéndose y regándose previamente a la aplicación del mortero. Si se trata de un paramento antiguo, se rascará hasta descascarillarlo.

Se admitirán los siguientes soportes para el mortero: fábricas de ladrillos cerámicos o sílico-calcáreos, bloques o paneles de hormigón, bloques cerámicos.

No se admitirán como soportes del mortero: los hidrofugados superficialmente o con superficies vitrificadas, pinturas, revestimientos plásticos o a base de yeso.

- Guarnecidos:

La superficie a revestir con el guarnecido estará limpia y humedecida. El guarnecido sobre el que se aplique el enlucido estará fraguado y tener consistencia suficiente para no desprenderse al aplicar éste. La superficie del guarnecido estará, además, rayada y limpia.

- Revocos:

Revoco con mortero hecho en obra de cemento o de cal: la superficie del enfoscado sobre el que se va a revocar estará limpia y humedecida y el mortero del enfoscado habrá fraguado.

Revoco con mortero preparado: en caso de realizarse sobre enfoscado, éste se limpiará y humedecerá. Si se trata de revoco monocapa sobre paramento sin revestir, el soporte será rugoso para facilitar la adherencia; asimismo garantizará resistencia, estabilidad, planeidad y limpieza. Si la superficie del soporte fuera excesivamente lisa se procederá a un "repicado" o a la aplicación de una imprimación adecuada (sintética o a base de cemento). Los soportes que mezclen elementos de distinto acabado se tratarán para regularizar su distinta absorción. Cuando el soporte sea muy absorbente se tratará con una imprimación previa que puede ser una emulsión añadida al agua de amasado.

- Compatibilidad entre los productos, elementos y sistemas constructivos

Para prevenir el fenómeno electroquímico de la corrosión galvánica entre metales con diferente potencial, se adoptarán las siguientes medidas:

Evitar el contacto entre dos metales de distinta actividad. En caso de no poder evitar el contacto, se deberá seleccionar metales próximos en la serie galvánica.

Aislar eléctricamente los metales con diferente potencial.

Evitar el acceso de agua y oxígeno a la zona de unión de los dos metales.

- Enfoscados:

Según el CTE DB HS 1, apartado 2.3.2, en fachadas, cuando se dispone en fachadas con el aislante por el exterior de la hoja principal, será químicamente compatible con el aislante

No son aptas para enfoscar las superficies de yeso, ni las realizadas con resistencia análoga o inferior al yeso. Tampoco lo son las superficies metálicas que no hayan sido forradas previamente con piezas de arcilla cocida.

En ambientes con ciclos hielo-deshielo, se controlará la porosidad del mortero, (tipo de conglomerante, aditivos, cantidad de agua de amasado, grado de hidratación, sistema de preparación, etc.), para evitar que el agua acceda a su interior.

Será recomendable el empleo de cementos resistentes a los sulfatos, de bajo contenido de aluminato tricálcico, para disminuir el riesgo de reacción con los iones sulfato procedentes de sales solubles en el agua (su existencia es posible dentro de la obra de fábrica), que daría lugar al compuesto expansivo "ettringita", lo que alteraría la estabilidad del mortero. Asimismo, dichas sales solubles pueden cristalizar en los poros del mortero dando lugar a fisuraciones.

En caso de que el mortero incorpore armaduras, el contenido de iones cloruro en el mortero fresco no excederá del 0,1% de la masa de cemento seco, pues pueden influir en la corrosión de las armaduras.

Para evitar la aparición de eflorescencias (manchas en la superficie del mortero por la precipitación y posterior cristalización de sales disueltas en agua, cuando esta se evapora): se controlará el contenido de nitratos, sulfatos, cloruros alcalinos y de magnesio, carbonatos alcalinos, e hidróxido de calcio carbonatado (portlandita), todos ellos solubles en el agua de la obra de fábrica o su entorno. Asimismo, se controlarán los factores que permitan la presencia de agua en la fábrica (humectación excesiva, protección inadecuada).

No se emplearan áridos que contengan sulfuros oxidables, en caso de utilizar escorias siderúrgicas, se comprobará que no contienen silicatos inestables ni compuestos ferrosos.

En caso de colocar armaduras en el mortero, se utilizarán aditivos anticongelantes no agresivos para las mismas, en especial los que contienen cloruros. El agua utilizada para el riego y curado del mortero no contendrá sustancias nocivas para el mismo.

- Guarnecidos:

No se revestirán con yeso los paramentos de locales en los que la humedad relativa habitual sea superior al 70%, los locales que frecuentemente hayan de ser salpicados por agua, como consecuencia de la actividad desarrollada, las superficies metálicas, sin previamente revestirlas con una superficie de arcilla cocida ni las superficies de hormigón realizadas con encofrado metálico si previamente no se han dejado rugosas mediante rayado o salpicado con mortero.

Según el CTE DB SE A, apartado 3, durabilidad, ha de prevenirse la corrosión del acero mediante una estrategia global que considere en forma jerárquica al edificio en su conjunto y especialmente, los detalles, evitando el contacto directo con yesos, etc.

- Revocos:

El revoco con mortero preparado monocapa no se colocará sobre soportes incompatibles con el material (por ejemplo de yeso), ni sobre soportes no adherentes, como amianto - cemento o metálicos. Los puntos singulares de la fachada (estructura, dinteles, cajas de persiana) requieren un refuerzo o malla de fibra de vidrio, de poliéster o metálica.

SUPERVISADO
- 5 MAR. 2018
Oficina de Supervisión
Secretaría General Técnica
CONSEJERÍA DE CULTURA

Proceso de ejecución

- Ejecución

- En general:

Según el CTE DB HS 1, apartado. 2.3.3.1, las juntas de dilatación de la hoja principal, tendrán un sellante sobre un relleno introducido en la junta, que quedará enrasado con el paramento sin enfoscar.

Según el CTE DB HS 1, apartado. 2.1.2, en muros de sótano en contacto con el terreno, según el tipo de muro, de impermeabilización y el grado de impermeabilidad exigido, se revestirá su cara interior con una capa de mortero hidrófugo sin revestir.

Según el CTE DB HS 1, apartado. 2.3.2, en fachadas, en función de la existencia o no de revestimiento exterior y del grado de impermeabilidad, se exigirán las siguientes condiciones:

Para conseguir una resistencia media a la filtración, el revestimiento continuo exterior tendrá un espesor de entre 10 y 15 mm, (salvo los acabados con una capa plástica delgada), adherencia al soporte suficiente para garantizar su estabilidad; permeabilidad al vapor suficiente para evitar su deterioro (como consecuencia de una acumulación de vapor entre él y la hoja principal) y adaptación a los movimientos del soporte. Cuando se dispone en fachadas con el aislante por el exterior de la hoja principal, se dispondrá una armadura (malla de fibra de vidrio o de poliéster) para mejorar el comportamiento frente a la fisuración.

Para conseguir una resistencia muy alta a la filtración, el revestimiento continuo exterior tendrá estanquidad al agua suficiente para que el agua de filtración no entre en contacto con la hoja del cerramiento dispuesta inmediatamente por el interior del mismo; adherencia al soporte suficiente para garantizar su estabilidad; permeabilidad al vapor suficiente para evitar su deterioro como consecuencia de una acumulación de vapor entre él y la hoja principal; adaptación a los movimientos del soporte y comportamiento muy bueno frente a la fisuración, (que no se fisure debido a los esfuerzos mecánicos producidos por el movimiento de la estructura, por los esfuerzos térmicos relacionados con el clima y con la alternancia día-noche, ni por la retracción propia del material constituyente del mismo); estabilidad frente a los ataques físicos, químicos y biológicos que evite la degradación de su masa.

Para conseguir una resistencia muy alta a la filtración de la barrera contra la penetración del agua, se dispondrá un revestimiento continuo intermedio en la cara interior de la hoja principal, con las siguientes características: estanquidad al agua suficiente para que el agua de filtración no entre en contacto con la hoja del cerramiento dispuesta inmediatamente por el interior del mismo; adherencia al soporte suficiente para garantizar su estabilidad; permeabilidad suficiente al vapor para evitar su deterioro como consecuencia de una acumulación de vapor entre él y la hoja principal; adaptación a los movimientos del soporte y comportamiento muy bueno frente a la fisuración, (que no se fisure debido a los esfuerzos mecánicos producidos por el movimiento de la estructura, por los esfuerzos térmicos relacionados con el clima y con la alternancia día-noche, ni por la retracción propia del material constituyente del mismo); estabilidad frente a los ataques físicos, químicos y biológicos que evite la degradación de su masa.

Para conseguir una resistencia media a la filtración del revestimiento intermedio en la cara interior de la hoja principal, el enfoscado de mortero tendrá un espesor mínimo de 10 mm; para conseguir una resistencia alta a la filtración, el enfoscado de mortero llevará aditivos hidrofugantes con un espesor mínimo de 15 mm.

Según el CTE DB HS 1, apartado 2.3.3.3. Cuando la hoja principal esté interrumpida por los forjados se dispondrá un refuerzo del revestimiento exterior con armaduras dispuestas a lo largo del forjado de tal forma que sobrepasen el elemento hasta 15 cm por encima del forjado y 15 cm por debajo de la primera hilada de la fábrica.

Según el CTE DB HS 1, apartado 2.3.3.4. En fachadas con revestimiento continuo, si la hoja principal está interrumpida por los pilares, se reforzará el revestimiento con armaduras colocadas a lo largo del pilar de forma que lo sobrepasen 15 cm por ambos lados.

Según el CTE DB HS 1, apartado 5.1.1.3. Condiciones del revestimiento hidrófugo de mortero: el paramento donde se va aplicar el revestimiento estará limpio. Se aplicarán al menos cuatro capas de revestimiento de espesor uniforme y el espesor total no será mayor que 2 cm. No se aplicará el revestimiento cuando la temperatura ambiente sea menor que 0ºC ni cuando se prevea un descenso de la misma por debajo de dicho valor en las 24 horas posteriores a su aplicación. En los encuentros se solaparán las capas del revestimiento al menos 25 cm.

Según el CTE DB HS 1, apartado 5.1.3.2. Condiciones del revestimiento intermedio: se dispondrá adherido al elemento que sirve de soporte y aplicarse de manera uniforme sobre éste.

Según el CTE DB HS 1, apartado. 5.1.3.5. Condiciones del revestimiento exterior. Se dispondrá adherido o fijado al elemento que sirve de soporte.

Según el CTE DB HS 1 apartado 2.1.2. Si el muro en contacto con el terreno, para conseguir una impermeabilización tipo I1 y se impermeabiliza mediante aplicaciones líquidas, la capa protectora podrá ser un mortero reforzado con una armadura. Cuando el muro sea de fábrica para conseguir una impermeabilización tipo I3, se recubrirá por su cara interior con un revestimiento hidrófugo, como una capa de mortero hidrófugo sin revestir.

Según el CTE DB HS 1, apartado. 2.1.3.1 Cuando el muro se impermeabilice por el interior, sobre la barrera impermeable colocada en los arranques de fachada, se dispondrá una capa de mortero de regulación de 2 cm de espesor como mínimo.

Según el CTE DB HS 1, apartado. 2.1.3.6. Las juntas horizontales de los muros de hormigón prefabricado podrán sellarse con mortero hidrófugo de baja retracción.

Según el CTE DB HS 1, apartado. 2.4.3.5. En cubiertas, cuando se disponga una capa de protección, y la cubierta no sea transitable, se podrá utilizar mortero que conforme una capa resistente a la intemperie en función de las condiciones ambientales previstas y con peso suficiente para contrarrestar la succión del viento.

Según el CTE DB HS 1, apartado. 2.4.3.5.2 Solado fijo. Podrá ser de capa de mortero o mortero filtrante.

Según el CTE DB HS 1, apartado. 2.4.3.5.4 Capa de rodadura. Cuando el aglomerado asfáltico se vierta sobre una capa de mortero dispuesta sobre la impermeabilización, se colocará entre estas dos capas una capa separadora de mortero para evitar la adherencia entre ellas de 4 cm de espesor como máximo y armada de tal manera que se evite su fisuración. Esta capa de mortero se aplicará sobre el impermeabilizante en los puntos singulares que estén impermeabilizados.

Según el CTE DB HS 1, apartado 2.4.4.1.2 Encuentro de la cubierta con un paramento vertical. Para que el agua de las precipitaciones o la que se deslice por el paramento no se filtre por el remate superior de la impermeabilización, éste podrá realizarse con mortero en bisel con un ángulo de 30º con la horizontal y redondeándose la arista del paramento.

- Enfoscados:

Se habrán recibido los cercos de puertas y ventanas, bajantes, canalizaciones y demás elementos fijados a los paramentos. Para enfoscados exteriores estará terminada la cubierta.

Se humedecerá el soporte, previamente limpio. Habrá fraguado el mortero u hormigón del soporte a revestir. En caso de haber discontinuidades en el soporte, se colocará un refuerzo de tela metálica en la junta, tensa y fijada con un solape mínimo de 10 cm a cada lado.

No se confeccionará el mortero cuando la temperatura del

SUPERVISADO
- 5 MAR. 2018
Oficina de Supervisión
Secretaría General Técnica
CONSEJERÍA DE CULTURA

agua de amasado sea inferior a 5ºC o superior a 40 ºC. Se emplearán aditivos anticongelantes si así lo requiere el clima. Se amasará exclusivamente la cantidad que se vaya a necesitar.

En caso de enfoscados maestreados: se dispondrán maestras verticales formadas por bandas de mortero, formando arista en esquinas, rincones y guarniciones de hueco de paramentos verticales y en todo el perímetro del techo con separación no superior a 1 m en cada paño. Se aplicará el mortero entre maestras hasta conseguir un espesor de 15 mm; cuando sea se realizará por capas sucesivas. Si una capa de enfoscado se forma a base de varias pasadas de un mismo mortero fresco sobre fresco, cada pasada se aplicará después de comenzar a endurecer la anterior.

En caso de enfoscados sin maestrear, se dispondrán en paramentos donde el enfoscado vaya a quedar oculto o donde la planeidad final se obtenga con un revoco, estuco o plaqueado.

En enfoscados exteriores vistos se hará un llagueado, en recuadros de lado no mayor que 3 m, para evitar agrietamientos. Se respetarán las juntas estructurales.

Se suspenderá la ejecución en tiempo de heladas (comprobando el enfoscado al reiniciar el trabajo), en tiempo de lluvias si no está protegido y en tiempo seco o ventoso.

- Guarnecidos:

Previamente al revestido, se habrán recibido los cercos de puertas y ventanas y repasado la pared, tapando los desperfectos que pudiera haber; asimismo se habrán recibido los ganchos y repasado el techo. Los muros exteriores estarán terminados, incluso el revestimiento exterior si lo lleva, así como la cubierta del edificio o al menos tres forjados sobre la planta en que se va a realizar el guarnecido.

No se realizará el guarnecido cuando la temperatura ambiente sea inferior a 5ºC.

En las aristas verticales de esquina se colocarán guardavivos, aplomándolos y punteándolos con pasta de yeso en su parte perforada. Una vez colocado se realizará una maestra a cada uno de sus lados.

En caso de guarnecido maestreado, se ejecutarán maestras de yeso a base de bandas de al menos 12 mm de espesor, en rincones, esquinas y guarniciones de huecos de paredes, en todo el perímetro del techo y en un mismo paño cada 3 m como mínimo.

La pasta de yeso se utilizará inmediatamente después de su amasado, sin adición posterior de agua. Se aplicará la pasta entre maestras, apretándola contra la superficie, hasta enrasar con ellas. El espesor del guarnecido será de 12 mm y se cortará en las juntas estructurales del edificio. Cuando el espesor del guarnecido sea superior a 15 mm, se realizará por capas sucesivas de este espesor máximo, previo fraguado de la anterior, terminada rayada para mejorar la adherencia. Se evitarán los golpes y vibraciones que puedan afectar a la pasta durante su fraguado.

- Revocos:

Se habrán recibido los cercos de puertas y ventanas, bajantes, canalizaciones y demás elementos fijados a los paramentos.

En caso de revoco tendido con mortero de cemento: el mortero de revoco se aplicará con llana, comenzando por la parte superior del paramento; el espesor total del revoco no será inferior a 8 mm.

En caso de revoco proyectado con mortero de cemento: una vez aplicada una primera capa de mortero con el fratás de espesor no inferior a 3 mm, se proyectarán dos capas más, (manualmente con escobilla o mecánicamente) hasta conseguir un espesor total no inferior a 7 mm, continuando con sucesivas capas hasta conseguir la rugosidad deseada.

En caso de revoco tendido con mortero de cal o estuco: se aplicará con fratás una primera capa de mortero de cal de dosificación 1:4 con grano grueso, debiéndose comenzar por la parte superior del paramento; una vez endurecida, se aplicará con el fratás otra capa de mortero de cal de dosificación 1:4 con el tipo de grano especificado. El espesor total del revoco no será inferior a 10 mm.

En caso de revoco tendido con mortero preparado de resinas sintéticas: se iniciará el tendido por la parte superior del paramento. El mortero se aplicará con llana y la superficie a revestir se dividirá en paños no superiores a 10 m^2. El espesor del revoco no será inferior a 1 mm.

En caso de revoco proyectado con mortero preparado de resinas sintéticas: se aplicará el mortero manual o mecánicamente en sucesivas capas evitando las acumulaciones; la superficie a revestir se dividirá en paños no superiores a 10 m^2. El espesor total del revoco no será inferior a 3 mm.

En caso de revoco con mortero preparado monocapa: si se ha aplicado una capa regularizadora para mejorar la planeidad del soporte, se esperará al menos 7 días para su endurecimiento. Se replantearán y realizarán juntas de despiece con junquillos adheridos a la fachada con el propio mortero de base del monocapa antes de empezar a aplicar el revestimiento. Las juntas de despiece horizontales se dispondrán cada 2,20 metros y las verticales cada 7 metros y tendrán un ancho entre 10 y 20 mm, respetando las juntas estructurales. Se colocará malla de fibra de vidrio tratada contra los álcalis (que quedará embutida entre dos capas de revestimiento) en: todos los puntos singulares (dinteles, forjados, etc.), cajas de persiana sobresaliendo un mínimo de 20 cm a cada lado con el cerramiento, huecos de ventana con tiras como mínimo de 20 por 40 cm colocadas en diagonal. Los encuentros entre soportes de distinta naturaleza se resolverán, marcando la junta o puenteando la unión y armando el revestimiento con mallas.

El mortero predosificado industrialmente, se mezclará con agua y se aplicará en una única capa de unos 10 a 15 mm de espesor o en dos manos del producto si el espesor es mayor de 15 mm, dejando la primera con acabado rugoso. La aplicación se realizará mediante proyección mecánica (mediante máquinas de proyección continuas o discontinuas) o aplicación manual con llana. En caso de colocar refuerzos de malla de fibra de vidrio, de poliéster o metálica, se situará en el centro del espesor del revoco. La totalidad del producto se aplicará en las mismas condiciones climáticas. En climas muy secos, con viento, o temperaturas elevadas, se humedecerá la superficie con manguera y difusor para evitar una desecación excesiva. Los junquillos se retirarán a las 24 horas, cuando el mortero empiece a endurecer y tenga la consistencia suficiente para que no se deforme la línea de junta.

Se suspenderá la ejecución cuando la temperatura sea inferior a 0ºC o superior a 30ºC a la sombra, o en tiempo lluvioso cuando el paramento no esté protegido. Se evitarán golpes o vibraciones que puedan afectar al mortero durante el fraguado. En ningún caso se permitirán los secados artificiales. Una vez transcurridas 24 horas desde su ejecución, se mantendrá húmeda la superficie revocada hasta que haya fraguado.

- Tolerancias admisibles

Según el CTE DB HS 1, apartado 2.3.2., para conseguir una resistencia media a la filtración, el revestimiento continuo exterior tendrá un espesor de entre 10 y 15 mm.

En caso de revoco con mortero preparado monocapa, el espesor podrá ser de unos 10 a 20 mm.

- Condiciones de terminación

- Enfoscados:

La textura (fratasado o sin fratasar) será lo bastante rugosa en caso de que sirva de soporte a otra capa de revoco o estuco. Se mantendrá húmeda la superficie enfoscada mediante riego directo hasta que el mortero haya fraguado, especialmente en tiempo seco, caluroso o con vientos fuertes. Este sistema de curado podrá sustituirse mediante la protección con revestimiento plástico si se retiene la humedad inicial de la masa durante la primera fase de endurecimiento. El acabado podrá ser:

SUPERVISADO
- 5 MAR. 2018
Oficina de Supervisión
Secretaría General Técnica
CONSEJERÍA DE CULTURA

Fratasado, cuando sirva de soporte a un enlucido, pintura rugosa o aplacado con piezas pequeñas recibidas con mortero o adhesivo.

Bruñido, cuando sirva de soporte a una pintura lisa o revestimiento pegado de tipo ligero o flexible o cuando se requiera un enfoscado más impermeable.

- Guarnecidos:

Sobre el guarnecido fraguado se enlucirá con yeso fino terminado con llana, quedando a línea con la arista del guardavivos, consiguiendo un espesor de 3 mm.

- Revocos:

Revoco tendido con mortero de cemento: admite los acabados repicado, raspado con rasqueta metálica, bruñido, a fuego o esgrafiado.

Revoco tendido con mortero de cal o estuco: admite los acabados lavado con brocha y agua con o sin posterior picado, raspado con rasqueta metálica, alisado, bruñido o acabado con espátula.

Revoco tendido con mortero preparado de resinas sintéticas: admite los acabados pétreos con llana, raspado o picado con rodillo de esponja.

Revoco con mortero preparado monocapa: acabado en función de los pigmentos y la textura deseada (abujardado, bruñido, fratasado, lavado, etc.) que se obtienen a aplicando distintos tratamientos superficiales una vez aplicado el producto, o por proyección de áridos y planchado de la piedra cuando el mortero aún está fresco.

Control de ejecución, ensayos y pruebas

- Control de ejecución

Puntos de observación.

- Enfoscados:

Comprobación del soporte: está limpio, rugoso y de adecuada resistencia (no yeso o análogos).

Idoneidad del mortero conforme a proyecto.

Tiempo de utilización después de amasado.

Disposición adecuada del maestreado.

Planeidad con regla de 1 m.

- Guarnecidos:

Comprobación del soporte: que no esté liso (rugoso, rayado, picado, salpicado de mortero), que no haya elementos metálicos en contacto y que esté húmedo en caso de guarnecidos.

Se comprobará que no se añade agua después del amasado.

Comprobar la ejecución de maestras o disposición de guardavivos.

- Revocos:

Comprobación del soporte: la superficie no está limpia y humedecida.

Dosificación del mortero: se ajusta a lo especificado en proyecto.

- Ensayos y pruebas

- En general:

Prueba escorrentía en exteriores durante dos horas.

Dureza superficial en guarnecidos y enlucidos >40 shore.

- Enfoscados:

Planeidad con regla de 1 m.

- Guarnecidos:

Se verificará espesor según proyecto.

Comprobar planeidad con regla de 1 m.

- Revocos:

Espesor, acabado y planeidad: defectos de planeidad superiores a 5 mm en 1 m, no se interrumpe el revoco en las juntas estructurales.

Conservación y mantenimiento

Una vez ejecutado el enfoscado, se protegerá del sol y del viento para permitir la hidratación, fraguado y endurecimiento del cemento.

7.1.4 Pinturas

Descripción

Descripción

Revestimiento continuo con pinturas y barnices de paramentos y elementos de estructura, carpintería, cerrajería e instalaciones, previa preparación de la superficie o no con imprimación, situados al interior o al exterior, que sirven como elemento decorativo o protector.

Criterios de medición y valoración de unidades

Metro cuadrado de superficie de revestimiento continuo con pintura o barniz, incluso preparación del soporte y de la pintura, mano de fondo y mano/s de acabado totalmente terminado, y limpieza final.

Prescripciones sobre los productos

Características y recepción de los productos que se incorporan a las unidades de obra

La recepción de los productos, equipos y sistemas se realizará conforme se desarrolla en la Parte II, Condiciones de recepción de productos. Este control comprende el control de la documentación de los suministros (incluida la del marcado CE cuando sea pertinente), el control mediante distintivos de calidad o evaluaciones técnicas de idoneidad y el control mediante ensayos.

- Imprimación: servirá de preparación de la superficie a pintar, podrá ser: imprimación para galvanizados y metales no férreos, imprimación anticorrosivo (de efecto barrera o protección activa), imprimación para madera o tapaporos, imprimación selladora para yeso y cemento, imprimación previa impermeabilización de muros, juntas y sobre hormigones de limpieza o regulación y las cimentaciones, etc.
- Pinturas y barnices: constituirán mano de fondo o de acabado de la superficie a revestir. Estarán compuestos de:

Medio de disolución: agua (es el caso de la pintura al temple, pintura a la cal, pintura al silicato, pintura al cemento, pintura plástica, etc.); disolvente orgánico (es el caso de la pintura al aceite, pintura al esmalte, pintura martelé, laca nitrocelulósica, pintura de barniz para interiores, pintura de resina vinílica, pinturas bituminosas, barnices, pinturas intumescentes, pinturas ignífugas, pinturas intumescentes, etc.).

Aglutinante (colas celulósicas, cal apagada, silicato de sosa, cemento blanco, resinas sintéticas, etc.).

Pigmentos.

Aditivos en obra: antisiliconas, aceleradores de secado, aditivos que matizan el brillo, disolventes, colorantes, tintes, etc.

En la recepción de cada pintura se comprobará, el etiquetado de los envases, en donde deberán aparecer: las instrucciones de uso, la capacidad del envase, el sello del fabricante.

Los materiales protectores deben almacenarse y utilizarse de acuerdo con las instrucciones del fabricante y su aplicación se realizará dentro del periodo de vida útil del producto y en el tiempo indicado para su aplicación, de modo que la protección quede totalmente terminada en dichos plazos, según el CTE DB SE A apartado 3 durabilidad.

Las pinturas se almacenarán de manera que no soporten temperaturas superiores a 40°C, y no se utilizarán una vez transcurrido su plazo de caducidad, que se estima en un año.

Los envases se mezclarán en el momento de abrirlos, no se batirá, sino que se removerá.

Prescripción en cuanto a la ejecución por unidades de obra

SUPERVISADO
- 5 MAR. 2018
Oficina de Supervisión
Secretaría General Técnica
CONSEJERÍA DE CULTURA

Características técnicas de cada unidad de obra

- Condiciones previas: soporte

Según el CTE DB SE A apartado 10.6, inmediatamente antes de comenzar a pintar se comprobará que las superficies cumplen los requisitos del fabricante.

El soporte estará limpio de polvo y grasa y libre de adherencias o imperfecciones. Para poder aplicar impermeabilizantes de silicona sobre fábricas nuevas, habrán pasado al menos tres semanas desde su ejecución.

Si la superficie a pintar está caliente a causa del sol directo puede dar lugar, si se pinta, a cráteres o ampollas. Si la pintura tiene un vehículo al aceite, existe riesgo de corrosión del metal.

En soportes de madera, el contenido de humedad será del 14-20% para exteriores y del 8-14% para interiores.

Si se usan pinturas de disolvente orgánico las superficies a recubrir estarán secas; en el caso de pinturas de cemento, el soporte estará humedecido.

Estarán recibidos y montados cercos de puertas y ventanas, canalizaciones, instalaciones, bajantes, etc.

Según el tipo de soporte a revestir, se considerará:

- Superficies de yeso, cemento, albañilería y derivados: se eliminarán las eflorescencias salinas y la alcalinidad con un tratamiento químico; asimismo se rascarán las manchas superficiales producidas por moho y se desinfectará con fungicidas. Las manchas de humedades internas que lleven disueltas sales de hierro, se aislarán con productos adecuados. En caso de pintura cemento, se humedecerá totalmente el soporte.
- Superficies de madera: en caso de estar afectada de hongos o insectos se tratará con productos fungicidas, asimismo se sustituirán los nudos mal adheridos por cuñas de madera sana y se sangrarán aquellos que presenten exudado de resina. Se realizará una limpieza general de la superficie y se comprobará el contenido de humedad. Se sellarán los nudos mediante goma laca dada a pincel, asegurándose que haya penetrado en las oquedades de los mismos y se lijarán las superficies.
- Superficies metálicas: se realizará una limpieza general de la superficie. Si se trata de hierro se realizará un rascado de óxidos mediante cepillo metálico, seguido de una limpieza manual de la superficie. Se aplicará un producto que desengrase a fondo de la superficie.

En cualquier caso, se aplicará o no una capa de imprimación tapaporos, selladora, anticorrosiva, etc.

- Compatibilidad entre los productos, elementos y sistemas constructivos

Para prevenir el fenómeno electroquímico de la corrosión galvánica entre metales con diferente potencial, se adoptarán las siguientes medidas:

Evitar el contacto entre dos metales de distinta actividad. En caso de no poder evitar el contacto, se deberá seleccionar metales próximos en la serie galvánica.

Aislar eléctricamente los metales con diferente potencial.

Evitar el acceso de agua y oxígeno a la zona de unión de los dos metales.

En exteriores, y según el tipo de soporte, podrán utilizarse las siguientes pinturas y barnices:

sobre ladrillo: cemento y derivados: pintura a la cal, al silicato, al cemento, plástica, al esmalte y barniz hidrófugo.

sobre madera: pintura al óleo, al esmalte y barnices.

sobre metal: pintura al esmalte.

En interiores, y según el tipo de soporte, podrán utilizarse las siguientes pinturas y barnices:

sobre ladrillo: pintura al temple, a la cal y plástica.

sobre yeso o escayola: pintura al temple, plástica y al esmalte.

sobre madera: pintura plástica, al óleo, al esmalte, laca nitrocelulósica y barniz.

sobre metal: pintura al esmalte, pintura martelé y laca nitrocelulósica.

Proceso de ejecución

- Ejecución

La temperatura ambiente no será mayor de 28 °C a la sombra ni menor de 12 °C durante la aplicación del revestimiento. El soleamiento no incidirá directamente sobre el plano de aplicación. En tiempo lluvioso se suspenderá la aplicación cuando el paramento no esté protegido. No se pintará con viento o corrientes de aire por posibilidad de no poder realizar los empalmes correctamente ante el rápido secado de la pintura.

Se dejarán transcurrir los tiempos de secado especificados por el fabricante. Asimismo se evitarán, en las zonas próximas a los paramentos en periodo de secado, la manipulación y trabajo con elementos que desprendan polvo o dejen partículas en suspensión.

- Pintura al temple: se aplicará una mano de fondo con temple diluido, hasta la impregnación de los poros del ladrillo, yeso o cemento y una mano de acabado.
- Pintura a la cal: se aplicará una mano de fondo con pintura a la cal diluida, hasta la impregnación de los poros del ladrillo o cemento y dos manos de acabado.
- Pintura al silicato: se protegerán las carpinterías y vidrierías, dada la especial adherencia de este tipo de pintura y se aplicará una mano de fondo y otra de acabado.
- Pintura al cemento: se preparará en obra y se aplicará en dos capas espaciadas no menos de 24 horas.
- Pintura plástica, acrílica, vinílica: si es sobre ladrillo, yeso o cemento, se aplicará una mano de imprimación selladora y dos manos de acabado; si es sobre madera, se aplicará una mano de imprimación tapaporos, un plastecido de vetas y golpes con posterior lijado y dos manos de acabado.
- Pintura al aceite: se aplicará una mano de imprimación con brocha y otra de acabado, espaciándolas un tiempo entre 24 y 48 horas.
- Pintura al esmalte: previa imprimación del soporte se aplicará una mano de fondo con la misma pintura diluida en caso de que el soporte sea yeso, cemento o madera, o dos manos de acabado en caso de superficies metálicas.
- Pintura martelé o esmalte de aspecto martelado: se aplicará una mano de imprimación anticorrosiva y una mano de acabado a pistola.
- Laca nitrocelulósica: en caso de que el soporte sea madera, se aplicará una mano de imprimación no grasa y en caso de superficies metálicas, una mano de imprimación antioxidante; a continuación, se aplicaran dos manos de acabado a pistola de laca nitrocelulósica.
- Barniz hidrófugo de silicona: una vez limpio el soporte, se aplicará el número de manos recomendado por el fabricante.
- Barniz graso o sintético: se dará una mano de fondo con barniz diluido y tras un lijado fino del soporte, se aplicarán dos manos de acabado.

- Condiciones de terminación

- Pintura al cemento: se regarán las superficies pintadas dos o tres veces al día unas 12 horas después de su aplicación.
- Pintura al temple: podrá tener los acabados lisos, picado mediante rodillo de picar o goteado mediante proyección a pistola de gotas de temple.

Control de ejecución, ensayos y pruebas

- Control de ejecución

Se comprobará que se ha ejecutado correctamente la preparación del soporte (imprimación selladora, anticorrosivo, etc.), así como la aplicación del número de manos de pintura necesarios.

SUPERVISADO
- 5 MAR. 2018
Oficina de Supervisión
Secretaría General Técnica
CONSEJERÍA DE CULTURA

Conservación y mantenimiento

Se comprobará el aspecto y color, la inexistencia de desconchados, embolsamientos y falta de uniformidad, etc., de la aplicación realizada.

7.2 Revestimientos de suelos y escaleras

7.2.1 Revestimientos de madera para suelos

Descripción

Descripción

Revestimientos de suelos constituidos por elementos de madera, con diferentes formatos, colocados sobre el propio forjado (soporte) o sobre una capa colocada sobre el soporte (normalmente solera).

Criterios de medición y valoración de unidades

Metro cuadrado de pavimento con formado por tablillas adheridas a solera o tarima clavada o encolada a rastreles, colocado, incluyendo o no lijado y barnizado, incluso cortes, eliminación de restos y limpieza. Los revestimientos de peldaño y los rodapiés, se medirán y valorarán por metro lineal.

Prescripciones sobre los productos

Características y recepción de los productos que se incorporan a las unidades de obra

La recepción de los productos, equipos y sistemas se realizará conforme se desarrolla en la Parte II, Condiciones de recepción de productos. Este control comprende el control de la documentación de los suministros (incluida la del marcado CE cuando sea pertinente), el control mediante distintivos de calidad o evaluaciones técnicas de idoneidad y el control mediante ensayos.

- Solera: el soporte más habitual para la colocación de pavimentos de madera es la solera de mortero de cemento. Se recomienda como dosificación estándar la integrada por cemento CEM-II 32.5 y arena de río lavada con tamaño máximo de grano de 4 mm en proporciones de 1 a 3 respectivamente.
- Suelos de madera (ver Parte II, Relación de productos con marcado CE): pavimentos interiores formados por el ensamblaje de elementos de madera. Tipos:

Suelos de madera macizos: parqué con ranuras o lengüetas. Lamparqué macizo. Parqué con sistema de interconexión. Tabla de parqué pre-ensamblada.

Suelos de chapas de madera: parqué multicapa. Suelo flotante.

- Parqué: está constituido por tablillas de pequeño tamaño adosadas unas a otras pero no unidas entre sí, formando figuras geométricas.
- Según el tamaño de la tablilla, los suelos de parquet pueden ser:
- Lamparqué: para tablillas de longitud mínima de 200 mm (generalmente por encima de los 250 mm).
- Parqué taraceado: para tablillas menores de 200 mm de longitud (generalmente por debajo de 160 mm).
- Para evitar el efecto de subida y rebosamiento del adhesivo por los cantos, se recomienda que las tablillas lleven una pequeña mecanización en el perímetro, o que los cantos de las tablillas presenten un cierto ángulo de bisel (mínimo recomendado 6°) hacia el interior.
- Para un mejor anclaje del adhesivo en la contracara de las tablillas se recomienda que lleven al menos 2 ranuras en contracara. Estas ranuras nunca serán de una profundidad mayor que 1/5 del grosor de la tablilla.
- Tarima tradicional (clavada o encolada a los rastreles): el grueso de las tablas puede ser de 18 a 22 mm. o mayor.
- Rastreles, para colocación de entarimados: se admite cualquier madera conífera o frondosa siempre que no presente defectos que comprometan la solidez de la pieza (nudos, fendas etc.). Las maderas más habituales son las de conífera de pino a abeto. La anchura habitual de los rastreles será de entre 50 y 70 mm.
- Tarima o parqué flotante, está formado por:

Capa base o soporte, de madera de conífera (generalmente de pino o abeto) de 2 mm de grosor, con la fibra recta, densidad mediana e hidrofugada. Esta capa es la que en la tarima instalada sirve de soporte a las demás y queda en contacto con la capa aislante.

Capa intermedia o persiana, formada por un enlistonado también en madera de conífera de 9 mm. de grosor. Los listones van cosidos entre si. Los listones de los extremos son sustituidos por tiras de contrachapado para dar mayor cohesión al machihembrado de testa de la tarima. Esta capa da la cohesión y flexibilidad al conjunto.

Capa noble o de uso, constituida por un mosaico de tablas de ± 3,2 mm. de espesor, con disposición en paralelo y junta alternada.

Las tres capas van encoladas entre si con adhesivos de urea formol, de bajo contenido en formaldehídos.

Las tarimas van machihembradas en todo su perímetro.

Laminados. La composición del suelo laminado de alta prestación en general:

Laminado de alta presión (HPL): es el componente exterior del conjunto. El laminado o estratificado de alta presión está formado por la superposición de tres elementos unidos entre sí mediante resinas, que se calientan y comprimen a alta presión formando una masa homogénea.

Capa superficial: en contacto con el ambiente exterior, proporciona la resistencia a la abrasión. Está formada por una o varias finas láminas de composición similar al papel, impregnadas en resinas melamínicas y reforzadas con óxido de aluminio en polvo.

Capa decorativa: es la capa intermedia, portadora del dibujo que se pretende reproducir. Su composición es similar a la anterior y también está impregnada en resina melamínica.

Capa base. Está formada por varias planchas de papel Kraft impregnadas en resinas fenólicas, que proporcionan cohesión al conjunto y disipan calor e impactos.

- Aglomerado o tablero soporte: es la base donde descansa el laminado. Consiste en un tablero aglomerado de partículas de madera, con fibras de composición especial, que aporta las características mecánicas, cohesivas y de resistencia a la deformación del pavimento. La durabilidad del tablero aglomerado varía según el tipo de producto seleccionado (850 ÷ 1.100 kg/m^3).
- Refuerzo inferior: es la protección inferior del conjunto. Su misión es obtener un óptimo equilibrio higrotérmico interno de la pieza. Se constituye con una hoja compuesta por dos papeles Kraft entre los que se dispone una fina capa de polietileno.
- Tarima para exteriores:

Para tarimas en exterior se utilizan normalmente las que debido a sus propiedades físico-mecánicas son más aptas. También es posible utilizar otras bastante menos resistentes a la intemperie, pero a estas es imprescindible someterlas a tratamientos de cuperización, impregnación, y/o autoclave.

Las primeras son de la familia de las frondosas tropicales. Todas ellas tienen una resistencia natural a la intemperie y sólo necesitan tratamiento de acabado si queremos resaltar o mantener su belleza a lo largo del tiempo.

Las segundas pertenecen a la familia de las frondosas de zonas templadas y coníferas, estas maderas, salvo excepciones deben ser tratadas según la clase de riesgo al que van a ser expuestas.

- Adhesivos:

Adhesivos en dispersión acuosa de acetato de polivinilo: se recomiendan para el pegado de parquet mosaico y lamparquet

SUPERVISADO
- 5 MAR. 2018
Oficina de Supervisión
Secretaría General Técnica
CONSEJERÍA DE CULTURA

de pequeños formatos (por debajo de 300 mm de longitud y 12 mm de grosor).

Adhesivos de reacción: son productos a base de resinas epoxídicas o de poliuretano, exentos de solventes o productos volátiles. Se recomiendan para el pegado de grandes formatos. Existen los siguientes tipos: adhesivos de poliuretano monocomponentes y adhesivos de dos componentes.

Se recomienda la utilización de adhesivos que mantengan su elasticidad a lo largo de su vida de servicio.

Los adhesivos para la colocación de suelos flotantes deben ser como mínimo de la clase D2 según la norma UNE EN 204. No sirven a este efecto los adhesivos convencionales de pegado de lamparquet y parquet mosaico.

- Aislante: laminas aislantes de espuma de polietileno (tarima flotante).
- Barrera contra el vapor.

Cuando sea necesario disponer barrera de vapor y salvo especificación en sentido contrario en el proyecto, estará integrada por films de polietileno PE-80 o PE-100, de 0,15 a 0,20 mm de espesor

- Materiales de juntas: relleno con materiales flexibles.
- Material auxiliar: para tarimas clavadas se recomienda la utilización de clavos de 1,3 x 35 mm o 1,4 x 40 mm. En caso de utilizar grapas serán como mínimo de la misma longitud que los clavos.

Con el fin de limitar el riesgo de resbalamiento, los suelos tendrán una clase (resistencia al deslizamiento) adecuada conforme al DB-SU 1, en función del uso y localización en el edificio.

Según el CTE DB HS 1, apartado 2.3.2, cuando se trate de revestimiento exterior, debe tener una resistencia a filtración.

Almacenamiento y manipulación (criterios de uso, conservación y mantenimiento)

Las cajas se transportarán y almacenarán en posición horizontal. El pavimento se aclimatará en el lugar de instalación, como mínimo 48 horas antes en el embalaje original. El plástico deberá ser retirado en el mismo momento de efectuar el trabajo. Durante el almacenaje e instalación, la temperatura media y la humedad relativa deben ser las mismas que existirán en el momento de habitar el edificio. En la mayoría de los casos, esto significa que la temperatura, antes y durante la instalación, debe ser entre 18°C y 28°C y la tasa de humedad entre 35% a 65%.

Los parquets se deben almacenar en obra al abrigo de la intemperie, en local fresco, ventilado, limpio y seco. Se apilarán dejando espacios libres entre la madera el suelo y las paredes. Si las tablas, tablillas o paneles llegan envueltos en plástico retráctil se mantendrán en su envoltorio hasta su utilización. Si los parquets llegan agrupados en palets se mantendrán en estos hasta su utilización.

Los barnices y adhesivos se almacenarán en locales frescos y secos a temperaturas entre 13 y 25°C en sus envases cerrados y protegidos de la radiación solar directa u otras fuentes de calor. Normalmente en estas condiciones pueden almacenarse hasta 6 meses sin pérdida de sus propiedades.

<u>Prescripción en cuanto a la ejecución por unidades de obra</u>

Características técnicas de cada unidad de obra

- Condiciones previas: soporte

El soporte, (independientemente de su naturaleza y del sistema de colocación del revestimiento de madera que vaya a recibir), deberá estar limpio y libre de elementos que puedan dificultar la adherencia, el tendido de rastreles o el correcto asentamiento de las tablas en los sistemas de colocación flotante.

El soporte deberá ser plano y horizontal antes de iniciarse la colocación del parquet.

El revestimiento de madera se colocará cuando el local disponga de los cerramientos exteriores acristalados, para evitar la entrada de agua de lluvias, los efectos de las heladas, las variaciones excesivas de la humedad relativa y la temperatura etc. Los materiales de paredes y techos deberán presentar una humedad inferior al 2,5 %, salvo los yesos y pinturas que podrán alcanzar el 5 %. No se iniciarán los trabajos de colocación hasta que se alcancen (y mantengan) las siguientes condiciones de humedad relativa de los locales:

En zonas de litoral: por debajo del 70%.

En zonas del interior peninsular: por debajo del 60%.

Las pruebas de instalaciones de abastecimiento y evacuación de aguas, electricidad, calefacción, aire acondicionado, incluso colocación de aparatos sanitarios, deberán realizarse antes de iniciar los trabajos de colocación del suelo de madera.

La colocación de otros revestimientos de suelos tales como los cerámicos, mármol etc., en zonas de baños, cocinas y mesetas de entrada a pisos estará concluida antes de iniciar la colocación del revestimiento de madera. En cualquier caso se asegurará el secado adecuado de los morteros con que se reciben estos revestimientos. Los trabajos de tendido de yeso blanco y colocación de escayolas estarán terminados. Los cercos o precercos de hueco de puerta estarán colocados.

- Compatibilidad entre los productos, elementos y sistemas constructivos

Para prevenir el fenómeno electroquímico de la corrosión galvánica entre metales con diferente potencial, se adoptarán las siguientes medidas:

Evitar el contacto entre dos metales de distinta actividad. En caso de no poder evitar el contacto, se deberá seleccionar metales próximos en la serie galvánica.

Aislar eléctricamente los metales con diferente potencial.

Evitar el acceso de agua y oxígeno a la zona de unión de los dos metales.

Cuando sea preciso mejorar las prestaciones del barniz de fábrica de la tarima flotante según los requisitos de uso del local en que se va a colocar, se deberá prever la compatibilidad de nuevo producto con el barniz original aplicado en fábrica.

Proceso de ejecución

- Ejecución

Solera:

El mortero se verterá sobre forjado limpio. Se extenderá con regla y se alisará con llana (no con plancha). El grosor mínimo de las soleras será de 3 cm. En el caso de que la solera incluya tuberías de agua (sanitarias o de calefacción) estas deberán estar aisladas y el espesor mínimo recomendado anteriormente se medirá por encima del aislamiento. En el caso de instalaciones de calefacción o suelo radiante se seguirán en este respecto las recomendaciones del fabricante del sistema.

Colocación de parquet encolado:

Se recomienda no realizar trabajos de encolado o de acabado por debajo de 10 ° C, ni por encima de 30°C. Los adhesivos se pueden aplicar con espátula dentada u otra herramienta que se adapte al tipo de adhesivo. Se seguirán las recomendaciones de aplicación y dosificación del fabricante del adhesivo. Salvo especificación en sentido contrario por parte del fabricante del adhesivo, se recomienda un tiempo mínimo de tránsito de 24 horas y un tiempo mínimo de espera para el lijado de 72 h.

Para iniciar la colocación de las tablillas, se verterá sobre el soporte la cantidad adecuada de adhesivo y se extenderá uniformemente con una espátula dentada, trabajando sobre la pasta varias veces con amplios movimientos en semicírculo, para que se mezcle bien el adhesivo. Una vez extendido el pegamento se colocarán las tablas de parquet, según el diseño elegido. Las tablas se empujarán suavemente unas contra otras, presionando a la vez hacia abajo, para su perfecto asentamiento y encolado. El pavimento recién colocado no deberá ser transitado al menos durante 24 horas después del pagado para dar tiempo al

SUPERVISADO
- 5 MAR. 2018
Oficina de Supervisión
Secretaría General Técnica
CONSEJERÍA DE CULTURA

fraguado completo del adhesivo.

Una vez realizada la colocación, comienza el lijado y el barnizado. El proceso completo de lijado requiere diversas pasadas con lijas de diferentes granos, dependiendo de los desniveles de la superficie y de la madera instalada. Si después del pase de lija, se observan grietas, fisuras o imperfecciones, deberá aplicarse un emplaste que no manche la madera, llene las juntas y permita el lijado y pulido final en breve tiempo. Por último, se realizará el barnizado, que consiste en el lijado y afinado de la madera aplicando dos, tres o más capas de barniz para conseguir el acabado deseado. La duración del secado varia según el tipo de barniz, espesor de película, temperatura, humedad del aire, etc., no siendo recomendable pisar la superficie antes de las 24 horas después de la aplicación del barniz. No obstante el barniz continuará fraguando hasta conseguir su máxima dureza a partir de los 18-20 días de su aplicación. El proceso culminará con la instalación del rodapié.

Colocación de tarima flotante:

Se dispondrá sobre el soporte (o sobre los pliegos de polietileno) una lámina de espuma de polietileno de un grosor mínimo de 2mm. Las bandas se deberán colocar en sentido perpendicular a las lamas. Si las dimensiones de los locales sobrepasan ciertos límites, deberán disponerse juntas de expansión que puedan absorber los movimientos de hinchazón y merma que sufren este tipo de pavimentos. Estas juntas de expansión serán de una anchura mínima de 10 mm. Los lugares más adecuados para disponer las juntas de expansión son los arranques de pasillo, los pasos de puerta, y los estrechamientos entre tabiques que separan distintos espacios del recinto. Para rematar el extremo final de cada hilada se podrán utilizar recortes de longitudes cualesquiera, sin embargo en tramos intermedios no son admisibles recortes de longitud inferior a tres veces el ancho de la tabla. Las lamas deberán encolarse en todo su perímetro (testas y cantos). Los parquets flotantes deberán llevar en todo el perímetro juntas de expansión de una anchura mínima del 0,15 % de la dimensión del recinto perpendicular al sentido de colocación, y como mínimo de 1 cm. Esta junta deberá disponerse también en todos los elementos que atraviesen el parquet (tuberías de distintos tipos de instalaciones) y en las zonas de contacto con elementos de carpintería (cercos de puerta).

Colocación de tarima tradicional (parquet sobre rastreles):

Los sistemas de rastreles son dos, flotante, el sistema de rastreles (simple, doble, etc.), apoya sobre el soporte pero no se fija a este o fijo, el sistema de rastreles se fija al soporte, lo que a su vez puede realizarse mediante diferentes sistemas secos, (pegados al soporte; atornillados sobre tacos; clavados mediante sistema de impacto u otros), o húmedos (discontinuos, el rastrel apoya en distintos puntos sobre pellas de yeso blanco o negro o continuos, el rastrel apoya en toda su longitud sobre un mortero de cemento. Se dispondrán clavos alternados a ambos lados del rastrel cada 40 cm de longitud como máximo y en posición oblicua, para facilitar el agarre del rastrel sobre la pasta o mortero).

Distribución, colocación y nivelación de los rastreles: se iniciará la colocación disponiendo en el perímetro del recinto una faja de rastreles al objeto de proporcionar superficie de apoyo a los remates de menores dimensiones. Se guardará en todo momento una separación mínima de 2 cm respecto a los muros o tabiques. Se recomienda la distribución de los rastreles paralela a la dirección menor del recinto. En los sistemas húmedos la chapa o espesor de mortero entre la cara inferior del rastrel y el forjado o superficie de soporte será como mínimo de 2 cm. Los cantos del rastrel deberán quedar totalmente embebidos en la pasta o mortero.

Colocación de las tablas clavada: salvo especificación en sentido contrario, la tablazón se dispondrá siempre en sentido paralelo a la dirección mayor del recinto. Se nivelarán y fijarán los rastreles: de modo flotante sobre cuñas niveladoras, o sobre soportes o calzos, recibidos con mortero de cemento, y si la calidad del soporte es adecuada, también se colocan pegados. Si los rastreles se han recibido en húmedo no se iniciará la colocación hasta comprobar que la humedad del mortero es inferior al 2,5 % y la del rastrel inferior al 18 %. La fijación de la tabla al rastrel se hará clavando sobre macho, con clavos de hierro de cabeza plana o con grapas, con clavadoras semiautomáticas o automáticas. Los clavos que hayan quedado mal afianzados se embutirán manualmente con martillo y puntero. Los clavos deberán penetrar como mínimo 2 cm en el rastrel. Los clavos deberán quedar embutidos en la madera en toda su longitud para evitar problemas de afianzamiento entre si de las tablas. El ángulo de clavado debe aproximarse a 45 °. Cada tabla deberá quedar clavada y apoyada como mínimo sobre dos rastreles excepto en los remates de los perímetros. En general, no se utilizaran piezas menores de 40 cm salvo en los remates de los perímetros. En los paños paralelos a las tablas se dejará una junta perimetral del 0,15% de la anchura del entablado (dimensión en sentido perpendicular a las tablas). En todo caso la junta deberá quedar totalmente cubierta por el rodapié y éste deberá permitir el movimiento libre de la tablazón.

Colocación de las tablas pegadas: se seguirán las instrucciones del fabricante del adhesivo en cuanto a dosificación, separación entre rastreles, grosor de los cordones, etc.

Acabado:

La tarima puede venir barnizada o aceitada de fábrica ser lijada y el barnizada en obra después de su colocación. El proceso completo de lijado requiere diversas pasadas con lijas de diferentes granos, dependiendo de los desniveles de la superficie y de la madera instalada. Si después del pase de lija, se observan grietas, fisuras o imperfecciones, deberá aplicarse un emplaste que no manche la madera, llene las juntas y permita el lijado y pulido final en breve tiempo. Por último, se realizará el barnizado, que consiste en el lijado y afinado de la madera aplicando dos, tres o más capas de barniz para conseguir el acabado deseado. La duración del secado varia según el tipo de barniz, espesor de película, temperatura, humedad del aire, etc., no siendo recomendable pisar la superficie antes de las 24 horas después de la aplicación del barniz. No obstante, el barniz continuará fraguando hasta conseguir su máxima dureza a partir de los 18-20 días de su aplicación. El proceso culmina con la instalación del rodapié.

Colocación de parquet sobre suelos con sistemas de calefacción radiante:

El sistema de colocación de parquet más adecuado a las instalaciones de calefacción sobre suelo radiante es el parquet encolado. Se deben utilizar referentemente formatos pequeños. En todo caso el grosor del parquet será menor o igual que 2,2 cm. En este caso el contenido de humedad de la solera será inferior al 2%. No se iniciarán trabajos de colocación hasta que la solera haya alcanzado la temperatura ambiente. Se recomienda un espesor mínimo de la solera de 3 cm contados por encima de las tuberías de conducción del sistema.

Tarimas exteriores:

La instalación comienza con la disposición, nivelado y sujeción de los rastreles. Los rastreles se nivelarán recibidos sobre mortero de cemento; atornillados o sujetos mediante otro sistema al soporte existente; flotantes apoyados sobre grava o arena acondicionada; flotantes sobre calzos niveladores; flotantes elevados sobre soportes regulables en altura. La separación entre rastreles estará en función de la tarima a instalar, entre 30 y 40 cm. Las tarimas utilizadas para su instalación en exteriores llegan de fábrica: las aristas de sus cantos son redondeadas, no llevan machos de unión, las hembras tienen un fresado especial dependiendo de la grapa de sujeción que se utilice para su anclaje o con un fresado antideslizante. Esta tarima se puede sujetar al rastrel atornillada realizando taladros previos o realizar su instalación utilizando grapas de acero u otros materiales plásticos atornilladas al rastrel. Las garras de estas grapas se introducen en las hembras de la tarima permitiendo la sujeción al

SUPERVISADO
- 5 MAR. 2018
Oficina de Supervisión
Secretaría General Técnica
CONSEJERÍA DE CULTURA

ser apretadas contra el rastrel, marcando a la vez la separación obligatoria entre las tablas para la evacuación del agua. La tarima para exteriores, tanto si es madera natural apta sin tratamiento, como si es otro tipo de madera debidamente tratada, será tratada en obra aplicando una capa de aceite a base de linaza.

Barrera contra el vapor:

Cuando sea necesario se colocará solapando los pliegos 20 cm como mínimo y subiendo en el perímetro hasta la altura del rodapié. En el caso de que el soporte sea una solera de mortero de cemento la barrera de vapor se colocará preferentemente debajo de ésta. Se dispondrá barrera de vapor en las soleras o forjados de planta baja de edificaciones de una sola altura y en los edificios de varias alturas en los forjados de primera planta, cuando bajo ésta haya locales no calefactados, tales como garajes, o almacenes.

Juntas:

La media de la anchura de las juntas no deberá sobrepasar por término medio el 2% de la anchura de la pieza.

Las juntas serán como máximo de 3 mm.

- Tolerancias admisibles

Productos:

Las lamas de la tarima flotante cumplirán las siguientes tolerancias:

Espesor de la chapa superior o capa noble: □ 2,5 mm.

Desviación admisible en anchura: □ 0,1%.

Desviación admisible en escuadría: □ 0,2% respecto a la anchura.

Curvatura de canto: □ 0,1% respecto a la longitud.

Curvatura de cara: □ 0,2% respecto a la anchura.

Juntas perimetrales: deben disponerse juntas de 5 ± 1 mm.

Tolerancias de colocación:

Diseños en damero (paneles de parquet mosaico o lamparquet): la desviación de alineación entre dos paneles consecutivos será menor de 2 mm. La desviación de alineación "acumulada" en una longitud de 2 m de paneles será de 5 mm. Diseños en espiga (lamparquet y tarima): la desviación máxima de alineación entre las esquinas de las tablas en cualquier tramo de 2 m de longitud de una misma hilada, será menor de 2 mm.

Diseño en junta regular (lamparquet y tarima): las juntas de testa entre dos tablas alternas (no adyacentes pertenecientes a hiladas diferentes deben quedar alineadas entre si con una tolerancia de: lamparquet ± 2 mm, la tarima , ± 3 mm. El extremo de cada pieza debe coincidir con el punto medio de las piezas adyacentes con una tolerancia (b) de: lamparquet ± 2 mm, tarima ± 3 mm.

- Condiciones de terminación

Las tarimas flotantes se barnizan normalmente en fábrica. No obstante se podrán mejorar las prestaciones del barniz de fábrica según los requisitos de uso del local en que se va a colocar.

Control de ejecución, ensayos y pruebas

- Control de ejecución

- Soporte: planitud local: se medirá con regla de 20 cm no debiendo manifestarse flechas superiores a 1 mm cualquiera que sea el lugar y la orientación de la regla. Planitud general: se medirá con regla de 2 m. Se distinguen los siguientes casos: parquets encolados, (no deben manifestarse flechas de más de 5 mm cualquiera que sea el lugar y la orientación de la regla). Parquets flotantes, (no deben manifestarse flechas de más de 3 mm). Horizontalidad: se medirá con regla de 2 m y nivel, no debiendo manifestarse desviaciones de horizontalidad superiores al 0,5 % cualquiera que sea el lugar y la orientación de la regla.
- Solera: medición de contenido de humedad, previamente a la colocación de cualquier tipo de suelo de madera será inferior al 2,5 %. Las mediciones de contenido de humedad de la solera se harán a una profundidad aproximada de la mitad del espesor de la solera, y en todo caso a una profundidad mínima de 2 cm.
- Entarimado: colocación de rastreles, paralelismo entre si de los rastreles, nivelación de cada rastrel (en sentido longitudinal), nivelación entre rastreles (en sentido transversal).

Controles finalizada la ejecución.

- Entarimado: una vez finalizado el enrastrelado, los rastreles deberán quedar nivelados en los dos sentidos (cada rastrel y entre rastreles).

Conservación y mantenimiento

En obra puede suceder que transcurran varias semanas (o incluso meses) desde la colocación del parquet (cualquiera que sea el sistema) hasta el inicio de operaciones de acabado. En este caso se protegerá con un material transpirable.

En el caso de los parquets barnizados en fábrica, dadas sus características de acabado y su rapidez de colocación, se realizarán si es posible, después de los trabajos de pintura.

Durante los trabajos de acabado se mantendrán las condiciones de higrometría de los locales.

7.2.2 Revestimientos pétreos para suelos y escaleras

Descripción

Descripción

Revestimiento para acabados de suelos y peldaños de escaleras interiores y exteriores, con piezas de piedra natural o artificial, recibidas al soporte mediante material de agarre, pudiendo recibir distintos tipos de acabado.

Criterios de medición y valoración de unidades

Metro cuadrado de pavimento con baldosas de piedra natural o artificial, placas, colocado, incluyendo o no rejuntado con lechada de mortero coloreada o no, cortes, eliminación de restos y limpieza. Los revestimientos de peldaño y los rodapiés, se medirán y valorarán por metro lineal.

Prescripciones sobre los productos

Características y recepción de los productos que se incorporan a las unidades de obra

La recepción de los productos, equipos y sistemas se realizará conforme se desarrolla en la Parte II, Condiciones de recepción de productos. Este control comprende el control de la documentación de los suministros (incluida la del marcado CE cuando sea pertinente), el control mediante distintivos de calidad o evaluaciones técnicas de idoneidad y el control mediante ensayos.

- Productos de piedra natural. Baldosas para pavimento y escaleras (ver Parte II, Relación de productos con marcado CE): distintos acabados en su cara vista (pulido mate o brillante, apomazado, abujardado, etc.)
- Baldosas de terrazo (ver Parte II, Relación de productos con marcado CE), vibrada y prensada, estarán constituidas por:

Aglomerante: cemento (terrazo, baldosas de cemento), resinas de poliéster (aglomerado de mármol, etc.), etc.

Áridos, lajas de piedra triturada que en según su tamaño darán lugar a piezas de grano micro, medio o grueso.

Colorantes inalterables.

Podrán ser desbastadas, para pulir en obra o con distintos tipos de acabado como pulido, lavado al ácido, etc.

- Baldosas de hormigón (ver Parte II, Relación de productos con marcado CE).
- Adoquines de piedra natural o de hormigón (ver Parte II, Relación de productos con marcado CE).
- Piezas especiales: peldaño en bloque de piedra,

SUPERVISADO
- 5 MAR. 2018
Oficina de Supervisión
Secretaría General Técnica
CONSEJERÍA DE CULTURA

peldaño prefabricado, etc.

- Bases:

Base de arena: con arena natural o de machaqueo de espesor inferior a 2 cm para nivelar, rellenar o desolidarizar y servir de base en caso de losas de piedra y placas de hormigón armado.

Base de arena estabilizada: con arena natural o de machaqueo estabilizada con un conglomerante hidráulico para cumplir función de relleno.

Base de mortero o capa de regularización: con mortero pobre, de espesor entre 3 y 5 cm, para evitar la deformación de capas aislantes y para base de pavimento con losas de hormigón.

Base de mortero armado: se utiliza como capa de refuerzo para el reparto de cargas y para garantizar la continuidad del soporte.

- Material de agarre: mortero para albañilería (ver Parte II, Relación de productos con marcado CE).
- Material de rejuntado:

Lechada de cemento.

Mortero de juntas, compuestos de agua, cemento, arena de granulometría controlada, resinas sintéticas y aditivos específicos, pudiendo llevar pigmentos.

Mortero de juntas con aditivo polimérico, se diferencia del anterior porque contiene un aditivo polimérico o látex para mejorar su comportamiento a la deformación.

Mortero de resinas de reacción, compuesto por resinas sintéticas, un endurecedor orgánico y a veces una carga mineral.

Se podrán llenar parcialmente las juntas con tiras de un material compresible, (goma, plásticos celulares, láminas de corcho o fibras para calafateo) antes de llenarlas a tope.

- Material de relleno de juntas de dilatación: podrá ser de siliconas, etc.

El valor de resistencia al deslizamiento Rd se determina mediante el ensayo del péndulo descrito en el Anejo 2 de la norma UNE-ENV 12633:2003 empleando la escala C en probetas sin desgaste acelerado.

La muestra seleccionada será representativa de las condiciones más desfavorables de resbaladicidad. Dicha clase se mantendrá durante la vida útil del pavimento.

Con el fin de limitar el riesgo de resbalamiento, los suelos tendrán una clase (resistencia al deslizamiento) adecuada conforme al DB SU 1, en función del uso y localización en el edificio.

Prescripción en cuanto a la ejecución por unidades de obra

Características técnicas de cada unidad de obra

- Condiciones previas: soporte

El forjado soporte del revestimiento pétreo deberá cumplir las siguientes condiciones en cuanto a:

- Flexibilidad: la flecha activa de los forjados será inferior a 10 mm.
- Resistencia mecánica: el forjado soportará sin rotura o daños las cargas de servicio, el peso permanente del revestimiento y las tensiones del sistema de colocación.
- Sensibilidad al agua: los soportes sensibles al agua (madera, aglomerados de madera, etc.), pueden requerir una imprimación impermeabilizante.
- Rugosidad en caso de soportes muy lisos y poco absorbentes, se aumentará la rugosidad por picado u otros medios. En caso de soportes disgregables se aplicará una imprimación impermeabilizante.
- Impermeabilización: sobre soportes de madera o yeso será conveniente prever una imprimación impermeabilizante.
- Estabilidad dimensional: tiempos de espera desde fabricación: en caso de bases o morteros de cemento, 2-3 semanas y en caso de forjado y solera de hormigón, 6 meses.
- Limpieza: ausencia de polvo, pegotes, aceite o grasas, desencofrantes, etc.

- Compatibilidad entre los productos, elementos y sistemas constructivos

Para prevenir el fenómeno electroquímico de la corrosión galvánica entre metales con diferente potencial, se adoptarán las siguientes medidas:

Evitar el contacto entre dos metales de distinta actividad. En caso de no poder evitar el contacto, se deberá seleccionar metales próximos en la serie galvánica.

Aislar eléctricamente los metales con diferente potencial.

Evitar el acceso de agua y oxígeno a la zona de unión de los dos metales.

El tipo de terrazo dependerá del uso que vaya a recibir, pudiendo éste ser normal o intensivo.

Se evitará el contacto del embaldosado con otros elementos tales como paredes, pilares exentos y elevaciones de nivel mediante la disposición de juntas perimetrales.

Elección del revestimiento en función de los requerimientos del mismo como uso en interior o exterior, resistencia al deslizamiento, choque, desprendimiento de chispas, fuego, polvo, agentes químicos, cargas de tránsito, etc.

Proceso de ejecución

- Ejecución

En caso de baldosas de piedra natural, cemento o terrazo, se limpiará y posteriormente humedecerá el soporte. Las piezas a colocar se humedecerán de forma que no absorban el agua del mortero.

En general:

La puesta en obra de los revestimientos pétreos deberá llevarse a cabo por profesionales especialistas con la supervisión de la dirección facultativa. La colocación debe efectuarse en unas condiciones climáticas normales (de 5 °C a 30 °C), procurando evitar el soleado directo y las corrientes de aire. Se respetarán las juntas estructurales y se preverán juntas de dilatación que se sellarán con silicona. Asimismo se dispondrán juntas de construcción en el encuentro de los pavimentos con elementos verticales o pavimentos diferentes.

En caso de baldosas de cemento, se colocarán las baldosas sobre una capa de cemento y arena para posteriormente extender una lechada de cemento.

En caso de terrazo, sobre el forjado o solera, se extenderá una capa de espesor no inferior a 20 mm de arena, sobre ésta se extenderá el mortero de cemento, formando una capa de 20 mm de espesor, cuidando que quede una superficie continua de asiento del solado. Previamente a la colocación del revestimiento, y con el mortero fresco, se espolvoreará este con cemento.

En caso de losas de piedra o placas de hormigón armado, sobre el terreno compactado, se extenderá una capa de arena de 10 cm compactándola y enrasando su superficie.

En caso de adoquines de hormigón, sobre el terreno compactado se extenderá una capa de arena, asentando posteriormente las piezas sobre ésta, dejando juntas que también se rellenarán con arena.

En caso de rodapié, las piezas que lo formen se colocarán a golpe sobre una superficie continua de asiento y recibido de mortero de espesor mayor o igual a 1 cm.

- Tolerancias admisibles

- Condiciones de terminación

La piedra colocada podrá recibir en obra distintos tipos de acabado: pulido mate, pulido brillo, pulido vitrificado.

El pulido se realizará transcurridos cinco días desde la colocación del pavimento. Se extenderá una lechada de cemento blanco para tapar las juntas y los poros abiertos y a las 48 horas se pulirá la superficie pasando una piedra abrasiva de grano fino y una segunda de afinado para eliminar las marcas del rebaje

SUPERVISADO
- 5 MAR. 2018
Oficina de Supervisión
Secretaría General Técnica
CONSEJERÍA DE CULTURA

para eliminar las marcas anteriores. En los rincones y orillas del pavimento se utilizará máquina radial de disco flexible, rematándose manualmente. La superficie no presentará ninguna ceja.

El abrillantado se realizará transcurrido cuatro días desde la terminación del pulido. El abrillantado se realizará en dos fases, la primera aplicando un producto base de limpieza y la segunda, aplicando el líquido metalizador definitivo. En ambas operaciones se pasará la máquina con una muñequilla de lana de acero hasta que la superficie tratada esté seca. La superficie no presentará ninguna ceja.

Control de ejecución, ensayos y pruebas

- Control de ejecución

Puntos de observación.

Proyecto:

Clasificación del suelo en relación a la resistencia al deslizamiento, según proyecto y el CTE DB SU 1.

En caso de baldosas de piedra:

Espesor de la capa de arena: mayor o igual que 2 cm.

Replanteo de las piezas. Nivelación.

Espesor de la capa de mortero (2 cm). Humedecido de las piezas.

Comprobación de juntas. Extendido de la lechada, coloreada en su caso.

verificar planeidad con regla de 2 m.

Inspeccionar existencia de cejas. Según el CTE DB SU 1, apartado 2, en relación a las posibles discontinuidades, el suelo no presentará imperfecciones o irregularidades que supongan una diferencia de nivel de más de 6 mm.

En caso de baldosas de cemento (hidráulica, pasta y terrazo):

Comprobar la humedad del soporte y baldosa y la dosificación del mortero.

Anchura de juntas. Cejas. Nivelación. Extendido de lechada coloreada, en su caso.

Comprobar ejecución del pulido, en su caso (terrazo).

verificar planeidad con regla de 2 m. Comprobar rejuntado.

- Ensayos y pruebas

Según el CTE DB SU 1, apartado 1, en los casos en que haya que determinar in situ el valor de la resistencia al deslizamiento del solado, se realizará el ensayo del péndulo descrito en el Anejo 2 de la norma UNE-ENV 12633:2003 empleando la escala C en probetas sin desgaste acelerado. La muestra seleccionada será representativa de las condiciones más desfavorables de resbaladicidad.

Conservación y mantenimiento

Se evitará la caída de objetos punzantes o de peso, las ralladuras por desplazamiento de objetos y los golpes en las aristas de los peldaños.

Se comprobará el estado de las juntas de dilatación y del material de sellado de las mismas.

Se comprobará si existe erosión mecánica o química, grietas y fisuras, desprendimientos, humedades capilares. Si fuera apreciada alguna anomalía, se realizará una inspección del pavimento, observando si aparecen en alguna zona baldosas rotas, agrietadas o desprendidas, en cuyo caso se repondrán o se procederá a su fijación con los materiales y forma indicados para su colocación.

Para la limpieza se utilizarán los productos adecuados al material:

En caso de terrazo, se fregará con jabón neutro.

En caso de granito y cuarcita, se fregará con agua jabonosa y detergentes no agresivos.

En caso de pizarra, se frotará con cepillo.

En caso de caliza, se admite agua de lejía.

En cualquier caso, no podrán utilizarse otros productos de limpieza de uso doméstico, tales como agua fuerte, lejías, amoniacos u otros detergentes de los que se desconozca que tienen sustancias que pueden perjudicar a la piedra o a los componentes del terrazo y al cemento de las juntas. En ningún caso se utilizarán ácidos.

7.3 Falsos techos

Descripción

Descripción

Revestimiento de techos en interiores de edificios mediante placas de escayola, cartón-yeso, metálicas, conglomerados, etc., (sin juntas aparentes cuando se trate de techos continuos, fijas o desmontables en el caso de techos registrables), con el fin de reducir la altura de un local, y/o aumentar el aislamiento acústico y/o térmico, y/o ocultar posibles instalaciones o partes de la estructura.

Criterios de medición y valoración de unidades

Metro cuadrado de superficie realmente ejecutada de falso techo, incluso parte proporcional de elementos de suspensión, entramados, soportes.

Metro lineal de moldura perimetral si la hubiera.

Unidad de florón si lo hubiere.

Prescripciones sobre los productos

Características y recepción de los productos que se incorporan a las unidades de obra

La recepción de los productos, equipos y sistemas se realizará conforme se desarrolla en la Parte II, Condiciones de recepción de productos. Este control comprende el control de la documentación de los suministros (incluida la del marcado CE cuando sea pertinente), el control mediante distintivos de calidad o evaluaciones técnicas de idoneidad y el control mediante ensayos.

- Techos suspendidos (ver Parte II, Relación de productos con marcado CE).
- Panel de escayola, con distintos tipos de acabado: con cara exterior lisa o en relieve, con/sin fisurado y/o material acústico incorporado, etc. Las placas de escayola no presentarán una humedad superior al 10% en peso, en el momento de su colocación.
- Placas o paneles (ver Parte II, Relación de productos con marcado CE, según material):

Paneles metálicos, de chapa de aluminio, (espesor mínimo de chapa 0,30 mm, espesor mínimo del anodizado, 15 micras), chapa de acero cincado lacado, etc. con acabado perforado, liso o en rejilla, con o sin material absorbente acústico incorporado.

Placa rígida de conglomerado de lana mineral u otro material absorbente acústico.

Placas de yeso laminado con/sin cara vista revestida por lámina vinílica.

Placas de escayola (ver Parte II, Relación de productos con marcado CE).

Placa de fibras vegetales unidas por un conglomerante: será incombustible y estará tratada contra la pudrición y los insectos.

Paneles de tablero contrachapado.

Lamas de madera, aluminio, etc.

- Estructura de armado de placas para techos continuos (ver Parte II, Relación de productos con marcado CE):

Estructura de perfiles de acero galvanizado o aluminio con acabado anodizado (espesor mínimo 10 micras), longitudinales y transversales.

Sistema de fijación:

Elemento de suspensión: podrá ser mediante varilla

SUPERVISADO
- 5 MAR. 2018
Oficina de Supervisión
Secretaría General Técnica
CONSEJERÍA DE CULTURA

roscada de acero galvanizado con gancho cerrado en ambos extremos, perfiles metálicos galvanizados, tirantes de reglaje rápido, etc.

Elemento de fijación al forjado:

Si es de hormigón, podrá ser mediante clavo de acero galvanizado fijado mediante tiro de pistola y gancho con tuerca, etc.

Si son bloques de entrevigado, podrá ser mediante taco de material sintético y hembrilla roscada de acero galvanizado, etc.

Si son viguetas, podrá ser mediante abrazadera de chapa galvanizada, etc.

En caso de que el elemento de suspensión sean cañas, éstas se fijarán mediante pasta de escayola y fibras vegetales o sintéticas.

Elemento de fijación a placa: podrá ser mediante alambre de acero recocido y galvanizado, pella de escayola y fibras vegetales o sintéticas, perfiles laminados anclados al forjado, con o sin perfilería secundaria de suspensión, y tornillería para la sujeción de las placas, etc., para techos continuos. Para techos registrables, podrá ser mediante perfil en T de aluminio o chapa de acero galvanizada, perfil en U con pinza a presión, etc., pudiendo quedar visto u oculto.

- Material de juntas entre planchas para techos continuos (ver Parte II, Relación de productos con marcado CE): podrá ser de pasta de escayola (80 l de agua por cada 100 kg de escayola) y fibras vegetales o sintéticas, etc.
- Elementos decorativos (ver Parte II, Relación de productos con marcado CE): molduras o florones de escayola, fijados con pegamento cola, etc.

El acopio de los materiales deberá hacerse a cubierto, protegiéndolos de la intemperie.

Las placas se trasladarán en vertical o de canto, evitando la manipulación en horizontal.

Para colocar las placas habrá que realizar los ajustes previamente a su colocación, evitando forzarlas para que encajen en su sitio.

Prescripción en cuanto a la ejecución por unidades de obra

Características técnicas de cada unidad de obra

- Condiciones previas: soporte

Antes de comenzar la colocación del falso techo se habrán dispuesto, fijado y terminado todas las instalaciones situadas debajo del forjado. Las instalaciones que deban quedar ocultas se habrán sometido a las pruebas necesarias para su correcto funcionamiento. Preferiblemente se habrán ejecutado las particiones, la carpintería de huecos exteriores con sus acristalamientos y cajas de persianas.

- Compatibilidad entre los productos, elementos y sistemas constructivos

Para prevenir el fenómeno electroquímico de la corrosión galvánica entre metales con diferente potencial, se adoptarán las siguientes medidas:

Evitar el contacto entre dos metales de distinta actividad. En caso de no poder evitar el contacto, se deberá seleccionar metales próximos en la serie galvánica.

Aislar eléctricamente los metales con diferente potencial.

Evitar el acceso de agua y oxígeno a la zona de unión de los dos metales.

Proceso de ejecución

- Ejecución

Se habrán obtenido los niveles en todos los locales objeto de actuación, marcando la altura de forma indeleble en todos los paramentos y elementos singulares y/o sobresalientes de los mismos, tales como pilares, marcos, etc.

- Techos continuos:

Se dispondrán un mínimo de 3 elementos de suspensión, no alineados y uniformemente repartidos por m^2.

En caso de fijaciones metálicas y varillas suspensoras, éstas se dispondrán verticales y el atado se realizará con doble alambre de diámetro mínimo 0,70 mm. Cuando se trate de un sistema industrializado, se dispondrá la estructura sustentante anclada al forjado y atornillada a la perfilería secundaria (si existe), así como a la perimetral. Las placas se atornillarán perpendicularmente a la perfilería y alternadas.

En caso de fijación con cañas, éstas se recibirán con pasta de escayola (en la proporción de 80 l de agua por 100 kg de escayola) y fibras vegetales o sintéticas. Estas fijaciones podrán disponerse en cualquier dirección.

En caso de planchas de escayola, éstas se dispondrán sobre reglones que permitan su nivelación, colocando las uniones longitudinalmente en el sentido de la luz rasante, y las uniones transversales alternadas.

Las planchas perimetrales estarán separadas 5 mm de los paramentos verticales.

Las juntas de dilatación se dispondrán cada 10 m y se formarán con un trozo de plancha recibida con pasta de escayola a uno de los lados y libre en el otro.

- Techos registrables:

Las varillas roscadas que se usen como elemento de suspensión, se unirán por el extremo superior a la fijación y por el extremo inferior al perfil del entramado, mediante manguito o tuerca.

Las varillas roscadas que se usen como elementos de arriostramiento, se colocarán entre dos perfiles del entramado, mediante manguitos; la distancia entre varillas roscadas no será superior a 120 cm.

Los perfiles que forman el entramado y los perfiles de remate se situarán convenientemente nivelados, a las distancias que determinen las dimensiones de las placas y a la altura prevista en todo el perímetro; los perfiles de remate se fijarán mediante tacos y tornillos de cabeza plana, distanciados un máximo de 50 cm entre sí.

La colocación de las placas se iniciará por el perímetro, apoyando las placas sobre el ángulo de chapa y sobre los perfiles del entramado.

En caso de placas acústicas metálicas, su colocación se iniciará por el perímetro transversalmente al perfil U, apoyadas por un extremo en el elemento de remate y fijadas al perfil U mediante pinzas, cuya suspensión se reforzará con un tornillo de cabeza plana del mismo material que las placas.

- Condiciones de terminación

Las uniones entre planchas se rellenarán con fibras vegetales o sintéticas y pasta de escayola, (en la proporción de 80 l de agua por cada 100 kg de escayola), y se acabarán interiormente con pasta de escayola en una proporción de 100 l de agua por cada 100 kg de escayola.

Antes de realizar cualquier tipo de trabajos en el falso techo, se esperará al menos 24 horas.

Para la colocación de luminarias, o cualquier otro elemento, se respetará la modulación de las placas, suspensiones y arriostramientos.

El falso techo quedará limpio, con su superficie plana y al nivel previsto. El conjunto quedará estable e indeformable.

Control de ejecución, ensayos y pruebas

- Control de ejecución

Se comprobará que la humedad de las placas es menor del 10%.

Se comprobará el relleno de uniones y acabados. No se admitirán defectos aparentes de relleno de juntas o su acabado.

Se comprobarán las fijaciones en tacos, abrazaderas, ataduras y varillas.

Se comprobará que la separación entre planchas y paramentos es menor de 5 mm.

SUPERVISADO
- 5 MAR. 2018
Oficina de Supervisión
Secretaría General Técnica
CONSEJERÍA DE CULTURA

Suspensión y arriostramiento. La separación entre varillas suspensoras y entre varillas de arriostramiento, será inferior a 1,25 m. No se admitirá un atado deficiente de las varillas de suspensión, ni habrá menos de 3 varillas por m^2.

Se comprobará la planeidad en todas las direcciones con regla de 2 m. Los errores en la planeidad no serán superiores a 4 mm.

Se comprobará la nivelación. La pendiente del techo no será superior a 0,50%.

SUPERVISADO
- 5 MAR. 2018
Oficina de Supervisión
Secretaría General Técnica
CONSEJERÍA DE CULTURA

CAPITULO IV DE LAS CONDICIONES DE RECEPCIÓN DE LOS PRODUCTOS

Artículo 1º Condiciones generales de recepción de los productos

1.1. Código Técnico de la Edificación

Según se indica en el Código Técnico de la Edificación, en la Parte I, artículo 7.2, el control de recepción en obra de productos, equipos y sistemas, se realizará según lo siguiente:

7.2. Control de recepción en obra de productos, equipos y sistemas.

1. El control de recepción tiene por objeto comprobar que las características técnicas de los productos, equipos y sistemas suministrados satisfacen lo exigido en el proyecto. Este control comprenderá:

a) el control de la documentación de los suministros, realizado de acuerdo con el artículo 7.2.1;

b) el control mediante distintivos de calidad o evaluaciones técnicas de idoneidad, según el artículo 7.2.2.

c) el control mediante ensayos, conforme al artículo 7.2.3.

7.2.1. Control de la documentación de los suministros.

1. Los suministradores entregarán al constructor, quien los facilitará a la dirección facultativa, los documentos de identificación del producto exigidos por la normativa de obligado cumplimiento y, en su caso, por el proyecto o por la dirección facultativa. Esta documentación comprenderá, al menos, los siguientes documentos:

a) los documentos de origen, hoja de suministro y etiquetado;

b) el certificado de garantía del fabricante, firmado por persona física; y

c) los documentos de conformidad o autorizaciones administrativas exigidas reglamentariamente, incluida la documentación correspondiente al marcado CE de los productos de construcción, cuando sea pertinente, de acuerdo con las disposiciones que sean transposición de las Directivas Europeas que afecten a los productos suministrados.

7.2.2. Control de recepción mediante distintivos de calidad y evaluaciones de idoneidad técnica.

1. El suministrador proporcionará la documentación precisa sobre:

a) los distintivos de calidad que ostenten los productos, equipos o sistemas suministrados, que aseguren las características técnicas de los mismos exigidas en el proyecto y documentará, en su caso, el reconocimiento oficial del distintivo de acuerdo con lo establecido en el artículo 5.2.3; y

b) las evaluaciones técnicas de idoneidad para el uso previsto de productos, equipos y sistemas innovadores, de acuerdo con lo establecido en el artículo 5.2.5, y la constancia del mantenimiento de sus características técnicas.

2. El director de la ejecución de la obra verificará que esta documentación es suficiente para la aceptación de los productos, equipos y sistemas amparados por ella.

7.2.3. Control de recepción mediante ensayos.

1. Para verificar el cumplimiento de las exigencias básicas del CTE puede ser necesario, en determinados casos, realizar ensayos y pruebas sobre algunos productos, según lo establecido en la reglamentación vigente, o bien según lo especificado en el proyecto u ordenados por la dirección facultativa.

2. La realización de este control se efectuará de acuerdo con los criterios establecidos en el proyecto o indicados por la dirección facultativa sobre el muestreo del producto, los ensayos a realizar, los criterios de aceptación y rechazo y las acciones a adoptar.

Este Pliego de Condiciones, conforme a lo indicado en el CTE, desarrolla el procedimiento a seguir en la recepción de los productos en función de que estén afectados o no por la Directiva 89/106/CE de Productos de la Construcción (DPC), de 21 de diciembre de 1988, del Consejo de las Comunidades Europeas.

El Real Decreto 1630/1992, de 29 de diciembre, por el que se dictan disposiciones para la libre circulación de productos de construcción, en aplicación de la Directiva 89/106/CEE, regula las condiciones que estos productos deben cumplir para poder importarse, comercializarse y utilizarse dentro del territorio español de acuerdo con la mencionada Directiva. Así, dichos productos deben llevar el marcado CE, el cual indica que satisfacen las disposiciones del RD 1630/1992.

1.2. Productos afectados por la Directiva de Productos de la Construcción

Los productos de construcción relacionados en la DPC que disponen de norma UNE EN (para productos tradicionales) o Guía DITE (Documento de idoneidad técnica europeo, para productos no tradicionales), y cuya comercialización se encuentra dentro de la fecha de aplicación del marcado CE, serán recibidos en obra según el siguiente procedimiento:

a) Control de la documentación de los suministros: se verificará la existencia de los documentos establecidos en los apartados a) y b) del artículo 7.2.1 del apartado 1.1 anterior, incluida la documentación correspondiente al marcado CE:

1. Deberá ostentar el marcado. El símbolo del marcado CE figurará en al menos uno de estos lugares:

- sobre el producto, o
- en una etiqueta adherida al producto, o
- en el embalaje del producto, o
- en una etiqueta adherida al embalaje del producto, o
- en la documentación de acompañamiento (por ejemplo, en el albarán o factura).

2. Se deberá verificar el cumplimiento de las características técnicas mínimas exigidas por la reglamentación y por el proyecto, lo que se hará mediante la comprobación de éstas en el etiquetado del marcado CE.

3 Se comprobará la documentación que debe acompañar al marcado CE, la Declaración CE de conformidad firmada por el fabricante cualquiera que sea el tipo de sistema de evaluación de la conformidad.

Podrá solicitarse al fabricante la siguiente documentación complementaria:

- Ensayo inicial de tipo, emitido por un organismo notificado en productos cuyo sistema de evaluación de la conformidad sea 3.
- Certificado de control de producción en fábrica, emitido por un organismo notificado en productos cuyo sistema de evaluación de la conformidad sea 2 o 2+.
- Certificado CE de conformidad, emitido por un organismo notificado en productos cuyo sistema de evaluación de la conformidad sea 1 o 1+.

La información necesaria para la comprobación del marcado CE se amplía para determinados productos relevantes y de uso frecuente en edificación en la subsección 2.1 de la presente Parte del Pliego.

SUPERVISADO
- 5 MAR. 2018
Oficina de Supervisión
Secretaría General Técnica
CONSEJERÍA DE CULTURA

En el caso de que alguna especificación de un producto no esté contemplada en las características técnicas del marcado, deberá realizarse complementariamente el control de recepción mediante distintivos de calidad o mediante ensayos, según sea adecuado a la característica en cuestión.

1.3. Productos no afectados por la Directiva de Productos de la Construcción

Si el producto no está afectado por la DPC, el procedimiento a seguir para su recepción en obra (excepto en el caso de productos provenientes de países de la UE que posean un certificado de equivalencia emitido por la Administración General del Estado) consiste en la verificación del cumplimiento de las características técnicas mínimas exigidas por la reglamentación y el proyecto mediante los controles previstos en el CTE, a saber:

a) Control de la documentación de los suministros: se verificará en obra que el producto suministrado viene acompañado de los documentos establecidos en los apartados a) y b) del artículo 7.2.1 del apartado 1.1 anterior, y los documentos de conformidad o autorizaciones administrativas exigidas reglamentariamente, entre los que cabe citar:

Certificado de conformidad a requisitos reglamentarios (antiguo certificado de homologación) emitido por un Laboratorio de Ensayo acreditado por ENAC (de acuerdo con las especificaciones del RD 2200/1995) para los productos afectados por disposiciones reglamentarias vigentes del Ministerio de Industria.

Autorización de Uso de los forjados unidireccionales de hormigón armado o pretensado, y viguetas o elementos resistentes armados o pretensados de hormigón, o de cerámica y hormigón que se utilizan para la fabricación de elementos resistentes para pisos y cubiertas para la edificación concedida por la Dirección General de Arquitectura y Política de Vivienda del Ministerio de Vivienda.

En determinados casos particulares, certificado del fabricante, como en el caso de material eléctrico de iluminación que acredite la potencia total del equipo (CTE DB HE) o que acredite la succión en fábricas con categoría de ejecución A, si este valor no viene especificado en la declaración de conformidad del marcado CE (CTE DB SE F).

b) Control de recepción mediante distintivos de calidad y evaluaciones de idoneidad técnica:

Sello o Marca de conformidad a norma emitido por una entidad de certificación acreditada por ENAC (Entidad Nacional de Acreditación) de acuerdo con las especificaciones del RD 2200/1995.

Evaluación técnica de idoneidad del producto en el que se reflejen las propiedades del mismo. Las entidades españolas autorizadas actualmente son: el Instituto de Ciencias de la Construcción "Eduardo Torroja" (IETcc), que emite el Documento de Idoneidad Técnica (DIT), y el Institut de Tecnologia de la Construcció de Catalunya (ITeC), que emite el Documento de Adecuación al Uso (DAU).

Sevilla, Febrero de 2018

Francisco Reina Fernández Trujillo

Fco. Javier Terrados Cepeda

SUPERVISADO
- 5 MAR. 2018
Oficina de Supervisión
Secretaría General Técnica
CONSEJERÍA DE CULTURA

ANEXO I. PLAN DE CONTROL DE CALIDAD

GENERALIDADES

Se redacta el presente Plan de Control de Calidad en cumplimiento del Decreto 13/1988, de 27 de enero. Se trata de un Plan de carácter general, debiéndose elaborar para el curso de la obra un Plan de Control Específico, quedando limitado por las decisiones tomadas por la Dirección Facultativa y Propiedad, por el desarrollo propio de los trabajos y las posibles modificaciones que se produzcan.
Según establece el Código Técnico de la Edificación (CTE), aprobado mediante el REAL DECRETO 314/2006, de 17 de marzo, los Proyectos de Ejecución deben incluir, como parte del contenido documental de los mismos, un Plan de Control que ha de cumplir lo especificado en los artículos 6 y 7 de la Parte I, además de lo expresado en el Anejo II.

1. El control de calidad de las obras realizado incluirá el control de recepción de productos, los controles de la ejecución y de la obra terminada. Para ello:

a) El Director de la Ejecución de la Obra recopilará la documentación del control realizado, verificando que es conforme con lo establecido en el proyecto, sus anejos y modificaciones.

b) El Constructor recabará de los suministradores de productos y facilitará al Director de Obra y al Director de la Ejecución de la Obra la documentación de los productos anteriormente señalada, así como sus instrucciones de uso y mantenimiento, y las garantías correspondientes cuando proceda; y La documentación de calidad preparada por el Constructor sobre cada una de las unidades de obra podrá servir, si así lo autorizara el Director de la Ejecución de la Obra, como parte del control de calidad de la obra.

2. Una vez finalizada la obra, la documentación del seguimiento del control será depositada por el director de la ejecución de la obra en el Colegio Profesional correspondiente o, en su caso, en la Administración Publica competente, que asegure su tutela y se comprometa a emitir certificaciones de su contenido a quienes acrediten un interés legítimo.

OBJETO DEL PLAN DE CONTROL

El objeto del presente plan es describir los trabajos a desarrollar para el Control Técnico de Calidad de las obras correspondientes al Proyecto de Ejecución de rehabilitación del antiguo Banco de España de Huelva como Museo Arqueológico. Abarcará comprobaciones, ensayos de materiales, inspecciones y pruebas necesarias para asegurar que la calidad de las obras se ajusta a las especificaciones de Proyecto y Normativas vigentes.

ÁMBITO DEL PLAN DE CONTROL

El programa de actuaciones se extiende a los siguientes apartados:

I Control de productos, equipos y sistemas
II Control de Ejecución
III Control de la Obra terminada y Pruebas Finales y de Servicio

El presente Plan de Control es de carácter general conforme al Proyecto de referencia, quedando limitado por éste, por las decisiones tomadas por la Dirección Facultativa, por el desarrollo propio de los trabajos, y las eventuales modificaciones que se produzcan a lo largo de la fase de obra, autorizadas por el Director de Obra previa conformidad del Promotor; de todo ello se dejará constancia en el acta aneja al Certificado Final de Obra.

El alcance de los trabajos de control de calidad contenidos en el presente documento tendrá desarrollo al

SUPERVISADO
- 5 MAR. 2018
Oficina de Supervisión
Secretaría General Técnica
CONSEJERÍA DE CULTURA

amparo de los artículos 6 y 7 de la Parte 1 del Código Técnico de la Edificación, estableciendo la metodología de control que llevará a cabo la Dirección Facultativa y la Empresa de Control homologada que se contrate por parte del Contratista, garantizándose:

- El cumplimiento de los objetivos fijados en el Proyecto
- El conocimiento cualitativo tanto del estado final de las mismas como de cualquier situación intermedia.
- La sujeción a los parámetros de calidad fijados en los documentos correspondientes.
- El asesoramiento acerca de los sistemas o acciones a realizar para optimizar el desarrollo de las obras y funcionalidad final.
- La implantación y seguimiento de aquellas medidas que se adopten en orden a la consecución de los objetivos que se pudieran fijar.

Todo ello en referencia a las exigencias básicas relativas a uno o a varios de los requisitos básicos explicitados en el artículo 1 del CTE.

Los trabajos a desarrollar indicados anteriormente se explicitan y tienen desarrollo específico en siguientes apartados.

El Plan de Control de Calidad, cuyo objeto es describir los trabajos a desarrollar para el control técnico de la calidad de la obra referida, abarca comprobaciones, ensayos de materiales, inspecciones y pruebas necesarias para asegurar que la calidad de las obras se ajusta a las especificaciones de Proyecto, legislación aplicable, normas vigentes, y normas de la buena práctica constructiva.

Las características técnicas mínimas que deben reunir los productos, equipos y sistemas que se incorporen de forma permanente en el edificio proyectado, así como sus condiciones de suministro, las garantías de calidad y el control de recepción que deba realizarse.
Las características técnicas de cada unidad de obra, con indicación de las condiciones para su ejecución y las verificaciones y controles a realizar para comprobar su conformidad con lo indicado en el proyecto.

Durante la construcción de las obras el director de obra y el director de la ejecución de la obra realizarán, según sus respectivas competencias, los controles siguientes:

- Control de recepción en obra de los productos, equipos y sistemas que se suministren a las obras de acuerdo con el artículo 7.2.
- Control de ejecución de la obra de acuerdo con el artículo 7.3; y
- Control de la obra terminada de acuerdo con el artículo 7.4.

SUPERVISADO
- 5 MAR. 2018
Oficina de Supervisión
Secretaría General Técnica
CONSEJERÍA DE CULTURA

SECCIÓN 1. ENSAYOS Y CONTROLES OBLIGATORIOS

A. RELACIÓN DE ENSAYOS OBLIGATORIOS POR NORMATIVA.

Se relacionan a continuación los ensayos exigidos por la normativa básica de obligado cumplimiento.

1. Cimentación y estructuras.

Control del hormigón preamasado en central.

El control se hará conforme a la Instrucción de Hormigón Estructural (EHE). Aprobada por Real Decreto 1429/2008 de 21 de agosto. (BOE 22/08/08. Capítulo XVI. Control de la conformidad de los productos.

De acuerdo con los niveles de control previstos, se realizarán los ensayos de los materiales, acero y hormigón, según se indica en la norma Cap. 16, art. 83 y siguientes.

Para comprobar a lo largo de la obra que la resistencia característica del hormigón es igual o superior a la del proyecto, se seguirá un control estadístico según el artículo 86.5.4 de la Instrucción EHE-08, tomando como determinación el control por volumen y/o superficie.

La obra se dividirá en lotes de control según el cuadro adjunto. De cada lote se fabricarán tres series (N=3) si la resistencia es <=30, 4 series (N=4) si la resistencia es >35 de 5 probetas cilíndricas de 15x30 cm para su rotura a 28 días, según las normas UNE 83.300/84, 83.301/91, 83.303/84 y 83.304/84. Todas las amasadas de un lote procederán del mismo suministrador, estarán elaboradas con los mismos materiales componentes y tendrán la misma dosificación nominal. Además, no se mezclarán en un lote hormigones que pertenezcan a columnas distintas de la tabla 86.5.4.1

LOTES

Límite superior	Tipo de elemento estructural		
	Elementos comprimidos (1)	Elementos en flexión simple (2)	Macizos (3)
Volumen de hormigón	100 m^3	100 m^3	100 m^3
Tiempo hormigonado	2 semanas	2 semanas	1 semana
Superficie construida	500 m^2	1000 m^2	-
Número de plantas	2	2	-

De este cuadro se deduce la actuación a seguir en las unidades.
(1) Elementos estructurales sometidos a compresión simple.
(2) Elementos estructurales sometidos a flexión.
(3) Elementos estructurales en cimentación.

CUADRO DE LOTES EDIFICIO

Elemento estructural	Tipo hormigón	Medición aprox.	Nº lote	N amasadas
EDIFICACIÓN				
Micropilotes	HA-25	53 m3	1	3
Zapatas, encepados y losas	HA-25	181 m3	2	6
Muros	HA-25	60 m3	1	3
Forjado alveolar	HA-25	127 m2	1	3
Losas y vigas	HA-25	113 m2	2	6

SUPERVISADO
- 5 MAR. 2018
Oficina de Supervisión
Secretaría General Técnica
CONSEJERÍA DE CULTURA

Losas y vigas	HA-30	129 m2	2	6
Pilares	HA-25	51 m2	1	3
Pilares	HA-30	2 m2	1	3
Capa de compresión	HA-25	1590 m2	4	12
TOTAL SERIES (mínimo)				45

Control de armaduras

Para fijar el control de armaduras distinguiremos entre barras y mallazos según la Instrucción EHE-08.

Barras

Se realizarán por cada 40 T y serie (fina, media o gruesa), 2 muestras, según el art. 87. de la EHE-08. Para suministros de menos de 300 T, que es el caso, se realizarán los ensayos indicados a continuación sobre las muestras (se presupone que los aceros empleados estarán en posesión del sello CIETSID). Se procederá a la división del suministro en lotes, correspondientes cada uno a un mismo suministrador, fabricante, designación y serie, siendo su capacidad máxima de 40 toneladas:

-Comprobar que la sección equivalente cumple lo especificado en 32.1
-Comprobar que las características geométricas están comprendidas entre los límites admisibles establecidos en el certificado específico de adherencia según 32.2. ó alternativamente, que cumplen el correspondiente índice de corruga.
-Realizar el ensayo de doblado-desdoblado o, alternativamente, el ensayo de doblado simple indicado en 32.2, comprobando la ausencia de grietas después del ensayo.
-Además, se comprobará, al menos en una probeta de cada diámetro, tipo de acero empleado y fabricante, que el límite elástico, la carga de rotura, la relación entre ambos, el alargamiento de rotura y el alargamiento bajo carga máxima, cumplen las especificaciones del artículo 32° de la presente instrucción.
-Límite elástico, carga de rotura y alargamiento en rotura. UNE 7474-1/92
-Características geométricas. UNE 36.068794
-Sección equivalente. EHE-08, art. 31.1.
-Doblado simple a 180°. UNE 36.068/94
-Doblado y desdoblado. UNE 36.068/94

Mallazos

Se realizarán durante la obra 2 ensayos por cada diámetro principal, según el apartado anterior, añadiéndose a éstos el ensayo de resistencia al arrancamiento del nudo soldado (UNE 36.462/80).

2. Estructuras metálicas

Acero estructural

Se harán los ensayos de acuerdo con lo indicado en el Código Técnico de la Edificación, Documento Básico DB-SE A, Capítulo 12.

Muestreo: cada 30 toneladas y tipo o perfil.
Se procederá a formar lotes de control de cada tipo y perfil de los que se extraerán muestras para realizar los siguientes ensayos:

-Tracción (UNE EN 1002-1:01)
-Plegado simple (UNE EN ISO 7438)

SUPERVISADO
- 5 MAR. 2018
Oficina de Supervisión
Secretaría General Técnica
CONSEJERÍA DE CULTURA

Soldaduras

Muestreo: 50% de las soldaduras.

Se realizará mediante ensayos de líquidos penetrantes, partículas magnéticas, ultrasonidos y en el caso de uniones a tope, mediante radiografías.

3. Fontanería, contraincendios y saneamiento

- Pruebas de las instalaciones interiores de la red de suministro de agua, según DB HS.

Consiste en una prueba de resistencia mecánica y estanqueidad de todas las tuberías, elementos y accesorios que integran la instalación, estando todos sus componentes vistos y accesibles para su control.

Para iniciar la prueba, se llenará de agua toda la instalación, manteniendo abiertos los grifos terminales hasta que se tenga la seguridad de que la purga ha sido completa y no queda nada de aire. Entonces, se cerrarán los grifos que han servido de purga y el de la fuente de alimentación. A continuación, se empleará la bomba, que ya estará conectada y se mantendrá su funcionamiento hasta alcanzar la presión de prueba. Una vez acondicionada, se procederá en función del tipo del material como sigue:

a) para tuberías metálicas se considerarán válidas las pruebas realizadas en la norma UNE 100 151: 1998
b) para las tuberías termoplásticas y multicapas, se considerarán válidas las pruebas realizadas conforme al Método A de la Norma UNE ENV 12 108:2002

Una vez realizada la prueba anterior, a la instalación se le conectarán la grifería y los aparatos de consumo, sometiéndose nuevamente a la prueba anterior. El manómetro que se utilice en esta prueba debe apreciar como mínimo intervalos de presión de 0.1 bar.

Las presiones aludidas anteriormente se refieren a nivel de la calzada.

-Prueba de estanqueidad parcial de la red de saneamiento, según DB HS.

Se realizarán pruebas de estanqueidad parcial descargando cada aparato aislado o simultáneamente, verificando los tiempos de desagüe, los fenómenos de sifonado que se produzcan en el propio aparato o en los demás conectados a la red, ruido en desagües y tuberías y comprobación de cierres hidráulicos.

No se admitirá que quede en el sifón de un aparato una altura de cierre hidráulico inferior a 25 mm.

Las pruebas de vaciado se realizarán abriendo los grifos de los aparatos, con los caudales mínimos considerados para cada uno de ellos y con la válvula de desagüe asimismo abierta; no se acumulará agua en el aparato en el tiempo mínimo de 1 minuto.

Las arquetas y pozos de registro se someterán a idénticas pruebas llenándolos previamente de agua y observando si se advierte o no un descenso de nivel.

Se controlarán al 100 % las uniones, entronques y/o derivaciones.

- Prueba de estanqueidad total de la red de saneamiento, según DB HS.
(Las pruebas deben hacerse sobre el sistema total, bien de una sola vez o por partes).

Se realizará la prueba con agua, sobre las redes de evacuación de aguas residuales y pluviales. Para ello, se taponarán todos los terminales de las tuberías de evacuación, excepto lo de la cubierta, y se llenará la red con agua hasta rebosar.

SUPERVISADO
- 5 MAR. 2018
Oficina de Supervisión
Secretaría General Técnica
CONSEJERÍA DE CULTURA

La presión a la que debe estar sometida cualquier parte de la red no debe ser inferior a 0.3 bar, ni superar el máximo de 1 bar.

Si la red de ventilación está realizada en el momento de la prueba, se le someterá al mismo régimen que al resto de la red de evacuación.

La prueba se dará por terminada solamente cuando ninguna de las uniones acuse pérdidas de agua.

4. Aislamiento acústico

Según CTE DB HR Artículo 5.3. "Control de la obra terminada"

1. En el control se seguirán los criterios indicados en el artículo 7.4. de la Parte I del CTE

2. En caso de que se realicen mediciones "in situ" para comprobar las exigencias del aislamiento acústico a ruido aéreo, de aislamiento acústico a ruido de impactos y de limitación del tiempo de reverberación, se realizarán por laboratorios acreditados y conforme a lo establecido en las UNE EN ISO 140-4 y UNE EN ISO 140-5 para ruido aéreo, en la UNE EN ISO 140-7 para ruido de impactos y en la UNE EN ISO 3382 para tiempo de reverberación. La valoración global de resultados de las mediciones de aislamiento se realizará conforme a las definiciones de diferencia de niveles estandarizada para cada tipo de ruido según lo establecido en el Anejo H.

3. Para el cumplimiento de las exigencias de este DB se admiten tolerancias entre los valores obtenidos por mediciones in situ y los valores límite establecido en el apartado 2.1 de este DB de 3dB para aislamiento a ruido de impacto y de 0,1 s para tiempo de reverberación.

4. En el caso de fachadas, cuando se dispongan como aberturas de admisión de aire, según DBHS3, sistemas con dispositivo de cierre, tales como aireadores o sistemas de microventilación, la verificación de la exigencia de aislamiento acústico frente a ruido exterior se realizará con dichos dispositivos cerrados.

• RESUMEN DE ENSAYOS DE OBLIGADO CUMPLIMIENTO

Ensayos	**Unidades**
CONTROL DE MATERIALES	
Control estructura de hormigón	
Hormigón preamasado en central	45
Armaduras	14
Mallazo	6
Control estructura metálica	
Acero estructural	43
Control 50 % de soldaduras	1
CONTROL DE INSTALACIÓN DE FONTANERÍA Y CONTRAINCENDIOS	
Prueba de presión en la red	2
CONTROL DE INSTALACIÓN DE SANEAMIENTO	
Estanqueidad de las redes de saneamiento	1
CONTROL DE AISLAMIENTO ACÚSTICO	
Medición in situ de fachadas	4

SUPERVISADO
- 5 MAR. 2018
Oficina de Supervisión
Secretaría General Técnica
CONSEJERÍA DE CULTURA

B. RELACIÓN DE CONTROLES A REALIZAR POR LA DIRECCIÓN FACULTATIVA Y/O PERSONAL DE OBRA.

• CONTROL DE RECEPCIÓN EN OBRA DE PRODUCTOS, EQUIPOS Y SISTEMAS (art. 7.2.1)

Este apartado contempla los ensayos y determinaciones, aprobados por la Dirección Facultativa, a realizar a los productos, equipos y sistemas para garantizar que satisfacen las prestaciones y exigencias definidas en Proyecto. Los suministradores presentarán previamente los Documentos de Idoneidad, Marcado CE, Sello de Calidad o Ensayos de los materiales para el control de recepción en obra de los productos, equipos y sistemas que se suministren de acuerdo con el artículo 7.2 del CTE.

En correspondencia con el Proyecto, sus determinaciones, características y condiciones particulares, se propone el siguiente Control de recepción de productos, equipos y sistemas, el cual queda sujeto a las modificaciones en cuanto a criterios de muestreo que puedan ser introducidos por la Dirección Facultativa de las obras, comprendiendo:
- control de la documentación de los suministros según artículo 7.2.1 CTE
- control mediante distintivos de calidad o evaluaciones técnicas de idoneidad, según art. 7.2.2 CTE
- control mediante ensayos, conforme el artículo 7.2.3 CTE

Según el apartado de Memoria Constructiva incluido en Proyecto, la relación de productos, equipos y sistemas sobre los que el Plan de Control deberá definir las comprobaciones, aspectos técnicos y formales necesarios para garantizar la calidad del proyecto, verificar el cumplimiento del CTE, y todos aquellos otros aspectos que puedan tener incidencia en la calidad final del edificio proyectado se explicitan a continuación.

Para el control de la Documentación de los suministros:

Los suministradores entregarán al constructor, quien los facilitará al director de ejecución de la obra, los documentos de identificación del producto exigidos por la normativa de obligado cumplimiento y, en su caso, por el proyecto o por la dirección facultativa. Esta documentación comprenderá, al menos, los siguientes documentos:

a) Los documentos de origen, hoja de suministro y etiquetado.

b) El certificado de garantía del fabricante, firmado por persona física;

c) Los documentos de conformidad o autorizaciones administrativas exigidas reglamentariamente, incluida la documentación correspondiente al marcado CE de los productos de construcción, cuando sea pertinente, de acuerdo con las disposiciones que sean transposición de las Directivas Europeas que afecten a los productos suministrados.

Para el control de recepción mediante distintivos de calidad y evaluación de Idoneidad técnica:

1 El suministrador proporcionará la documentación precisa sobre:

a) Los distintivos de calidad que ostenten los productos, equipos o sistemas suministrados, que aseguren las características técnicas de los mismos exigidas en el proyecto y documentará, en su caso, el reconocimiento oficial del distintivo de acuerdo con lo establecido en el artículo 5.2.3;

b) Las evaluaciones técnicas de idoneidad para el uso previsto de productos, equipos y sistemas innovadores, de acuerdo con lo establecido en el artículo 5.2.5, y la constancia del mantenimiento de sus características técnicas.

2 El director de la ejecución de la obra verificará que esta documentación es suficiente para la aceptación de los productos, equipos y sistemas amparados por ella.

SUPERVISADO
- 5 MAR. 2018
Oficina de Supervisión
Secretaría General Técnica
CONSEJERÍA DE CULTURA

Para el control de recepción mediante ensayos:

1 Para verificar el cumplimiento de las exigencias básicas del CTE puede ser necesario, en determinados casos, realizar ensayos y pruebas sobre algunos productos, según lo establecido en la reglamentación vigente, o bien según lo especificado en el proyecto u ordenados por la dirección facultativa.

2 La realización de este control se efectuará de acuerdo con los criterios establecidos en el proyecto o indicados por la dirección facultativa sobre el muestreo del producto, los ensayos a realizar, los criterios de aceptación y rechazo y las acciones a adoptar.

• CONTROL DE REPLANTEO

Se realizará control de cotas, niveles y geometría y tolerancias admisibles.

• VERIFICACIÓN DE INSTALACIONES

Este apartado de control tiene como objetivo la realización de un conjunto de inspecciones sistemáticas y de detalle, desarrolladas por personal técnico especializado, para comprobar la correcta ejecución de las obras.

Se realizarán inspecciones de control de calidad en la ejecución de las instalaciones de:

-Fontanería y saneamiento.
-Electricidad (baja tensión).
-Contraincendios.
-Climatización.
-Voz-Datos
-Anti Intrusión

1. Fontanería y saneamiento

Se realizará este control de acuerdo con la norma CTE-DB-HS 4, NTE-IFF, NTE-IFC y NTE-ISS, verificando:

-Acometidas.
-Alimentación, derivaciones y manuales.
-Dimensiones de tuberías y accesorios, así como sus cuelgues, dilatadores, antivibrantes, etc.
-Aislamiento térmico de las tuberías.
-Llaves de paso y corte.
-Equipos.
- Arquetas.
- Verificación de las pendientes de la red.
- Ejecución de acuerdo a las especificaciones de proyecto.

Se comprobarán diámetros, pendientes, soldaduras y distancias entre bridas de tuberías y válvulas de desagüe.

SUPERVISADO
- 5 MAR. 2018
Oficina de Supervisión
Secretaría General Técnica
CONSEJERÍA DE CULTURA

- Pruebas particulares de las instalaciones de ACS, según DB HS.

En las instalaciones de preparación de ACS se realizarán las siguientes pruebas de funcionamiento:

a) medición de caudal y temperatura en los puntos de agua

b) obtención de los caudales exigidos a la temperatura fijada una vez abiertos el número de grifos estimados en la simultaneidad

c) comprobación del tiempo que tarda el agua en salir a la temperatura de funcionamiento una vez realizado el equilibrado hidráulico de las distintas ramas de la red de retorno y abiertos uno a uno el grifo más alejado de cada uno de los ramales, sin haber abierto ningún grifo en las últimas 24 horas

d) medición de temperatura de la red

e) con el acumulador a régimen, comprobación con termómetro de contacto de las temperaturas del mismo, en su salida y en los grifos. La temperatura del retorno no debe ser inferior a 3°C a la salida del acumulador.

2. Electricidad (baja tensión)

Se realizará este control conforme al REBT, NTE-IET y NTE-IES, comprobando:

-Ejecución de acuerdo a las especificaciones de proyecto.
-Canalizaciones.
-Sección de conductores.
-Identificación de fases y circuitos.
-Ubicación de puntos de luz y mecanismos.
-Ubicación de luminarias.
-Ubicación de cuadros de distribución y cajas.
-Dimensiones y distancias.
-Medidas de resistencia del aislamiento.
-Medidas de puesta a tierra.

3. Protección contra incendios

Equipos autónomos de emergencia y señalización

-Ejecución de acuerdo a las especificaciones de proyecto.
-Identificación de aparatos.
-Ubicación y distribución.
-Fijación a paramentos y posición.
-Incompatibilidad con otras instalaciones.
-Autonomía de funcionamiento.
-Encendido permanente.

Detección y extinción

-Ejecución de acuerdo a las especificaciones de proyecto.
-Características y conexiones de central de alarma.
-Características, situación y distribución de detectores.
-Conexiones con otras instalaciones.
-Características de extintores móviles.
-Equipos fijos de extinción.
-Equipos de bombeos y distribución de rociadores.

SUPERVISADO
- 5 MAR. 2018
Oficina de Supervisión
Secretaría General Técnica
CONSEJERÍA DE CULTURA

4. Climatización y ventilación

- Ejecución de acuerdo a las especificaciones de proyecto.
- Replanteo y ubicación de maquinas.
- Replanteo y trazado de tuberías y conductos.
- Verificar características de climatizadores, fan-coils y enfriadora.
- Comprobar montaje de tuberías y conductos, así como alineación y distancia entre soportes.
- Verificar características y montaje de los elementos de control.
- Aislamiento en tuberías, comprobación de espesores y características del material de aislamiento.
- Prueba de redes de desagüe de climatizadores y fan-coils.
- Conexión a cuadros eléctricos.
- Estanqueidad con fluido a temperatura de régimen.
- Elementos antivibratorios.
- Ubicación de rejillas.
- Conexiones con otras instalaciones (electricidad, fontanería y saneamiento).

5. Voz – datos

- Ejecución de acuerdo a las especificaciones de proyecto.
- Verificación de equipos y componentes.
- Verificación de atenuaciones
- Verificación de distancias.

6. Anti – intrusión

- Ejecución de acuerdo a las especificaciones de proyecto.
- Verificación de equipos y componentes.

• CONTROL FINAL DE OBRA

Como parte de los controles finales de recepción, se realizará un seguimiento especialmente cuidadoso de los ensayos de estanqueidad de cubiertas y fachadas, pruebas de funcionamiento e inspecciones finales.

Este apartado de control tiene por objeto definir, en la obra terminada, bien sobre el edificio en su conjunto, o bien sobre sus diferentes partes y sus instalaciones, parcial o totalmente terminadas, las comprobaciones y pruebas de servicio previstas en el Proyecto u ordenadas por la Dirección Facultativa, y las exigidas por la legislación aplicable que deben realizarse, además de las que puedan establecerse con carácter voluntario, (artículo 7.4 CTE).

Como complemento del control de ejecución especificado en apartados anteriores, centrados fundamentalmente en materiales y productos, los controles documentales previos y los del seguimiento de la obra que desempeñe el Director de la Ejecución, explicitados complementariamente fundamentalmente en los apartados de Documentación Previa y de Control, se señalan a continuación las pruebas finales a realizar sobre el edificio terminado.

Como parte de estos controles finales de recepción, se realizará un seguimiento especialmente cuidadoso de los ensayos de estanquidad de cubiertas y pruebas de funcionamiento e inspecciones finales de instalaciones.

SUPERVISADO
- 5 MAR. 2018
Oficina de Supervisión
Secretaría General Técnica
CONSEJERÍA DE CULTURA

SECCIÓN 2. ENSAYOS Y CONTROLES NO OBLIGATORIOS

Los costes de ejecución de los ensayos, análisis, pruebas o controles preceptivos regulados por normas o instrucciones de obligado cumplimento promulgadas por la Administración se considerarán comprendidos en los precios de cada unidad de obra del proyecto. Con independencia de lo anterior, la Dirección Facultativa podrá exigir la realización de otros ensayos, estudios o trabajos de inspección que estime necesarios con cargo al contratista y hasta un importe máximo, I.V.A. no incluido, del 1 por 100 del presupuesto de ejecución material de la obra; debiendo ser autorizados por el órgano de contratación todos los demás ensayos que se estimen necesarios y que sobrepasen dicho límite.

• ENSAYOS DE MATERIALES

Se exige la siguiente relación de ensayos a ejecutar por laboratorio acreditado:

1. Acondicionamiento del terreno.

Terreno natural y zahorra.

Se comprobará la validez y suficiencia de los datos aportaos por el Estudio Geotécnico. Se realizará el ajuste general de las características del terreno a las determinaciones del Estudio Geotécnico.

Se harán los ensayos de acuerdo con lo indicado en el Código Técnico de la Edificación, Documento Básico DB-SE C, Capítulo 8.4.

Control de las propiedades tras mejora: Próctor normal y Humedad.

Se harán los ensayos de acuerdo con lo indicado en el Código Técnico de la Edificación, Documento Básico DB-SE C, Capítulo 9.1.5

Para comprobar la idoneidad del terreno (natural y zahorra) y su compactación, se realizarán los siguientes ensayos por cada tipo:

- 1 Análisis granulométrico por tamizado (UNE 103101)
- 1 Clasificación de suelos. ASTM-D-2487-00
- 1 Determinación de límites de Atterberg (NLT 105-106)
- 1 Contenido en materia orgánica (UNE 103204)
- 1 Contenido en sales solubles en agua y contenido en yeso (NLT114)
- 1 Índice CBR (UNE 103502-95)
- 2 Próctor modificado. (UNE 103501)
- 6 Densidades y humedades 'in situ'. ASTM-D-3017

2. Ensayos in situ de terreno, cimentación y estructuras

-Sondeo, previo a la ejecución de micropilote de prueba, con lo siguientes ensayos:
- Ensayo granulométrico.
- Límites de Atterberg.
- Corte directo.
- Compresión simple.
- Agresividad del terreno.
- Expansividad de arcillas.

-Prueba de carga de micropilote de prueba.

-Prueba de carga de la estructura de la escalera 2 (principal) en tramos volados (tramo J y tramo K)

SUPERVISADO
- 5 MAR. 2018
Oficina de Supervisión
Secretaría General Técnica
CONSEJERÍA DE CULTURA

2. Saneamiento y fontanería

Tubos de PVC

Muestreo: cada 500 ml.
Se tomará una muestra por cada uno de los diámetros utilizados en obra para realizar los siguientes ensayos:

-Identificación y aspecto. UNE-53114
-Medida y tolerancia. UNE-53114
-Densidad. UNE-53020
-Tracción y alargamiento en rotura. UNE-53112
-Resistencia al aplastamiento. UNE-88201
-Ensayo VICAT. UNE-53118

Tubos de fontanería de polipropileno

Muestreo: cada 500 ml.
Se realizará 1 control por cada diámetro empleado para determinar:

-Identificación y aspecto. UNE-53114
-Medida y tolerancia. UNE-53114
-Densidad. UNE-53020
-Tracción y alargamiento en rotura. UNE-53112
-Resistencia al aplastamiento. UNE-88201
-Ensayo VICAT. UNE-53118

4. Albañilería

Independientemente de lo siguiente, para el caso de las fábricas resistentes, se realizarán los ensayos de los materiales, ladrillo y mortero, según se indica en las normas RL-88, art. 7 y UNE 80101.

Ladrillos cerámicos

Muestreo: cada 45.000 uds.

Sobre cada tipo o muestra, se realizarán los siguientes ensayos:
-Características dimensionales y de forma. UNE 67.030-85
-Resistencia a compresión. UNE 67.026-84
-Heladicidad. UNE 67.028-84
-Eflorescencias. UNE 67.029-85
-Succión. UNE 67.031-85
-Masa. UNE 67.039 (FL-90)
-Inclusiones calcáreas. UNE 67039
-Densidad. UNE EN 772-13

En ladrillos suministrados amparados por el sello INCE, la dirección facultativa podrá reducir los ensayos.

Morteros de cemento

Se ensayarán sus resistencias mecánicas, tanto si son empleados como morteros resistentes (CTE-DB-SE F) como si lo son para enfoscados (NTE-RPE).
Se tomarán muestras de los materiales repartidos de la siguiente forma:

Morteros para fábrica de ladrillo. Cada 1500 m^2.
Morteros para enfoscado. Cada 2000 m^2.
Morteros para solería. Cada 3000 m^2.

SUPERVISADO
- 5 MAR. 2018
Oficina de Supervisión
Secretaría General Técnica
CONSEJERÍA DE CULTURA

Los ensayos a realizar sobre cada muestra serán los siguientes:
-Resistencia a compresión a 2 edades (6 probetas). UNE EN 1015-11:2000
-Resistencia a flexión (3 probetas). UNE EN 1015-11:2000

5. Cubiertas

Lámina impermeabilizante

Sobre cada tipo de lámina impermeabilizante se realizarán en una ocasión durante la obra los siguientes ensayos:

-Resistencia a tracción. UNE 104.281 (Ap 6.6)
-Alargamiento en rotura. UNE 104.281 (Ap 6.6)
-Espesor de lámina. UNE 104.281 (Ap 6.2)
-Descripción de lámina. UNE 104.242
-Resistencia al calor (70°C y 80°C). UNE 104.281 (Ap 6.3)
-Peso por m^2. UNE 104.281
-Plegabilidad a -10°C. UNE 104.281 (Ap 6.4)

Aislamientos

Muestreo: cada 1.000 m^2

Obligatoriedad del marcado CE para los productos relacionados, aprobada por Resolución de 12 de junio de 2003 (BOE 11/07/2003) y modificación por Resolución de 1 de febrero de 2005 (BOE19/02/2005).

Productos manufacturados de lana mineral (MW). UNE-EN 13162
Productos manufacturados de poliestireno expandido (EPS). UNE-EN 13163
Productos manufacturados de poliestireno extruido (XPS). UNE-EN 13164

Lana de roca

Se realizarán sobre el material empleado 1 control, que consistirá en los siguientes ensayos:

-Espesor. UNE EN 13162; UNE EN 823
-Densidad aparente. UNE EN 13162; UNE EN 823
-Conductividad térmica. DB-HE

Poliestireno extruido

Se realizarán sobre el material empleado 1 control, que consistirá en los siguientes ensayos:

-Espesor. UNE EN 13162; UNE EN 823
-Densidad aparente. UNE EN 13162; UNE EN 823
-Conductividad térmica. DB-HE

Mortero ignífugo

Se realizarán sobre el material empleado 4 controles, que consistirán en los siguientes ensayos:
-Espesor (6 puntos)
-Densidad aparente (3 puntos)

6. Revestimientos

Revestimiento interior de paneles prefabricados

Muestreo: cada tipo

SUPERVISADO
- 5 MAR. 2018
Oficina de Supervisión
Secretaría General Técnica
CONSEJERÍA DE CULTURA

Se realizará 1 control en los paneles, para determinar:
- Aspecto y control dimensional. UNE 56.082 y 56.821
- Dureza. UNE 56.534
- Resistencia al choque de cuerpo duro. UNE 56.831

Muestreo: cada 1.000 m^2

Revestimiento interior de paneles de madera

Muestreo: cada tipo

Se realizará 1 control en los paneles, para determinar:
-Aspecto y control dimensional. UNE 56.082 y 56.821
-Comportamiento ante variaciones de humedad. UNE 56.825
-Humedad. UNE 56.626
-Resistencia a la inmersión en agua. UNE EN 408:04
-Dureza. UNE 56.534
-Resistencia al choque de cuerpo duro. UNE 56.831

Muestreo: cada 1.000 m^2

Aplacados exteriores

Muestreo: cada 1.500 m^2.

Se tomará 1 muestra durante la obra por cada tipo o forma de anclaje de los aplacados para realizar los siguientes ensayos:
-Características geométrica. UNE 127.001
-Absorción. UNE 127.002
-Desgaste por rozamiento. UNE 127.005
-Resistencia a flexión. UNE 127.006
-Resistencia al choque. UNE 127.007
-Resistencia in situ al anclaje (3 puntos en diferentes piezas)

Pavimento de terrazo o piedra natural

Muestreo: cada 10.000 uds y tipo.

Se tomará 1 muestra de las baldosas, para determinar:
-Características geométrica. UNE 127.001
-Absorción. UNE 127.002
-Resistencia a flexión. UNE 127.006
-Resistencia al choque. UNE 127.007
-Desgaste por rozamiento. UNE 127.005
-Resistencia a las manchas. UNE67122 - 3.1
-Resistencia a los productos de limpieza. UNE 67122 – 3.2
-Resistencia a la abrasión. UNE 67154
-Resbaladicidad UNE-EN 12633:2003

Perlita

Muestreo: cada tipo

Se realizará 1 control para determinar:
-Agua combinada. UNE 102.032
-Índice de pureza. UNE 102.037
-Finura de molido. UNE 102.031
-Resistencia a flexotracción. UNE 102.032

SUPERVISADO
- 5 MAR. 2018
Oficina de Supervisión
Secretaría General Técnica
CONSEJERÍA DE CULTURA

-Ensayo de trabajabilidad. UNE 102.032

Muestreo: cada 2.000 m2

Al guarnecido o enlucido se le realizará 1 chequeo de 20 puntos "in situ" para determinar la dureza Shore. UNE 102039/85

Falsos techos y placas de cartón yeso en paredes

Muestreo: cada 1.500 m^2.

Se tomará 1 muestra durante la ejecución de la obra, para realizar los siguientes ensayos:
-Aspecto y dimensiones. UNE-102033/83
-Humedad. UNE-102033/83
-Masa por m^2. UNE-102033 /83
-Resistencia a flexión. UNE-102033/83

7. Carpintería metálica

Aluminio anodizado o lacado

En este apartado se contemplarán los perfiles de aluminio para ventanas y puertas, realizándose por cada tipo y 50 udes. un control que constará de los siguientes ensayos:
-Características geométricas del perfil. UNE 38066
-Espesor de lacado o recubrimiento anódico. UNE 38013

Se tomará una ventana completa para realizar los ensayos de:
-Estanqueidad al agua. UNE 85.212
-Permeabilidad al aire. UNE 85.214
-Resistencia al viento. UNE 85.213

8. Carpintería de madera

Muestreo: cada 50 unidades en exteriores y cada 200 unidades en interiores, y por cada tipo.

Puertas o ventanas y cercos

Se tomará 1 muestra durante la obra para realizar los siguientes ensayos:
-Aspecto y control dimensional. UNE 56802/89
-Comportamiento ante variaciones de humedad. UNE 56.825
-Contenido en humedad. UNE 56530/77
-Resistencia a la inmersión en agua. UNE 56850/88
-Dureza. UNE 56.534
-Resistencia al choque de cuerpo duro. UNE 56831/93 y UNE 56831/88 ERR
-Arranque de tornillos. UNE 56851/88

9. Pinturas

Muestreo: cada 2.500 m^2.

Se tomará 1 muestra durante la obra, por cada tipo, para realizar los siguientes ensayos:
-Viscosidad. UNE 48.030 - 48.076
-Tiempo de secado. UNE 48.086
-Densidad. UNE 48.098
-Composición (fijo, volátil y resinas). UNE 48.090
-Espesor de pintura (5 puntos). UNE EN ISO 2178:96

SUPERVISADO
- 5 MAR. 2018
Oficina de Supervisión
Secretaría General Técnica
CONSEJERÍA DE CULTURA

• PRESUPUESTO ESTIMADO. ENSAYOS NO OBLIGATORIOS

Ensayos	**Unidades**	**Precio**	**Total**
ENSAYOS DE MATERIALES			
Terreno y zahorra	2	250	500,00
Sondeo	1	500	500,00
Prueba de carga de micropilote	1	250	250,00
Prueba de carga de escalera	2	300	600,00
Tubos de PVC	11	170	1.870,00
Tubos de polipropileno	6	170	1.020,00
Ladrillos cerámicos	2	300	600,00
Morteros de cemento	10	60	600,00
Mortero ignifugo	4	100	400,00
Aislamiento lana de roca	4	250	1.000,00
Aislamiento poliestireno extruido	2	250	500,00
Lámina asfáltica	3	300	900,00
Lamina impermeabilizante con mortero elástico	1	250	250,00
Revestimiento interior de paneles fenólicos	1	200	200,00
Revestimiento interior de paneles de madera	3	240	720,00
Aplacado exterior piedra natural	4	300	1.200,00
Baldosas de terrazo o piedra natural	4	350	1.400,00
Perlita	1	350	350,00
Carpintería de aluminio caract. y espesor	15	30	450,00
Carpintería de aluminio (estanq, perm. y resist.)	1	1200	1.200,00
Carpintería de madera	3	450	1.350,00
Falso techo y placas de cartón-yeso en paredes	6	150	900,00
TOTAL			16.760,00€

Al no superar el 1% del P.E.M. de la obra no será necesario incluir esta cantidad en el presupuesto total de las obras.

Sevilla, Febrero de 2018

Francisco Reina Fernández Trujillo

Fco. Javier Terrados Cepeda

SUPERVISADO
- 5 MAR. 2018
Oficina de Supervisión
Secretaría General Técnica
CONSEJERÍA DE CULTURA

ANEXO II. RELACIÓN DE NORMAS Y DISPOSICIONES DE OBLIGADO CUMPLIMIENTO

SUPERVISADO
- 5 MAR. 2018
Oficina de Supervisión
Secretaría General Técnica
CONSEJERÍA DE CULTURA

INDICE

1. GENERALES

2. CODIGO TÉCNICO DE LA EDIFICACIÓN

2.1.- SE SEGURIDAD ESTRUCTURAL
- ACCIONES EN LA EDIFICACIÓN
- ESTRUCTURAS ACERO
- ESTRUCTURAS HORMIGÓN.
- ESTRUCTURAS DE FÁBRICA

2.2.- SI SEGURIDAD EN CASO DE INCENDIO
2.3.- SU SEGURIDAD DE UTILIZACIÓN
2.4.- HS SALUBRIDAD
2.5.- HR PROTECCIÓN FRENTE AL RUIDO
2.6.- HE AHORRO DE ENERGÍA

3. INSTALACIONES

3.1.-ABASTECIMIENTO DE AGUA
3.2.-APARATOS ELEVADORES
3.3.-INSTALACIONES AUDIOVISUALES.
3.4.-CALEFACCIÓN, CLIMATIZACIÓN Y AGUA CALIENTE.
LEGIONELOSIS
3.5.- ELECTRICIDAD E ILUMINACIÓN
3.6.-SANEAMIENTO Y VERTIDO
3.7.-APARATOS A PRESIÓN
3.8.-COMBUSTIBLES
3.9.- ENERGÍAS RENOVABLES
3.10.- PROTECCIÓN CONTRA INCENDIOS
3.11.- INSTALACIONES ESPECIALES.

4. PRODUCTOS, EQUIPOS Y SISTEMAS

4.1 MARCADO "CE"
4.2.-CEMENTOS Y CALES
4.3.-ACEROS
4.4.-CERÁMICA

5. OBRAS

5.1.-CONTROL DE CALIDAD
5.2.-HOMOLOGACIÓN, NORMALIZACIÓN Y CERTIFICACIÓN
5.3.-PROYECTOS Y DIRECCIÓN DE OBRAS
5.4.-CONTRATACIÓN

6. PROTECCIÓN

6.1.-ACCESIBILIDAD.
6.2.-MEDIO AMBIENTE
NORMATIVA AMBIENTAL NACIONAL
NORMATIVA AMBIENTAL ANDALUZA
RESIDUOS
EMISIONES RADIOELÉCTRICAS
CERTIFICACIÓN ENERGÉTICA
6.3.-SEGURIDAD Y SALUD
6.4.- PATRIMONIO HISTÓRICO

SUPERVISADO
- 5 MAR. 2018
Oficina de Supervisión
Secretaría General Técnica
CONSEJERÍA DE CULTURA

Nomenclatura:

Normativa Estatal……normal
Normativa de Andalucía……..en cursiva
Corrección de errores ……un asterisco.
Modificaciones, desarrollos o disposiciones complementarias ……dos asteriscos.

1. GENERALES

Ley de Ordenación de la Edificación
Ley 38/1999 de 5.11.99, de la Jefatura de Estado. BOE 6.11.99.
Instrucción 11 de Septiembre 2000, BOE 21.09.00**
Ley 24/2001, de 27.12.01, BOE 31.12.01**
Ley 53/2002, de 30.12.02, BOE 31.12.02**
R.D. 314/2006, de 17.03.06, BOE 28.03.06**
Ley 25/2009, de 22.12.09, BOE 23.12.09**
R.D. 410/2010, de 31.03.10, BOE 22.04.10**
Ley 8/2013, de 26.06.13, BOE 27.06.13**
Ley 9/2014, de 9.05.14, BOE 10.05.14**
Ley 20/2015, de 14.07.15, BOE 15.07.15**

Código Técnico de la Edificación.
R.D. 314/2006, de 17.03.06, BOE 28.03.06, BOE 25.01.08*
R.D. 315/2006, de 17.03.06, BOE 28.03.06**
R.D. 1371/2007, de 19.10.2007, BOE 23.10.07, BOE 20.12.07 *, BOE 18.10.08 **
Orden VIV/1744/2008, de 19.06.08, BOE 19.06.08**
Orden VIV/984/2009 Mº Vivienda. BOE 23.04.09, BOE 23.09.09 *
R.D. 173/2010, de 19.02.2010, del Mº de Vivienda. BOE 11.03.10 **
R.D. 410/2010, de 31.03.2010, del Mº de Vivienda. BOE 22.04.10 **
Sentencia 4.05.10. BOE 30.07.2010 **
Ley 8/2013, de 26.06.13, BOE 27.06.13**
Orden FOM 1635/2013, de 10.09.13, BOE 12.09.13**
Orden FOM 588/2017, de 15.06.17, BOE 23.06.17**

2. CODIGO TÉCNICO DE LA EDIFICACIÓN

Código Técnico de la Edificación.
(segun disposiciones normativas anteriores)
Contenido:
Parte I
Parte II. Documentos Básicos. DB

Registro General del Código Técnico de la Edificación.
Orden VIV/1744/2008, de 9.06.08, BOE 19.06.08

2.1.- SE Seguridad Estructural

CTE DB SE Seguridad Estructural.

- ACCIONES EN LA EDIFICACIÓN

CTE DB SE-AE Acciones en la Edificación.

Norma de Construcción Sismorresistente: Parte General y Edificación (NCSR-02).
R.D. 997/2002, de 27.09.02, del Ministerio de Fomento. BOE 11.10.02
R.D. 637/2007, de 18.05.07, BOE 02.06.07**

- ESTRUCTURAS ACERO

CTE DB SE-A Acero aplicado conjuntamente con los **"DB SE Seguridad Estructural" y "DB SE-AE Acciones en la Edificación";**

Instrucción de Acero Estructural (EAE-2011)
Real Decreto 751/2011, de 27.05.11, del Ministerio de la Presidencia. BOE 23.06.2011, BOE 23.06.12**

- ESTRUCTURAS HORMIGÓN.

Fabricación y empleo de elementos resistentes para pisos y cubiertas
R.D. 1339/2011, de 3.10.11, BOE 14.10.11

Instrucción de hormigón estructural (EHE-08)
Real Decreto 1247/2008, de 18.06.08, del Ministerio de la Presidencia. BOE 22.8.08. BOE 24.12.08*
Sentencia TS 27.09.12, BOE 1.11.12**

- ESTRUCTURAS DE FÁBRICA

CTE DB SE-F Fábrica, aplicado conjuntamente con los **DB SE Seguridad Estructural y DB SE-AE Acciones en la Edificación**

- ESTRUCTURAS DE MADERA

CTE DB-SE-M Estructuras de Madera, aplicado conjuntamente con los **DB SE Seguridad Estructural y DB SE-AE Acciones en la Edificación**

2.2.- SI Seguridad en caso de Incendio

CTE DB SI Seguridad en caso de Incendio
- **SI 1 Propagación interior**
- **SI 2 Propagación exterior**
- **SI 3 Evacuación de ocupantes**
- **SI 4 Instalaciones de protección contra incendios**
- **SI 5 Intervención de los bomberos**
- **SI 6 Resistencia al fuego de la estructura**

Reglamento de Instalaciones de Protección contra Incendios.
R.D. 1942/1993, de 05.11.93, del Mº de Industria y Energía. BOE 14.12.93. BOE 7.05.94*.
Orden 16.04.98, BOE 28.04.98**
Orden 27.07.99, BOE 5.08.99**
R.D. 560/2010, de 7.05.10, BOE 22.05.10**

RD 513/2017, de 22.05.17, del Mº de Economía, Industria y Competitividad. BOE 12.06.17, entrada en vigor 12/12/2017, que derogará el RD 1942/1993.

Reglamiento de Seguridad contra incendios en establecimientos industriales.
R.D. 2267/2004, de 03.12.04 Mº de Industria, Turismo y Comercio. BOE 17.12.2004. BOE 05.03.05*
R.D. 560/2010, de 7.05.10, BOE 22.05.10**

Clasificación de los productos de construcción y de los elementos constructivos en función de sus propiedades de reacción y resistencia frente al fuego. ***("Euroclases" de reacción y resistencia al fuego)***
R.D. 842/2013, de 31.10.13, del Mº de Presidencia. BOE 23.11.2013

2.3.- SU Seguridad de Utilización

CTE DB SUA Seguridad de Utilización y Accesibilidad
- **SUA 1 Seguridad frente al riesgo de caídas**

SUPERVISADO
- 5 MAR. 2018
Oficina de Supervisión
Secretaría General Técnica
CONSEJERÍA DE CULTURA

- SUA 2 Seguridad frente al riesgo de impacto o de atrapamiento
- SUA 3 Seguridad frente al riesgo de aprisionamiento
- SUA 4 Seguridad frente al riesgo causado por iluminación inadecuada
- SUA 5 Seguridad frente al riesgo causado por situaciones con alta ocupación
- SUA 6 Seguridad frente al riesgo de ahogamiento
- SUA 7 Seguridad frente al riesgo causado por vehículos en movimiento
- SUA 8 Seguridad frente al riesgo causado por la acción del rayo
- SUA 9 Accesibilidad

2.4.- HS Salubridad

CTE DB HS Salubridad

- HS 1 Protección frente a la humedad
- HS 2 Recogida y evacuación de residuos
- HS 3 Calidad del aire interior
- HS 4 Suministro de agua
- HS 5 Evacuación de aguas

2.5.- HR Protección frente al Ruido

Ley del Ruido.
Ley 37/2003, de 17.11.03. Jefatura del Estado. BOE 276 18/11/2003.
R.D. 1513/2005, de 16.12.05 BOE 17.12.05**
R.D. 1367/2007, de 19.10.07. BOE 23.10.07**.
R.D.L. 8/2011, de 1.07.11, BOE 7.07.11**
Sentencia 161/2014, de 7.10.14, BOE 29.10.14**

DB-HR Protección frente al ruido
Real Decreto 1371/2007, de 19.10.2007, del Mº de Vivienda. BOE 23.10.07, BOE 20.12.07*. BOE 25.01.08*.
Real Decreto 1675/2008, de 17.10.08, BOE 18.10.08**
Orden VIV/984/2009, de 15.04.09, BOE 23.04.09**

2.6.- HE Ahorro de Energía

CTE DB HE Ahorro de energía.

- HE-0 Limitación del consumo energético
- HE-1 Limitación de la demanda de energía.
- HE-2 Rendimiento de las instalaciones térmicas (RITE)
- HE-3 Eficiencia energética de las instalaciones de iluminación.
- HE-4 Contribución solar mínima de agua caliente sanitaria.
- HE-5 Contribución fotovoltaica mínima de energía eléctrica.

3. INSTALACIONES

Procedimiento para la instalación, ampliación, traslado y puesta en funcionamiento de los establecimientos industriales, así como el control, responsabilidad y régimen sancionador de los mismos.
Decreto 59/2005. de 01.03.07 de la Consejería de Innovación, Ciencia y Empresa. BOJA 20.06.2005.
*Orden 5.10.07, BOJA 23.10.07**.*
*Decreto 9/2011, de 18.01.11, BOJA 02.02.11***
*Orden 5.03.2013, BOJA 11.03.2013***
*Resolución 9.05.2013, BOJA 5.04.2013***
*Resolución 16.06.2015, BOJA 24.06.2015***

3.1.-ABASTECIMIENTO DE AGUA

Pliego de prescripciones técnicas generales para tuberías de abastecimiento de agua.
Orden de 28.07.74, del Mº de Obras Públicas y Urbanismo. BOE 02.10.74, BOE 30.10.74*
Orden 20.06.75, BOE 30.06.1975**
Orden 23.12.75, BOE 03.01.76**
Disposición aplicable en todo lo que no se oponga a regulación posterior

Diámetro y espesor mínimo de los tubos de cobre para instalaciones interiores de suministro de agua.
Resolución de 14.02.80, de la Dir. Gral. de Energía. BOE 07.03.80
Disposición aplicable en todo lo que no se oponga a regulación posterior

Reglamento del Suministro Domiciliario de Agua.
D. 120/1991, de 11.06.91, de la Cª de la Presidencia. BOJA 10.09.91,
*D.135/1993, de 7.09.93, BOJA 21.10.1993***
*D. 9/2011, de 18.01.2011, BOJA 2.02.2011***
*D. 327/2012, de 10.07.2012, BOJA 13.07.2012***

Criterios sanitarios de la calidad del agua de consumo humano.
Real Decreto 140/2003, de 7 de febrero, Mº de la Presidencia. BOE 21.02.2003. BOE 4.03.03*.
Orden SCO/1591/2005, de 30.05, BOE 2.06.05**
Orden SCO/778/2009, de 17.03.09, BOE 31.03.09**
R.D. 1120/2012, de 20.07.12, BOE 29.08.12**
Orden SSI/304/2013, de 19.02.13, BOE 27.02.13**
R.D. 742/2013, de 27.09.13, BOE 11.10.13**
Orden DEF/2150/2013, de 11.11.13, BOE 19.11.13**
Real Decreto 314/2016, de 29.07.16, BOE 30.07.16**

3.2.-APARATOS ELEVADORES

Reglamento de Aparatos de Elevación y Manutención de los mismos
R.D. 2291/1985, de 08.11.85, BOE 11.12.85
R.D. 1314/1997, de 1.08.97, BOE 30.09.97**
R.D.560/2010, de 07.05.10, BOE 22.05.10**
R.D.88/2013, de 8.02.13, BOE 22.02.13

Prescripciones para el incremento de la seguridad del parque de ascensores existente
R.D. 57/2005, de 21.01.05, BOE 4.02.05
R.D. 88/2013, de 08.02.13, BOE 22.02.13

Requisitos esenciales de seguridad para la comercialización de ascensores y componentes de seguridad para ascensores.
Real Decreto 203/2016, de 20.02.2016, Mº de Industria, Energía y Turismo. BOE 25.05.2016

Regulación de la aplicación del reglamento de aparatos de elevación y su manutención en la comunidad autónoma andaluza.
Orden de 14.11.86 de la Cª de Fomento y Turismo. BOJA 25.11.86

Aplicación de la Directiva del Consejo de las C.E. 84/528/CEE, sobre aparatos elevadores y de manejo mecánico.
(Directiva 84/528/CE derogada por Directiva 95/16, de 29 de Junio)
R.D 474/1988, de 30.03.88, del Mº de Industria y Energía. BOE 20.05.88
Disposición aplicable en todo lo que no se oponga a regulación posterior

Instalación de ascensores sin cuarto de máquinas.
Res. de 3.04.97 de la Dir. Gral. de Tecnología y Seguridad Industrial BOE 23.04.97. BOE 23.05.97*

SUPERVISADO
- 5 MAR. 2018
Oficina de Supervisión
Secretaría General Técnica
CONSEJERÍA DE CULTURA

Regulación de la obligatoriedad de instalación de puertas de cabina, así como de otros dispositivos complementarios de seguridad en los ascensores existentes
D.178/1998 de 16.09.98, BOJA 24.10.98
*D. 274/1998, de 15.12.98, BOJA 20.05.00***
*D. 180/2001, de 24.07.01, BOJA 18.09.01***

Instrucciones Técnicas Complementarias
ITC-MIE-AEM1 Ascensores
Orden 23.09.1987 del Mº de Industria y Energía BOE 6.10.1987 BOE 12.05.88*
Orden 11.10.88, BOE 21.10.88**
Orden 25.07.91, BOE 11.09.91**
R.D. 88/2013, de 08.02.13, BOE 22.02.13

Prescripciones técnicas no previstas en MIE AEM I del Reglamento de Aparatos de Elevación y Manutención
Resolución de 27.04.92 BOE 15.05.92

ITC-MIE-AEM-2, del Reglamento de Aparatos de elevación y manutención referente a grúas torre desmontables para obra u otras aplicaciones.
R.D. 836/2003 de 27.06.03, del Mº de Ciencia y Tecnología. BOE 17.07.03. BOE 23.01.04*
R.D. 560/2010, de 7.05.10, BOE 22.05.10

ITC-MIE-AEM-3, referente a carretillas automotoras de manutención.
Orden de 26.05.89, del Mº de Industria y Energía. BOE 09.06.89

ITC-MIE-AEM-4 del Reglamento de Aparatos de elevación y manutención referente a grúas móviles autopropulsadas.
R.D. 837/2003 de 27.06.03, del Mº de Ciencia y Tecnología. BOE 17.07.03.
R.D. 560/2010, de 7.05.10, BOE 22.05.10

3.3.-INSTALACIONES AUDIOVISUALES.

Instalación de antenas receptoras en el exterior de inmuebles.
Decreto de 18.10.57, de la Presidencia del Gobierno. BOE 18.11.57
Disposición aplicable en todo lo que no se oponga a regulación posterior.

Instalación en inmuebles de sistemas de distribución de la señal de televisión por cable
Decreto 1306/1974 de 2.05.1974 de la Presidencia del Gobierno BOE15.05.74

Disposición aplicable en todo lo que no se oponga a regulación posterior.

Especificaciones técnicas del punto de terminación de la red telefónica conmutada (RTC) y requisitos mínimos de conexión de las instalaciones privadas de abonado.
Real Decreto 2304/1994, de 02.12.94, BOE 22.12.94

Infraestructuras comunes en los edificios para el acceso a los servicios de telecomunicación.
R.D. Ley 1/1998 de 27.02.98 de la Jefatura de Estado BOE 28.02.98.
Resolución 26.03.98, BOE 3.04.98 **
Ley 38/1999, de 05.11.99, BOE 6.11.99**
Resolución 1.11.01, BOE 24.11.01**
Ley 10/2005, de 14.06.05, BOE 15.06.05**
Ley 9/2014, de 09.05.14. BOE 10.05.14, BOE 17.05.14*

Reglamento por el que se establecen los requisitos para la comercialización, puesta en servicio y uso de equipos radioeléctricos, y se regula el procedimiento para la evaluación de la conformidad, la vigilancia del mercado y el régimen sancionador de los equipos de telecomunicación
R.D. 188/2016, de 6.05.16, BOE 10.5.16

Ley General de Telecomunicaciones
Ley 9/2014, de 09.05.14. BOE 10.05.14, BOE 17.05.14*
R.D. 805/2014, de 19.09.14, BOE 24.09.14**
R.D. 381/2015, de 14.05.15, BOE 28.05.15**
Orden PRE/2516/2015, de 26.11.15, BOE 28.11.15**
Sentencia 20/2016, de 4.02.16, BOE 7.03.16**
R.D. 330/2016, de 9.09.16, BOE 15.09.16**

Reglamento regulador de las infraestructuras comunes de telecomunicaciones para el acceso a los servicios de telecomunicación en el interior de las edificaciones
R.D. 346/2011, de 11 de marzo, Mº de Industria, Turismo y Comercio. BOE 01.04.11, BOE, 18.10.11*
Orden ITC/1644/2011, de 10.06.11, BOE 16.06.2011**
Sentencia 9.10.12, BOE 1.11.12**
Sentencia 17.10.12, BOE 7.11.12**
R.D. 805/2014, de 19.09.14, BOE 24.09.14**

3.4.-CALEFACCIÓN, CLIMATIZACIÓN Y AGUA CALIENTE.

Reglamento de seguridad para plantas e instalaciones frigoríficas y sus Instrucciones complementarias
R.D. 138/2011, de 4.02.11, BOE 8.03.11, BOE 28.07.11*
Resolución 1.03.12, BOE 20.03.12**
Resolución 16.04.12, BOE 2.05.12**
Resolución 30.09.13, BOE 14.10.13**
Resolución 11.03.14, BOE 2.04.14**
Resolución 18.09.14, BOE 3.10.14**
Resolución 2.09.16, BOE 14.09.16**
R.D. 115/2017, de 17.02.17, BOE 18.02.17**

Disposiciones de aplicación en la Directiva del Consejo de las CE 90/396/CEE sobre aparatos de gas.
R.D.1428/1992, de 27.11.92, del Mº de Industria, Comercio y Turismo. BOE 05.12.92, BOE 23.01.93*, BOE 27.01.93*
R.D. 276/1995, de 24.02.95, BOE 27.03.95**
Disposición aplicable en todo lo que no se oponga a regulación posterior.

Requisitos de rendimiento para las calderas nuevas de agua caliente alimentadas con combustibles líquidos o gaseosos.
R.D. 275/1995, de 24.02.95, del Mº de Industria y Energía. BOE 27.03.95, BOE 26.05.95*
Disposición aplicable en todo lo que no se oponga a regulación posterior.

Reglamento de Instalaciones Térmicas en Edificios (RITE)
R.D. 1027/2007, de 20.07.07, del Ministerio de la Presidencia. BOE 29.08.07, BOE 28.02.08*
R.D. 1826/2009, de 27.11.09, BOE 11.12.09**
R.D. 249/2010, de 5.03.10, BOE 18.03.10**
R.D. 238/2013, de 5.04.13, BOE 13.04.13** BOE 05.09.2013*
R.D. 56/2016, de 12.02.16, BOE 13.02.16**

LEGIONELOSIS

Medidas para el control y la vigilancia higiénico-sanitarias de instalaciones de riesgo en la transmisión de la legionelosis
D. 287/2002, de 26.11.02, de la Consejería de Salud. BOJA nº 144, de 07.02.02.
*D.298/2007, de 18.12.07, BOJA 8.01.08***

Criterios higiénico-sanitarios para la prevención y control de la legionelosis
R.D. 865/2003, de 04.07.03, BOE 18.07.2003.
R.D. 830/2010, de 25.06.10, BOE 14.07.2010**

SUPERVISADO
- 5 MAR. 2018
Oficina de Supervisión
Secretaría General Técnica
CONSEJERÍA DE CULTURA

3.5.- ELECTRICIDAD E ILUMINACIÓN

Reglamento sobre condiciones técnicas y garantías de seguridad en instalaciones eléctricas de alta tensión y sus Instrucciones Técnicas Complementarias
R.D. 337/2014, de 09.05.2014, BOE 09.06.2014.

Instrucciones Técnicas Complementarias del Reglamento sobre Condiciones Técnicas y Garantía de Seguridad en Centrales Eléctricas, Subestaciones y Centros de Transformación.
Orden de 6.07.84 del Ministerio de Industria y Energía. BOE 1.08.84
Orden 18.10.84, BOE 25.10.84**
Orden 27.11.87, BOE 5.12.87**
Orden 23.06.88, BOE 05.07.88*
Orden 16.04.91, BOE 24.04.91**
Orden 10.03.00, BOE 24.03.00**

Normas de ventilación y acceso a ciertos centros de transformación.
Resolución de la Dirección General de Energía de 19.06.84 del Mº de Industria y Energía. BOE 26.06.84.
Disposición aplicable en todo lo que no se oponga a regulación posterior.

Autorización para el empleo de sistemas de instalaciones con conductores aislados bajo canales protectores de material plástico
Resolución de 18.01.88, B.O.E. 19.02.88., BOE 29.04.88*
Disposición aplicable en todo lo que no se oponga a regulación posterior.

Transporte, distribución, comercialización, suministro y procedimientos de autorización de instalaciones de energía eléctrica.
R.D. 1955/2000, de 1.12.00 BOE 27.12.00. BOE 13.03.01*.
Orden 30.05.01, BOE 19.06.01**
Resolución 20.12.01, BOE 28.12.01**
ORDEN ECO/797/2002, de 22.03.02, BOE 13.04.02**
Sentencia 16.10.03, BOE 8.12.03**
R.D. 2351/2004, BOE 24.12.04, de 23.12.04**
Circular 1/2005, de 30.06.05, BOE 17.08.05**
Circular 2/2005, de 30.06.05, BOE 17.08.05**
R.D. 1545/2005, de 2.12.05, BOE 23.12.05**
R.D.1634/2006, de 29.12.06, BOE 30.12.06**
R.D. 616/2007, de 11.05.07, BOE 12.05.07**
R.D. 661/2007, de 25.05.07, BOE 26.05.07**
Circular 1/2008, de 7.02.08, BOE 21.02.08**
R.D. 325/2008, de 29.02.08, BOE 4.03.08**
R.D. 1578/2008, de 26.09.08, BOE 27.09.08**
R.D.485/2009, de 03.04.09, BOE 4.04.2009**
R.D. 1011/2009, de 19.06.09, BOE 20.06.09**
R.D. 198/2010, de 26.02.10, BOE 13.03.10**
R.D. 1699/2011, de 18.11.11, BOE 8.12.11**
R.D. 1718/2012, de 28.12.12, BOE 14.01.13**
R.D. 1048/2013, de 27.12.13, BOE 30.12.13**
Resolución 10.06.15, BOE 29.06.15**
R.D.900/2015 de 9.10.15, BOE 10.10.15**
R.D. 1073/2015, de 27.11.15, BOE 28.11.15**
R.D. 1074/2015, de 27.11.15, BOE 4.12.15**
R.D. 56/2016, de 12.02.16, BOE 13.02.16**

Reglamento Electrotécnico para Baja Tensión e Instrucciones técnicas complementarias ITC BT.
R.D. 842/2002, de 02.08.02, del Ministerio de Ciencia y Tecnología. BOE18.09.02.
Sentencia T.S. 17.02.04, BOE 05.04.04**
R.D. 560/2010, de 7.05.10, BOE 22.05.10**
R.D. 1053/2014, de 12.12.14, BOE 31.12.14**

Modelo de memoria técnica de diseño de instalaciones eléctricas de baja tensión
Resolución de 1 de diciembre de 2003, de la Dirección General de Industria, Energía y Minas. BOJA 14.01.2004.
*Orden 26.03.07, BOJA 24.04.07***

Modelo de certificado de instalaciones eléctricas de baja tensión.
Resolución de 11 de noviembre de 2003, de la Dirección General de Industria, Energía y Minas. BOJA 02.12.2003
*Orden 24.10.05, BOJA 7.11.05***

Reglamento de eficiencia energética en instalaciones de alumbrado exterior y sus Instrucciones técnicas complementarias EA-01 a EA-07.
R.D. 1890/2008, de 14.11.08, del Ministerio de Industria, Turismo y Comercio. BOE19.11.08

Reglamento para la Protección de la Calidad del Cielo Nocturno frente a la contaminación lumínica y el establecimiento de medidas de ahorro y eficiencia energética.
Decreto 357/2010, de 3 de agosto

Normas particulares y condiciones técnicas y de seguridad de ENDESA Distribución.
Resolución 05.05.2005, de la Dir. Gral. de Industria, Energía y Minas. BOJA 7-6-2005, BOJA 18.04.06

3.6.-SANEAMIENTO Y VERTIDO

Pliego de Prescripciones técnicas generales para tuberías de saneamiento de poblaciones.
Orden de 15.09.86, del Mº de Obras Públicas y Urbanismo. BOE 24.09.86. BOE 28.02.87*

Criterios de seguimiento y evaluación del estado de las aguas superficiales y las normas de calidad ambiental.
R.D. 817/2015, de 11.09.15, BOE 12.09.15 BOE 28.11.15*
R.D. 638/2016, de 9.12.16, BOE 29.12.16**

Reglamento de vertidos al Dominio Público Hidráulico y al Dominio Público-Terrestre
Decreto 109/2015, de 17.03.15, BOJA 12.05.15
Resolución 6.05.16, BOJA 25.05.16

3.7.-APARATOS A PRESIÓN

Reglamento de Aparatos a Presión e Instrucciones Técnicas Complementarias. ITC EP 1 (Calderas), ITC EP 2 (Centrales Generadoras de Energía Eléctrica) ITC EP 3 Refinerías de petróleos y plantas petroquímicas ITC EP 4 Depósitos criogénicos ITC EP 5 Botellas de equipos respiratorios autónomos

R.D. 2060/2008, de 12.12.08, BOE 28.10.09*
R.D. 560/2010, de 7.05.10, BOE 22.5.10**
R.D. 1388/2011, de 14.10.11, BOE 15.10.11

Requisitos esenciales de seguridad para la comercialización de los recipientes a presión simples
R.D. 108/2016, de 18.03.16, BOE 22.03.16

Requisitos esenciales de seguridad para la comercialización de los equipos a presión
R.D. 207/2015, de 24.07.15, BOE 2.09.15

3.8.-COMBUSTIBLES

Reglamento de instalaciones petrolíferas.
Real Decreto 2085/1994, de 20 de octubre BOE 27.01.95.

SUPERVISADO
- 5 MAR. 2018
Oficina de Supervisión
Secretaría General Técnica
CONSEJERÍA DE CULTURA

BOE 20.04.95*
R.D. 2201/1995, de 28.12.95, BOE 16.02.96**
R.D. 1427/1997, de 15.09.97, BOE 23.10.97**
R.D. 1562/1998, de 17.07.98, BOE 08.08.98**
R.D. 1523/1999, de 1.10.99, BOE 22.10.99**
R.D. 365/2005, de 8.04.05, BOE 27.04.05**
R.D. 1416/2006, de 1.12.06, BOE 25.12.06**
R.D. 560/2010, de 7.05.10, BOE 22.05.10**

Instrucción técnica complementaria MI-IP3 "Instalaciones petrolíferas para uso propio"
R.D 1427/1997 de 15.09.97 del Mº de Industria y Energía BOE 23.10.97
BOE 24.01.98*
R.D. 1523/1999, de 1.10.99, BOE 22.10.99**
R.D. 560/2010, de 7.05.10, BOE 22.05.10**

Normas aclaratorias para las tramitaciones a realizar de acuerdo con el Reglamento Técnico de distribución y utilización de combustibles gaseosos (*aprobado mediante R.D. 919/2006*).
Instrucción de 22.02.07, de la Dirección General de Industria, Energía y Minas. BOJA nº 57, de 21.03.07

Reglamento técnico de distribución y utilización de combustibles gaseosos y sus instrucciones técnicas complementarias ICG 01 a 11.
R.D. 919/2006, de 28.07.06 BOE 04.09.06.
Resolución 2.07.15 BOE 16.07.15**
Resolución 29.04.11, BOE 12.05.11**
R.D. 560/2010, de 7.05.10, BOE 22.05.10**
R.D. 984/2015, de 30.10.15**
BOJA 21.03.07**.

3.9.- ENERGÍAS RENOVABLES

CTE DB HE-4 Contribución solar mínima de agua caliente sanitaria.

CTE DB HE-5 Contribución fotovoltaica mínima de energía eléctrica.

Fomento de las energías renovables y del ahorro y eficiencia energética de Andalucía
Ley 2/2007, de 27.03.07. BOJA 10.04.07
*Decreto-Ley 3/2009, de 22.12.09, BOJA 24.12.09***
*D. 169/2011, de 31.05.11, BOJA 9.06.11***
*Decreto-Ley 2/2013, de 15.01.13, BOJA 17.01.2013***
*Decreto-Ley 5/2014, de 22.04.14, BOJA 30.04.14***
*Ley 3/2014, de 1.10.14, BOJA 9.10.14***

Reglamento de Fomento de Energías Renovables y Ahorro Energético de Andalucía
*D. 169/2011, de 31.05.11, BOJA 9.06.11***
*D. 2/2013, de 15.01.13, BOJA 17.01.13***
*Orden 9.12.14, BOJA 16.12.14***
*D.83/2016, de 19.04.16, BOJA 2.06.16***

Normas e instrucciones complementarias para la homologación de paneles solares.
Orden de 28 de julio de 1980, del Mº de Industria y Energía.
BOE nº 198, de 18.08.80,
Orden ITC/71/2007, de 22.01.07, BOE 26.01.07**
Orden IET/401/2012, de 28.02.12, BOE 2.03.12**
Orden IET/2366/2014, de 11.12.2014, BOE 18.12.14**
Disposición aplicable en todo lo que no se oponga a regulación posterior.

Especificaciones de las exigencias técnicas que deben cumplir los sistemas solares para agua caliente y climatización.
Orden de 9 de abril de 1981, del Mº de Industria y Energía.
BOE. 25.04.81
Orden 2 de Marzo de 1982, BOE 05.03.82**
Disposición aplicable en todo lo que no se oponga a regulación posterior.

Especificaciones técnicas de diseño y montaje de instalaciones solares térmicas para producción de agua caliente
*Orden de 30.03.91. BOJA 23.04.91. BOJA 17.05.91**

Conexión de instalaciones fotovoltaicas a la red de baja tensión.
R.D. 1699/2011, de 18.11.11. BOE 8/12/2011 BOE 11.02.12*
R.D. 413/2014, de 6.06.14 BOE 10.06.14**
R.D. 900/2015 de 9.10.15. BOE 10.10.2015**

Procedimiento de puesta en servicio de las instalaciones fotovoltaicas conectadas a la red.
Instrucción 21.01.04, BOJA 9.02.04
*Instrucción de 12.05.06. BOJA 19.06.06***

Normas complementarias conexión instalaciones generadoras de energía eléctrica.
Resolución de 23.02.2005,
BOJA 22.03.2005

Procedimientos administrativos referidos a las instalaciones de energía solar fotovoltaica andaluzas
D .50/2008, de 19.02.08. BOJA 4.03.08
*D. 9/2011, de 18.01.11 BOJA 02.02.11***
*D.83/2016, de 19.04.16, BOJA 02.06.16***

Caducidad de de los puntos de conexión otorgados por las compañías distribuidoras a las instalaciones generadoras fotovoltaicas conectadas a la red de baja tensión
Resolución de 14.11.2007, de la Dir. Gral de Industria, Energía y Minas.
BOJA 4.12.07

Especificaciones técnicas de las instalaciones fotovoltaicas andaluzas
*Orden de 26.03.07. BOJA 24.04.07. BOJA 18.05.07**

Regulación de la actividad de producción de energía eléctrica en regimen especial
Real Decreto 661/2007, de 25 de mayo. BOE 26.05.07, BOE 25.07.07*, BOE 26.07.07*
R.D. 1028/2007, de 20.07.07, BOE 1.08.07**
Orden ITC/2749/2007, de 27.09.07, BOE 29.09.07**
Resolución 27 de septiembre 2007, BOE 29.09.07**
R.D. 222/2008, de 15.02.08, BOE 18.03.08**
Resolución 14 de Mayo 2008, BOE 24.06.08**
Resolución 14 de Julio 2008, BOE 22.07.08**
R.D. 1578/2008, de 26.09.08, BOE 27.09.08**
R.D. 1011/2009, de 19.06.09, BOE 20.06.09**
Circular 9 de Julio de 2009, BOE 31.07.09**
Orden ITC/3519/2009, de 28.12.09, BOE 31.12.09**
R.D. 198/2010, de 26.02.10, BOE 13.03.10**
R.D. 1003/2010, de 05.08.10, BOE 06.08.10**
R.D.1565/2010, de 19.11.10, BOE 23.11.10**
R.D. 1614/2010, de 7.12.10, BOE 8.12.10 **
R.D.L. 14/2010, de 23.12.10, BOE 24.12.10**
Orden ITC/688/2011, de 30.03.11, BOE 31.03.11**
R.D. 1544/2011, de 31.10.11, BOE 16.11.11**
R.D. 1699/2011, de 18.11.11, BOE 8.12.11**

Regulación de las condiciones administrativas, técnicas y económicas de las modalidades de suministro de energía eléctrica con autoconsumo y de producción con autoconsumo
R.D. 900/2015, de 9.10.15. BOE 10.10.2015
Resolución 23.12.15, BOE 30.12.15

Aplicación del Real Decreto 661/2007

SUPERVISADO
- 5 MAR. 2018
Oficina de Supervisión
Secretaría General Técnica
CONSEJERÍA DE CULTURA

Instrucción de 20.06.07. BOJA 17.07.07.

3.10.- PROTECCIÓN CONTRA INCENDIOS

Reglamento de Instalaciones de Protección contra Incendios.
R.D. 1942/1993, de 05.11.93, del Mº de Industria y Energía. BOE 14.12.93. BOE 7.05.94*.
Orden 16.04.98, BOE 28.04.98**
Orden 27.07.99, BOE 05.08.99**
R.D. 560/2010, de 7.05.10, BOE 22.05.10**

3.11.- INSTALACIONES ESPECIALES.

Reglamento de Almacenamiento de Productos Químicos y sus ITC MIE APQ-1, MIE APQ-2, MIE APQ-3, MIE APQ-4, MIE APQ-5, MIE APQ-6 y MIE APQ-7.
RD 379/2001, de 6.4.01 Mº Ciencia y Tecnología BOE 10.5.01. BOE 19.10.01*
RD 2016/2004, de 11.10.04, BOE 23.10.04**
R.D. 105/2010, de 5.02.10, BOE 18.3.10**
Derogado a partir de 25.10.17

RD 656/2017, de 23.06.17 Mº de Economía, Industria y Competitividad, BOE 25.07.17 En vigor a partir de 25.10.17

4. PRODUCTOS, EQUIPOS Y SISTEMAS

4.1 MARCADO "CE"

Reglamento (UE) nº 305/2011 del Parlamento Europeo y del Consejo, de 9 de marzo de 2011, por el que se establecen condiciones armonizadas para la comercialización de productos de construcción y se deroga la Directiva 89/106/CEE del Consejo.

Disposiciones del mº de ciencia y tecnología sobre entrada en vigor del marcado ce para determinados materiales de la construcción.

BOE 11.04.01	Orden de 3 de abril de 2001 (Cementos)
BOE 7.12.01	Orden de 29 de Noviembre de 2001 (Plantas elevadoras de aguas, geotextiles, instalaciones, sistemas fijos de extinción de incendios, etc)
BOE 30.05.02	Resolución 6 de Mayo de 2002 (Sistemas fijos de lucha contraincendios, paneles de yeso, aislamientos, cales, aditivos para hormigón, etc)
BOE 17.09.02	Orden CTE/2276/2002 (Anclajes metálicos, sistemas de acristalamiento, kits de tabiquería interior, sistemas de impermeabilización de cubiertas, etc)
BOE 31.10.02	Resolución 3 de Octubre de 2002 (Baldosas, adoquines y bordillos de piedra natural, sistemas fijos de protección contra incendios, cales, etc)
BOE 19.12.02	Resolución 26 de Noviembre de 2002 (Ampliación y modificación de Orden CTE/2267/2002)
BOE 06.02.03	Resolución 16 de Enero de 2003 (Adhesivos para baldosas, áridos ligeros, columnas y báculos alumbrado, juntas elastoméricas, etc)
BOE 28.04.03	Resolución 14 de Abril de 2003 (Áridos, chimeneas, pozos de registro, sistemas de detección, tableros derivados de la madera, etc)
BOE 11.07.03	Resolución 12 de Junio de 2003 (Otras ampliaciones de la Orden 29 de Noviembre de 2001)
BOE 31.10.03	Resolución 10 de Octubre de 2003 (Herrajes, pates para pozos, columnas y báculos alumbrado, sistemas de detección, otras ampliaciones Orden 29.11.01)
BOE 11.02.04	Resolución 14 de Enero de 2004 (Elementos auxiliares fábricas de albañilería, adoquines de hormigón, áridos, otras ampliaciones Orden 29.11.01, etc)
BOE 6.04.04	Resolución 16 de Marzo de 2004 (Anclajes metálicos hormigón, sistemas de cubierta traslúcida, conectores y placas dentadas, etc)
BOE 16.07.04	Resolución 28 de Junio de 2004 (Sistemas fijos de lucha contra incendios, puertas industriales, piezas para fábrica de albañilería, etc)
BOE 29.11.04	Resolución 25 de Octubre de 2004 (Paneles compuestos autoportantes, componentes específicos de cubiertas, etc)
BOE 19.02.05	Resolución 1 de Febrero de 2005 (Sistemas fijos de luchas contra incendios, aislamientos, cales, otras ampliaciones Orden 29.11.01 , etc)
BOE 28.06.05	Resolución 6 de Junio de 2005 (Piezas de fábrica de albañilería, etc)
BOE 21.10.05	Resolución 30 de Septiembre de 2005 (Paneles compuestos ligeros autoportantes, productos de protección contra el fuego, etc)
BOE 1.12.05	Resolución 9 de Noviembre de 2005 (Sistemas detección, vidrios, sistemas de control de humo , otras ampliaciones Orden 29.11.01, etc)
BOE 10.06.06	Resolución 10 de Mayo de 2006 (Columnas alumbrado, sistemas de detección, laminados decorativos, otras ampliaciones Orden 29.11.01, etc)
BOE 20.12.06	Resolución 13 de Noviembre de 2006 (Columnas alumbrado, sistemas de detección, herrajes, otras ampliaciones Orden 29.11.01, etc)
BOE 05.05.07	Resolución 17 de Abril de 2007 (Columnas alumbrado, sistemas de detección, cementos, otras ampliaciones Orden 29.11.01, etc)
BOE 02.06.08	Resolución 13 de Mayo de 2008 (Columnas alumbrado, sistemas de detección, cementos, otras ampliaciones Orden 29.11.01, etc)
BOE 02.10.08	Resolución 15 de Septiembre de 2008 (Kits aislamiento exterior, paneles madera prefabricados, otras ampliaciones Orden CTE/2267/2002, etc)
BOE 20.05.09	Resolución 5 de Mayo de 2009 (Sistemas detección, herrajes, tuberías de gres, otras ampliaciones Orden 29.11.01, etc)
BOE 12.01.10	Resolución 21 de Diciembre de 2009 (Sistemas detección, cementos, otras ampliaciones Orden 29.11.01, etc)
BOE 03.06.10	Resolución 17 de Mayo de 2010 (otras ampliaciones Orden 29.11.01, etc)
BOE 28.09.10	Resolución 31 de Agosto de 2010 (otras ampliaciones Orden 29.11.01, etc)
BOE 29.03.11	Resolución 4 de Marzo de 2011 (otras ampliaciones Orden 29.11.01, etc)
BOE 19.10.11	Resolución 3 de Octubre de 2011 (otras ampliaciones Orden 29.11.01, etc)
BOE	Resolución 15 de Diciembre de 2011

SUPERVISADO
- 5 MAR. 2018
Oficina de Supervisión
Secretaría General Técnica
CONSEJERÍA DE CULTURA

27.12.11	
BOE 21.07.12	Resolución 6 de Julio de 2012
BOE 27.04.13	Resolución 18 de Abril de 2013
BOE 30.08.13	Resolución 19 de Agosto de 2013
BOE 24.10.14	Resolución 17 de Octubre de 2014
BOE 17.03.15	Resolución 2 de Marzo de 2015
BOE 10.09.15	Resolución 1 de Septiembre de 2015
BOE 7.12.15	Resolución 23 de Noviembre de 2015
BOE 28.04.16	Resolución 19 de Abril de 2016
BOE 29.06.16	Resolución 21 de Junio de 2016
BOE 23.11.16	Resolución 3 de Noviembre de 2016
BOE 28.04.17	Resolución 6 de Abril de 2017

Actualización de disposiciones estatales:
http://www.f2i2.net/legislacionseguridadindustrial/Si_Ambito.aspx?id_am=1000#RPC_marcadoCE

Actualización listados disponible en:
http://www.ffii.es/puntoinfomcyt/directivas.asp?directiva=89/106/cee#trasposicion

Las resoluciones contienen listados actualizados y refundidos de las órdenes anteriores a las que amplian y/o modifican.

4.2.-CEMENTOS Y CALES

Normalización de conglomerantes hidráulicos.
Orden de 24.06.64, del Mº de Industria y Energía. BOE 08.07.64
BOE 14.01.66** Instrucciones para la aplicación de la Orden 24.06.64
Disposición aplicable en todo lo que no se oponga a regulación posterior.

Obligatoriedad de la homologación de los cementos para la fabricación de hormigones y morteros para todo tipo de obras y productos prefabricados.
Real Decreto 1313/1988, de 28.10.88, Mº Industria y Energía. BOE 04.11.88
Orden PRE/3796/2006, de 11.12.03, BOE 14.12.06**

Instrucción para la recepción de cementos RC-16.
R.D. 256/2016, de 10.06.2016, por el que se aprueba la Instrucción para la recepción de cementos (RC-16). Ministerio de la Presidencia

4.3.-ACEROS

Especificaciones técnicas de los tubos de acero inoxidable soldados longitudinalmente.
Real Decreto 2605/1985, de 20 de noviembre, del Mº de Industria y Energía. BOE. 14.01.86, B.O.E. 13.02.86*

Recubrimientos galvanizados en caliente sobre productos, piezas y artículos diversos construidos o fabricados con acero u otros materiales férreos.
Real Decreto 2531/1985, de 18 de diciembre, del Mº de Industria y Energía. BOE 03.01.86.
Orden 13.01.99, BOE 28.01.99**
Disposiciones aplicables en todo lo que no se oponga a regulación posterior.

4.4.-CERÁMICA

Disposiciones específicas para ladrillos de arcilla cara vista y tejas cerámicas.
Res.15.06.88, de la Dir. Gral. de Arquitectura y Vivienda. BOE 30.06.88
Disposición aplicable en todo lo que no se oponga a regulación posterior.

5. OBRAS

5.1.-CONTROL DE CALIDAD

Disposiciones reguladoras generales de la acreditación de las Entidades de Control de Calidad de la Edificación y a los Laboratorios de Ensayos para el Control de Calidad de la Edificación.
R.D. 410/2010, de 31.03.10, Mº de la Vivienda, BOE 22.04.10

Regulación del control de calidad de la construcción y obra pública.
D.67/2011, de 05.04.11, BOJA 19.04.11

5.2.-HOMOLOGACIÓN, NORMALIZACIÓN Y CERTIFICACIÓN

Documento de Idoneidad Técnica de materiales no tradicionales.
D. 3652/1963, de 26.12.63, de la Presidencia del Gobierno. BOE 11.01.64
Disposición aplicable en todo lo que no se oponga a regulación posterior.

Reglamento de la Infraestructura para la Calidad y la Seguridad Industrial.
R.D. 2200/1995, de 28.12.95, del Mº de Industria y Energía. BOE 06.02.96, BOE 6.03.96*
R.D. 85/1996, de 26.01.96, BOE 21.02.96**
R.D. 411/1997, de 21.03.97, BOE 26.04.97**
Sentencia 33/2005, de 17.02.05, BOE 22.03.05**
R.D.338/2010, de 19.03.10, BOE 7.04.10**
R.D. 1715/2010, de 17.12.10, BOE 8.01.11**
Sentencia TS 29.06.11, BOE 16.08.11
Sentencia TS 27.02.12, BOE 23.03.12
R.D. 239/2013, de 5.04.13, BOE 13.04.13**
R.D. 1072/2015, de 27.11.15, BOE 14.12.15**

5.3.-PROYECTOS Y DIRECCIÓN DE OBRAS

Condiciones higiénicas mínimas que han de reunir las viviendas.
Orden de 29.02.1944 del Mº de la Gobernación. BOE 01.03.44, BOE 03.03.44*
Disposición aplicable en todo lo que no se oponga a regulación posterior.

Normas sobre redacción de proyectos y dirección de obras de edificación.
D. 462/ 1971, de 11.03.1971, del Mº de la Vivienda. BOE 24.03.71
R.D: 129/1985, de 23.01.85, BOE 07.02.85**
Disposición aplicable en todo lo que no se oponga a regulación posterior.

Normas sobre el Libro de Órdenes y Asistencia en las obras de edificación.
Orden de 09.06.1971, del Mº de la Vivienda. BOE 17.06.71.
Orden 17.07.71, BOE 24.07.71 **

SUPERVISADO
- 5 MAR. 2018
Oficina de Supervisión
Jefatura General Técnica
CONSEJERÍA DE CULTURA

Disposición aplicable en todo lo que no se oponga a regulación posterior.

Certificado Final de la Dirección de Obras de edificación.
Orden de 28.01.1972, del Mº de la Vivienda. BOE 10.02.72. BOE 25.02.72*
Disposición aplicable en todo lo que no se oponga a regulación posterior.

Cédula habitabilidad edificios nueva planta.
D. 469/1972 de 24.2.72 del Mº de la Vivienda BOE 06.03.72.
R.D. 1320/1979, de 10.05.79, BOE 07.06.79**
R.D. 129/1985, de 23.01.85, BOE 07.02.85**
Disposición aplicable en todo lo que no se oponga a regulación posterior.

Modelo de libro incidencias correspondientes a obras en las que sea obligatorio un Estudio de seguridad e higiene en el trabajo.
Orden de 20.09.86, del Mº de Trabajo y Seguridad Social. BOE 13.10.86 BOE 31.10.86*
Disposición aplicable en todo lo que no se oponga a regulación posterior.

Estadísticas de Edificación y Vivienda.
Orden de 29.05.89, del Mº de Relaciones con las Cortes y de la Secretaría del Gobierno. BOE 31.05.89
Disposición aplicable en todo lo que no se oponga a regulación posterior.

5.4.-CONTRATACIÓN

Texto refundido de la Ley de Contratos del Sector Público

Real Decreto Legislativo 3/2011, de 14.11.11, BOE 16.11.11, BOE 3.02.12*
Orden EHA/3479/2011, de 19.12.11, BOE 23.12.11**
Ley 7/2012, de 27.12.2012, BOE 28.12.2012**
RDL 4/2013, de 22.02.2013, BOE 23.02.2013**
Ley 8/2013, de 26.06.2013, BOE 27.06.2013**
RDL 8/2013, de 28.06.2013, BOE 29.06.2013**
Ley 10/2013, de 24.07.2013, BOE 25.07.2013**
Ley 14/2013, de 27.09.2013, BOE 28.09.2013**
Ley 20/2013, de 9.12.2013, BOE 10.12.2013**
Orden HAP/2425/2013, de 23.12.2013, BOE 27.12.2013**
Ley 25/2013, de 27.12.2013, BOE 28.12.2013**
RDL 1/2014, de 24.01.2014, BOE 25.01.2014**
Orden SSI/1075/2014, de 16.06.2014, BOE 25.06.2014**
Orden SSI/1076/2014, de 16.06.2014, BOE 25.06.2014**
Orden HAP/1392/2014, de 25.07.2014, BOE 31.07.2014**
Ley 2/2015, de 30.03.2015, BOE 31.03.2015**
Ley 25/2015, de 28.07.2015, BOE 29.07.2015**
Ley 31/2015, de 9.09.2015, BOE 10.09.2015**
RDL 10/2015, de 11.09.2015, BOE 12.09.2015**
RD 814/2015, de 25.09.2015, BOE 25.09.2015**
Ley 40/2015, de 1.10.2015, BOE 2.10.2015**
Resolución 23.12.2015, BOE 30.12.2015**
Orden HAP/2846/2015, de 29.12.2015, BOE 31.12.2015**
Resolución 16.03.2016, BOE 17.03.2016**
Resolución 6.04.2016, BOE 8.04.2016**
RD 55/2017, de 3.02.2017, BOE 4.02.2017**

Reglamento general de la Ley de Contratos de las Administraciones Públicas.
Real Decreto 1098/2001, de 12.10.01, del Mº de Hacienda. BOE, 26.10.01. BOE.13.12.01*, BOE 08.02.02*
Orden HAC/0914/2003, de 9.04.03, BOE 16.04.03**
Orden ECO/0204/2004, de 23.01.04, BOE 07.02.04**
Orden EHA/1077/2005, de 31.03.05, BOE 26.04.05**
Orden EHA/1307/2005, de 29.04.05, BOE 13.05.05**
RD 817/2009, de 8.05.09, BOE 15.05.09**
Orden HAP/1046/2012, de 15.06.2012, BOE 29.06.2012**
RD 773/2015, de 28.08.2015, de 05.09.2015**

Ley reguladora de la subcontratación en el Sector de la Construcción
Ley 32/2006, de 18.10.06, de Jefatura del Estado. BOE 19.10.06.
R.D. 1109/2007, de 24.08.07 BOE 25.08.07**.
Ley 25/2009, de 22.12.09, BOE 23.12.09**

Procedimiento de habilitación del Libro de Subcontratación, regulado en el Real Decreto 1109/2007, de 24 de agosto, por el que se desarrolla la Ley 32/2006, de 18 de octubre, reguladora de la subcontratación en el sector de la Construcción.
Orden 22.11.07 Cª Empleo. BOJA 20.12.07.

6. PROTECCIÓN

6.1.-ACCESIBILIDAD.

Texto refundido de la Ley General de derechos de las personas con discapacidad y de su inclusión social.
R.D. Legislativo 1/2013, de 29.11.13, BOE 03.12.2013
R.D. 1056/2014, de 12.12.14, BOE 23.12.14**
Ley 12/2015, de 24.06.15, BOE 25.06.15**

Reglamento que regula las normas para la accesibilidad en las infraestructuras, el urbanismo, la edificación y el transporte en Andalucía.
D. 293/2009, de 07.07.09, de la Consejería de la Presidencia. BOJA 21.07.09
*Orden 9.01.12, BOJA 19.01.12***

Derechos y atención a las personas con discapacidad en Andalucía
Ley 4/2017, de 25.09.17, BOJA 4.10.17

Condiciones básicas de accesibilidad y no discriminación para el acceso y utilización de los espacios públicos urbanizados
Orden VIV/561/2010, Mº de Vivienda, BOE 11.03.10.

6.2.-MEDIO AMBIENTE

Ley de calidad del aire y protección de la atmósfera.
Ley 34/2007, de 15.11.07. BOE 16.11.07, BOE 04.07.14**
Ley 51/2007, de 26.12.07, BOE 27.12.07**
R.D. Legislativo 1/2008, de 11.01.08, BOE 26.01.08**
R.D. 100/2011, de 28.01.11, BOE 29.01.11**
R.D. 102/2011, de 28.01.11, BOE 29.01.11**
R.D. Legislativo 1/2011, de 1.07.11, BOE 2.07.11**
R.Decreto-Ley 8/2011, de 1.07.11, BOE 7.07.11**
R.D. 455/2012, de 5.03.12, BOE 6.03.12
Ley 11/2014, de 3.07.14, BOE 4.07.14
Ley 33/2015, de 21.09.15 BOE 22.09.15**
R.D. 115/2017, de 17.02.17, BOE 18.02.17**

Ley de Evaluación de Impacto Ambiental
Ley 21/2013, de 9.12.13, BOE 11.12.13

Gestión Integrada de la Calidad Ambiental.
LEY 7/2007, de 9 de julio, de la Consejería de Presidencia. BOJA 20.07.07.
*Ley 1/2008, de 27.11.08, BOJA 11.12.08***
*Ley 9/2010, de 30.07.10, BOJA 22.09.10***
*Decreto 356/2010, de 3.08.10, BOJA 11.08.10***
*Decreto-Ley 5/2014, de 22.04.2014, BOJA 30.04.2014***
*Decreto-Ley 3/2015, de 03.03.2015, BOJA 11.03.2015**, BOJA 20.03.15**

SUPERVISADO
- 5 MAR. 2018
Oficina de Supervisión
Secretaría General Técnica
CONSEJERÍA DE CULTURA

*Ley 3/2015, de 29.12.2015, BOJA 12.01.2016***

Reglamento de Calificación Ambiental de la Comunidad Autónoma de Andalucía.
D. 297/1995, de 19.12.95, de la Cª de la Presidencia. BOJA 11.01.96

Reglamento de la Calidad del Aire.
D.239/2011, de 12.07.11, BOJA 4.08.11

Regulación Autorizaciones Ambientales Unificadas y modificación de Ley GICA
D. 356/2010, de 3 de agosto, de la Cª de M. Ambiente. BOJA 11.08.10
*D. 5/2012, de 17.01.12, BOJA 27.01.12***

Regulación de la autorización ambiental integrada y se modifica el Decreto 356/2010, de 3 de agosto, por el que se regula la autorización ambiental unificada.
Decreto 5/2012, de 17.01.12, BOJA 27.01.12

Reglamento de Protección Contra la Contaminación Acústica de Andalucía
Decreto 6/2012, de 17.01.12, BOJA de 06.02.2012
*BOJA, 3.04.2013**

Aguas residuales urbanas
R.D.- 305Ley 11/1995, de 28 de diciembre, por el que se establecen las normas aplicables al tratamiento de las aguas residuales urbanas
Resolución 30.01.96, BOE 3.02.96
R.D. 509/96, de 15.03.96 BOE 29.03.96**

AGUAS LITORALES

Reglamento de Vertidos al Dominio Público Hidráulico y al Dominio Público Marítimo-Terrestre de Andalucía
Decreto 109/2015, de 17.03.15, BOJA 12.05.15
Resolución 6.05.16, BOJA 25.05.16

RESIDUOS

De residuos y suelos contaminados
Ley 22/2011, de 28.07.11, BOE 29.07.11
R.Decreto-Ley 17/2012, de 4.05.12, BOE 5.05.12**
Ley 11/2012, de 19.12.12, BOE 20.12.12**
Ley 5/2013, de 11.06.13, BOE 12.06.13**
R.D. 110/2015, de 20.02.15, BOE 21.02.2015**
R.D. 180/2015, de 13.03.15, BOE 07.04.15**
Resolución 16.11.2015, BOE 12.12.15**
Orden AAA/699/2016, de 9.05.16**, BOE 12.05.16**

Reglamento de Residuos de la Comunidad Autónoma de Andalucía.
D.73/2012, de 22.03.2012, BOJA 26.04.12

Producción y gestión de los residuos de construcción y demolición.
Real Decreto 105/2008, de 1 de febrero, del Mº de Presidencia. BOE 13.02.08.

EMISIONES RADIOELÉCTRICAS

Condiciones de protección del dominio público radioeléctrico, restricciones a las emisiones radioeléctricas y medidas de protección sanitaria frente a emisiones radioeléctricas.
RD 1066/2001, de 28.09.01, del Mº de Presidencia. BOE 234 29.9.01. BOE 26.10.01*, BOE 16.04.02*, BOE 18.04.02*
Orden 11.01.02, BOE 12.01.02**
R.D. 424/2005, de 15.04.05, BOE 29.04.05**
R.D. 123/2017, de 24.02.17, BOE 08.03.17**

CERTIFICACIÓN ENERGÉTICA

Procedimiento básico para la certificación de eficiencia energética de edificios.
RD 235/2013, de 5.04.13, del Mº de la Presidencia. BOE 13.04.13
BOE 25.05.13*

Fomento de las energías renovables y del ahorro y eficiencia energética
Ley 2/2007, de 27 de marzo, de la Cª de Presidencia. BOJA 10.04.07.

Reglamento de fomento de las energías renovables, el ahorro y la edficiencia energética en Andalucía.
*D. 169/2011, de 31.05.11, BOJA 9.06.11***
*Decreto 2/2013, de 15.01., BOJA 17.01.13***

Registro Electrónico de Certificados Energéticos Andaluces
Orden de 9.12.2014. BOJA 16.12.2014
*Resolución 12/2015, de 12.06.15, BOJA 18.06.2015***

6.3.-PATRIMONIO HISTÓRICO

Patrimonio Histórico Español.
Ley 16/1985, de 25.06.85, de Jefatura del Estado. BOE 29.05.85, BOE 11.12.1985*
R.D. 111/1986, de 10.01.86, BOE 28.01.96**
R.D. 620/1987, de 10.04.87, BOE 13.05.87**
Ley 33/1987, de 23.12.87, BOE 24.12.87**
Ley 37/1998, de 28.12.98, BOE 29.12.98**
R.D. 582/1998, de 19.05.98, BOE 31.05.98**
Sentencia 17/1991, de 31.01.91, BOE 25/02/91**
Orden 2 de Abril de 1991, BOE 11.04.91**
R.D. 1680/1991, BOE 28.11.91**
Ley 21/1993, de 29.12.93, BOE 30.12.93**
Ley 30/1994, de 24.11.94, BOE 25.11.94**
Ley 42/1994, de 30.12.94, BOE 31.12.94**
R.D. 1247/1995, de 14.07.95, BOE 9.08.95**
Ley 43/1995, de 27.12.95, BOE 28.12.95**
R.D. 2598/1998, de 4.12.98, BOE 19.12.98**
Ley 50/1998, de 30.12.98, BOE 31.12.98**
Resolución de 20 de Noviembre de 2001, BOE 30.11.01**
Ley 24/2001, de 27.12.01, BOE 31.12.01**
R.D. 1164/2002, de 08.11.02, BOE 15.11.02**
Ley 46/2003, de 25.11.03, BOE 26.11.03**
Ley 62/2003, de 30.12.03, BOE 31.12.03**
R.D. 760/2005, de 24.06.05, BOE 25.06.05**
R.D. 1401/2007, de 29.10.07, BOE 7.11.07**
R.D. 1708/2011, de 18.11.11, BOE 25.11.11**
R.D. Ley 20/2011, de 30.12.11, BOE 31.12.11**
Ley 17/2012, de 27.12.12, BOE 28.12.12**
Ley 22/2013, de 23.12.13, BOE 26.12.13**
Ley 36/2014, de 26.12.14, BOE 30.12.14**
Ley 10/2015, de 26.05.15, BOE 27.05.15**
Ley 48/2015, de 29.10.15, BOE 30.10.15**

Reglamento de Protección y Fomento del Patrimonio Histórico de Andalucía.
D. 19/1995, de 07.02.95, de la Cª de Cultura. BOJA 17.03.95
*D. 168/2003 de 07.02.1995, de la Cª de Cultura. BOJA 15.07.2003***

Reglamento de Actividades Arqueológicas.
D. 168/2003 de 07.02.1995, de la Cª de Cultura. BOJA 15.07.2003
*D. 379/2009, de 1.12.09, BOJA 16.12.09***
*D. 379/2011, de 30.12.11., BOJA 30.01.12***

Patrimonio Histórico de Andalucía.

SUPERVISADO
- 5 MAR. 2018
Oficina de Supervisión
Secretaría General Técnica
CONSEJERÍA DE CULTURA

Ley 14/2007, de 26.11.07, de Presidencia. BOJA 19.12.07
*Decreto-ley 1/2009, de 24.02.09, BOJA 27.02.09***
*Decreto-ley 3/2009, de 22.12.09, BOJA 24.12.09***

6.4.-SEGURIDAD Y SALUD

Ordenanza General de Seguridad e Higiene en el Trabajo.
Derogados Títulos I y III
Orden de 09.03.71, del Mº de Trabajo. BOE 16.03.71 BOE 17.03.71 BOE 06.04.71*
Resolución de 20.03.78, BOE 21.04.78**
Resolución 12.05.78, BOE 21.06.78**
Resolución 28.06.78, BOE 09.09.78**
Resolución 31.01.80, BOE 12.02.80**
Resolución 23.02.81, BOE 17.03.81**
Resolución 31.10.86, BOE 13.12.86**
R.D. 1316/1989, de 27.10.89, BOE 2.11.89**
Ley 31/1995, de 8.11.95, BOE 10.11.85**
R.D. 486/1997, de 14.04.97, BOE 23.04.97**
R.D. 664/1997, de 12.05.97, BOE 24.05.97**
R.D. 665/1997, de 12.05.97, BOE 24.05.97**
R.D. 773/1997, de 30.05.97, BOE 12.06.97**
R.D. 1215/1997, de 18.07.97, BOE 7.08.97**
R.D. 614/2001, de 8.06.01, BOE 21.06.01**
R.D. 349/2003, de 21.03.03, BOE 5.04.03**

Prevención de Riesgos Laborales.
Ley 31/1995 de 08.11.95 de la Jefatura del Estado. BOE 10.11.95
Ley 50/1998, de 30.12.98, BOE 31.12.98**
Ley 13/1999, de 05.11.99, BOE 06.11.99**
R.D.L. 5/2000, de 04.08.00, BOE 08.08.00**
Ley 54/2003, de 12.12.03, BOE 13.12.03**
Ley 30/2005, de 29.12.05, BOE 30.12.05**
Ley 31/2006, de 18.10.06, BOE 19.10.06**
Ley Orgánica 3/2007, de 22.03.07, BOE 23.03.07**
Ley 25/2009, de 22.12.09, BOE 23.12.09**
Ley 32/2010, de 05.08.10, BOE 6.08.10**
Ley 14/2013, de 27.09.13, BOE 28.09.13 **
Ley 35/2014, de 26.12.14, BOE 29.12.14**
Recurso 7473/2013 y Sentencia 198/2015, de 24.09.15**

Reglamento de los servicios de prevención
R.D. 39/1997 de 17.01.97 BOE 31.01.97
R.D. 780/1998, de 30.04.98, BOE 1.05.98**
R.D. 688/2005, de 10.06.05, BOE 11.06.05**
R.D. 604/2006, de 19.05.06, BOE 29.05.06**
R.D. 298/2009, de 6.03.09, BOE 7.03.09**
R.D. 337/2010, de 19.03.10, BOE 23.03.10**
Orden TIN/2504/2010, de 20.09.10, BOE 28.09.10**
R.D.598/2015, de 03.07.15, BOE 04.07.15**
R.D. 899/2015, de 9.10.2015, BOE 10.10.15**

Disposiciones mínimas en materia de señalización de seguridad y salud en el trabajo.
R.D. 485/97 de 14.04.97 de M. de Trabajo y Asuntos Sociales. BOE 23.4.97 RD 598/2015, de 3.07.15, BOE 04.07.2015**

Disposiciones mínimas de Seguridad y Salud en los lugares de trabajo
R.D. 486/97, de 14.04.97 del M. de Trabajo y Asuntos Sociales BOE 23.04.97.
R.D. 2177/2004, de 12.11.04, BOE 13.11.04**
Orden TAS/2947/2007, de 8.10.97, BOE 11.10.97**

Disposiciones mínimas de seguridad y salud relativas a la manipulación manual de carga que entrañe riesgos, en particular dorsolumbares, para los trabajadores.
R.D. 487/1997 DE 14.04.97 BOE 23.04.97

Disposiciones mínimas de seg. y salud relativas a la utilización por los trabajadores de equipos de protección individual
R.D. 773/1997 de 30.05.97, BOE 12.06.97, BOE 18.07.97*

Disposiciones mínimas de seguridad y salud relativas a la utilización por los trabajadores de los equipos de trabajo
R.D. 1215/1997 de 18.07.97 del Mº de la Presidencia BOE 7.08.97. R.D. 2177/2004, de 12.11.04, BOE 13.11.04**

Disposiciones mínimas de Seguridad y Salud en las obras de construcción
R.D. 1627/97 24.10.97 del M. De la Presidencia BOE 26.10.97.
R.D. 2177/2004, de 12.11.04, BOE 13.11.04**
R.D. 604/2006, de 19.05.06, BOE 29.05.06**
R.D. 1109/2007, de 24.08.07, BOE 25.08.07**
R.D. 337/2010, de 19.03.10, BOE 23.03.10**

Protección de la salud y seguridad de los trabajadores contra riesgos relacionados con los agentes químicos durante el trabajo.
R.D. 374/2001. De 6 de abril. Mº de la Presidencia. BOE 104 de 1.5.01.
BOE 30.5.01*, BOE 22.6.01*
R.D. 598/2015 de 03.07.15, BOE 4.07.15**

Protección de la salud y la seguridad de los trabajadores frente a los riesgos derivados o que puedan derivarse de la exposición a vibraciones mecánicas.
R.D. 1311/2005, de 04.01.2005, Mº de Trabajo y AA.SS. BOE 05.11.2005
R.D. 330/2009, de 13.03.09, BOE 26.03.09

Protección de la salud y la seguridad de los trabajadores contra los riesgos relacionados con la exposición al ruido.
R.D. 286/2006, de 10.03.2006, Mº de la Presidencia. BOE 60 de 11.03.2006.
BOE 62 de 14.03.2006*. BOE 71 de 24.03.2006*.

Disposiciones mínimas de seguridad y salud aplicables a los trabajos con riesgo de exposición al amianto.
R.D. 396/2006, de 31.03.2006, BOE 60 de 11.04.2006.
*Orden 12.11.07 BOJA 28.11.07***
*Orden 14.09.11, BOJA 10.10.11***

Protección de la salud y la seguridad de los trabajadores contra los riesgos relacionados con la exposición a campos electromagnéticos.
R.D. 299/2016, de 22.07.2016, Mº de la Presidencia. BOE 182 de 29.07.2016

Sevilla, Febrero de 2018

Francisco Reina Fernández Trujillo

Fco. Javier Terrados Cepeda