SUPERVISADO
23 OCT. 2017
Oficina de Supervisión
Secretaría General Técnica
CONSEJERÍA DE CULTURA

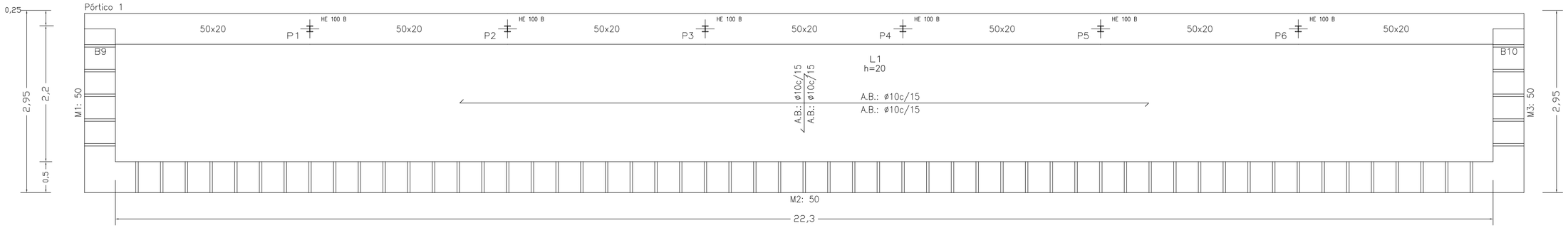

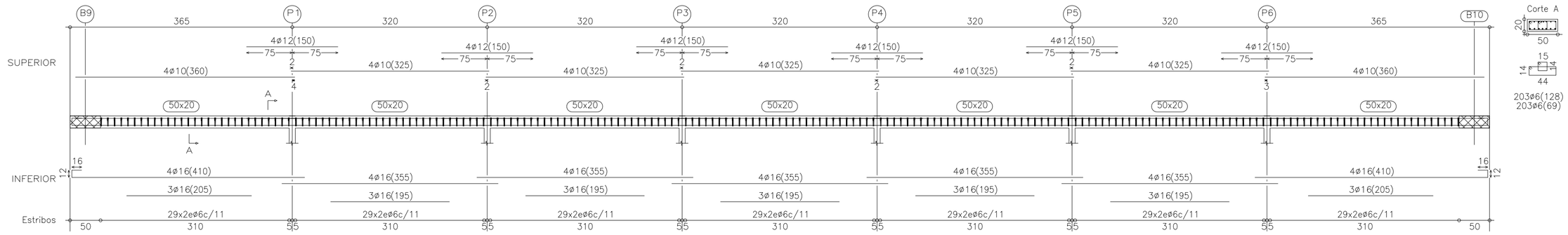

Forjado 1
Despiece de vigas
Hormigón: HA-25, Yc=1.5
Acero: B 400 S, Ys=1.15
Escala: 1:50

Forjado 1
Replanteo
Hormigón: HA-25, Yc=1.5
Aceros en forjados: B 400 S, Ys=1.15

R.S. Refuerzo superior
R.I. Refuerzo inferior

Escala: 1:50

Montaje de ábaco de esquina con pilar metálico. Losa maciza.

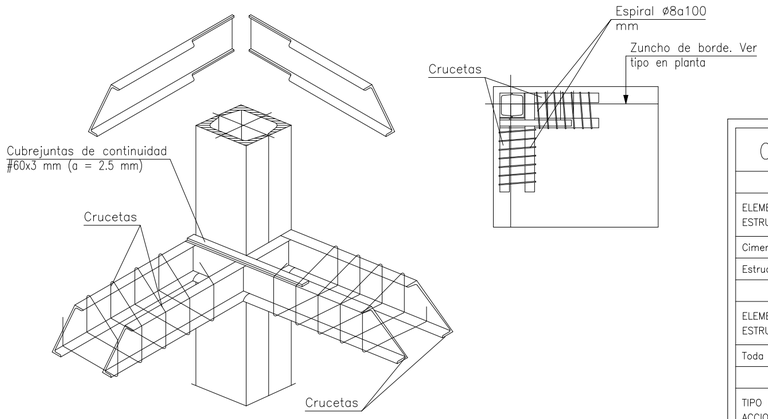

Canto losa	Crucetas Perfil UPN
22	UPN-100
25	UPN-120
30	UPN-140
35	UPN-160

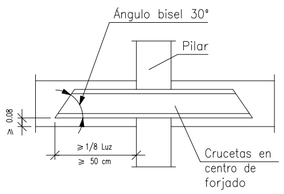

CUADRO DE CARACTERISTICAS SEGUN LA INSTRUCCION "EHE"

HORMIGÓN					
ELEMENTO ESTRUCTURAL	Tipo de hormigón	Nivel de control	Coeficiente parcial de seguridad (yc)	Resistencia de cálculo (N/mm2)	Recubrimiento nominal (mm)
Cimentacion	HA-25/B/40/IIa	ESTADISTICO	1,50	16,6	50
Estructura	HA-25/B/20/IIa	ESTADISTICO	1,50	16,6	35
ACERO					
ELEMENTO ESTRUCTURAL	Tipo de acero	Nivel de control	Coeficiente parcial de seguridad (yc)	Resistencia de cálculo (N/mm2)	El acero estará garantizado por la Marca AENOR
Toda la obra	B 500 S	NORMAL	1,15	348	

EJECUCIÓN			
TIPO DE ACCION	Nivel de control	Coeficientes parciales de seguridad (para E.L.U.)	
		Efecto favorable	Efecto desfavorable
Permanente	NORMAL	yG = 1,00	yG = 1,50
Permanente de valor no constante	"	yG'= 1,00	yG'= 1,60
Variable	"	yQ= 0,00	yQ= 1,60

ESTRUCTURA DUCTILIDAD BAJA

Apoyo en extremo de vano sobre pared de fábrica resistente.

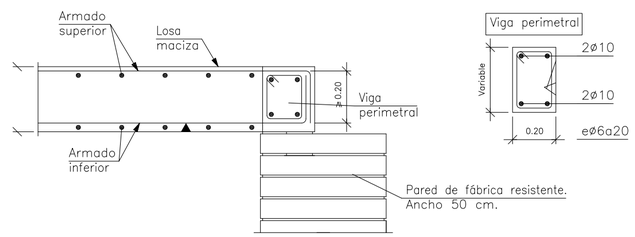

JUNTA DE ANDALUCIA
Consejería de Cultura

REVISIÓN Y ACTUALIZACIÓN DEL PROYECTO BÁSICO Y DE EJECUCIÓN PARA LA RESTAURACIÓN DE LA BARBACANA DEL CASTILLO DE NIEBLA (HUELVA)

PLANOS DE INTERVENCIÓN		Nº plano 18
Denominación	Estructura planta 1 módulo 2 (Galería)	E 1/50
	Manuel López Vicente/Arquitecto	JULIO 2017

C:\Users\Wanuel\PROYECTOS\2017\BARBACANA 2017\planos2017\18-Forjado mod2 R.DWG, Layout1, A2