NET878410: "SUMINISTRO DE ARCONES PORTAHERRAMIENTAS MODELO INFOCA EN POLIESTER Y REPUESTOS PARA PEQUEÑAS REPARACIONES"

PLIEGO DE PRESCRIPCIONES TÉCNICAS

Sumario

1.ANTECEDENTES....3
2.OBJETO....3
3.LUGAR Y MODO DE PRESTACIÓN DEL SUMINISTRO....3
4.PLAZO DE GARANTÍA Y ASISTENCIA TÉCNICA....3
5.DESCRIPCIÓN DEL SUMINISTRO....3
6.PLAZO DE ENTREGA E INTERLOCUCIÓN....4
7.MUESTRAS....4
8.PROPIEDAD INTELECTUAL....4
9.FACTURACIÓN....5
CUADRO RESUMEN....6

1. ANTECEDENTES

Los vehículos ligeros todo terreno que utilizan los Grupos de Especialistas del dispositivo INFOCA van dotados de una baca sobre la que se localiza un arcón portaherramientas. En este arcón es donde se transportan, a los incendios, todas las herramientas necesarias para cada Grupo de Especialistas. Recientemente, La Agencia de Medio Ambiente y Agua de Andalucía, M.P. (en adelante, LA AGENCIA) ha diseñado un modelo de arcón propio en poliéster, acorde a sus necesidades, del que desea fabricar una serie de unidades.

2. OBJETO

Es objeto del presente pliego definir las prescripciones técnicas y establecer las condiciones que regirán el contrato de "SUMINISTRO DE ARCONES PORTAHERRAMIENTAS MODELO INFOCA EN POLIESTER Y REPUESTOS PARA PEQUEÑAS REPARACIONES".

3. LUGAR Y MODO DE PRESTACIÓN DEL SUMINISTRO

Los suministros objeto del presente contrato tendrán lugar en un CEDEFO específico de cada una de las provincias andaluzas, cuyas direcciones se encuentran recogidas en el Cuadro-Resumen del presente Pliego.

4. PLAZO DE GARANTÍA Y ASISTENCIA TÉCNICA

El contratista deberá establecer un control de calidad sobre los elementos suministrados, certificando así que se ajustan a las especificaciones técnicas exigidas en el presente pliego.

La garantía de cualquier tipo de material o repuesto a suministrar no será inferior, en ningún caso, a 24 meses, desde la recepción efectiva por parte de LA AGENCIA.

En el supuesto de que el producto a suministrar se deteriorara por causas no imputables a LA AGENCIA, aún estando ya depositado en sus instalaciones, éste deberá ser restituido a su correcto estado de uso por cuenta del contratista.

5. DESCRIPCIÓN DEL SUMINISTRO

El objeto de contrato es el suministro de Arcónes Portaherramientas INFOCA, cuyas características técnicas aparecen detalladas en el Cuadro-Resumen del presente pliego. Los Arcónes Portaherramientas INFOCA se

fabricarán según molde aportado por LA AGENCIA y que, además, es de su propiedad. Dicho molde será facilitado al contratista para su uso durante la ejecución del contrato y devuelto por este a LA AGENCIA a la finalización del mismo.

Por otra parte, el contratista también deberá suministrar piezas de repuesto, tales como bisagras, cerraduras y amortiguadores de cierre, similares a los que tienen los arcones en la actualidad, y cuyas características se recogen también en el Cuadro-Resumen del presente pliego

6. PLAZO DE ENTREGA E INTERLOCUCIÓN

Debido a las especiales condiciones de emergencia en que prestan sus servicios los vehículos del dispositivo INFOCA, el contratista deberá aceptar el inicio de la atención requerida por LA AGENCIA en un plazo no superior a 24 horas, considerándose como aceptables los plazos de envío de equipos no superiores a 10 días laborables.

Por parte de LA AGENCIA se determinará un responsable "interlocutor" único que coordinará las entregas y gestionará los albaranes para facturación. De la misma manera, se solicitará la designación de un único interlocutor por parte del contratista.

7. MUESTRAS

Previo al inicio de la ejecución del contrato, LA AGENCIA podrá requerir la entrega de una muestra del material objeto de contrato, que se realizará en los Servicios Centrales de LA AGENCIA sitos en C/ Johan G. Gutenberg nº 1, Isla de la Cartuja, C.P.: 41092 (Sevilla).

En este caso, LA AGENCIA realizará cuantas pruebas estime oportuno, con el fin de comprobar la idoneidad y calidad técnica del material a suministrar.

8. PROPIEDAD INTELECTUAL

LA AGENCIA ostentará en todo momento la propiedad intelectual del producto, cediendo temporalmente el molde al contratista a los únicos efectos de la fabricación de los arcones objeto de contrato. A la finalización del contrato, el contratista deberá devolver el molde a LA AGENCIA en el mismo estado en el que se entregó. Queda terminantemente prohibido para el contratista explotar comercialmente modelos de este producto sin el consentimiento expreso de LA AGENCIA.

Con carácter supletorio, será de aplicación el régimen jurídico contenido en el Real Decreto Legislativo 1/1996, de 12 de abril, por el que se aprueba el Texto Refundido de la Ley de Propiedad Intelectual, con las modificaciones y adiciones contenidas en la Ley 5/1998, de 6 de marzo, de incorporación al derecho español de la Directiva 96/9/CE, así como en las disposiciones concordantes.

9. FACTURACIÓN

El contratista emitirá una factura al mes, que incluirá la totalidad de los pedidos realizados y efectivamente suministrados por este a LA AGENCIA. En cada factura, el contratista hará constar, al menos, la siguiente información:

- Código NET878410.
- Copia del albarán de suministro. Este parte debe estar firmado por el responsable designado por LA AGENCIA.

Previo a la presentación de la factura, el contratista enviará al responsable del contrato, vía email, copia escaneada tanto de la esta, como de los albaranes debidamente valorados, para que con esta primera revisión, se realicen todas las correcciones que fueran necesarias, acelerándose así el proceso de pagos, una vez presentada la factura formalmente.

La factura definitiva se entregará, junto a los albaranes de pedido de material aceptados por LA AGENCIA, en las oficinas de LA AGENCIA (Dpto. de Contabilidad) en Sevilla, sita en C/ Johan G. Gutenberg nº 1, Isla de la Cartuja, 41092, en forma de original y dos copias, y antes de los primeros 10 días del mes siguiente. En estas deberá figurar de forma clara el número de Contrato con LA AGENCIA (NET878410), así como los Centros de Coste, facilitados previamente por LA AGENCIA.

Fdo. Diego Delgado Pazos Técnico redactor	Vº Bº Juan Antonio Blanco González Jefe Línea Logística de Incendios Forestales y otras Emergencias Ambientales

CUADRO RESUMEN

EXPEDIENTE: NET878410

TÍTULO: SUMINISTRO DE ARCONES PORTAHERRAMIENTAS MODELO INFOCA EN POLIESTER Y REPUESTOS PARA PEQUEÑAS REPARACIONES

OBJETO

Es objeto del presente Pliego de Prescripciones Técnicas describir las especificaciones técnicas y establecer las condiciones que regirán el contrato de "SUMINISTRO DE ARCONES PORTAHERRAMIENTAS MODELO INFOCA EN POLIESTER Y REPUESTOS PARA PEQUEÑAS REPARACIONES"

PRESCRIPCIONES TÉCNICAS PARTICULARES:

ARCÓN PORTAHERRAMIENTAS INFOCA

Características:

-Largo 2.600 mm

-Ancho 1.500 mm

-Altura menor 400 mm

-Altura mayor 600 mm

El arcón portaherramientas INFOCA estará fabricado, **en su totalidad**, con poliéster estratificado con fibra de vidrio. Constará de una parte fija, que se apoyará en la baca del vehículo, así como de tres puertas abatibles.

La parte fija estará compuesta por:

- Gel-coat ortoftálico de color determinado.
- Mat 300 gr/m^2.
- Mat 450 gr/m^2.
- Tejido 500 gr/m^2.
- Mat 450 gr/m^2.

Las puertas laterales del arcón estarán construidas de fuera hacia dentro, de la siguiente forma:

- Gel-coat ortoftálico de color determinado.
- Mat 300 gr/m^2.
- Mat 450 gr/m^2.
- Mat 300 gr/m^2.

La puerta central estará construida de la siguiente forma:

- Gel-coat ortoftálico de color determinado.
- Mat 300 gr/m^2.
- Mat 450 gr/m^2.
- Tejido 500 gr/m^2.
- Mat 450 gr/m^2.
- Tejido 500 gr/m^2.
- Mat 450 gr/m^2.

Esta disposición de capas, nos permitirá obtener un espesor de 4 mm, aproximadamente.

El interior del arcón deberá estar compartimentado, de manera que albergue debidamente, todas las herramientas y útiles de trabajo de un reten completo. Esta compartimentación deberá llevar el siguiente material.

- 4 capas de Mat 450 gr/m^2.

La compartimentación interior estará sujeta con tornillería, de manera que cuando sea necesario, se pueda desmontar sin problemas.

Se adjunta un croquis con la forma de la compartimentación interna.

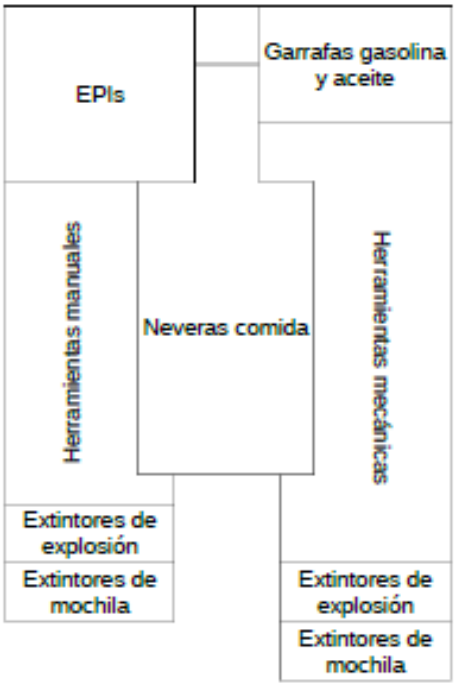

Todas las herramientas, deberán ir bien sujetas con cinchas de presión.

Además del material de poliéster descrito para la fabricación de los arcones, será necesario utilizar el siguiente material accesorio:

- 3 cerraduras con llave, para cada una de las puertas.
- 2 asideros a colocar en la parte trasera.
- 3 “entradas de aire”.
- 10 bisagras.
- 6 pistones de gas para controlar el movimiento de las puertas.
- 1 tapón para desagüe.
- 6 cinchas de amarre.
- 10 placas con abrazadera para sujeción a la baca del vehículo.

PIEZAS Y RECAMBIOS PARA PEQUEÑAS REPARACIONES.

BISAGRAS ROMANA LACADAS EN BLANCO. EJE INOX

Están fabricadas en aluminio y posterior lacado en blanco. Se constituye de dos cuerpos y un eje fabricado en acero inoxidable forrado por un cuerpo plástico para evitar la fricción con el aluminio, se le denomina romana por su diseño de anclaje.

Croquis:

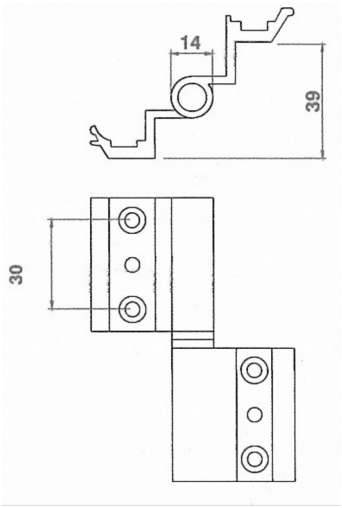

BISAGRAS ROMANA TRIPLE LACADOS EN BLANCO. EJE INOX

Están fabricadas en aluminio y posterior lacado en blanco. Se constituye de tres cuerpos y un eje fabricado en acero inoxidable forrado por un cuerpo plástico para evitar la fricción con el aluminio, se le denomina romana por su diseño de anclaje.

Croquis:

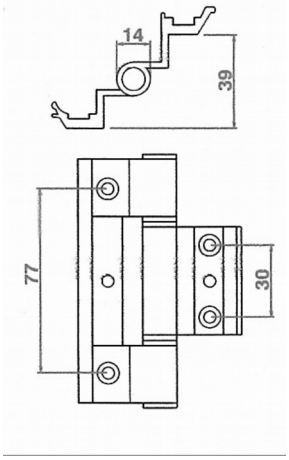

CERRADURA CENTRAL

Fabricada en acero cataforizado.

Croquis:

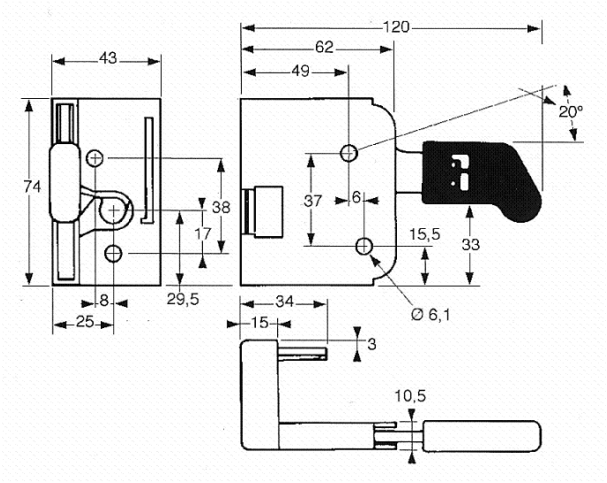

MANETA APERTURA TAPA CENTRAL

Fabricada en plástico ABS con insertos metálicos y bombín de apertura con llave.

Croquis:

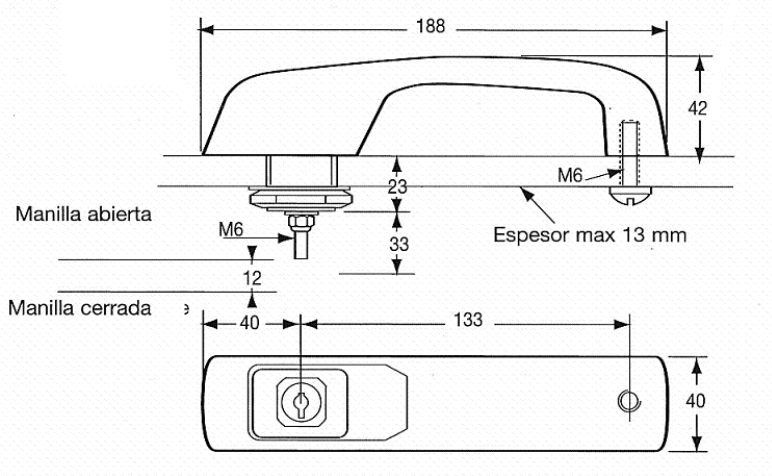

CERRADURAS DE CIERRE TAPAS LATERALES DERECHA E IZQUIERDA

Cerradura de doble pestaña de cierre y tirador fabricada en acero cataforizado.

Croquis:

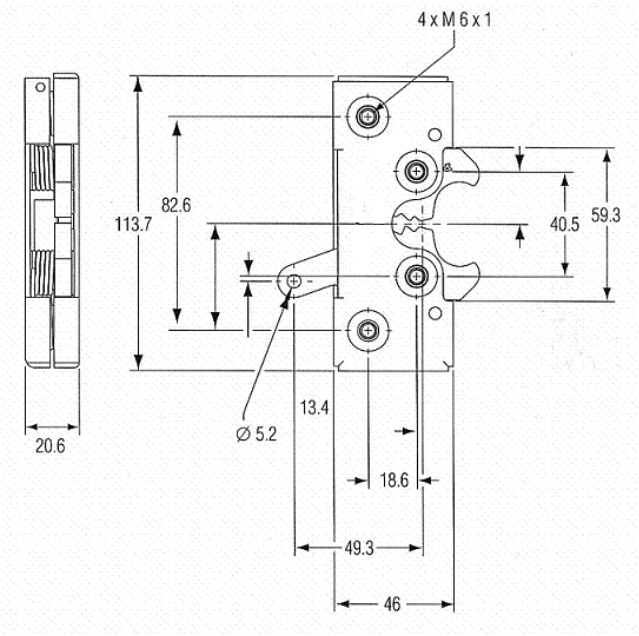

AMORTIGUADOR DE GAS TAPA CENTRAL

Peso	0.228 KG
Conexión en el lado del vástago	Rótula de plástico con tornillo
Conexión en el lado del tubo	Rótula de plástico con tornillo
Longitud extendida	405,00 mm
Color	negro
Carrera nominal	160,00 mm
Diámetro agujero rótula lado vástago	10,00 mm
Diámetro agujero rótula lado tubo	10,00 mm
Diámetro exterior de vástago	8,00 mm
Diámetro exterior de tubo	18,00 mm
Grosor de la pared del tubo	1,00 mm
Fuerza de extensión F1	100,00 N

Croquis:

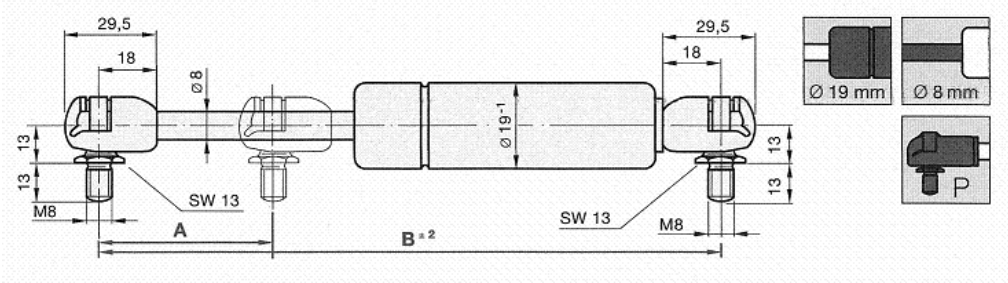

AMORTIGUADOR DE GAS TAPAS LATERALES

Peso	0.277 KG
Conexión en el lado del vástago	Brida metálica
Conexión en el lado del tubo	Brida metálica
Longitud extendida	585,00 mm
Color	negro
Carrera nominal	250,00 mm
Diámetro agujero rótula lado vástago	8,30 mm
Diámetro agujero rótula lado tubo	8,30 mm
Diámetro exterior de vástago	8,00 mm
Diámetro exterior de tubo	18,00 mm
Grosor de la pared del tubo	1,00 mm
Fuerza de extensión F1	200,00 N

Croquis:

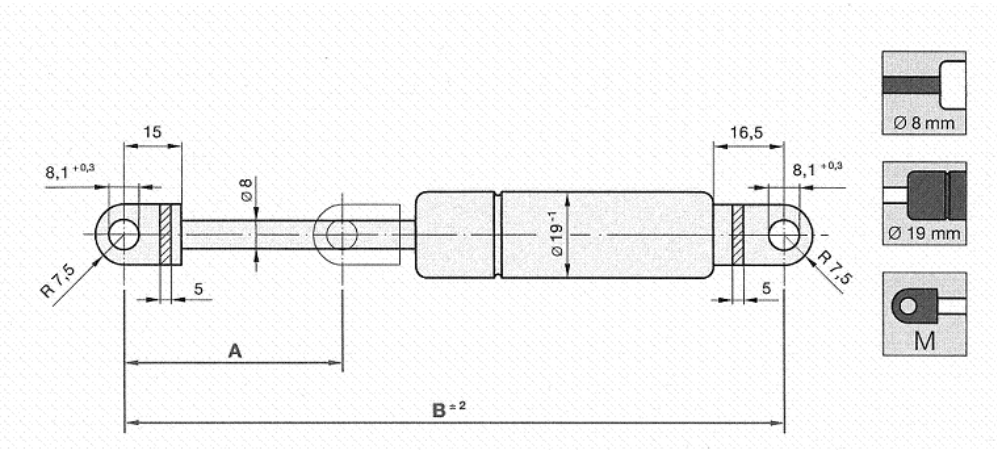

RELACIÓN DE PUNTOS DE ENTREGA:

INSTALACION	DIRECCION	TELEFONO1	TELEFONO2
	ALMERIA		
CEDEFO ALHAMA DE ALMERIA	c/ Gor s/n Paraje de Huechar s/n 04400 Alhama de Almería	950156515	950156514
CEDEFO SERON	Avda. de Lepanto, Ctra. del Cementerio s/n 04890 Serón	950429927	950429926
CEDEFO VÉLEZ BLANCO	Ctra. de Topares s/n 04830 Vélez Blanco	950419581	950419582
	CADIZ		
CEDEFO ALCALA DE LOS GAZULES	Ctra. Alcalá - Benalup (A-2228), km.1 11180 Alcalá de los Gazules	956128589	-
CEDEFO ALGODONALES	Paraje del Dornajo s/n 11680 Algodonales	9560128855	-
CEDEFO DEL ESTRECHO	Ctra. Vieja de Algeciras - Los Barrios (CA-9209) Descansadero de Matavacas 11370 Los Barrios	671534400	-
	CORDOBA		
CEDEFO MONTES COMUNALES ADAMUZ	Ctra. A-421 km. 33 14430 Adamuz	671 533 125	671 233 127
CEDEFO VILLAVICIOSA DE CÓRDOBA	Ctra. A-3075 km. 17 14300 Villaviciosa de Córdoba	671 566 818	671 566 840
CEDEFO CARCABUEY	Ctra. de Cabra – Alcalá la Real, A-339 km 17,5. 14810 Carcabuey	671 590 255	-
	GRANADA		
CEDEFO LA RESINERA	Finca La Resinera Ctra. Fornes-Arenas del Rey s/n 18126 Arenas del Rey	671596487	697953011
CEDEFO PUERTO LOBO	Ctra. Puerto Lobo-Víznar, km.2 18179 Víznar	671599221	671599219
CEDEFO SIERRA NEVADA	Ctra. de Los Tablones a Órgiva, km 21,5 18418 Los Tablones	677905028	958779202
BASE LOS MORALILLOS	Finca Los Moralillos 18518 Jeres del Marquesado	671535244	671535245
	HUELVA		
CEDEFO VALVERDE DEL CAMINO	Carretera Calañas, s/n 21600 Valverde del Camino	671534339	671534341
CEDEFO GALAROZA	Carretera Galaroza - Valdelarco km. 1 21291-Galaroza	671562287	671562290
CEDEFO CABEZUDOS	Ctra. HU-4200 Almonte- Mazagón, km. 14, 21730-Poblado Los Cabezudos-Almonte	959527051	959527052
	JAEN		
CEDEFO EL VADILLO	Poblado de Vadillo-Castril 23470 Cazorla	953711649	953711650
CEDEFO SANTA ELENA	Ctra. de Miranda del Rey, s/n 23213 Santa Elena	677906576	671534298
CEDEFO HUELMA	Ctra. Cambil-Huelma Paraje La Fuensanta 23560 Huelma	953390785	-
CEDEFO NAVALCABALLO	Finca Navalcaballo 23370 Orcera	953499602	-
	MALAGA		
CEDEFO RONDA	Ctra. Algodonales-Ronda km. 4,5 29400 Ronda	952169628	952169629
CEDEFO COLMENAR	Camino de Rengles s/n 29170 Colmenar	671533678	671533679
BASE CÁRTAMA	Río Grande. Paraje Casa Palma 29570 Cártama	671599171	671599170
	SEVILLA		
CEDEFO EL PEDROSO	Ctra. Constantina-El Pedroso, km.9 41360 El Pedroso	955889599	671534124
CEDEFO MADROÑALEJO	Finca El Madroñalejo Ctra. Aznalcóllar-El Álamo, km.8 41870 Aznalcóllar	955739998	677904793