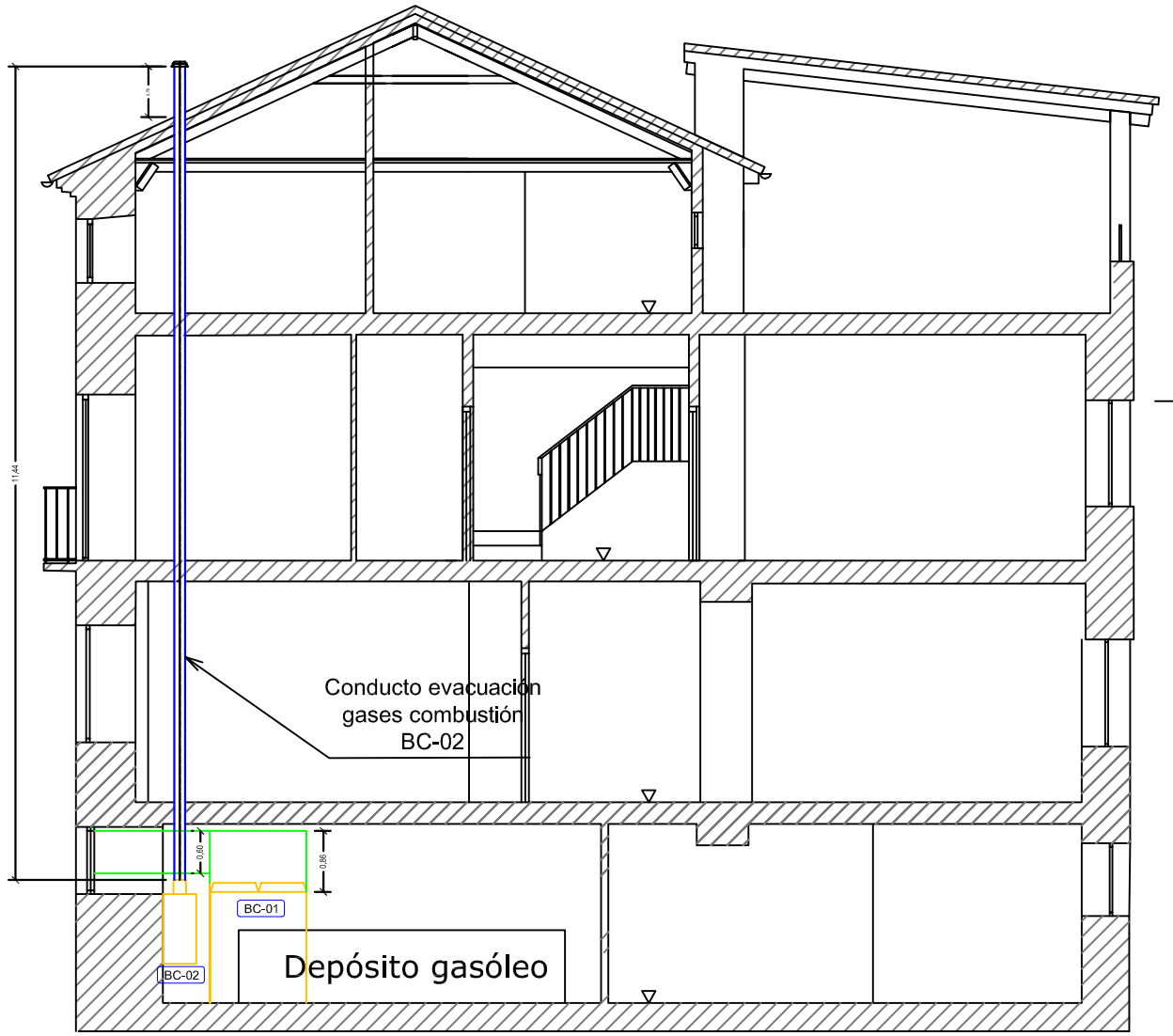

SECCION TRANSVERSAL E-F

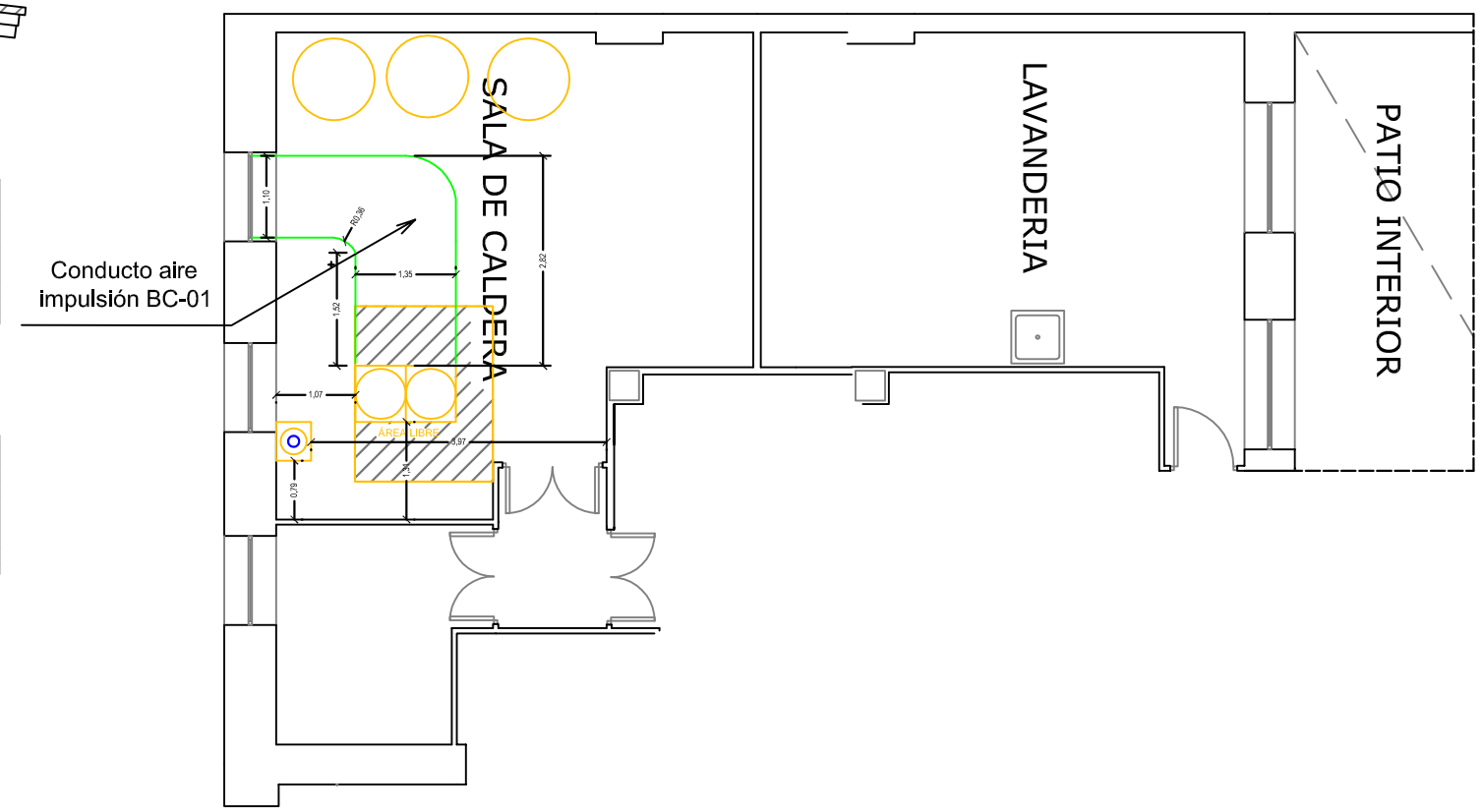

ESPECIFICACIONES MATERIALES II:

- CONDUCTO AIRE IMPULSIÓN BC-01:

Panel rígido de alta densidad de lana de vidrio según UNE-EN 13162, revestido por sus dos caras, la exterior con un complejo de aluminio visto + malla de fibra de vidrio + kraft y la interior con un velo de vidrio, de 25 mm de espesor, para la formación de conductos autoportantes para la distribución de aire en climatización, resistencia térmica 0,75 m²K/W, conductividad térmica 0,032 W/(mK), Euroclase Bs1d0 de reacción al fuego, con código de designación MW-UNE-EN 13162-T5 .

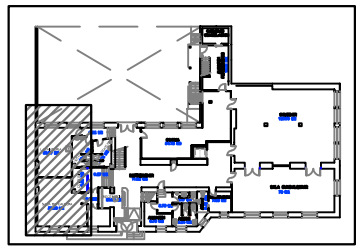

ESPECIFICACIONES MATERIALES I:

- CONDUCTO EVACUACIÓN GASES COMBUSTIÓN:

Tubo concéntrico compuesto por: Pared interior de polipropileno y pared exterior de acero lacado en blanco.

Pérdida de carga equivalente por accesorios (Pa)

	Diámetro 100/150 mm
Codo 45º	4.5
Codo 90º	7.8
Prolongación 1m	3.7
Salida cubierta	50.0

DISTANCIAS RESPECTO INSTALACIONES:

- Las distancias de BC-01 y BC-02 respecto las instalaciones anexas, serán las establecidas por el fabricante en los Manuales.

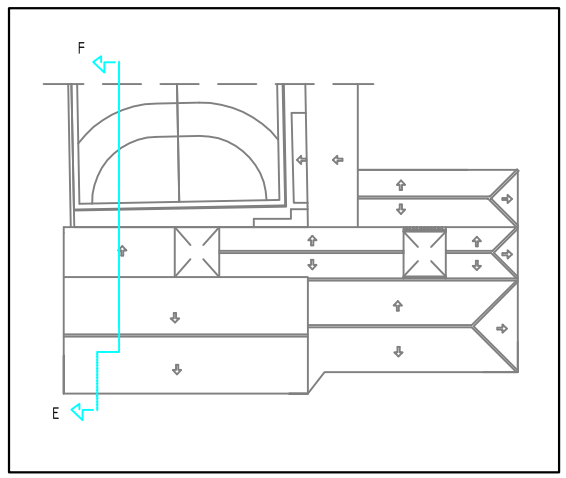

PROYECTO DE INSTALACIÓN DE AEROTERMIA ALBERGUE INTURJOVEN CAZORLA

TÉCNICO REDACTOR:

JAIME GARCÍA BAZO, Ingeniero Industrial COIIAOC Nº 5646

SITUACIÓN: Plaza de Mauricio Martínez, 6. Cazorla (Jaén)

PLANO Nº	DISTRIBUCIÓN SALA DE CALDERAS	
04		
FECHA	SEVILLA,ABRIL 2018	ESCALA 1/100