Informe sobre propuestas presentadas

Expediente: NET177502

Título: " SUMINISTRO DE VEHÍCULOS TODO TERRENO PARA EL DISPOSITIVO DE PREVENCIÓN Y EXTINCIÓN DE INCENDIOS FORESTALES DE LA COMUNIDAD AUTÓNOMA DE ANDALUCÍA "

Se analiza a continuación la documentación aportada por las diferentes empresas que han presentado oferta en la licitación de este expediente.

AUTO OLSAN, S.L.

Propuesta: Pick up ISUZU D-Max

- Presenta Anexo IX-B del PCAP

CRITERIOS DE ADJUDICACIÓN VALORADOS MEDIANTE LA APLICACIÓN DE FORMULAS

Seguridad

- ☒ Barra de seguridad antivuelco o sistema equivalente.
- ☒ Equipamiento de indicadores antivuelco.
- ☒ Puertas de acceso a 2ª y 3ª fila a ambos lados de la carrocería.
- ☐ Air-bags para plazas distintas de las de conductor y acompañante. Nota: 2ª Fila no necesita
- ☒ Aislamiento térmico o acústico del habitáculo.

Equipamiento

- ☒ Sensores de aparcamientos delanteros y traseros.
- ☒ Navegador en pantalla integrado.
- ☒ Faros antinieblas.
- ☒ Ventanas traseras de tercera fila practicables.
- ☒ Toma de corriente de 230 V.

Garantía : 5 años y/o 100.000Km.

- ☐ Hasta 2 años y/o 80.000 Km.
- ☒ Más de 2 años hasta 3 años y/o más de 80.000 km a 120.000 km (lo que ocurra antes)
- ☐ Más de 3 años hasta 4 años y/o más de 120.000 km hasta 160.000 km (lo que ocurra antes)
- ☐ Más de 4 años hasta 5 años y/o más de 160.000 km hasta 200.000 km (lo que ocurra antes)

- La memoria indica un nivel de emisiones de 216 g/km sin aportar ningún documento del fabricante que permita comprobar este dato.
- Diseño de las zonas de carga: proponen 7 zonas de carga

Es copia auténtica de documento electrónico

FIRMADO POR	ENCARNACION GAVIRA AMUEDO	15/10/2021	PÁGINA 1/13
VERIFICACIÓN	GEXDAY5R9SBXS4ECSWUBNFSD5NYYLU	https://ws050.juntadeandalucia.es/verificarFirma	

- Para la distribución de los ocupantes muestran esquemas de dos opciones distintas:
  - 8 Plazas en el sentido de la marcha. Para esta opción se aporta sólo el siguiente esquema con la dotación

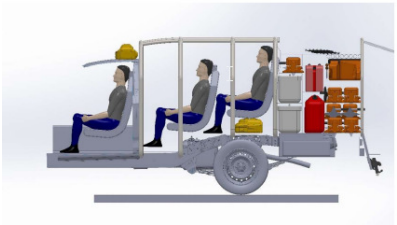

  - 8 plazas incluyendo 3 en sentido contrario a la marcha. Se aportan los esquemas para extinción y prevención siguientes:

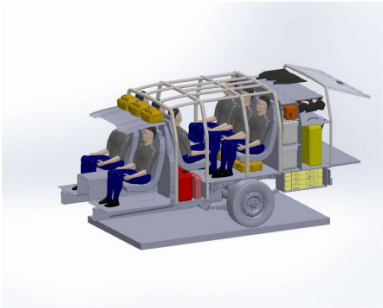

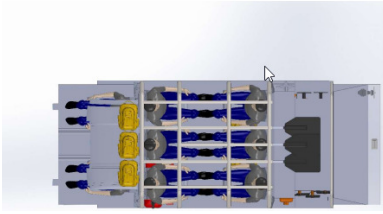

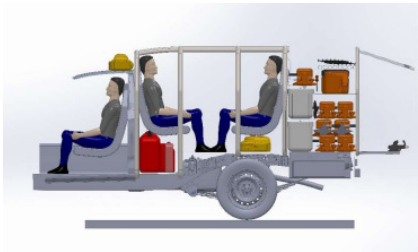

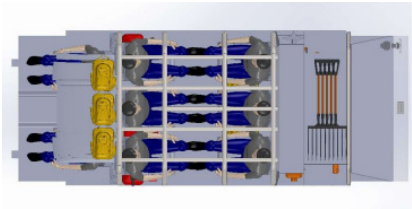

Es copia auténtica de documento electrónico

FIRMADO POR	ENCARNACION GAVIRA AMUEDO	15/10/2021	PÁGINA 2/13
VERIFICACIÓN	GEXDAY5R9SBXS4ECSWUBNFSD5NYYLU	https://ws050.juntadeandalucia.es/verificarFirma	

- Estibado: hacen una representación de todos los elementos a estibar:

A) EXTINCIÓN.

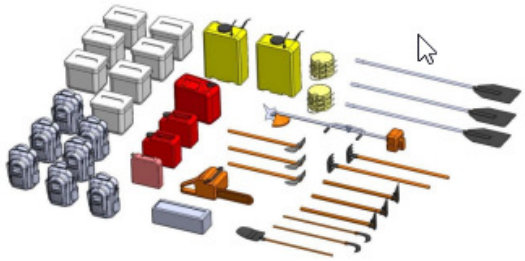

B) PREVENCIÓN.

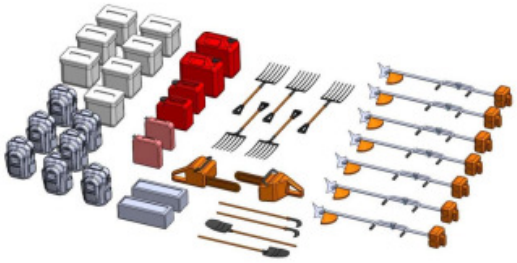

- Aporta planos del vehículo comercial sin transformación y el listado de equipamientos disponibles

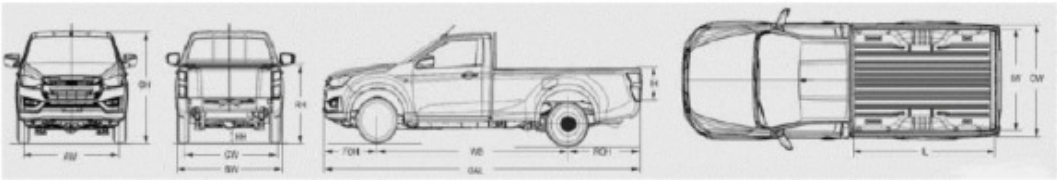

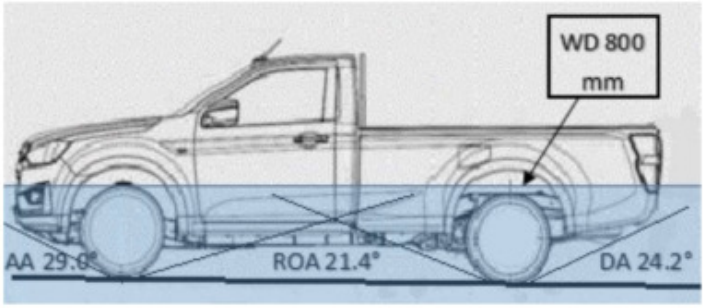

- Como informe técnico de las reformas indican: estructura de acero, elementos de carrocería en poliéster y puertas de aluminio, con refuerzo de puerta trasera.

Es copia auténtica de documento electrónico

FIRMADO POR	ENCARNACION GAVIRA AMUEDO	15/10/2021	PÁGINA 3/13
VERIFICACIÓN	GEXDAY5R9SBXS4ECSWUBNFSD5NYYLU	https://ws050.juntadeandalucia.es/verificarFirma	

- La oferta no aporta el cronograma de entrega como compromiso del adjudicatario ni la descripción del vehículo terminado

ITURRI S.A.

Propuesta: Pick up Ford Ranger doble cabina XL S&S 2,0 Ecoblue 4x4 125 KW (170 CB) E 6,2

- Presenta Anexo IX-B del PCAP

CRITERIOS DE ADJUDICACIÓN VALORADOS MEDIANTE LA APLICACIÓN DE FORMULAS
Seguridad
☐ Barra de seguridad antivuelco o sistema equivalente.
X Equipamiento de indicadores antivuelco.
X Puertas de acceso a 2ª y 3ª fila a ambos lados de la carrocería.
X Air-bags para plazas distintas de las de conductor y acompañante.
X Aislamiento térmico o acústico del habitáculo.
Equipamiento
X Sensores de aparcamientos delanteros y traseros.
X Navegador en pantalla integrado.
X Faros antiniebla.
X Ventanas traseras de tercera fila practicables.
X Toma de corriente de 230 V.
Garantía
☐ Hasta 2 años y/o 80.000 Km.
☐ Más de 2 años hasta 3 años y/o más de 80.000 km a 120.000 km (lo que ocurra antes)
☐ Más de 3 años hasta 4 años y/o más de 120.000 km hasta 160.000 km (lo que ocurra antes)
X Más de 4 años hasta 5 años y/o más de 160.000 km hasta 200.000 km (lo que ocurra antes)

- La memoria técnica recoge todas las características del vehículo a suministrar incluyendo caja de cambios manual con reductora, 4x4 conectable y aptitudes todo terreno.

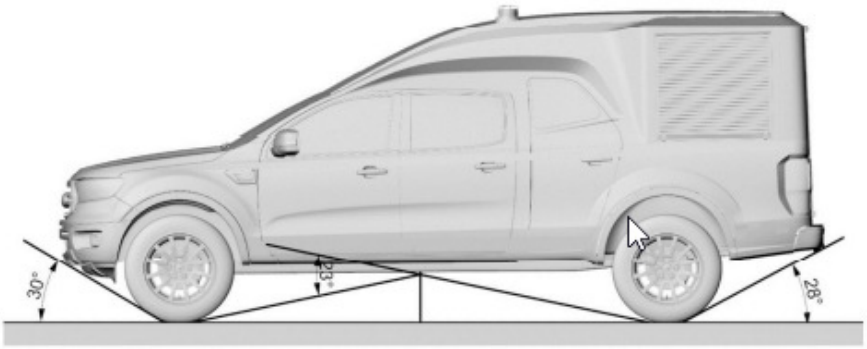

- Aporta informe técnico con las reformas a realizar en el vehículo incluyendo el **Certificado de Normas de carrozado FORD** donde se certifica que por parte de la marca FORD conocen de la transformación a realizar por ITURRI SA, siendo conforme con las directivas de seguridad y conversiones establecidas por el Manual de Carrocero de FORD, BEMM, así como la autorización

Es copia auténtica de documento electrónico

FIRMADO POR	ENCARNACION GAVIRA AMUEDO	15/10/2021	PÁGINA 4/13
VERIFICACIÓN	GEXDAY5R9SBXS4ECSWUBNFSD5NYYLU	https://ws050.juntadeandalucia.es/verificarFirma	

a Iturri S.A a realizar la transformación manteniendo la cobertura de la garantía de fabricante al vehículo final que resulte.

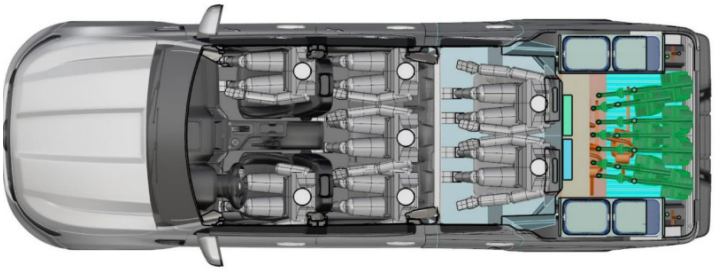

- Presentan cálculos que justifican el cumplimiento de los pesos, volúmenes, centro de gravedad y ángulo de vuelco
- Presentan ilustración exacta, mediante documentación técnica, del material a transportar en los vehículos a los efectos del diseño que plantean de la zona de carga declarando haber escaneado todos los elementos reales en 3D mediante un sistema informático propio. Consta a este Área de Recursos Materiales que ITURRI SA, en base a lo indicado en el PCAP, retiró una dotación completa del equipamiento a los efectos de configurar la compartimentación.
- Presentan varios planos que definen las zonas de carga aportando las medidas de las mismas y la distribución de la dotación de extinción y preventivos correctamente estibada

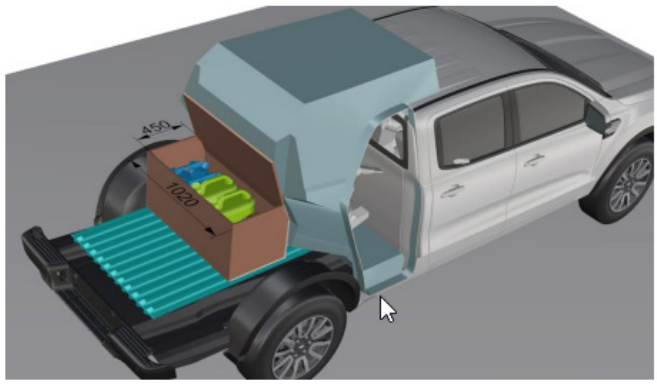

Es copia auténtica de documento electrónico

FIRMADO POR	ENCARNACION GAVIRA AMUEDO	15/10/2021	PÁGINA 5/13
VERIFICACIÓN	GEXDAY5R9SBXS4ECSWUBNFSD5NYYLU	https://ws050.juntadeandalucia.es/verificarFirma	

- Presenta ficha del fabricante a los efectos de justificar el nivel de emisiones, siendo éste de 196 g/km WLTP
- Presenta certificados de homologación y/o fichas descriptivas de los accesorios a instalar
  - Libro de Taller
  - Manual de taller
  - Características mecánicas, térmicas y acústicas y Certificados del Núcleo Estructural P100
  - Documento aumento MMA
  - Planos 2D asientos 3ª fila
  - Certificado homologación de cinturones seguridad asientos tercera fila
  - Certificaciones de ensayo y homologaciones de asientos tercera fila
  - Control de descenso (HDC)
  - Indicadores antivuelco
  - Certificado e8 e9 homologación de los sensores delanteros y traseros
  - Descripción del navegador
  - Certificado CE Set Antinieblas
  - Certificado Convertidor 12 - 230 V
  - Esquemas de la ubicación elemento a elemento en el vehículo
- Se facilita cronograma de entregas de las unidades terminadas como compromiso en caso de resultar adjudicatario, avalado todo ello por el compromiso directo por parte de FORD como fabricante integrante de la cadena de suministro.

SPORT MÓVIL JULIÁN, S.L.

Propuesta: Furgoneta IVECO Daily

- Presenta Anexo IX-B del PCAP

CRITERIOS DE ADJUDICACIÓN VALORADOS MEDIANTE LA APLICACIÓN DE FORMULAS
Seguridad
☒ Barra de seguridad antivuelco o sistema equivalente.
☒ Equipamiento de indicadores antivuelco.
☒ Puertas de acceso a 2ª y 3ª fila a ambos lados de la carrocería.
☐ Air-bags para plazas distintas de las de conductor y acompañante.
☒ Aislamiento térmico o acústico del habitáculo.

Es copia auténtica de documento electrónico

FIRMADO POR	ENCARNACION GAVIRA AMUEDO	15/10/2021	PÁGINA 6/13
VERIFICACIÓN	GEXDAY5R9SBXS4ECSWUBNFSD5NYYLU	https://ws050.juntadeandalucia.es/verificarFirma	

Equipamiento

- ☒ Sensores de aparcamientos delanteros y traseros.
- ☒ Navegador en pantalla integrado.
- ☒ Faros antinieblas.
- ☒ Ventanas traseras de tercera fila practicables.
- ☒ Toma de corriente de 230 V.

Garantía :

- ☒ Hasta 2 años y/o 80.000 Km. Sin límite de kilómetros
- ☐ Más de 2 años hasta 3 años y/o más de 80.000 km a 120.000 km (lo que ocurra antes)
- ☐ Más de 3 años hasta 4 años y/o más de 120.000 km hasta 160.000 km (lo que ocurra antes)
- ☐ Más de 4 años hasta 5 años y/o más de 160.000 km hasta 200.000 km (lo que ocurra antes)

- La memoria indica un nivel de emisiones de 216 g/km sin aportar ningún documento del fabricante que permita comprobar este dato.
- Diseño de las zonas de carga: indican que hay un solo compartimento de carga con una mampara de separación que es a su vez el arco de seguridad antivuelco.

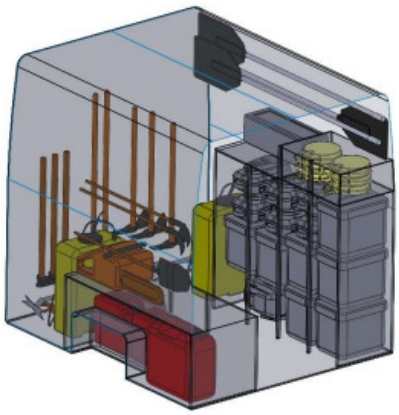

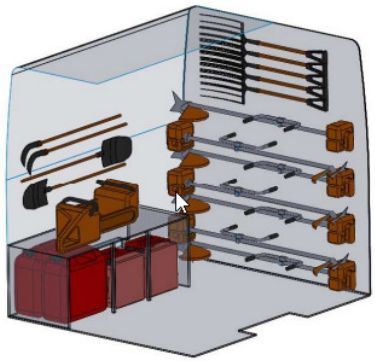

Es copia auténtica de documento electrónico

FIRMADO POR	ENCARNACION GAVIRA AMUEDO	15/10/2021	PÁGINA 7/13
VERIFICACIÓN	GEXDAY5R9SBXS4ECSWUBNFSD5NYYLU	https://ws050.juntadeandalucia.es/verificarFirma	

- Estibado: hacen una representación de todos los elementos a estibar:

A) EXTINCIÓN.

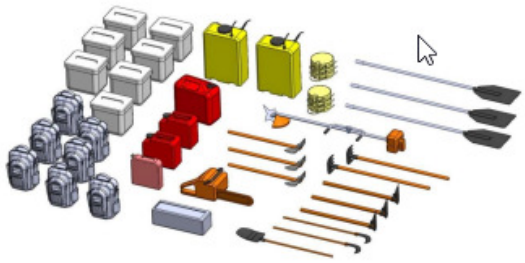

B) PREVENCIÓN.

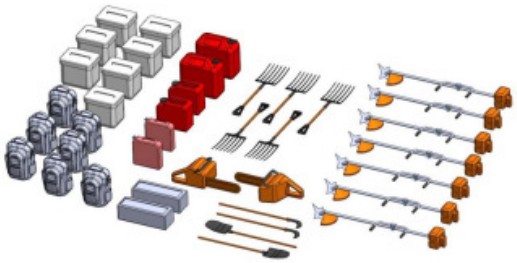

- Aporta el siguiente plano del vehículo comercial y el listado de equipamientos disponibles

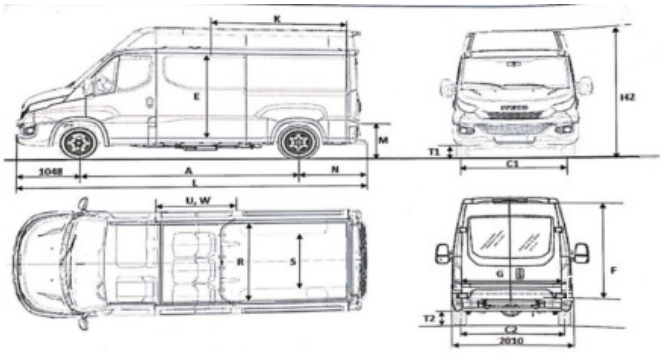

- Para la distribución de los ocupantes aportan información gráfica en la que aparecen 3 plazas en la primera fila y 3 plazas en la segunda, aunque indican en la memoria que la segunda fila

Es copia auténtica de documento electrónico

FIRMADO POR	ENCARNACION GAVIRA AMUEDO	15/10/2021	PÁGINA 8/13
VERIFICACIÓN	GEXDAY5R9SBXS4ECSWUBNFSD5NYYLU	https://ws050.juntadeandalucia.es/verificarFirma	

tiene cuatro ocupantes. Declaran que el habitáculo estará aislado térmica y acústicamente y aportando esquema del arco de seguridad:

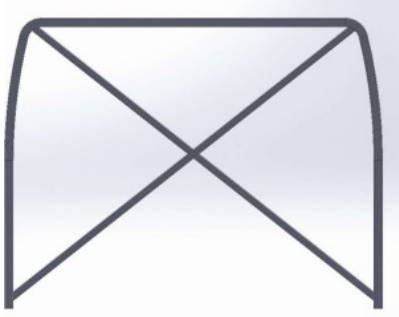

- Se indica que se tramita una reforma del sistema de tracción, neumáticos, eje delantero y peso sin detallar estas reformas o las características del vehículo final
- La oferta no aporta el cronograma de entrega como compromiso del adjudicatario

SURTRUCK, S.L.

Propuesta: Furgoneta RENAULT MASTER CABINA DOBLE L2-H1

- Presenta Anexo IX-B del PCAP

CRITERIOS DE ADJUDICACIÓN VALORADOS MEDIANTE LA APLICACIÓN DE FÓRMULAS
Seguridad ☒ Barra de seguridad antivuelco o sistema equivalente. ☒ Equipamiento de indicadores antivuelco. ☐ Puertas de acceso a 2ª y 3ª fila a ambos lados de la carrocería. ☐ Air-bags para plazas distintas de las de conductor y acompañante. ☒ Aislamiento térmico o acústico del habitáculo.
Equipamiento ☒ Sensores de aparcamientos delanteros y traseros. ☒ Navegador en pantalla integrado. ☒ Faros antiniebla. ☐ Ventanas traseras de tercera fila practicables. ☒ Toma de corriente de 230 V.
Garantía ☐ Hasta 2 años y/o 80.000 Km. ☐ Más de 2 años hasta 3 años y/o más de 80.000 km a 120.000 km (lo que ocurra antes) ☐ Más de 3 años hasta 4 años y/o más de 120.000 km hasta 160.000 km (lo que ocurra antes) ☒ Más de 4 años hasta 5 años y/o más de 160.000 km hasta 200.000 km (lo que ocurra antes)

Es copia auténtica de documento electrónico

FIRMADO POR	ENCARNACION GAVIRA AMUEDO	15/10/2021	PÁGINA 9/13
VERIFICACIÓN	GEXDAY5R9SBXS4ECSWUBNFSD5NYYLU	https://ws050.juntadeandalucia.es/verificarFirma	

- Aportan ficha técnica del vehículo base y características del vehículo terminado, incluyendo 4x4 conectable y aptitudes todoterreno.
- Incluyen plano del vehículo final

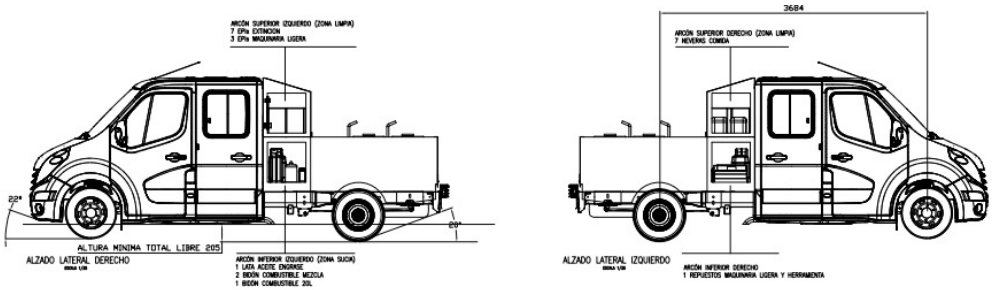

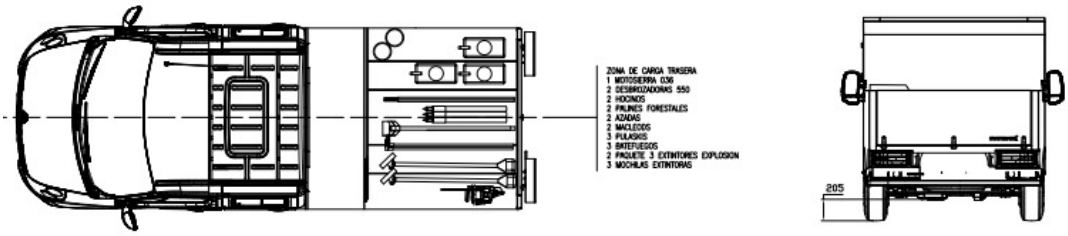

- Entre las transformaciones a realizar en el vehículo se incluye la incorporación de caja de cambios con reductora con relación 1:1,42.
- En los asientos del acompañante de la primera fila no se incorporan airbags delanteros y laterales , sólo los delanteros ya que incorporan un asiento más en la primera fila (3+4 plazas)
- Presentan cálculos que justifican el cumplimiento de los pesos.
- Aportan memoria de reformas incluyendo la compartimentación de la zona de carga del vehículo con 3 zonas, separadas del habitáculo de carrozado compuestas por armarios laterales y una caja trasera, de aluminio.

Es copia auténtica de documento electrónico

FIRMADO POR	ENCARNACION GAVIRA AMUEDO	15/10/2021	PÁGINA 10/13
VERIFICACIÓN	GEXDAY5R9SBXS4ECSWUBNFSD5NYYLU	https://ws050.juntadeandalucia.es/verificarFirma	

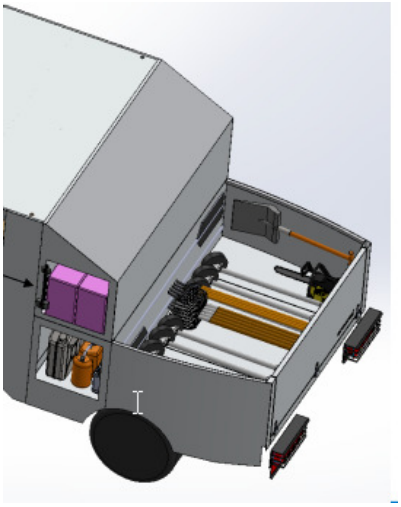

- Para la propuesta de estibado se presentan ejemplos de otros vehículos suministrados por el licitador y fichas de posibles soportes para las herramientas.
- Para justificar el nivel de emisiones presenta ficha del fabricante, siendo éste de 225 g/km en ciclo combinado como se solicitaba, sin embargo en el anexo del PCAP se indica 220 g/km.
- Presenta el libro del conductor de Renault Truck
- La oferta aporta el cronograma de entregas como compromiso del adjudicatario

TECNOVE, S.L.

Propuesta: Furgoneta RENAULT MASTER CCAB CREW RWD 3T5-L2 modificada con caja de cambios

- Presenta Anexo IX-B del PCAP

CRITERIOS DE ADJUDICACIÓN VALORADOS MEDIANTE LA APLICACIÓN DE FORMULAS
Seguridad ☑ Barra de seguridad antivuelco o sistema equivalente. ☑ Equipamiento de indicadores antivuelco. ☐ Puertas de acceso a 2ª y 3ª fila a ambos lados de la carrocería. ☐ Air-bags para plazas distintas de las de conductor y acompañante. ☑ Aislamiento térmico o acústico del habitáculo.
Equipamiento ☑ Sensores de aparcamientos delanteros y traseros. ☑ Navegador en pantalla integrado. ☑ Faros antinieblas. ☐ Ventanas traseras de tercera fila practicables. ☑ Toma de corriente de 230 V.
Garantía ☐ Hasta 2 años y/o 80.000 Km. ☐ Más de 2 años hasta 3 años y/o más de 80.000 km a 120.000 km (lo que ocurra antes) ☐ Más de 3 años hasta 4 años y/o más de 120.000 km hasta 160.000 km (lo que ocurra antes) ☑ Más de 4 años hasta 5 años y/o más de 160.000 km hasta 200.000 km (lo que ocurra antes)

Es copia auténtica de documento electrónico

- Aportan ficha técnica del vehículo base transformado en 4x4 y características del vehículo terminado, incluyendo 4x4 conectable y aptitudes todoterreno.
- Incluyen plano del vehículo final

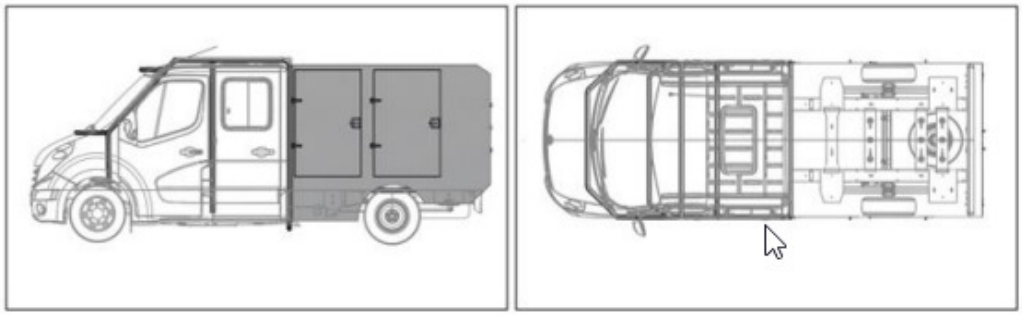

- Incorporan una tracción total seleccionable y una etapa de reducción 1:1,42 (marcha off-road para arranques especialmente lentos con cargas pesadas o en pendientes)
- En los asientos del acompañante de la primera fila no se incorpora airbags delanteros y laterales, sólo los delanteros ya que incorporan un asiento más (3+4 plazas)
- Presentan cálculos que justifican el cumplimiento de los pesos
- Para la propuesta de compartimentación se presenta un esquema con distribución de elementos estibados

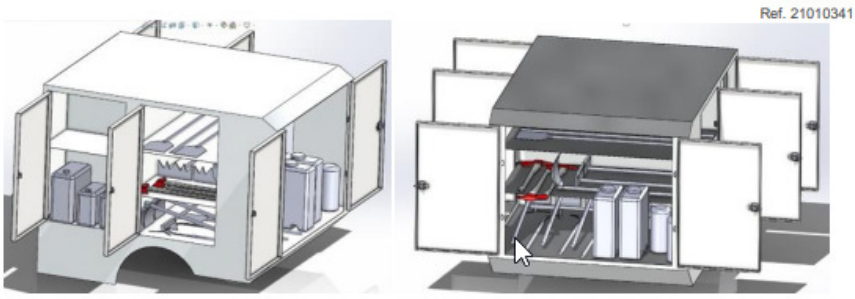

- Para justificar el nivel de emisiones presenta ficha del fabricante, siendo éste de 225 g/km en ciclo combinado como se solicitaba, en el acta de la mesa de contratación anterior se indicó que el licitador no había aportado el nivel de emisiones en la medida indicada. Revisada la documentación, se valora 225 g/km .
- La oferta aporta el cronograma de entregas como compromiso del adjudicatario

Es copia auténtica de documento electrónico

FIRMADO POR	ENCARNACION GAVIRA AMUEDO	15/10/2021	PÁGINA 12/13
VERIFICACIÓN	GEXDAY5R9SBXS4ECSWUBNFSD5NYYLU	https://ws050.juntadeandalucia.es/verificarFirma	

Es copia auténtica de documento electrónico

CRITERIOS DE ADJUDICACIÓN VALORADOS MEDIANTE LA APLICACIÓN DE FÓRMULAS.

	AUTO OLSAN, S.L.		ITURRI, S.A.		SPORT MÓVIL JULIÁN, S.L.		SURTRUCK, S.L.		TECNOVE, S.L.	
CRITERIOS ARITMÉTICOS	**OFERTA**	**PUNTUACIÓN**	**OFERTA**	**PUNTUACIÓN**	**OFERTA**	**PUNTUACIÓN**	**OFERTA**	**PUNTUACIÓN**	**OFERTA**	**PUNTUACIÓN**
SEGURIDAD										
Barra de seguridad antivuelco o sistema equivalente.	SI	3	NO	0	SI	3	SI	3	SI	3
Equipamiento de indicadores antivuelco.	SI	4	SI	4	SI	4	SI	4	SI	4
Puertas de acceso a 2ª y 3ª fila a ambos lados de la carrocería.	SI	3	SI	3	SI	3	NO	0	NO	0
Air-bags para plazas distintas de las de conductor y acompañante.	NO	0	SI	3	NO	0	NO	0	NO	0
Aislamiento térmico o acústico del habitáculo.	SI	2	SI	2	SI	2	SI	2	SI	2
EQUIPAMIENTO										
Sensores de aparcamientos delanteros y traseros.	SI	2	SI	2	SI	2	SI	2	SI	2
Navegador en pantalla integrado.	SI	2	SI	2	SI	2	SI	2	SI	2
Faros antinieblas.	SI	2	SI	2	SI	2	SI	2	SI	2
Ventanas traseras de tercera fila practicables.	SI	2	SI	2	SI	2	NO	0	NO	0
Toma de corriente de 230 V.	SI	1	SI	1	SI	1	SI	1	SI	1
GARANTÍA										
Hasta 2 años y/o 80.000 Km.					SI	0				
Más de 2 años hasta 3 años y/o más de 80.000 km a 120.000 km (lo que ocurra antes)	SI	2								
Más de 3 años hasta 4 años y/o más de 120.000 km hasta 160.000 km (lo que ocurra antes)										
Más de 4 años hasta 5 años y/o más de 160.000 km hasta 200.000 km (lo que ocurra antes)			SI	8			SI	8	SI	8
DISEÑO DE LAS ZONAS DE CARGA										
Combustible y aceites para máquinas forestales ligeras,	SI	2	SI	2	NO	0	SI	2	SI	2
Equipos de protección individual (EPIs) y avituallamiento,	SI	3	SI	3	NO	0	SI	3	SI	3
Maquinaria y herramientas para trabajos de extinción y trabajos preventivo.	SI	5	SI	5	NO	0	SI	5	SI	5
EMISIONES DE CO2 (g/km)	NO VALORABLE (NO APORTA FICHA FABRICANTE)	0	196 g/km SEGÚN FICHA FABRICANTE APORTADA	10	NO VALORABLE (NO APORTA FICHA FABRICANTE)	0	SE VALORA 225 g/km SEGÚN FICHA FABRICANTE APORTADA	8,52	SE VALORA 225 g/km SEGÚN FICHA FABRICANTE APORTADA	8,52
ELEMENTOS DE ESTIBADO	NO VALORABLE (SE APORTA SOLO REPRESENTACIÓN DE ELEMENTOS A ESTIBAR)	0	SI	8	NO VALORABLE (SE APORTA SOLO REPRESENTACIÓN DE ELEMENTOS A ESTIBAR)	0	SI	8	SI	8
		33,00		**57,00**		**21,00**		**50,52**		**50,52**

FIRMADO POR ENCARNACION GAVIRA AMUEDO 15/10/2021 PÁGINA 13/13
VERIFICACIÓN GEXDAY5R9SBXS4ECSWUBNFSD5NYYLU https://ws050.juntadeandalucia.es/verificarFirma